

Katalog a technická příručka 2024/2025

www.blum.com

Vaše zkratka do internetu

Náš katalog jsme nyní propojili s naším online světem, takže máte kdykoli přístup ke komplexním a průběžně aktualizovaným informacím o výrobcích. Přístup k našim **digitálním službám** získáte jediným krokem ze stránky s výrobky v katalogu.

Prostřednictvím **webových kódů** můžete přejít přímo na příslušný výrobek v konfigurátoru výrobků. Díky tomu rychle a snadno získáte informace k plánování a budete mít k dispozici ověřené seznamy položek pro přímé objednání a mnoho dalších údajů.

V katalogu najdete **krátké adresy URL** a **QR kódy** našich výrobků. Jejich prostřednictvím můžete přejít přímo na podrobné informace v digitální podobě, například na volbu provedení, informace o montáži, demontáži a seřízení, filmy ohledně použití nebo směrnici o strojních zařízeních.

Webcode

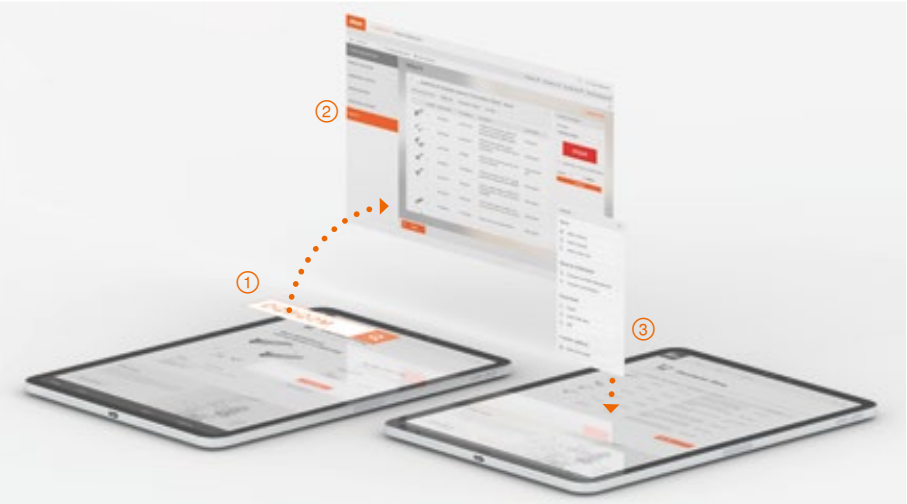

① Zadání webového kódu nebo kliknutí na něj
Zadejte webový kód do konfigurátoru výrobků společnosti Blum nebo na webový kód klikněte v souboru PDF.

② Nakonfigurování kování
Díky webovým kódům jsou v konfigurátoru výrobků ty nejdůležitější filtry již přednastaveny, takže vám na kompletní nakonfigurování stačí méně kliknutí.

③ Získání seznamu položek
Nakonec obdržíte hotový seznam položek a můžete jej jediným kliknutím přenést do obchodu online zvoleného prodejce.

Zadejte webové kódy z katalogu do konfigurátoru výrobků Blum a kromě seznamu dílů obdržíte také všechna výrobní data jako výkresy, 2D/3D CAD data nebo CAM data pro přímé přenesení do vašeho konstrukčního softwaru nebo CNC stroje. Naše ověřené seznamy položek můžete používat v projektech | při vychystávání a několika kliknutími je lze snadno přenést do online obchodu vybraného prodejce.

Konfigurátor výrobků

Konfigurátor výrobků

Short-URL
www.blum.com/configurator

Videofilm o využití

Short-URL
www.blum.com/s024

Příklad

Webcode – do konfigurátoru výrobků zadejte nebo klikněte **DQBQ2M**

Short-URL



Krátká webová adresa Vám umožní přístup ke komplexním a zevrubným informacím o výrobcích, jako jsou návody k montáži, které si můžete vytisknout, brožury a technické informace.

Příklad

Pomůcka při plánování a objednávání

Short-URL
www.blum.com/planningtools

QR-Code



Prostřednictvím QR kódu můžete přejít přímo na informace o zpracování a podrobnější obsahy pro výrobky Blum – a to i u zákazníka.

Příklad

Videofilm o využití

Short-URL
www.blum.com/gmSum



1 〉 Systémy výklopů

Přehled 11
AVENTOS HKi – integrovaný prostý výklop □ ■ 12
AVENTOS HF top – skládaný výklop □ ■ 20
AVENTOS HS top – výkyvný výklop □ ■ 32
AVENTOS HL top – zdvihací výklop □ ■ 38
AVENTOS HK top – prostý výklop □ ■ ■ 44
AVENTOS HK-S – malý výklop □ ■ 54
AVENTOS HK-XS – malý výklop □ ■ 60

□ Standard ■ **SERVO-DRIVE** ■ **TIP-ON**



2 〉 Závěsy

Přehled 71
CLIP top BLUMOTION | **CLIP top** – závěsy 72
Montáž **CLIP** bez nářadí
MODUL – závěsy 162
Montáž nasunutím
BLUMOTION pro dvířka 176
TIP-ON pro dvířka 190



3 〉 Box systémy

Přehled 194
LEGRABOX 196
MERIVOBOX 250
TANDEMBOX antaro 290
TANDEMBOX plus 336
METABOX 338
SERVO-DRIVE pro **LEGRABOX** | **MERIVOBOX** | **TANDEMBOX** 362
TIP-ON BLUMOTION pro **LEGRABOX** | **MERIVOBOX** | **TANDEMBOX** 394
TIP-ON pro **LEGRABOX** 404



4 〉 Vodicí systémy

Přehled 409
MOVENTO 410
TANDEM 430
SERVO-DRIVE pro **MOVENTO** | **TANDEM** 462
TIP-ON BLUMOTION pro **MOVENTO** 502
TIP-ON pro **MOVENTO** | **TANDEM** 506



5 〉 Pocket systémy

Přehled 533
REVEGO 534



6 〉 Systémy vnitřního členění

Přehled 541
AMBIA-LINE pro **LEGRABOX** | **MERIVOBOX** 542
AMBIA-LINE pomůcky do kuchyně 552
ORGA-LINE pro **TANDEMBOX** 554
ORGA-LINE pomůcky do kuchyně 566



7 〉 Technologie pohybu

Přehled 571
Samostatná využití **SERVO-DRIVE** 574



8 〉 Ostatní výrobky

Přehled 585
Využití skříněk **SPACE STEP** 586
Zámkový systém **CABLOXX** 594
Montážní systémy **EXPANDO T** 596
Závěsné kování 598
Spojovací kování 599



9 〉 Servisní služby společnosti Blum

Přehled 603
Digitální služby 604
Stroje pro zpracování **MINIPRESS top** | **MINIPRESS P** 616
Montážní přípravky **BOXFIX** 654
Šablony 660



10 〉 Informace

Přehled 709
Všeobecné informace 710
Informace k systémům výklopů 716
Informace o systémech závěsů 718
Informace k Box systémům a vodicím systémům 724
Informace o pocket systémech 730
Informace o technologiích pohybu 732
Index podle čísla artiklu 734



Když se z dobrých nápadů stanou ty nejlepší.

Vy máte nápady. My máme nápady. Pojďme je dát dohromady! Aby nezůstalo jen u nápadů, ale abyste mohli realizovat přesně to, co máte na mysli.

Společnost Blum je k tomuto účelu tím správným partnerem. S inovativními výrobky nejvyšší kvality a sortimentem, který neponechává nic náhodě. S komplexními službami, které vám poskytnou tu nejlepší možnou podporu při plánování a realizaci.

Aby váš projekt uspěl.

AVENTOS top – systémy výklopů pro mistrovské řešení

Kromě kompaktní konstrukce a moderního designu nabízejí systémy výklopů **AVENTOS top** také mnoho dalších výhod: Menší počet komponentů, pevná montážní pozice zdvihacího mechanizmu a čelního kování bez ohledu na výšku korpusu, adaptivní nastavení **BLUMOTION** a nastavení zdvihacího mechanizmu zepředu. To vše zjednodušuje zpracování a montáž systému **AVENTOS top**.



Jednotný design krytky pro harmonický výsledek

Elegantně navržené kování může dotvářet atmosféru celé místnosti: Zdvihací mechanizmus je ukrytý za elegantními krytkami ve třech barvách.



Skutečná všestrannost díky integrovaným funkcím

V systému **AVENTOS top** je řada integrovaných funkcí, které usnadňují zpracování a montáž. Můžete se například sami rozhodnout, jak chcete zdvihací mechanizmus namontovat. Buď pomocí předmontovaných eurošroubů, nebo pomocí vrutů a integrovaného vyhledání pozice.



Promyšlený sortiment díky kompaktnímu programu

Nové kování na výklopy nezabere ve vašem skladu téměř žádné místo. Systém **AVENTOS top** je navržený tak, abyste potřebovali pouze několik různých komponent, a přesto měli při navrhování naprostou volnost.



Odkaz na stránku
Systémy výklopů 10

Short-URL
www.blum.com/i363



AVENTOS HKi – integrované kování na výklopy

Díky kompaktní a štíhlé konstrukci lze **AVENTOS HKi** plně integrovat do boční stěny korpusu. Kování na výklopy splývá s nábytkem a otevírá nové možnosti estetického ztvárnění v nejvyšší kvalitě. Získáte designově čistý nábytek a naprostou volnost při navrhování.



Nápadná elegance s nenápadnou rafinovaností

AVENTOS HKi splývá s nábytkem, a to u všech druhů čel. Dokonce ani u výklopu s čirým sklem není kování po zavření vidět. Po otevření se objeví ramena v provedení černý onyx.



Ergonomie v kombinaci se špičkovými technologiemi

Technologie **AVENTOS HKi** je ukryta v boční stěně, a přesto ji ucítíte: nastavení zdvihacího mechanizmu zepředu, integrovaný omezovač úhlu otevření a plynulé nastavení pozice. To umožňuje plnou volnost pohybu a ideální přístup k uloženým věcem.



Celá řada možností

Systém **AVENTOS HKi** je tak tenký, že se kování vejde do boku korpusu o tloušťce pouhých 16 mm. Pokud jde o design čel, variantám se meze nekladou.

Odkaz na stránku
AVENTOS HKi 12

Short-URL
www.blum.com/i367



REVEGO

Pocket systémy pro nové pojetí místností



Efektivní výroba díky předmontáži a digitálním službám

Díky důmyslné konstrukci kapes lze **REVEGO** předmontovat již v dílně nebo provozovně. To umožňuje praktickou a bezpečnou přepravu ke koncovému zákazníkovi. Je to efektivní a praktické.
Konfigurátor výrobků vám usnadní výběr a poskytne prověřené seznamy dílů, informace k plánování a CAD data.



Rychlá a snadná montáž na místě

Pocket systémy **REVEGO** se vyznačují rychlou montáží a nekomplikovanou instalací. Montáž systému **REVEGO** je stejně snadná jako montáž úzké vysoké skříně. Možnosti seřízení ve třech směrech jsou dobře přístupné a intuitivní.



Velmi snadné použití

Protože je manipulace se systémem **REVEGO** tak snadná, ani si nevšimnete, jak složité naše inovativní kování ve skutečnosti je. Díky technologii pohybu **TIP-ON** je možné otevírat a zavírat i velká nábytková čela lehkým ťuknutím, a to bez úchytky.



Individuální pojetí a rozmanitost kombinací

REVEGO nabízí naprostou volnost při navrhování a přináší nové impulsy v plánování místností. Řady **REVEGO uno** a **REVEGO duo** lze individuálně kombinovat, ale fungují i samostatně. **REVEGO** lze použít k realizaci řešení s vnitřními konstrukcemi nebo průchozích sestav ve všech obytných zónách, ať už se jedná o velké, nebo malé místnosti.

Odkaz na stránku
REVEGO 532

Short-URL
www.blum.com/i364

DESIGN AWARD 2022 · GERMAN DESIGN AWARD WINNER 2022 · reddot winner 2022

Servisní služby společnosti Blum

Váš klíč k vyšší efektivitě

Co je rozhodující pro úspěšnou realizaci vašich projektů? Na jedné straně jsou to naše vysoce kvalitní výrobky a na druhé straně naše odpovídající služby. Přesně na míru vašim potřebám a pro každý krok vašeho procesního řetězce, abyste mohli pracovat efektivněji a šetřit čas.





Osobní služby

Důležitou roli pro nás hraje přímý kontakt s vámi. Díky poradenství, podpoře a školením jste s našimi výrobky a službami velmi dobře obeznámeni. Na všechny zbývající otázky vám rádi odpovíme individuálně a osobně.



Digitální služby

Naše **E-SERVICES** vás podporují online – vždy a všude. Doprovázejí vás při jednom nebo více pracovních krocích nebo v celém procesním řetězci. Abyste mohli pracovat efektivněji a rychleji dosáhli požadovaného výsledku.



Logistické služby

Zajistíme, aby vaše dodávky výrobků dorazily kompletní a včas. V případě potřeby můžeme analyzovat a zlepšit váš proces objednávání nebo skladování a vyvinout balení na míru. Vždy s osobním poradenstvím.



Stroje pro zpracování | montážní přípravky | šablony

Práce s našimi produkty je jednoduchá, efektivní a přesná. Pro každý pracovní krok je k dispozici praktické nářadí – ať už se jedná o vrtací a lisovací stroje, montážní přípravky nebo šablony a montážní pomůcky.



Komunikační služby

Poskytneme vám všechny potřebné materiály – od obrázků, videí a textů až po brožury a datové listy. Kromě toho jsou k dispozici návody k montáži a filmy. A to lokalizované pro váš trh – ve více než 40 jazycích.

Odkaz na stránku	
Servisní služby společnosti Blum	602

Short-URL
www.blum.com/i361

Technologie nastřelování hřebíků

Až o 40 % rychlejší zpracování

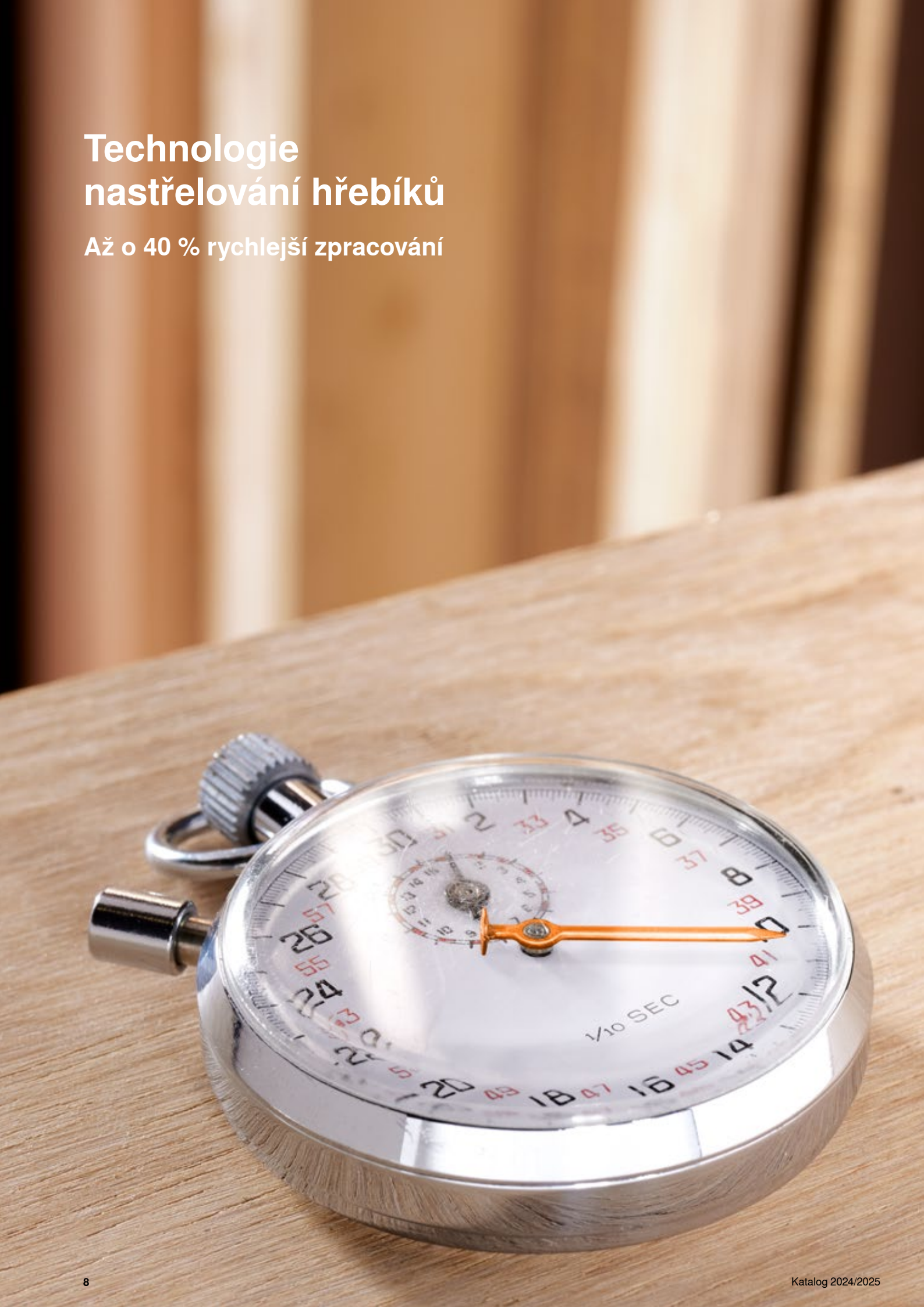



BOXFIX plus – nastřelení hřebíků místo šroubování!
Pokud zpracování probíhá rychle a efektivně, je to velký krok k úspěchu. Ke kování od společnosti Blum proto vždy existuje také vhodný balíček pomůcek pro zpracování. Nabídka podpory je stále širší, například díky našemu novému montážnímu přípravku **BOXFIX plus** s **technologií nastřelování hřebíků** pro box systémy od společnosti Blum.



Efektivita
Hřebíky jsou pomocí hřebíkovačky nastřeleny skrz kov přímo do dřevěné zadní stěny a dna zásuvky. Předvrtání již není nutné a pneumatické upínání nevyžaduje nastavení dorazů. Tím ušetříte až 40 % času.



Kvalita
Nastřelením hřebíků vznikne tvarově stálé spojení bez mezer mezi kováním a dřevěnými díly. Použití systému **BOXFIX plus** v kombinaci s montáží k přišroubování je samozřejmě také možné.

Odkaz na stránku	
Montážní přípravky	654

Short-URL
www.blum.com/i366

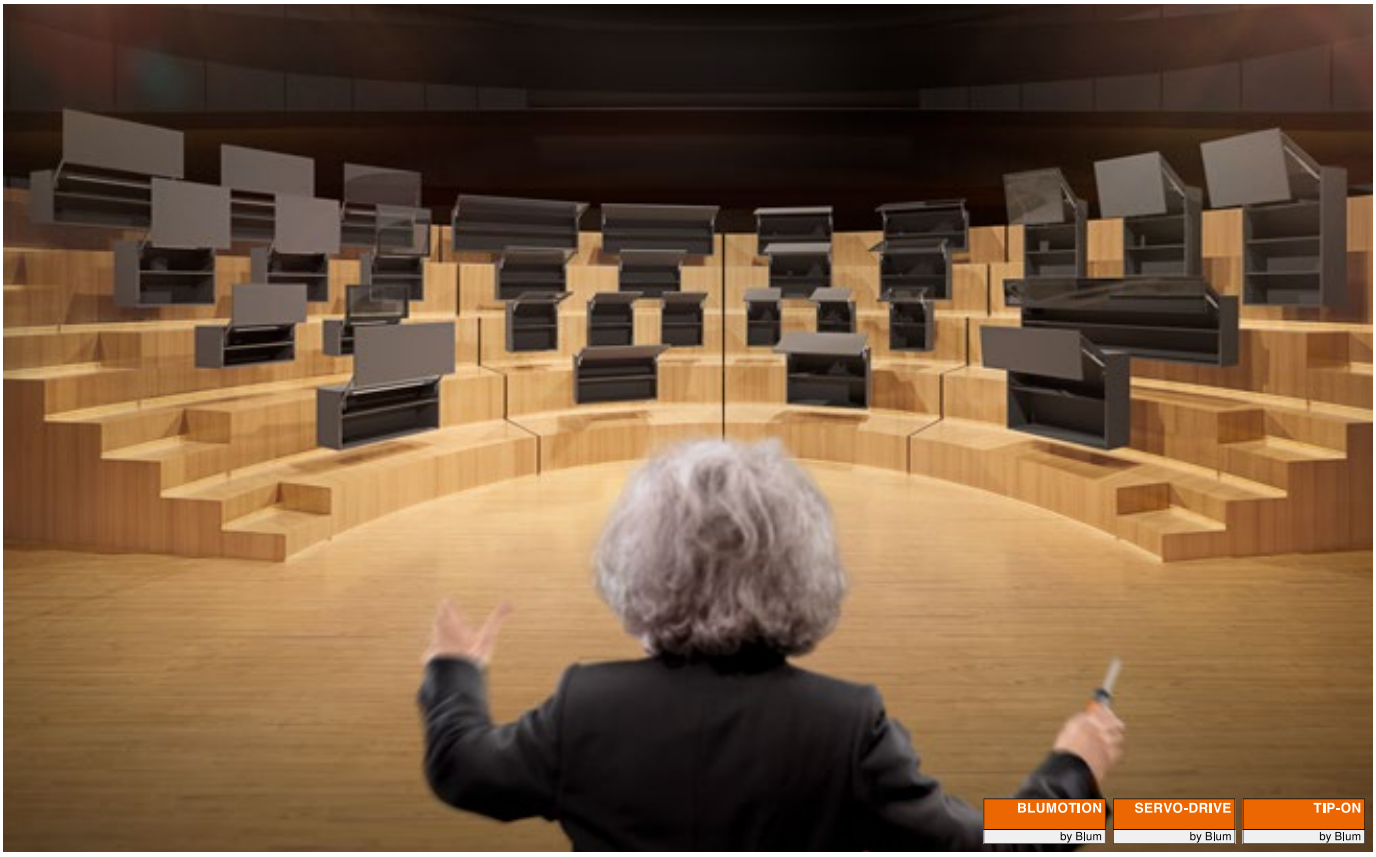

Kování na výklopy **AVENTOS** přináší skvělý komfort pohybu do prostor horní skříňky. Dokonce široké výklopy se dají otvírat bez sebemenší námahy, zastavit v kterékoli požadované pozici a – díky **BLUMOTION** – měkce a tiše zavírat.

- Rychlá, snadná montáž i demontáž technikou **CLIP**
- Komfortní nastavení čel ve 3 směrech
- Plynulé nastavení pozice – čílka se zastaví v jakékoli požadované pozici
- Žádné přečnívající díly
- Ergonomicky optimální pozice úchytky
- **BLUMOTION** – měkké a tiché zavírání díky tlumení
- **SERVO-DRIVE** – elektrický způsob otvírání
- **TIP-ON** – mechanický způsob otvírání

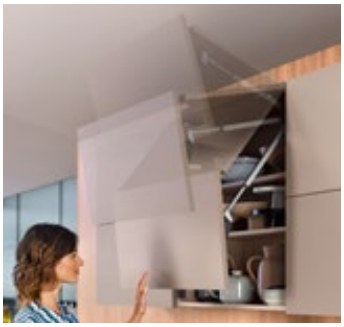

SERVO-DRIVE, elektrický způsob otvírání pro **AVENTOS HF top**, **HS top**, **HL top** a **HK top**.

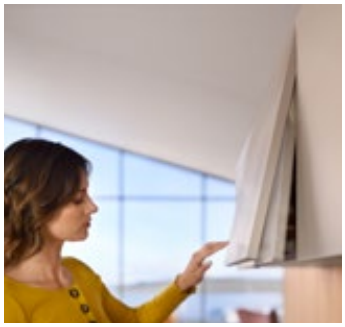

TIP-ON, mechanický způsob otvírání pro **AVENTOS HKi**, **HK top**, **HK-S** a **HK-XS**.



AVENTOS HS top nevyžaduje příčnou stabilizaci ani v případě velké šířky korpusu a zajišťuje spoustu úložného prostoru.



AVENTOS HKi splývá s nábytkem – kování není v zavřeném stavu viditelné ani u skleněných čel.

AVENTOS HKi – integrovaný prostý výklop

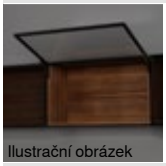
Ilustrační obrázek

AVENTOS HKi – integrovaný prostý výklop	12
Přehled	13
Standard | **TIP-ON**	14
Příslušenství	17

AVENTOS HF top – skládaný výklop


Ilustrační obrázek

AVENTOS HF top – skládaný výklop	20
Přehled	21
Standard | **SERVO-DRIVE**	22
Příslušenství	30

AVENTOS HS top – výkyvný výklop


Ilustrační obrázek

AVENTOS HS top – výkyvný výklop	32
Přehled	33
Standard | **SERVO-DRIVE**	34

AVENTOS HL top – zdvihací výklop

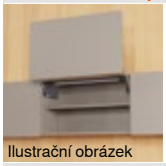
Ilustrační obrázek

AVENTOS HL top – zdvihací výklop	38
Přehled	39
Standard | **SERVO-DRIVE**	40

AVENTOS HK top – prostý výklop

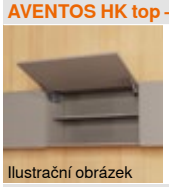
Ilustrační obrázek

AVENTOS HK top – prostý výklop	44
Přehled	45
Standard | **SERVO-DRIVE**	46
TIP-ON	50
Příslušenství	53

AVENTOS HK-S – malý výklop


Ilustrační obrázek

AVENTOS HK-S – malý výklop	54
Přehled	55
Standard | **TIP-ON**	56
Příslušenství	59

AVENTOS HK-XS – malý výklop

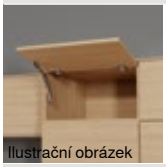
Ilustrační obrázek

AVENTOS HK-XS – malý výklop	60
Přehled	61
Standard | **TIP-ON**	62
Příslušenství	67

Příslušenství


Ilustrační obrázek

Šrouby	68
Středicí vrták	68
Doraz	68
Šroubovák	69
Křížový bit	69

AVENTOS HF top \| HS top \| HL top \| HK top – speciální konstrukce


Ilustrační obrázek

Konstrukce s pokosy a polodrážkami

Short-URL
www.blum.com/mitresrebates

Nic méně než všechno



Díky kompaktní a štíhlé konstrukci lze **AVENTOS HKi** plně integrovat do boku korpusu. Kování na výklopy splývá s nábytkem a otevírá nové možnosti provedení s nejvyšší estetickou kvalitou. Získáte designově čistý nábytek s naprostou volností při navrhování: Nic méně než všechno.

- Výška korpusu KH max. 600 mm
- Šířka korpusu KB až 1800 mm
- Síla boční stěny korpusu SWD od 16 mm
- **BLUMOTION** – měkké a tiché zavírání díky tlumení
- **TIP-ON** – mechanický způsob otvírání
- Všechny viditelné části v provedení černý onyx
- Integrovaná pojistka
- Nastavení čela ve třech směrech
- Možnost plné a částečné integrace
- Nejsou nutné žádné závěsy

Nová provedení nábytku s nejvyšší estetickou kvalitou



V zavřeném stavu není nic vidět, po otevření se objeví ramena v provedení černý onyx.

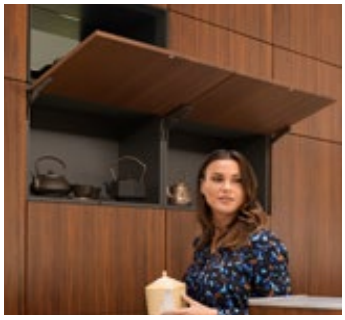

AVENTOS HKi kombinuje ergonomické výhody s designově čistým pojetím.



Pomocí čel nebo dokonce zadních stěn ze skla můžete nábytek nově uspořádat.



V částečně integrovaném provedení krytka zakrývá vyfrézovaný zdvihací mechanizmus.

Široká škála možností zpracování přizpůsobená vašim potřebám



Sada surových MDF desek má již středový výřez pro **AVENTOS HKi**.



Vyvinuli jsme frézovací šablony pro horní frézku.



Pomocí CNC stroje vyfrézujete na povrchu poloviny boků korpusu a poté je sklížíte.



Sada distančních dílů slouží jako ochrana při přepravě a zpracování.

Využití				Webcode	Strana
Standard | TIP-ON					
 Ilustrační obrázek	Dřevěná čela, široké a úzké alurámečky			DQDW6P	14
	**TIP-ON 956.** – krátká verze s magnetem				16
Příslušenství					
 Ilustrační obrázek	Adaptéry	17	Sada oboustranných břitů		18
	Sada surových desek	18	Šrouby		68
	Sada distančních dílů	18	Středicí vrták		68
	Zarovnávací fréza	18	Doraz		68
	Sada frézovacích šablon	18	Šroubovák		69
	Kopírovací fréza	18	Křížový bit		69
Montáž, demontáž a seřízení					
 Ilustrační obrázek	**Montáž, demontáž a seřízení**				
	Short-URL www.blum.com/a101				

Piktogramy

- Artikl pouze na dotázání
- Webcode – do konfigurátoru výrobků zadejte nebo klikněte

1

Dřevěná čela, široké a úzké alurámečky



- Výška korpusu KH max. 600 mm
- Šířka korpusu KB až 1800 mm
- Síla (tloušťka) boční stěny korpusu SWD 16–25 mm
- Nenápadně se začlení do vysoké potravinové skříně i do běžné horní skříňky
- Možnost plné a částečné integrace
- **BLUMOTION** – měkké a tiché zavírání díky tlumení
- **TIP-ON** – mechanický způsob otvírání
- Maximum funkcí v minimálním prostoru
- Komfort pohybu s plynulým nastavením pozice
- Integrovaná pojistka
- Jednoduchá montáž a snadné nastavení
- Jednoduché, plynulé nastavení zdvihačů
- Integrovaný plynulý omezovač úhlu otevření

Webcode – do konfigurátoru výrobků zadejte nebo klikněte **DQDW6P**

Ukazatel výkonnosti LF

Výška korpusu KH (mm) x hmotnost čela FG, vč. dvojnásobné hmotnosti úchytky (kg)

Při využití třetího zdvihače (navýšení ukazatele výkonnosti o až 50 %) doporučujeme zkoušku dorazu/kolize

Upozornění

U širokých korpusů doporučujeme nainstalovat na mezistěnu korpusu dodatečný zdvihací mechanizmus. Důvodem je prohýbání čela v otevřené pozici.

Informace k objednávce

☐ Standard ■ TIP-ON

1 ☐ Sada zdvihačů

Ukazatel výkonnosti LF	Úhel otevření OW[1]	Barva	Č. artiklu
420–1610	107°	ONS	24K2300
930–2800			24K2500
1730–5200			24K2700
2600–7800			24K2800

Složení:
1 2 x Symetrický zdvihací mechanizmus

Upozornění
Max. hmotnost čela: 18 kg se dvěma zdvihacími mechanizmy

[1] Plynule nastavitelné

1 ■ Sada zdvihačů – TIP-ON

Ukazatel výkonnosti LF	Úhel otevření OW[1]	Barva	Č. artiklu
420–1610	107°	ONS	24K2300T
930–2800			24K2500T
1730–5200			24K2700T
2600–7800			24K2800T

Složení:
1 2 x Symetrický zdvihací mechanizmus

Upozornění
Max. hmotnost čela: 18 kg se dvěma zdvihacími mechanizmy

[1] Plynule nastavitelné

3 ☐■ Sada krytek

Barva	Materiál	Č. artiklu
SW | HGR | TGR	Plast	24K8000

Složení:
3a 1 x Krytka vlevo
3b 1 x Krytka vpravo
3c 2 x Vnější krytka, s raženým logem Blum IN-G

Upozornění
Vyžaduje se pouze pro částečně integrovanou montáž zdvihacího mechanizmu!

4 ☐■ Čelní kování

Provedení	Způsob instalace	Barva	Č. artiklu
Dřevěné čelo	EXPANDO	ONS 2 x	24K42E1
Široké a úzké alurámečky	Vruty	ONS 2 x	24K4201A

Složení:
4 1 x Čelní kování

6 ■ TIP-ON 956. – krátká verze s magnetem

Výška korpusu KH (mm)	Barva	Č. artiklu
Do 600	SW | R7036 | CS	956.1004

Složení:
6a 1 x **TIP-ON 956.** – krátká verze s magnetem
6b 1 x Kontaktní destička k našroubování
6c 1 x Kontaktní destička k nalepení
Nevhodné pro povrchy s práškovým lakem, navoskované nebo naolejované
– 1 x Vrut do dřevotřísky Ø 3.5 x 15 mm, č. artiklu 609.1500

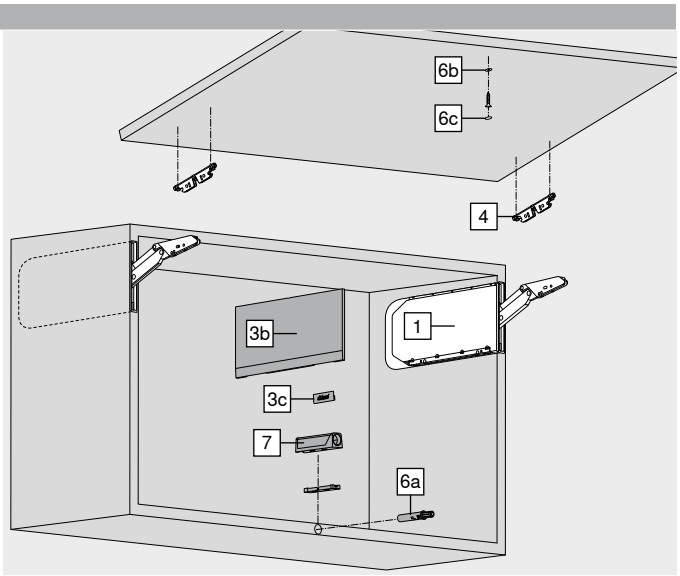

Příslušenství

7 ■ Adaptér

Provedení	Barva	Č. artiklu
Přímý adaptér – krátká verze	SW | R7036 | CS	956.1201
Křížový adaptér – dlouhá verze	R7036	956A1501

Barva		Barva	
CS	Karbonově černá	R7036	RAL 7036 platinově šedá
HGR	Světle šedá	SW	Hedvábně bílá
IN-G	Inmold Inox broušená	TGR	Šedá
ONS	Černý onyx		

Dřevěná čela, široké a úzké alurámečky

Webcode – do konfigurátoru výrobků zadejte nebo klikněte DQDW6P

Plánování

Frézování a poloha – plně integrované

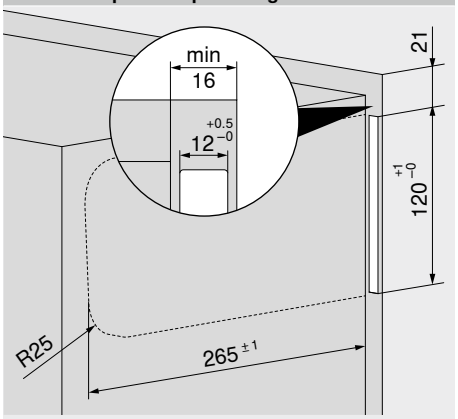

Lze kombinovat pouze se skrytým závěsným kováním
Světlá hloubka korpusu LT min. 271 mm

Frézování a poloha – částečně integrované

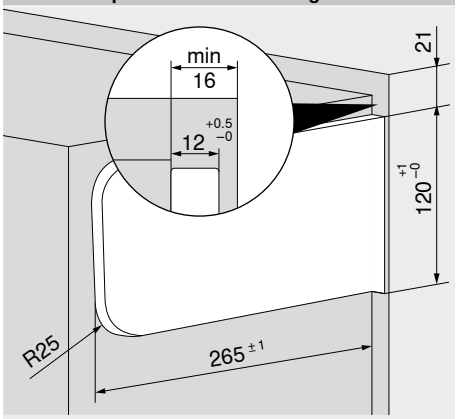

Světlá hloubka korpusu LT min. 271 mm

Potřebný prostor – částečně integrované

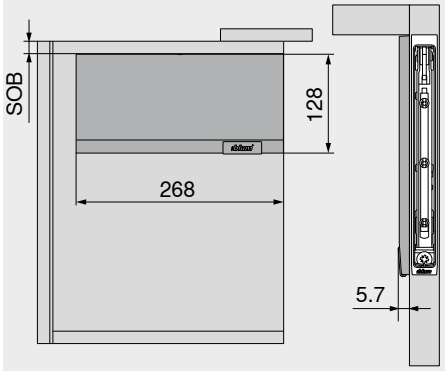

Lze kombinovat pouze se skrytým závěsným kováním
SOB Síla horní desky korpusu

Zpracování čela – dřevěné čelo

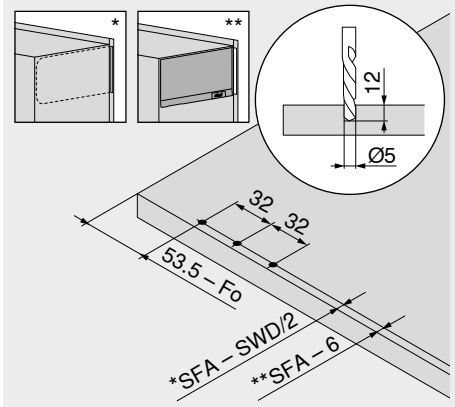

Fo	Mezera nahoře
SFA	Boční přesah čela
SWD	Síla (tloušťka) boční stěny korpusu

Zpracování čela – široké a úzké alurámečky

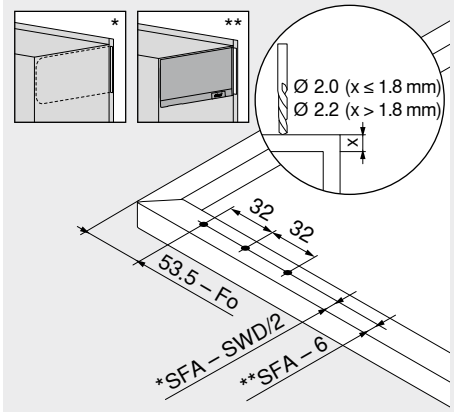

Fo	Mezera nahoře
SFA	Boční přesah čela
SWD	Síla (tloušťka) boční stěny korpusu

Potřebný prostor – věncová lišta | postranice

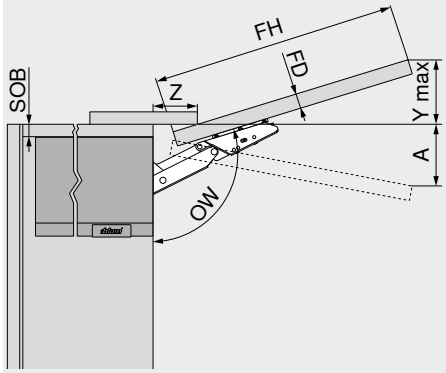

Omezovač úhlu otevření				Potřebný prostor (mm)		
Bez				Při maximálním úhlu otevření Y max. = FH x 0.29 – 32 + FD		
S				A = FH x 0.26 + 28 – FD		
FD (mm)	16	18	19	20	22	26
Z (mm)	70	63	59	57	49	35

FD	Síla čela
FH	Výška čela
OW	Úhel otevření
SOB	Síla horní desky korpusu

Minimální mezera MF

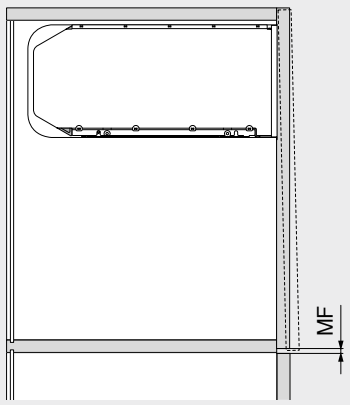

MF	Minimální mezera 2 mm

Odkaz na stránku

Přehled	13
Příslušenství – **AVENTOS HKi**	18
Příslušenství	68
Plánování	15
Servisní služby společnosti Blum	602
Orientační hodnoty hmotnosti čela FG (kg)	716
Další technické informace	708
Montáž, demontáž a seřízení	

Short-URL
www.blum.com/a101

TIP-ON 956. – krátká verze s magnetem



- Pro výklopy až do výšky 600 mm včetně
- K zavrtání nebo v kombinaci s adaptérem
- Vysunutí cca 17 mm
- Materiál: plast

Informace k objednávce

Barva	Pružina TIP-ON	Č. artiklu
SW | R7036 | CS	Standardní pružina	956.1004

Složení:

1 x	**TIP-ON 956.** – krátká verze s magnetem
1 x	Kontaktní destička k našroubování
1 x	Kontaktní destička k nalepení Nevhodné pro povrchy s práškovým lakem, navoskované nebo naolejované
1 x	Vrut do dřevotřísky Ø 3.5 x 15 mm, č. artiklu 609.1500

Barva

CS	Karbonově černá
R7036	RAL 7036 platinově šedá
SW	Hedvábně bílá

Plánování

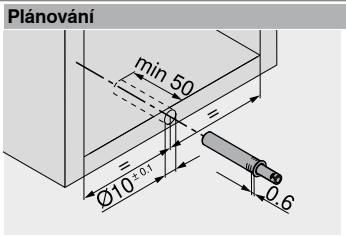

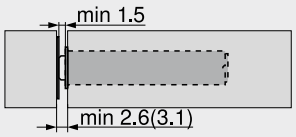

() Kontaktní destička k našroubování

Kontaktní destička k našroubování

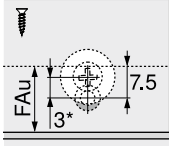

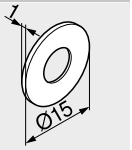

FAu Přesah čela dole
* 3 mm přesazení při montáži

Kontaktní destička k nalepení

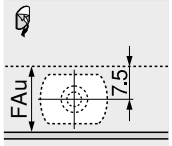

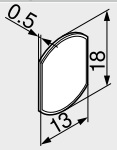

FAu Přesah čela dole

Odkaz na stránku

Přehled 13

Zpracování

Vrtací šablona pro **BLUMOTION** | **TIP-ON** 676
Šablona pro montáž kontaktní destičky do správné pozice 698
MINIPRESS top pro **EASYSTICK** 622
MINIPRESS top 626

Montáž, demontáž a seřízení

Short-URL
www.blum.com/a101

Přímý adaptér – krátká verze – 20/17



- Montáž s vruty Ø 3.5 nebo Ø 4 mm
- Alternativní způsob montáže s eurošrouby
- **TIP-ON** se objednává zvlášť

Informace k objednávce

Barva	Materiál	Č. artiklu
SW | R7036 | CS	Plast	956.1201

Barva	
CS	Karbonově černá
R7036	RAL 7036 platinově šedá
SW	Hedvábně bílá

Plánování

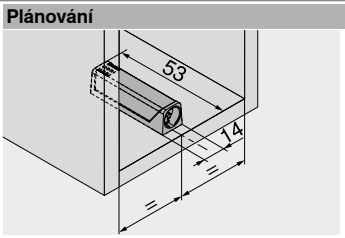

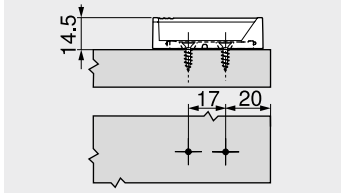

Odstup čela

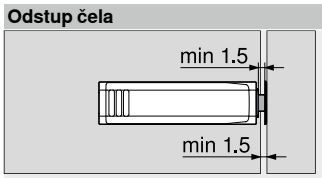

Kontaktní destička

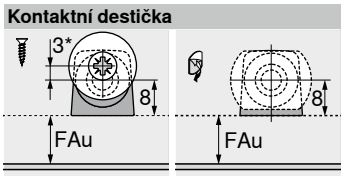

FAu	Přesah čela dole
*	3 mm přesazení při montáži

Křížový adaptér – dlouhá verze – 37/32



- Montáž s vruty Ø 3.5 nebo Ø 4 mm
- Alternativní způsob montáže s eurošrouby
- **TIP-ON** se objednává zvlášť

Informace k objednávce

Barva	Materiál	Č. artiklu
R7036	Plast	956A1501

Plánování

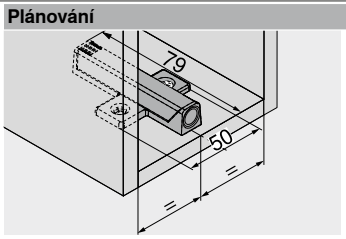

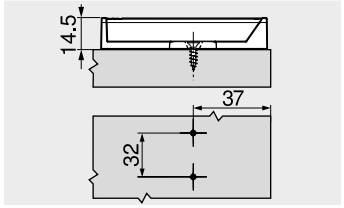

Odstup čela



Kontaktní destička

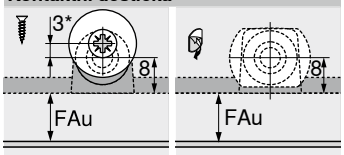

FAu	Přesah čela dole
*	3 mm přesazení při montáži

Odkaz na stránku

Přehled	13

Zpracování	
Úhelníková šablona	674
Vrtací šablona pro montážní podložky	675
Šablona pro montáž kontaktní destičky do správné pozice	698
MINIPRESS top pro **EASYSTICK**	622
MINIPRESS top	626
MINIPRESS P	630

Montáž, demontáž a seřízení

Short-URL

www.blum.com/a101

Sada surových desek



- Plná integrace
- Předfrézované
- Surová MDF deska 600 x 450 x 19 mm
- Odolnost proti vlhkosti
- Včetně distančního dílu

Informace k objednávce

Označení	Č. artiklu
Sada surových desek	24K7100

Složení:

2 x	Surová deska Předfrézované
2 x	Distanční díl

Sada distančních dílů



- Plná integrace
- Jako ochrana při přepravě a zpracování

Informace k objednávce

Označení	Č. artiklu
Sada distančních dílů	M45.1010

Složení:

2 x	Distanční díl

Zarovnávací fréza



- Plná integrace
- Odkrytí vyfrézovaného otvoru po potažení surové desky

Informace k objednávce

Označení	Průměr (mm)	Č. artiklu
Zarovnávací fréza	Ø 4.0	M45.ZF04

Složení:

1 x	Zarovnávací fréza

Sada frézovacích šablon



- Plná a částečná integrace
- Frézovací šablona pro zdvihací mechanizmus
- Frézovací šablona pro vloženou krycí desku
- Základní deska

Informace k objednávce

Označení	Č. artiklu
Sada frézovacích šablon	65.5840

Složení:

1 x	Frézovací šablona pro zdvihací mechanizmus
1 x	Frézovací šablona pro vloženou krycí desku
1 x	Základní deska 5 mm

Kopírovací fréza



- Plná a částečná integrace
- Ideální v kombinaci se sadou frézovacích šablon

Informace k objednávce

Označení	Průměr (mm)	Č. artiklu
Kopírovací fréza	Ø 19.0	M45.ZF19

Složení:

1 x	Kopírovací fréza

Sada oboustranných břitů



- Plná a částečná integrace
- Výměnné oboustranné břity pro kopírovací frézu

Informace k objednávce

Označení	Č. artiklu
Sada oboustranných břitů	M34.ZW50

Složení:

10 x	Oboustranný břit

Kování na výklopy pro velká dvoudílná čela



U **AVENTOS HF top** se dvoudílné čelo při otvírání uprostřed složí. Skládaný výklop je ideální pro vyšší horní skříňky s velkými čely, protože na úchytku snadno dosáhnete v každé pozici.

- Výšky korpusu KH 480–1200 mm
- Šířka korpusu KB až 1800 mm
- Světlá hloubka korpusu LT min. 264 mm
- Integrované nastavení **BLUMOTION**
- **SERVO-DRIVE** – elektrický způsob otvírání
- Plynulé nastavení pozice
- Integrovaný omezovač úhlu otevření
- Pevná pozice zdvihacího mechanizmu a čelního kování
- Symetrické zdvihací mechanizmy a ramena
- Dva způsoby montáže zdvihacího mechanizmu
- Nepatrná ovládací síla

Otvírání a zavírání – lehce a komfortně



Kromě klasických variant jsou možné také nejrůznější barevné a materiálové kombinace a lze realizovat i asymetrická čela.



Je-li zdvihací mechanizmus přesně seřízený podle hmotnosti čela FG, zůstává čelo stát v libovolné poloze.



Elektrický způsob otvírání **SERVO-DRIVE** pro **AVENTOS HF top** umožňuje snadné otevírání a zavírání čela pouhým stisknutím tlačítka.



Rovné krytky jsou pro **AVENTOS HF top** | **HS top** | **HL top** stejné. K dispozici v provedení hedvábně bílá, světle šedá a tmavě kovově šedá.

Výhody, které přesvědčí vás i vaše zákazníky



Žádné přečnívající díly
Snímatelná ramena – výhoda při výrobě nábytku i při montáži kuchyně.



Integrovaný omezovač úhlu otevření
Omezovač úhlu otevření je u systému **AVENTOS HF top** již integrován a dá se seřídit bez použití nářadí.





Varianty montáže
Dva způsoby montáže zdvihacího mechanizmu: buď s předmontovanými eurošrouby, nebo vruty u zdvihačů s integrovanými prvky pro stanovení pozice.

Využití	Webcode	Strana
Standard | SERVO-DRIVE		
 Ilustrační obrázek Dřevěná čílka a široké alurámečky	DQDXLC	22
 Ilustrační obrázek Úzké alurámečky	DQDYAP	26

Příslušenství


Ilustrační obrázek

Sada závěsů	30	Šroubovák	69
Montážní podložky	150	Křížový bit	69
Krytka ramínka	157		
Šrouby	68		
Středicí vrták	68		
Doraz	68		

Montáž, demontáž a seřízení


Ilustrační obrázek

Montáž, demontáž a seřízení

Short-URL
www.blum.com/a111

Směrnice o strojích 711

Podrobné informace o směrnici o strojích

Short-URL
www.blum.com/s025

Piktogramy

Artikl pouze na dotázání

Webcode – do konfigurátoru výrobků zadejte nebo klikněte

Dřevěná čílka a široké alurámečky



- Výšky korpusu KH 480–1200 mm
- Šířka korpusu KB až 1800 mm
- Světlá hloubka korpusu LT min. 264 mm
- Integrované nastavení **BLUMOTION**
- **SERVO-DRIVE** – elektrický způsob otvírání
- Plynulé nastavení pozice
- Integrovaný omezovač úhlu otevření
- Pevná pozice zdvihacího mechanizmu a čelního kování
- Montáž bez nářadí
- Dva způsoby montáže zdvihacího mechanizmu
- Nastavení obou čel ve třech směrech
- Středový závěs, včetně ochrany prstů

Webcode – do konfigurátoru výrobků zadejte nebo klikněte **DQDXLC**

Ukazatel výkonnosti LF
Čelo – symetrické
Výška korpusu KH (mm) x hmotnost čela FG dole a nahoře, včetně úchytky (kg)
Čelo – asymetrický
Teoretická výška korpusu TKH (mm) x hmotnost čela FG dole a nahoře, včetně úchytky (kg)
Teoretická výška korpusu TKH
Výška čela nahoře FHo (mm) x 2 + mezery
U asymetrických čel musí být vyšší čelo nahoře!
V oblasti překrytí hodnot doporučujeme silnější zdvihací mechanizmus!
V hraničních oblastech jednotlivých zdvihacích mechanizmů doporučujeme zkoušku dorazu!

Informace k objednávce

☐ Standard ■ **SERVO-DRIVE**

1 ☐■ Sada zdvihačů

Montáž s předmontovanými eurošrouby



Ukazatel výkonnosti LF	Úhel otevření OW[2]	Č. artiklu
2700–13500 [1]	81°–116°	22F2510
10000–19300		22F2810

Složení:

1	2 x	Symetrický zdvihací mechanizmus Včetně předmontovaných eurošroubů

Upozornění

Ukazatel výkonnosti LF může být při použití třetího zdvihacího mechanizmu navýšen o 50 %.

[1] 1 ks LF 1350–3000
Šířka korpusu KB až 600 mm

[2] Vícestupňové seřízení

1 ☐■ Sada zdvihačů

Montáž s vruty do dřevotřísky s funkcí pro stanovení správné pozice



Ukazatel výkonnosti LF	Úhel otevření OW[2]	Č. artiklu
2700–13500 [1]	81°–116°	22F2500
10000–19300		22F2800

Složení:

1	2 x	Symetrický zdvihací mechanizmus Včetně funkce pro stanovení správné pozice
–	8 x	Vrut Ø 4 x 35 mm

Upozornění

Ukazatel výkonnosti LF může být při použití třetího zdvihacího mechanizmu navýšen o 50 %.

[1] 1 ks LF 1350–3000
Šířka korpusu KB až 600 mm

[2] Vícestupňové seřízení

2 ☐■ Sada teleskopů



Výška korpusu KH (mm)[1]	Č. artiklu
480–610	22F3200
600–910	22F3500
840–1200	22F3900

Složení:

2	2 x	Symetrický teleskop

[1] U asymetrických čel teoretická výška korpusu TKH

3 ☐ Sada krytek



Barva	Materiál	Č. artiklu
SW | HGR | TGR	Plast	22.8000

Složení:

3a	1 x	Krytka vlevo
3b	1 x	Krytka vpravo
3c	2 x	Vnější krytka, s raženým logem Blum IN-G

3 ■ Sada krytek pro SERVO-DRIVE



Barva	Materiál	Č. artiklu
SW | HGR | TGR	Plast	23.8000

Složení:

3a	1 x	Krytka **SERVO-DRIVE** vlevo
3b	1 x	Krytka vpravo
3c	2 x	Vnější krytka, s raženým logem Blum IN-G
3d	2 x	Vypínač **SERVO-DRIVE**
3e	6 x	Distanční doraz Blum Ø 5 mm

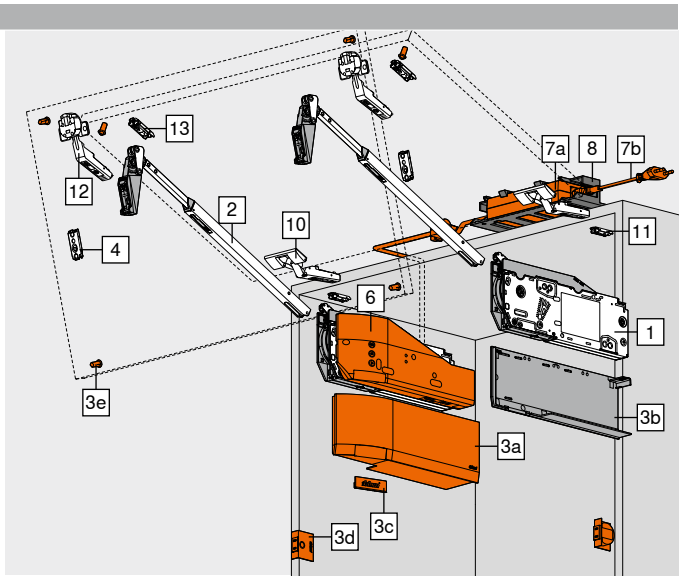

4 ☐■ Montážní podložka pro teleskop

Doporučení



Způsob instalace	Zvýšení (mm)	Č. artiklu
Vruty [1]		175H3100
EXPANDO	0	177H3100E
Zalisování		177H3100

Všechny přímé montážní podložky z oceli možné se zvýšením 0 mm

[1] Pro dřevěná čílka použijte 2 vruty do dřevotřísky (609.1x00) na každou stranu
Pro široké alurámečky používejte 2 šrouby do plechu se zápustnou hlavou (660.0950) na každou stranu

6 ■ Sada SERVO-DRIVE



Barva	Materiál	Č. artiklu
TGR	Plast	23.A000

Složení:

6a	1 x	Pohonná servo jednotka
6b	1 x	Rozvodný kabel **SERVO-DRIVE**, 1500 mm
6c	1 x	Svorka
6d	2 x	Ochranná koncová krytka na kabel

Od 3 zdvihacích mechanizmů doporučujeme 2 synchronizované pohonné servo jednotky

8 ■ Držák napájecího zdroje – montáž na stěnu[1]



Barva	Materiál	Č. artiklu
WGR	Plast	Z10NG120

Složení:

8	1 x	Držák napájecího zdroje – montáž na stěnu

[1] Pro napájecí zdroj **SERVO-DRIVE**

Barva		Barva	
HGR	Světle šedá	TGR	Šedá
IN-G	Inmold Inox broušená	WGR	Bílošedá
SW	Hedvábně bílá	WS	Bílá
SZ	Černá		

Dřevěná čílka a široké alurámečky

Webcode – do konfigurátoru výrobků zadejte nebo klikněte: DQDXLC

Informace k objednávce

7 **Napájecí zdroj a kabel napájecího zdroje SERVO-DRIVE**[4]

Barva: SZ

Síťová zástrčka	Trh[1]	Jazyková skupina[2]	Jazyk[3]	Č. artiklu
E	Evropa	A	DE | EN | FR | IT | NL	Z10NE04EA
		B	DA | EN | FI | NO | SV	Z10NE04EB
		C	EL | EN | HR | SL | SR | TR	Z10NE04EC
		D	EN | ES | FR | IT | PT	Z10NE04ED
		E	CS | HU | PL | SK	Z10NE04EE
		F	BG | ET | LT | LV | RO | RU | UK	Z10NE04EF
		I	EN	Z10NE04EI
B	GB	A	DE | EN | FR | IT | NL	Z10NE04BA
		I	EN	Z10NE04BI
H	IN			Z10NE04HI
I	IL	A	DE | EN | FR | IT | NL	Z10NE04IA
K	AU	I	EN	Z10NE04KI
N	CN	H	EN | ZH | KO	Z10NE04NH
R	KR			Z10NE04RH
S	BR	K	EN | ES | PT	Z10NE04SK
T	TW	H	EN | ZH | KO	Z10NE04TH
U	US | CA	G	EN | ES | FR	Z10NE04UG
	JP	J	JA	Z10NE04UJ
Z	ZA	I	EN	Z10NE04ZI

Složení:

7a 1 x Napájecí zdroj **SERVO-DRIVE**
Centrální propojovací kabel – délka 2 m
Včetně návodu k obsluze, montážního návodu

7b 1 x Kabel napájecího zdroje
Délka 1.5–1.8 m včetně zástrčky

[1] Tržní názvy podle ISO 3166
[2] Jazyková skupina – návod k obsluze
[3] Označení jazyků ve smyslu ISO 639
[4] Nutné pro dvě a víc pohonných servo jednotek

Alternativně vůči 7 | 8

– **Napájecí zdroj SERVO-DRIVE**[5]

Barva: SZ

Síťový adaptér[1]	Trh[2]	Jazyková skupina[3]	Jazyk[4]	Č. artiklu
E	Evropa	A	DE | EN | FR | IT | NL	Z10NA40EA
		B	DA | EN | FI | NO | SV	Z10NA40EB
		C	EL | EN | HR | SL | SR | TR	Z10NA40EC
		D	EN | ES | FR | IT | PT	Z10NA40ED
		E	CS | HU | PL | SK	Z10NA40EE
		F	BG | ET | LT | LV | RO | RU | UK	Z10NA40EF
B	GB	A	DE | EN | FR | IT | NL	Z10NA40BA
K	AU	I	EN	Z10NA40KI
N	CN	H	EN | ZH | KO	Z10NA40NH
U	US | CA | JP	G	EN | ES | FR	Z10NA40UG

Složení:

– 1 x Napájecí zdroj **SERVO-DRIVE**
Včetně kabelu, 1120 mm (s rozvodným kabelem **SERVO-DRIVE** možné prodloužit na max. 2000 mm)
Včetně návodu k obsluze, montážního návodu

[1] Detailní soupis trhů viz. kapitola Informace
[2] Tržní názvy podle ISO 3166
[3] Jazyková skupina – návod k obsluze
[4] Označení jazyků ve smyslu ISO 639
[5] Vhodný pouze pro jednu pohonnou servo jednotku
Další kombinace na objednávku

10 **Závěs CLIP top 120°**

Miska	Pružina	Č. artiklu
INSERTA	Bez pružiny	70T5590BTL
Vruty[1]		70T5550.TL

Přesah misky TO (mm) – fixní rozměr: 11
3 závěsy od šířky korpusu KB 1200 mm a od 12 kg hmotnosti čela FG
4 závěsy u šířky korpusu KB 1800 mm a od 20 kg hmotnosti čela FG
[1] Pro dřevěná čílka používejte vruty do dřevotřísky (609.1x00)
Pro široké alurámečky používejte šrouby do plechu se zápustnou hlavou (660.0950)

Alternativně vůči 10 – pro větší přesah čela FA

10 **CLIP top 120°, speciální závěs**

Miska	Pružina	Č. artiklu
INSERTA	Bez pružiny	72T5590BTL
Vruty[1]		72T5550.TL

Přesah misky TO (mm) – fixní rozměr: 13
3 závěsy od šířky korpusu KB 1200 mm a od 12 kg hmotnosti čela FG
4 závěsy u šířky korpusu KB 1800 mm a od 20 kg hmotnosti čela FG
[1] Pro dřevěná čílka používejte vruty do dřevotřísky (609.1x00)
Pro široké alurámečky používejte šrouby do plechu se zápustnou hlavou (660.0950)

11 **Montážní podložka**

Doporučení – závěs CLIP top 120°

Způsob instalace	Zvýšení (mm)	Č. artiklu
Vruty[1]		175H3100
EXPANDO	0	177H3100E
Zalisování		177H3100

Standardní montážní podložky, zvýšení závisí na přesahu čela nahoře FAo
[1] Pro dřevěná čílka používejte vruty do dřevotřísky (609.1x00)
Pro široké alurámečky používejte šrouby do plechu se zápustnou hlavou (660.0950)

12 **Středový závěs CLIP top**

Miska	Pružina	Č. artiklu
EXPANDO	Bez pružiny	78Z553ET
Vruty[1]		78Z5500T

3 závěsy od šířky korpusu KB 1200 mm a od 12 kg hmotnosti čela FG
4 závěsy u šířky korpusu KB 1800 mm a od 20 kg hmotnosti čela FG
[1] Pro dřevěná čílka používejte vruty do dřevotřísky (609.1x00)
Pro široké alurámečky používejte šrouby do plechu se zápustnou hlavou (660.0950)

13 **Montážní podložka**

Doporučení – středový závěs CLIP top

Způsob instalace	Zvýšení (mm)	Č. artiklu
Vruty[1]		175H3100
EXPANDO	0	177H3100E
Zalisování		177H3100

Standardní montážní podložky se zvýšením 0 mm
Pro široké alurámečky o šířce rámečků pod 57 mm používejte jen křížové podložky
[1] Pro dřevěná čílka používejte vruty do dřevotřísky (609.1x00)
Pro široké alurámečky používejte šrouby do plechu se zápustnou hlavou (660.0950)

Příslušenství

– **Sada rozvodný kabel SERVO-DRIVE**[2]

Barva	Délka (m)[1]	Č. artiklu
SZ	8	Z10K800AE

Složení:

6b 1 x Rozvodný kabel **SERVO-DRIVE**
6d 5 x Ochranná koncová krytka na kabel
[1] Ke zkrácení
[2] Použitelný jako rozvodný kabel, kabel nosníku i komunikační kabel

– **Sada svorka**

Barva	Materiál	Č. artiklu
SZ	Plast	Z10V100E.01

Složení:

6c 1 x Svorka
6d 2 x Ochranná koncová krytka na kabel

– **Držák kabelu**[1]

Barva	Materiál	Č. artiklu
WS	Plast	Z10K0009

Složení:

– 1 x Držák kabelu
[1] Např. pro upevnění rozvodného kabelu **SERVO-DRIVE**

Odkaz na stránku

Přehled	21	Plánování – vypínač **SERVO-DRIVE**	31	**Montáž, demontáž a seřízení**	
Příslušenství – sada závěsů	30	**SERVO-DRIVE uno** – seznam jednotlivých trhů	732		
Montážní podložky	150	Servisní služby společnosti Blum	602		
Příslušenství	68	Orientační hodnoty hmotnosti čela FG (kg)	716	Short-URL	
Plánování – symetrické	24	Směrnice o strojích	711	www.blum.com/a111	
Plánování – asymetrický	25	Další technické informace	708		
Plánování – distanční doraz Blum	31				

Dřevěná čílka a široké alurámečky

Webcode – do konfigurátoru výrobků zadejte nebo klikněte DQDXLC

Plánování

Symetrické | asymetrický

Pozice pro vyvrtání otvorů – eurošrouby

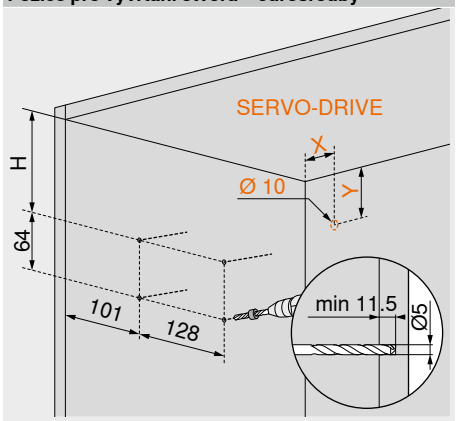

Výška korpusu KH (mm)	H (mm)	X (mm)	Y (mm)
480–519	93.5	38.5	102
520–1200	116	38.5	124

Pozice pro vyvrtání otvorů – vruty do dřevotřísky

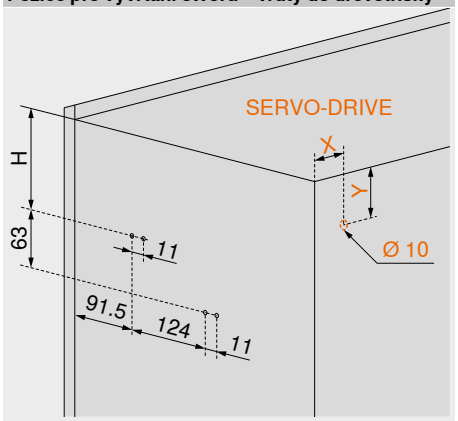

Výška korpusu KH (mm)	H (mm)	X (mm)	Y (mm)
480–519	93	38.5	102
520–1200	115.5	38.5	124

4 x Vrut do dřevotřísky Ø 4 x 35 mm

Funkce pro stanovení správné pozice – vruty do dřevotřísky

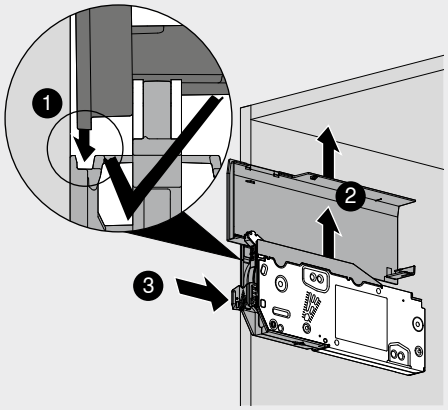

Výška korpusu KH (mm)
520–1200

Potřebný prostor

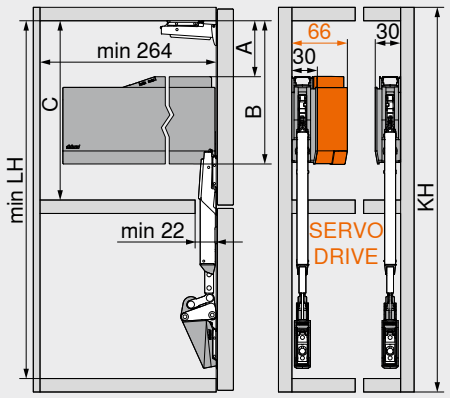

Sada teleskopů	LH min. (mm)
22F3200	443
22F3500	512
22F3900	632

KH (mm)	A (mm)	B (mm)	C min. (mm)
480–519	66.5	171.5	172
520–1200	89.0	194.0	195

KH	Výška korpusu
LH	Světlá výška korpusu

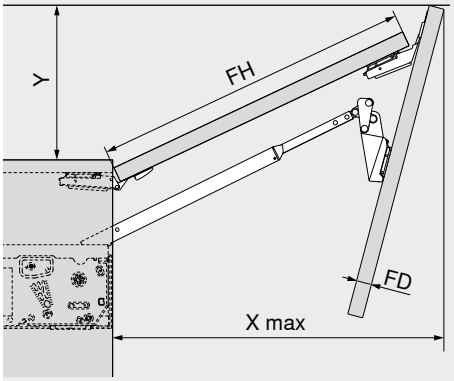

X max. = FH x 0.9 + FD x 1.5 + 35

Omezovač úhlu otevření	Y (mm)
116°	FH x 0.44 + 38
107°	FH x 0.29 + 35
97°	FH x 0.12 + 31
88°	28
81°	0

FH	Výška čela
FD	Síla čela

Zpracování čela

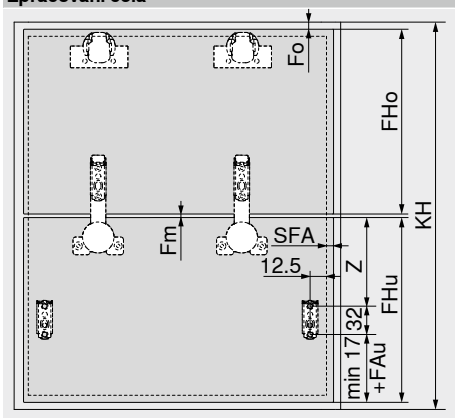

Výška korpusu KH (mm)	Z (mm)
480–519	170
520–1200	189

Fo	Mezera nahoře
Fm	Mezera uprostřed
FAu	Přesah čela dole
SFA	Boční přesah čela
FHo	Výška čela nahoře
FHu	Výška čela dole

Čelo – symetrické

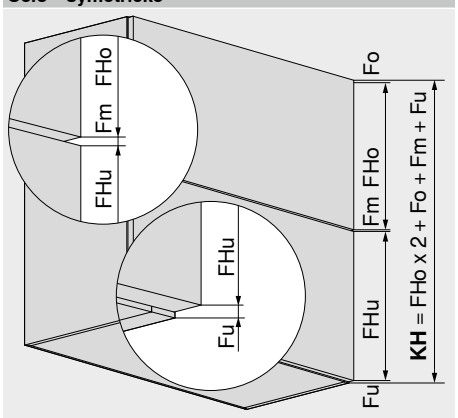

Fo	Mezera nahoře
Fm	Mezera uprostřed
Fu	Mezera dole
FHo	Výška čela nahoře
FHu	Výška čela dole
KH	Výška korpusu

Čelo – asymetrický

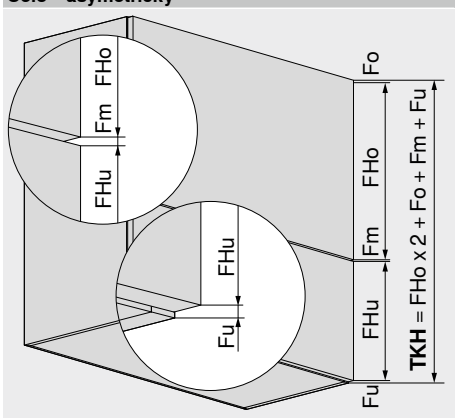

Fo	Mezera nahoře
Fm	Mezera uprostřed
Fu	Mezera dole
FHo	Výška čela nahoře
FHu	Výška čela dole
TKH	Teoretická výška korpusu

Dřevěná čílka a široké alurámečky

Webcode – do konfigurátoru výrobků zadejte nebo klikněte: DQDXLC

Plánování

Symetrické | asymetrický

Závěs CLIP top 120°

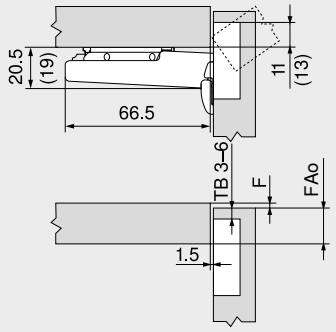

TB	Odstup misky
F	Mezera
FAo	Přesah čela nahoře
()	**CLIP top** 120°, speciální závěs

Středový závěs CLIP top

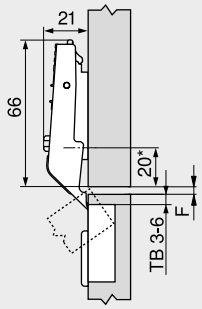

TB	Odstup misky
F	Mezera
	Min. 1.5 mm
*	37 mm u křížových montáž. podložek (37/32)

Odstup misky TB

MD	Přesah čela FA (mm)												
	5	6	7	8	9	10	11	12	13	14	15	16	17
0										3	4	5	6
3							3	4	5	6			
6				3	4	5	6						
9	3	4	5	6									

MD Zvýšení montážních podložek (mm)

V případě speciálního závěsu **CLIP top** 120° je přesah čela FA vždy o 2 mm větší

Odstup misky TB

MD	Horizontální mezera F (mm) mezi čílky			
	3	4	5	6
0	6	5	4	3
3				
6				
9				

MD Zvýšení montážních podložek (mm)

Montáž našroubováním

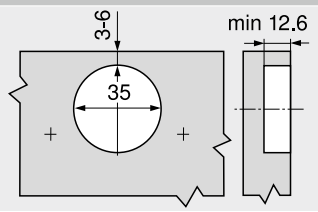

Montáž INSERTA | EXPANDO

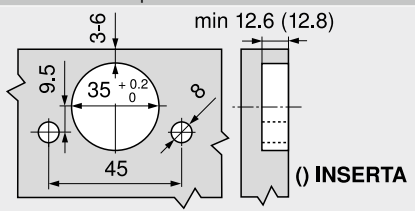

Rozměry misky

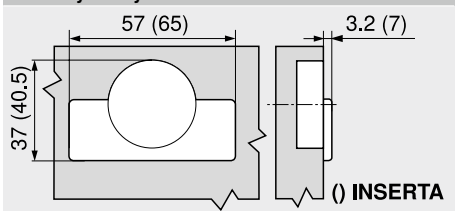

Odkaz na stránku

Přehled	21
Informace k objednávce – dřevěná čílka a široké alurámečky	22
Plánování – distanční doraz Blum	31
Plánování – vypínač **SERVO-DRIVE**	31
Směrnice o strojích	711

Montáž, demontáž a seřízení

Short-URL
www.blum.com/a111

Úzké alurámečky



- Výšky korpusu KH 480–1200 mm
- Šířka korpusu KB až 1800 mm
- Světlá hloubka korpusu LT min. 264 mm
- Integrované nastavení **BLUMOTION**
- **SERVO-DRIVE** – elektrický způsob otvírání
- Plynulé nastavení pozice
- Integrovaný omezovač úhlu otevření
- Pevná pozice zdvihacího mechanizmu a čelního kování
- Montáž bez nářadí
- Dva způsoby montáže zdvihacího mechanizmu
- Nastavení obou čel ve třech směrech
- Středový závěs, včetně ochrany prstů

Webcode – do konfigurátoru výrobků zadejte nebo klikněte **DQDYAP**

Ukazatel výkonnosti LF

Čelo – symetrické

Výška korpusu KH (mm) x hmotnost čela FG dole a nahoře, včetně úchytky (kg)

Čelo – asymetrický

Teoretická výška korpusu TKH (mm) x hmotnost čela FG dole a nahoře, včetně úchytky (kg)

Teoretická výška korpusu TKH

Výška čela nahoře FHo (mm) x 2 + mezery

U asymetrických čel musí být vyšší čelo nahoře!

V oblasti překrytí hodnot doporučujeme silnější zdvihací mechanizmus!

V hraničních oblastech jednotlivých zdvihacích mechanizmů doporučujeme zkoušku dorazu!

Informace k objednávce

☐ Standard ■ **SERVO-DRIVE**

1 ☐ ■ Sada zdvihačů

Montáž s předmontovanými eurošrouby



Ukazatel výkonnosti LF	Úhel otevření OW[2]	Č. artiklu
2700–13500 [1]	81°–116°	22F2510
10000–19300		22F2810

Složení:

1	2 x	Symetrický zdvihací mechanizmus Včetně předmontovaných eurošroubů

Upozornění

Ukazatel výkonnosti LF může být při použití třetího zdvihacího mechanizmu navýšen o 50 %.

[1] 1 ks LF 1350–3000
Šířka korpusu KB až 600 mm

[2] Vícestupňové seřízení

1 ☐ ■ Sada zdvihačů

Montáž s vruty do dřevotřísky s funkcí pro stanovení správné pozice



Ukazatel výkonnosti LF	Úhel otevření OW[2]	Č. artiklu
2700–13500 [1]	81°–116°	22F2500
10000–19300		22F2800

Složení:

1	2 x	Symetrický zdvihací mechanizmus Včetně funkce pro stanovení správné pozice
–	8 x	Vrut Ø 4 x 35 mm

Upozornění

Ukazatel výkonnosti LF může být při použití třetího zdvihacího mechanizmu navýšen o 50 %.

[1] 1 ks LF 1350–3000
Šířka korpusu KB až 600 mm

[2] Vícestupňové seřízení

2 ☐ ■ Sada teleskopů



Výška korpusu KH (mm)[1]	Č. artiklu
480–610	22F3200
600–910	22F3500
840–1200	22F3900

Složení:

2	2 x	Symetrický teleskop

[1] U asymetrických čel teoretická výška korpusu TKH

3 ☐ Sada krytek



Barva	Materiál	Č. artiklu
SW | HGR | TGR	Plast	22.8000

Složení:

3a	1 x	Krytka vlevo
3b	1 x	Krytka vpravo
3c	2 x	Vnější krytka, s raženým logem Blum IN-G

3 ■ Sada krytek pro SERVO-DRIVE



Barva	Materiál	Č. artiklu
SW | HGR | TGR	Plast	23.8000

Složení:

3a	1 x	Krytka **SERVO-DRIVE** vlevo
3b	1 x	Krytka vpravo
3c	2 x	Vnější krytka, s raženým logem Blum IN-G
3d	2 x	Vypínač **SERVO-DRIVE**
3e	6 x	Distanční doraz Blum Ø 5 mm

4 ☐ ■ Adaptér CLIP pro teleskop



Provedení	Zvýšení (mm)	Č. artiklu
Vlevo | vpravo	0	175H5B00

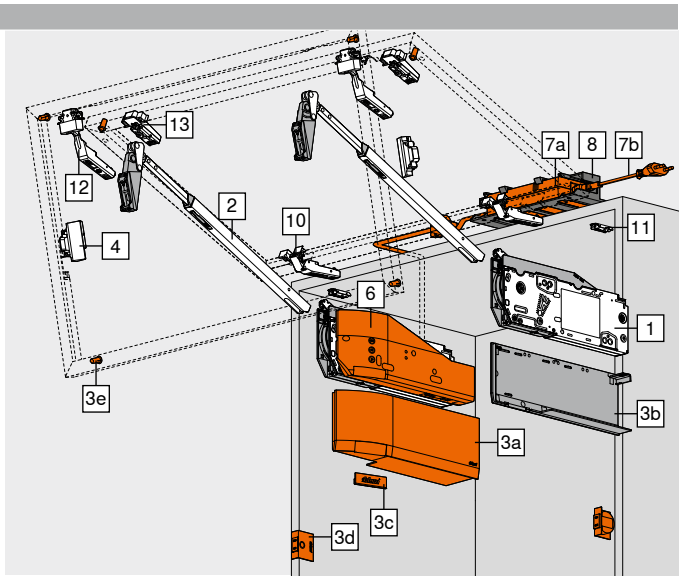

6 ■ Sada SERVO-DRIVE



Barva	Materiál	Č. artiklu
TGR	Plast	23.A000

Složení:

6a	1 x	Pohonná servo jednotka
6b	1 x	Rozvodný kabel **SERVO-DRIVE**, 1500 mm
6c	1 x	Svorka
6d	2 x	Ochranná koncová krytka na kabel

Od 3 zdvihacích mechanizmů doporučujeme 2 synchronizované pohonné servo jednotky

8 ■ Držák napájecího zdroje – montáž na stěnu[1]



Barva	Materiál	Č. artiklu
WGR	Plast	Z10NG120

Složení:

8	1 x	Držák napájecího zdroje – montáž na stěnu

[1] Pro napájecí zdroj **SERVO-DRIVE**

Barva		Barva	
HGR	Světle šedá	TGR	Šedá
IN-G	Inmold Inox broušená	WGR	Bílošedá
SW	Hedvábně bílá	WS	Bílá
SZ	Černá		

Úzké alurámečky

Webcode – do konfigurátoru výrobků zadejte nebo klikněte: DQDYAP

Informace k objednávce

7 ■ **Napájecí zdroj a kabel napájecího zdroje SERVO-DRIVE[4]**



Barva				SZ
Síťová zástrčka	Trh[1]	Jazyková skupina[2]	Jazyk[3]	Č. artiklu
E	Evropa	A	DE | EN | FR | IT | NL	Z10NE04EA
		B	DA | EN | FI | NO | SV	Z10NE04EB
		C	EL | EN | HR | SL | SR | TR	Z10NE04EC
		D	EN | ES | FR | IT | PT	Z10NE04ED
		E	CS | HU | PL | SK	Z10NE04EE
		F	BG | ET | LT | LV | RO | RU | UK	Z10NE04EF
		I	EN	Z10NE04EI
B	GB	A	DE | EN | FR | IT | NL	Z10NE04BA
		I	EN	Z10NE04BI
H	IN			Z10NE04HI
I	IL	A	DE | EN | FR | IT | NL	Z10NE04IA
K	AU	I	EN	Z10NE04KI
N	CN	H	EN | ZH | KO	Z10NE04NH
R	KR			Z10NE04RH
S	BR	K	EN | ES | PT	Z10NE04SK
T	TW	H	EN | ZH | KO	Z10NE04TH
U	US | CA	G	EN | ES | FR	Z10NE04UG
	JP	J	JA	Z10NE04UJ
Z	ZA	I	EN	Z10NE04ZI

Složení:

7a 1 x Napájecí zdroj **SERVO-DRIVE**
Centrální propojovací kabel – délka 2 m
Včetně návodu k obsluze, montážního návodu

7b 1 x Kabel napájecího zdroje
Délka 1.5–1.8 m včetně zástrčky

[1] Tržní názvy podle ISO 3166
[2] Jazyková skupina – návod k obsluze
[3] Označení jazyků ve smyslu ISO 639
[4] Nutné pro dvě a víc pohonných servo jednotek

Alternativně vůči 7 | 8

– ■ **Napájecí zdroj SERVO-DRIVE[5]**



Barva				SZ
Síťový adaptér[1]	Trh[2]	Jazyková skupina[3]	Jazyk[4]	Č. artiklu
E	Evropa	A	DE | EN | FR | IT | NL	☎ Z10NA40EA
		B	DA | EN | FI | NO | SV	☎ Z10NA40EB
		C	EL | EN | HR | SL | SR | TR	☎ Z10NA40EC
		D	EN | ES | FR | IT | PT	☎ Z10NA40ED
		E	CS | HU | PL | SK	☎ Z10NA40EE
		F	BG | ET | LT | LV | RO | RU | UK	☎ Z10NA40EF
B	GB	A	DE | EN | FR | IT | NL	☎ Z10NA40BA
K	AU	I	EN	☎ Z10NA40KI
N	CN	H	EN | ZH | KO	☎ Z10NA40NH
U	US | CA | JP	G	EN | ES | FR	☎ Z10NA40UG

Složení:

– 1 x Napájecí zdroj **SERVO-DRIVE**
Včetně kabelu, 1120 mm (s rozvodným kabelem **SERVO-DRIVE** možné prodloužit na max. 2000 mm)
Včetně návodu k obsluze, montážního návodu

[1] Detailní soupis trhů viz. kapitola Informace
[2] Tržní názvy podle ISO 3166
[3] Jazyková skupina – návod k obsluze
[4] Označení jazyků ve smyslu ISO 639
[5] Vhodný pouze pro jednu pohonnou servo jednotku
Další kombinace na objednávku

10 ■ **Závěs CLIP top, 120°, pro dvířka s alurámečky**



Miska	Pružina	Č. artiklu
Vruty	Bez pružiny	72T550A.TL

3 závěsy od šířky korpusu KB 1200 mm a od 12 kg hmotnosti čela FG
4 závěsy u šířky korpusu KB 1800 mm a od 20 kg hmotnosti čela FG
Připevňovací šrouby jsou přiloženy

11 ■ **Montážní podložka**

Doporučení – závěs CLIP top 120°



Způsob instalace		Zvýšení (mm)	Č. artiklu
Vruty	[1]		175H3100
EXPANDO		0	177H3100E
Zalisování			177H3100

Standardní montážní podložky, zvýšení závisí na mezeře F nahoře
[1] Pro úzké alurámečky použijte 2 šrouby do plechu se zápustnou hlavou (660.0950) na každou stranu

12 ■ **Středový závěs CLIP top pro dvířka s alurámečky**



Miska	Pružina	Č. artiklu
Vruty [1]	Bez pružiny	78Z550AT

3 závěsy od šířky korpusu KB 1200 mm a od 12 kg hmotnosti čela FG
4 závěsy u šířky korpusu KB 1800 mm a od 20 kg hmotnosti čela FG
[1] Pro úzké alurámečky použijte 2 šrouby do plechu se zápustnou hlavou (660.0950) na každou stranu

13 ■ **Adaptér CLIP pro středový závěs**



Provedení	Zvýšení (mm)	Č. artiklu
Symetrické	0	175H5A00

Včetně upevňovací vruty

Příslušenství

– ■ **Sada rozvodný kabel SERVO-DRIVE[2]**



Barva	Délka (m)[1]	Č. artiklu
SZ	8	Z10K800AE

Složení:

6b 1 x Rozvodný kabel **SERVO-DRIVE**
6d 5 x Ochranná koncová krytka na kabel

[1] Ke zkrácení
[2] Použitelný jako rozvodný kabel, kabel nosníku i komunikační kabel

– ■ **Sada svorka**



Barva	Materiál	Č. artiklu
SZ	Plast	Z10V100E.01

Složení:

6c 1 x Svorka
6d 2 x Ochranná koncová krytka na kabel

– ■ **Držák kabelu[1]**



Barva	Materiál	Č. artiklu
WS	Plast	Z10K0009

Složení:

– 1 x Držák kabelu

[1] Např. pro upevnění rozvodného kabelu **SERVO-DRIVE**

Odkaz na stránku

Přehled	21	Plánování – vypínač **SERVO-DRIVE**	31	**Montáž, demontáž a seřízení**	
Příslušenství – sada závěsů	30	**SERVO-DRIVE uno** – seznam jednotlivých trhů	732		
Montážní podložky	150	Servisní služby společnosti Blum	602		
Příslušenství	68	Orientační hodnoty hmotnosti čela FG (kg)	716	Short-URL	
Plánování – symetrické	28	Směrnice o strojích	711	www.blum.com/a111	
Plánování – asymetrický	29	Další technické informace	708		
Plánování – distanční doraz Blum	31				

Úzké alurámečky

Webcode – do konfigurátoru výrobků zadejte nebo klikněte: DQDYAP

Plánování

Symetrické | asymetrický

Pozice pro vyvrtání otvorů – eurošrouby

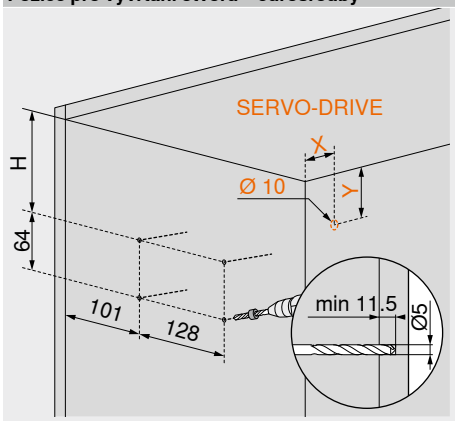

Výška korpusu KH (mm)	H (mm)	X (mm)	Y (mm)
480–519	93.5	38.5	102
520–1200	116	38.5	124

Pozice pro vyvrtání otvorů – vruty do dřevotřísky

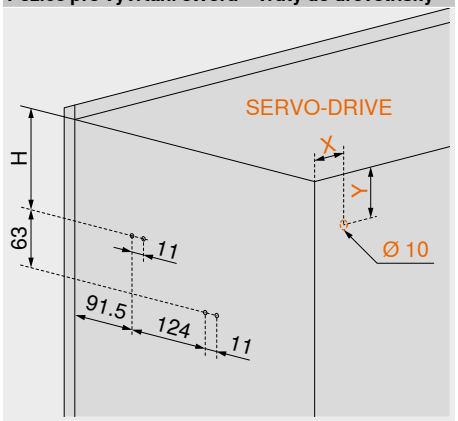

Výška korpusu KH (mm)	H (mm)	X (mm)	Y (mm)
480–519	93	38.5	102
520–1200	115.5	38.5	124

4 x Vrut do dřevotřísky Ø 4 x 35 mm

Funkce pro stanovení správné pozice – vruty do dřevotřísky

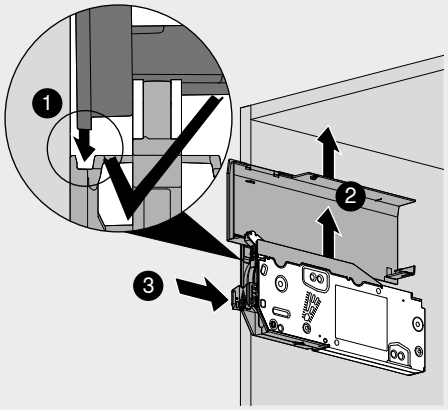

Výška korpusu KH (mm)
520–1200

Potřebný prostor

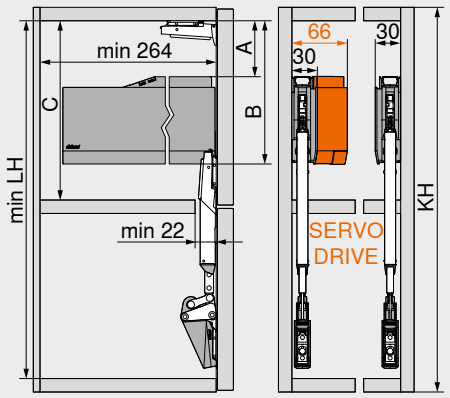

Sada teleskopů	LH min. (mm)
22F3200	443
22F3500	512
22F3900	632

KH (mm)	A (mm)	B (mm)	C min. (mm)
480–519	66.5	171.5	172
520–1200	89.0	194.0	195

KH	Výška korpusu
LH	Světlá výška korpusu

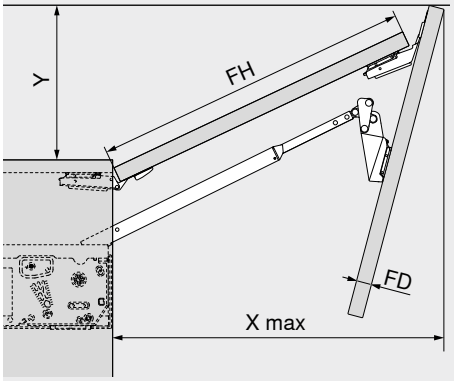

X max. = FH x 0.9 + FD x 1.5 + 35

Omezovač úhlu otevření	Y (mm)
116°	FH x 0.44 + 38
107°	FH x 0.29 + 35
97°	FH x 0.12 + 31
88°	28
81°	0

FH	Výška čela
FD	Síla čela

Zpracování čela

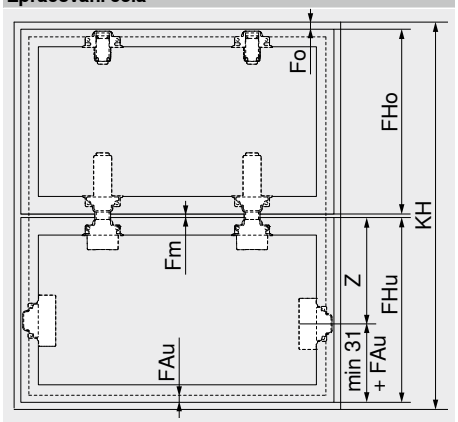

Výška korpusu KH (mm)	Z (mm)
480–549	188
520–1200	207

Fo	Mezera nahoře
Fm	Mezera uprostřed
FAu	Přesah čela dole
FHo	Výška čela nahoře
FHu	Výška čela dole

Čelo – symetrické

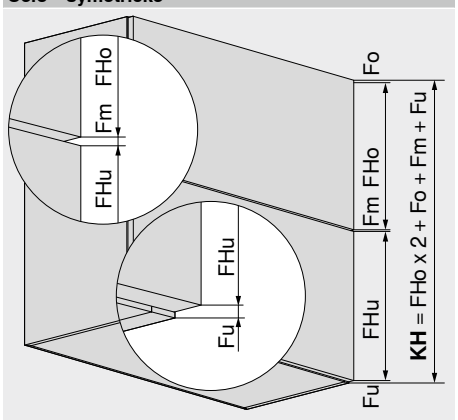

Fo	Mezera nahoře
Fm	Mezera uprostřed
Fu	Mezera dole
FHo	Výška čela nahoře
FHu	Výška čela dole
KH	Výška korpusu

Čelo – asymetrický

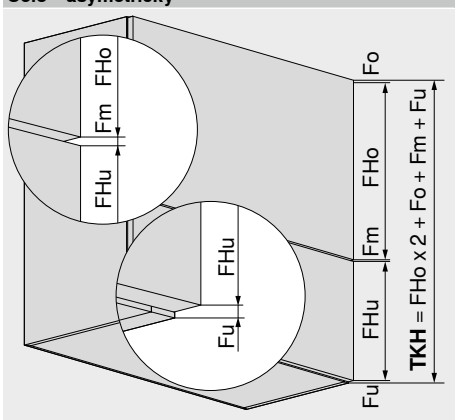

Fo	Mezera nahoře
Fm	Mezera uprostřed
Fu	Mezera dole
FHo	Výška čela nahoře
FHu	Výška čela dole
TKH	Teoretická výška korpusu

Úzké alurámečky

Webcode – do konfigurátoru výrobků zadejte nebo klikněte: DQDYAP

Plánování

Symetrické | asymetrický

Závěs CLIP top, 120°, pro dvířka s alurámečky

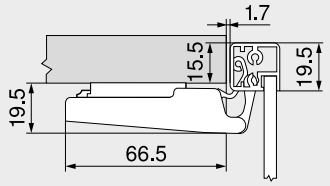

Středový závěs CLIP top pro dvířka s alurámečky

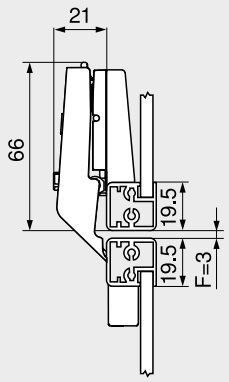

F Mezera
Min. 1.5 mm

Od šířky rámečku 20.5 mm je nutné nastavit mezeru F

Montáž našroubováním (závěs | adaptér)

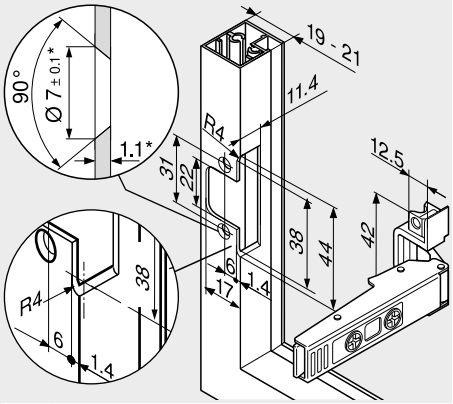

* Při změně síly materiálu je nutné přizpůsobit parametry pro zpracování

Odkaz na stránku

Přehled	21
Informace k objednávce – úzké alurámečky	26
Plánování – distanční doraz Blum	31
Plánování – vypínač **SERVO-DRIVE**	31
Směrnice o strojích	711

Montáž, demontáž a seřízení

Short-URL
www.blum.com/a111

Sada závěsů – dřevěné čelo



- Sada závěsů

Informace k objednávce

Způsob instalace	Barva	Č. artiklu
INSERTA | zaliso-vání | **EXPANDO**	NI | ONS	☎ 78Z5530T11

Složení:

2 x	Závěs **CLIP top** 120° bez pružiny 70T5590BTL
2 x	Středový závěs **CLIP top** bez pružiny 78Z5530T
6 x	Přímá montážní podložka s excentrem 177H3100

Barva

NI	Poniklovaná
ONS	Černý onyx

Sada závěsů – dřevěná čílka a široké alurámečky



- Sada závěsů

Informace k objednávce

Způsob instalace	Barva	Č. artiklu
Vruty[1]	NI | ONS	☎ 78Z5500T12

Složení:

2 x	Závěs **CLIP top** 120° bez pružiny 70T5550.TL
2 x	Středový závěs **CLIP top** bez pružiny 78Z5500T U širokých alurámečků je pro středový závěs **CLIP top** navíc nutná křížová montážní podložka
6 x	Přímá montážní podložka s excentrem 175H3100
[1]	Pro dřevěná čílka používejte vruty do dřevotřísky (609.1x00) Pro široké alurámečky používejte šrouby do plechu se zápustnou hlavou (660.0950)

Sada závěsů – úzké alurámečky



- Sada závěsů

Informace k objednávce

Způsob instalace	Barva	Č. artiklu
Vruty	NI | ONS	☎ 78Z550AT11

Složení:

2 x	Závěs **CLIP top** 120° pro alurámečky bez pružiny 72T550A.TL
2 x	Středový závěs **CLIP top** pro dvířka s alurámečky bez pružiny 78Z550AT
2 x	Přímá montážní podložka s excentrem 175H5400
2 x	Adaptér **CLIP** symetrický 175H5A00
2 x	Adaptér **CLIP** vlevo/vpravo 175H5B00

Plánování

Distanční doraz Blum (pouze pro využití SERVO-DRIVE)

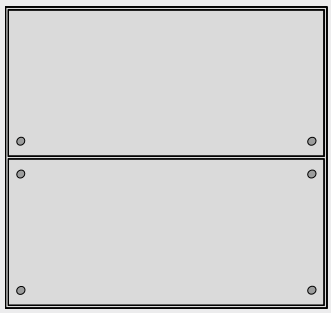

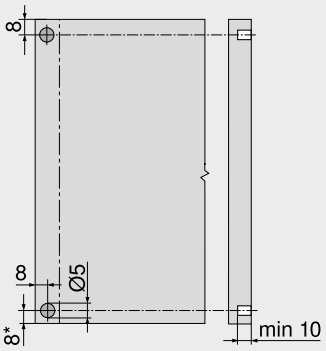

Využití distančního dorazu Blum (bez klížení či lepení)

Doporučení pro alurámečky

Naplánujte si vyvrtávání otvoru pro distanční doraz Blum v boku korpusu

Při instalaci do čílka je nezbytné provést zkoušku dorazu/kolize

* Od spodní hrany korpusu u čel, přečnívajících směrem dolů

Vypínač SERVO-DRIVE

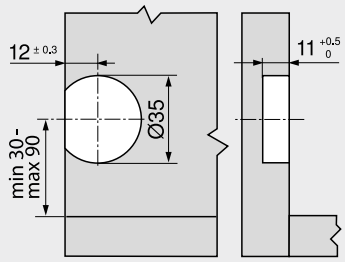

Odkaz na stránku

Přehled	21	Další technické informace	708	**Montáž, demontáž a seřízení**	
Informace k objednávce – dřevěná čílka a široké alurámečky	22				
Informace k objednávce – úzké alurámečky	26			Short-URL www.blum.com/a111	
Servisní služby společnosti Blum	602				
Směrnice o strojích	711				

Může být pohyb výkyvného výklopu hladší?



S **AVENTOS HS top** se čelo naklání přes korpus a je tudíž ideální pro velká čela. Výkyvný výklop je správná volba i pro skříňky s věncovými lištami.

- Výška korpusu KH 350–800 mm
- Šířka korpusu KB až 1800 mm
- Světlá hloubka korpusu LT min. 264 mm
- Integrované nastavení **BLUMOTION**
- **SERVO-DRIVE** – elektrický způsob otvírání
- Nepatrná ovládací síla
- Plynulé nastavení pozice
- Pevná pozice zdvihacího mechanizmu a čelního kování
- Symetrické zdvihací mechanizmy a ramena
- Montáž bez nářadí
- Dva způsoby montáže zdvihacího mechanizmu
- Nastavení čela ve třech směrech
- Nejsou nutné žádné závěsy

Komfort pohybu a varianty designu



AVENTOS HS top nevyžaduje příčnou stabilizaci ani v případě velké šířky korpusu a zajišťuje spoustu úložného prostoru.



Jednoduše zatlačíte na čelo a **SERVO-DRIVE** výklop otevře. K tlumenému zavření stačí jedno stisknutí tlačítka.



AVENTOS HS top umožňuje realizaci také s kováním **EXPANDO T** pro tenká čílka od 8 mm.



Rovné krytky jsou pro **AVENTOS HF top** | **HS top** | **HL top** stejné. K dispozici v provedení hedvábně bílá, světle šedá a tmavě kovově šedá.

Výhody, které přesvědčí vás i vaše zákazníky



Žádné přečnívající díly
Snímatelná ramena – výhoda při výrobě nábytku i při montáži kuchyně.



Věncové lišty a postranice
Korpusy s věncovými lištami nebo postranicemi se dají bez problémů kombinovat s **AVENTOS HS top**.



Varianty montáže
Dva způsoby montáže zdvihacího mechanizmu: buď s předmontovanými eurošrouby, nebo vruty u zdvihačů s integrovanými prvky pro stanovení pozice.



Využití	Webcode	Strana
Standard | SERVO-DRIVE		
 Ilustrační obrázek Dřevěná čela, široké a úzké alurámečky	DQDZPC	34
Příslušenství		
 Ilustrační obrázek Šrouby		68
Středicí vrták		68
Doraz		68
Šroubovák		69
Křížový bit		69
Montáž, demontáž a seřízení		
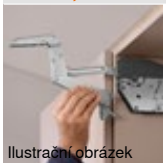 Ilustrační obrázek **Montáž, demontáž a seřízení** Short-URL www.blum.com/a121		
Směrnice o strojích **Podrobné informace o směrnici o strojích** Short-URL www.blum.com/s025		711

Piktogramy		
Artikl pouze na dotázání		
Webcode – do konfigurátoru výrobků zadejte nebo klikněte		

Dřevěná čela, široké a úzké alurámečky



- Ideální pro velkoplošná jednodílná čela
- Výška korpusu KH 350–800 mm
- Šířka korpusu KB až 1800 mm
- Světlá hloubka korpusu LT min. 264 mm
- Integrované nastavení **BLUMOTION**
- **SERVO-DRIVE** – elektrický způsob otvírání
- Plynulé nastavení pozice
- Pevná pozice zdvihacího mechanizmu a čelního kování
- Montáž bez nářadí
- Dva způsoby montáže zdvihacího mechanizmu
- Nastavení čela ve třech směrech

Webcode – do konfigurátoru výrobků zadejte nebo klikněte **DQDZPC**

Zdvihací mechanizmus

Pro výběr správného zdvihacího mechanizmu potřebujete výšku korpusu KH a hmotnost čela FG včetně dvojnásobku hmotnosti úchytky

Příklad

Výška korpusu KH = 600 mm
Hmotnost čela FG = 10 kg
Včetně dvojnásobku hmotnosti úchytky
Výběr zdvihače = 22S25x0

V oblasti překrytí hodnot doporučujeme silnější zdvihací mechanizmus!

V hraničních oblastech jednotlivých zdvihacích mechanizmů doporučujeme zkoušku dorazu!

Informace k objednávce

☐ Standard ■ SERVO-DRIVE

1 ☐ ■ Sada zdvihačů

Montáž s předmontovanými eurošrouby



Výška korpusu KH (mm)	Hmotnost čela FG (kg)	Č. artiklu
350–450	2.00–11.50	22S2210
450–540	2.50–12.50	
480–660	2.75–15.25	22S2510
650–800	3.50–18.50	22S2810

Složení:

1	2 x	Symetrický zdvihací mechanizmus Včetně předmontovaných eurošroubů

Upozornění

Hmotnost čela FG může být při použití třetího zdvihacího mechanizmu navýšena o 50 %. U širokých korpusů doporučujeme třetí zdvihač. Důvodem je prohýbání čílka v otevřené pozici.

1 ☐ ■ Sada zdvihačů

Montáž s vruty do dřevotřísky s funkcí pro stanovení správné pozice



Výška korpusu KH (mm)	Hmotnost čela FG (kg)	Č. artiklu
350–450	2.00–11.50	22S2200
450–540	2.50–12.50	
480–660	2.75–15.25	22S2500
650–800	3.50–18.50	22S2800

Složení:

1	2 x	Symetrický zdvihací mechanizmus Včetně funkce pro stanovení správné pozice
–	8 x	Vrut Ø 4 x 35 mm

Upozornění

Hmotnost čela FG může být při použití třetího zdvihacího mechanizmu navýšena o 50 %. U širokých korpusů doporučujeme třetí zdvihač. Důvodem je prohýbání čílka v otevřené pozici.

2 ☐ ■ Sada teleskopů



Barva	Materiál	Č. artiklu
NI	Ocel	22S3500

Složení:

2a	2 x	Symetrický teleskop

3 ☐ Sada krytek



Barva	Materiál	Č. artiklu
SW | HGR | TGR	Plast	22.8000

Složení:

3a	1 x	Krytka vlevo
3b	1 x	Krytka vpravo
3c	2 x	Vnější krytka, s raženým logem Blum IN-G

3 ■ Sada krytek pro SERVO-DRIVE



Barva	Materiál	Č. artiklu
SW | HGR | TGR	Plast	23.8000

Složení:

3a	1 x	Krytka **SERVO-DRIVE** vlevo
3b	1 x	Krytka vpravo
3c	2 x	Vnější krytka, s raženým logem Blum IN-G
3d	2 x	Vypínač **SERVO-DRIVE**
3e	6 x	Distanční doraz Blum Ø 5 mm

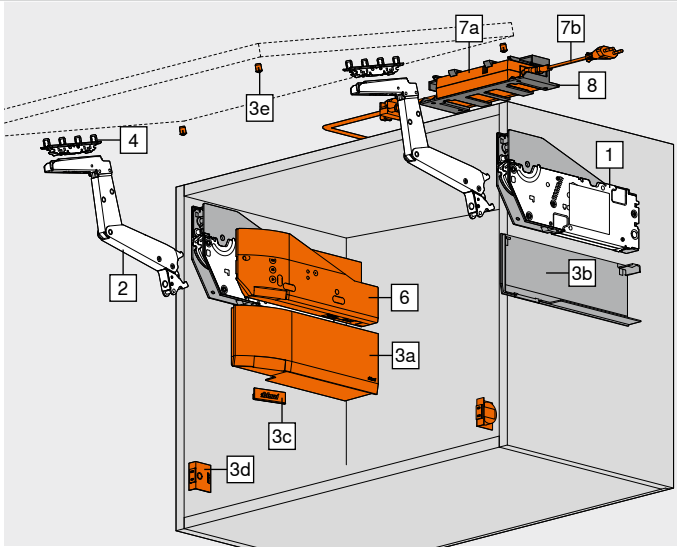

4 ☐ ■ Sada čelního kování



Provedení		Způsob instalace	Č. artiklu
Dřevěná čílka a široké alurámečky	[1]	Vruty	20S4200
Úzké alurámečky	[2]		20S4200A

Složení:

4	2 x	Čelní kování

[1] Pro dřevěná čílka použijte 4 vruty do dřevotřísky (609.1x00) na každou stranu
Pro široké alurámečky používejte 4 šrouby do plechu se zápustnou hlavou (660.0950) na každou stranu

[2] Včetně 8 x šrouby do plechu se zápustnou hlavou – 660.0950

4 ☐ ■ Čelní kování



Provedení	Způsob instalace		Č. artiklu
Tenká čílka	**EXPANDO T**	2 x	20S42T1

EXPANDO T je systém, vhodný pro tenké materiály čel – vviz. odkaz na stránku

6 ■ Sada SERVO-DRIVE



Barva	Materiál	Č. artiklu
TGR	Plast	23.A000

Složení:

6a	1 x	Pohonná servo jednotka
6b	1 x	Rozvodný kabel **SERVO-DRIVE**, 1500 mm
6c	1 x	Svorka
6d	2 x	Ochranná koncová krytka na kabel

U spojených čel doporučujeme ke každé soupravě po jednom pohonném modulu!

8 ■ Držák napájecího zdroje – montáž na stěnu[1]



Barva	Materiál	Č. artiklu
WGR	Plast	Z10NG120

Složení:

8	1 x	Držák napájecího zdroje – montáž na stěnu

[1] Pro napájecí zdroj **SERVO-DRIVE**

Dřevěná čela, široké a úzké alurámečky

Webcode – do konfigurátoru výrobků zadejte nebo klikněte: DQDZPC

Informace k objednávce

7 ■ **Napájecí zdroj a kabel napájecího zdroje SERVO-DRIVE**[4]

Barva: SZ

Síťová zástrčka	Trh[1]	Jazyková skupina[2]	Jazyk[3]	Č. artiklu
 E	Evropa	A	DE | EN | FR | IT | NL	Z10NE04EA
		B	DA | EN | FI | NO | SV	Z10NE04EB
		C	EL | EN | HR | SL | SR | TR	Z10NE04EC
		D	EN | ES | FR | IT | PT	Z10NE04ED
		E	CS | HU | PL | SK	Z10NE04EE
		F	BG | ET | LT | LV | RO | RU | UK	Z10NE04EF
		I	EN	Z10NE04EI
B	GB	A	DE | EN | FR | IT | NL	Z10NE04BA
		I	EN	Z10NE04BI
H	IN			Z10NE04HI
I	IL	A	DE | EN | FR | IT | NL	Z10NE04IA
K	AU	I	EN	Z10NE04KI
N	CN	H	EN | ZH | KO	Z10NE04NH
R	KR			Z10NE04RH
S	BR	K	EN | ES | PT	Z10NE04SK
T	TW	H	EN | ZH | KO	Z10NE04TH
U	US | CA	G	EN | ES | FR	Z10NE04UG
	JP	J	JA	Z10NE04UJ
Z	ZA	I	EN	Z10NE04ZI

Složení:

7a 1 x Napájecí zdroj **SERVO-DRIVE**
Centrální propojovací kabel – délka 2 m
Včetně návodu k obsluze, montážního návodu

7b 1 x Kabel napájecího zdroje
Délka 1.5–1.8 m včetně zástrčky

[1] Tržní názvy podle ISO 3166
[2] Jazyková skupina – návod k obsluze
[3] Označení jazyků ve smyslu ISO 639
[4] Nutné pro dvě a víc pohonných servo jednotek

Alternativně vůči 7 | 8

– ■ **Napájecí zdroj SERVO-DRIVE**[5]

Barva: SZ

Síťový adaptér[1]	Trh[2]	Jazyková skupina[3]	Jazyk[4]	Č. artiklu
 E	Evropa	A	DE | EN | FR | IT | NL	☎ Z10NA40EA
		B	DA | EN | FI | NO | SV	☎ Z10NA40EB
		C	EL | EN | HR | SL | SR | TR	☎ Z10NA40EC
		D	EN | ES | FR | IT | PT	☎ Z10NA40ED
		E	CS | HU | PL | SK	☎ Z10NA40EE
		F	BG | ET | LT | LV | RO | RU | UK	☎ Z10NA40EF
B	GB	A	DE | EN | FR | IT | NL	☎ Z10NA40BA
K	AU	I	EN	☎ Z10NA40KI
N	CN	H	EN | ZH | KO	☎ Z10NA40NH
U	US | CA | JP	G	EN | ES | FR	☎ Z10NA40UG

Složení:

– 1 x Napájecí zdroj **SERVO-DRIVE**
Včetně kabelu, 1120 mm (s rozvodným kabelem **SERVO-DRIVE** možné prodloužit na max. 2000 mm)
Včetně návodu k obsluze, montážního návodu

[1] Detailní soupis trhů viz. kapitola Informace
[2] Tržní názvy podle ISO 3166
[3] Jazyková skupina – návod k obsluze
[4] Označení jazyků ve smyslu ISO 639
[5] Vhodný pouze pro jednu pohonnou servo jednotku
Další kombinace na objednávku

Příslušenství

– ■ **Sada rozvodný kabel SERVO-DRIVE**[2]



Barva	Délka (m)[1]	Č. artiklu
SZ	8	Z10K800AE

Složení:

6b 1 x Rozvodný kabel **SERVO-DRIVE**
6d 5 x Ochranná koncová krytka na kabel

[1] Ke zkrácení
[2] Použitelný jako rozvodný kabel, kabel nosníku i komunikační kabel

– ■ **Sada svorka**



Barva	Materiál	Č. artiklu
SZ	Plast	Z10V100E.01

Složení:

6c 1 x Svorka
6d 2 x Ochranná koncová krytka na kabel

– ■ **Držák kabelu**[1]



Barva	Materiál	Č. artiklu
WS	Plast	Z10K0009

Složení:

– 1 x Držák kabelu

[1] Např. pro upevnění rozvodného kabelu **SERVO-DRIVE**

Barva		Barva	
HGR	Světle šedá	SZ	Černá
IN-G	Inmold Inox broušená	TGR	Šedá
NI	Poniklovaná	WGR	Bílošedá
SW	Hedvábně bílá	WS	Bílá

Odkaz na stránku

Přehled	33	Plánování – distanční doraz Blum	37	**Montáž, demontáž a seřízení**	
Montážní systém pro tenké materiály – **EXPANDO T**	596	Plánování – vypínač **SERVO-DRIVE**	37		
		SERVO-DRIVE uno – seznam jednotlivých trhů	732		
Doporučení ke zpracování a vyloučení odpovědnosti/záruky – **EXPANDO T**	597	Servisní služby společnosti Blum	602	Short-URL	
		Orientační hodnoty hmotnosti čela FG (kg)	716	www.blum.com/a121	
Příslušenství	68	Směrnice o strojích	711		
Plánování	36	Další technické informace	708		

Dřevěná čela, široké a úzké alurámečky

Webcode – do konfigurátoru výrobků zadejte nebo klikněte: DQDZPC

Plánování

Pozice pro vyvrtání otvorů – eurošrouby

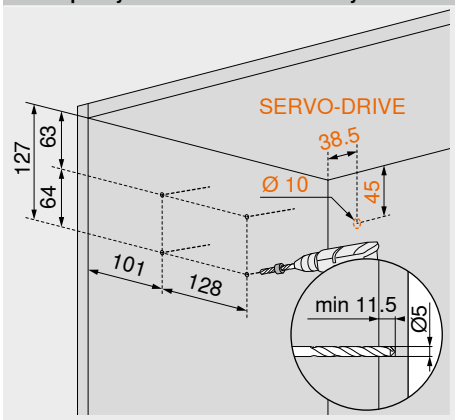

Pozice pro vyvrtání otvorů – vruty do dřevotřísky

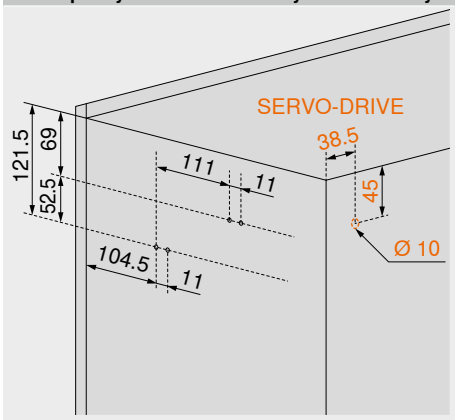

Funkce pro stanovení správné pozice – vruty do dřevotřísky

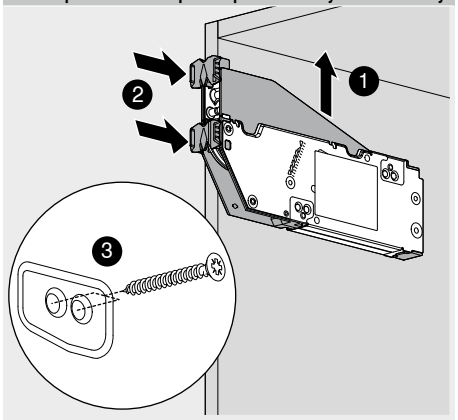

Potřebný prostor

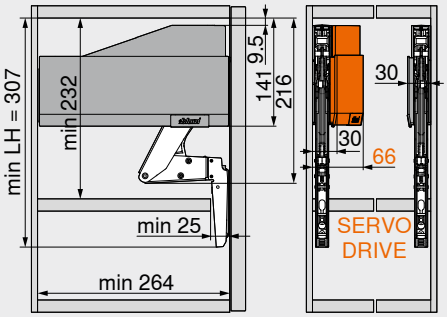

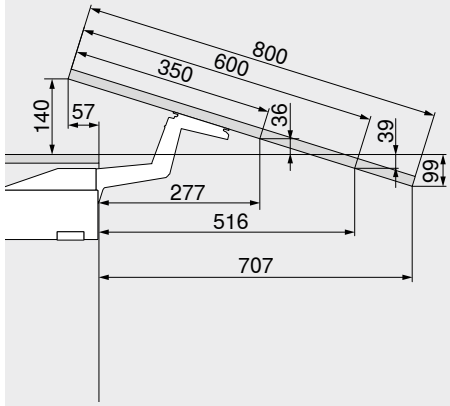

LH	Světlá výška korpusu

Potřebný prostor – věncová lišta | postranice

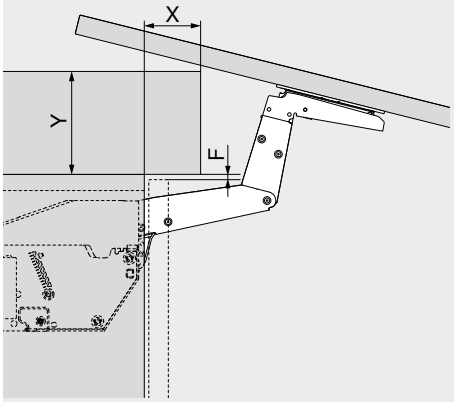

Mezera F (mm)	X max. (mm)	Y max. (mm)
3.0	31	117
2.0	29	118
1.5	27	119

Zpracování čela – dřevěná čílka a široké alurámečky

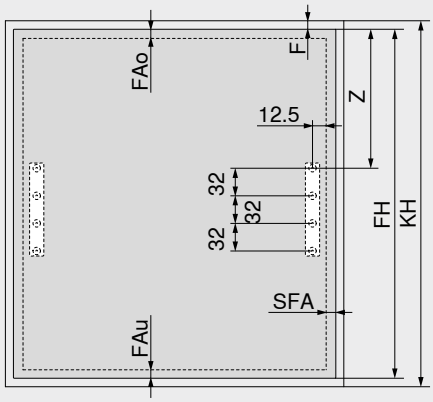

Z = 195 + FAo

F	Mezera
FAo	Přesah čela nahoře
FAu	Přesah čela dole
SFA	Boční přesah čela
FH	Výška čela
KH	Výška korpusu

Doraz u stěny: nezbytná minimální mezera 5 mm

Zpracování čela – úzké alurámečky

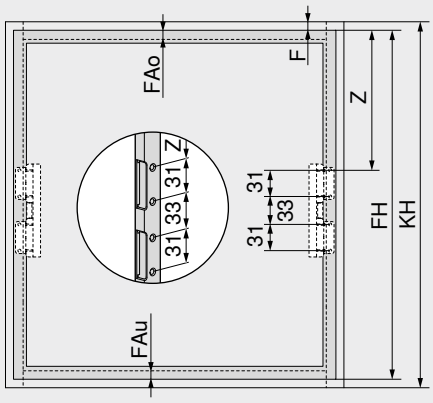

Z = 195.5 + FAo

F	Mezera
FAo	Přesah čela nahoře
FAu	Přesah čela dole
FH	Výška čela
KH	Výška korpusu

Doraz u stěny: nezbytná minimální mezera 5 mm

Úzké alurámečky

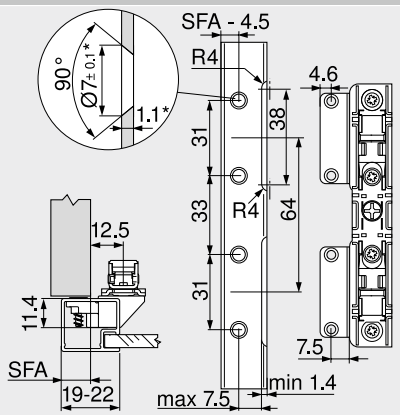

V případě šířky rámečků 19 mm je možný boční přesah čela SFA 11–18 mm

* Při změně síly materiálu je nutné přizpůsobit parametry pro zpracování

Dřevěná čela, široké a úzké alurámečky

Webcode – do konfigurátoru výrobků zadejte nebo klikněte DQDZPC

Plánování

Distanční doraz Blum (pouze pro využití SERVO-DRIVE)

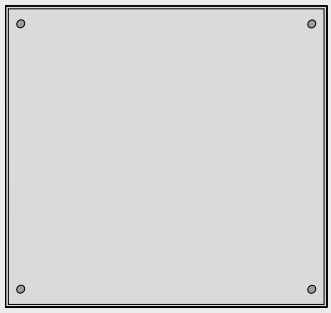

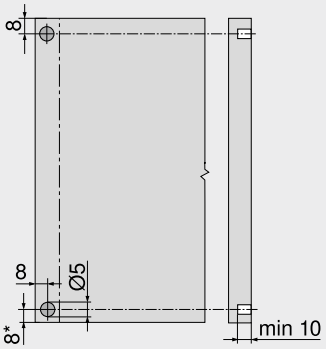

Využití distančního dorazu Blum (bez klížení či lepení)

Doporučení pro alurámečky

Naplánujte si vyvrtávání otvoru pro distanční doraz Blum v boku korpusu

Při instalaci do čílka je nezbytné provést zkoušku dorazu/kolize

* Od spodní hrany korpusu u čel, přečnívajících směrem dolů

Vypínač SERVO-DRIVE

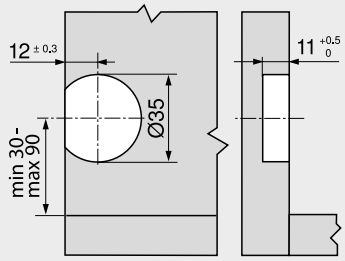

Odkaz na stránku

Přehled	33
Informace k objednávce – dřevěná čela, široké a úzké alurámečky	34
Servisní služby společnosti Blum	602
Směrnice o strojích	711
Další technické informace	708

Montáž, demontáž a seřízení

Short-URL

www.blum.com/a121

Hladký pohyb pro zdvihací výklop



S **AVENTOS HL top** se čelo pohybuje vzhůru, paralelně k přední hraně korpusu. Tento systém výklopů je ideální pro využití ve vysoké skříni či horní skříňce s čely nad ní, nebo u konstrukce vysoké skříně či u skříňky do výklenku, například pro uložení elektrických spotřebičů.

- Výška korpusu KH 300–580 mm
- Šířka korpusu KB až 1800 mm
- Světlá hloubka korpusu LT min. 264 mm
- Integrované nastavení **BLUMOTION**
- **SERVO-DRIVE** – elektrický způsob otvírání
- Nepatrná ovládací síla
- Plynulé nastavení pozice
- Pevná pozice zdvihacího mechanizmu a čelního kování
- Symetrické zdvihací mechanizmy a ramena
- Montáž bez nářadí
- Dva způsoby montáže zdvihacího mechanizmu
- Nastavení čela ve třech směrech
- Nejsou nutné žádné závěsy

Komfort pohybu a varianty designu



AVENTOS HL top otevírá nové možnosti provedení pro obytné a pracovní prostory.



AVENTOS HL top umožňuje realizaci také s kováním **EXPANDO T** pro tenká čílka od 8 mm.

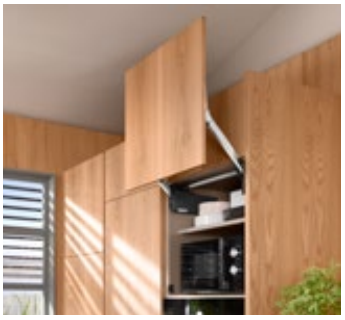

Elektrospotřebiče jsou díky **AVENTOS HL top** ukryty za opticky průběžným čelem.



Rovné krytky jsou pro **AVENTOS HF top** | **HS top** | **HL top** stejné. K dispozici v provedení hedvábně bílá, světle šedá a tmavě kovově šedá.

Výhody, které přesvědčí vás i vaše zákazníky



Jednoduchá montáž bez nářadí
Montáž ramen a příčná stabilizace probíhá zcela bez nářadí.



Žádné přečnívající díly
Snímatelná ramena – výhoda při výrobě nábytku i při montáži kuchyně.



Varianty montáže
Dva způsoby montáže zdvihacího mechanizmu: buď s předmontovanými eurošrouby, nebo vruty u zdvihačů s integrovanými prvky pro stanovení pozice.

Využití	Webcode	Strana
Standard | SERVO-DRIVE		
 Ilustrační obrázek Dřevěná čela, široké a úzké alurámečky	DQE0EP	40
Příslušenství		
 Ilustrační obrázek		
Šrouby		68
Středicí vrták		68
Doraz		68
Šroubovák		69
Křížový bit		69
Montáž, demontáž a seřízení		
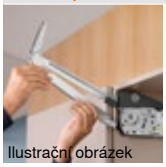 Ilustrační obrázek **Montáž, demontáž a seřízení** Short-URL www.blum.com/a131		
Směrnice o strojích		711
Podrobné informace o směrnici o strojích Short-URL www.blum.com/s025		

Piktogramy

- Artikl pouze na dotázání
- Webcode – do konfigurátoru výrobků zadejte nebo klikněte

Dřevěná čela, široké a úzké alurámečky

Webcode – do konfigurátoru výrobků zadejte nebo klikněte: DQE0EP



- Ideální pro malá jednodílná čela
- Výška korpusu KH 300–580 mm
- Šířka korpusu KB až 1800 mm
- Světlá hloubka korpusu LT min. 264 mm
- Integrované nastavení **BLUMOTION**
- **SERVO-DRIVE** – elektrický způsob otvírání
- Plynulé nastavení pozice
- Pevná pozice zdvihacího mechanizmu a čelního kování
- Montáž bez nářadí
- Dva způsoby montáže zdvihacího mechanizmu
- Nastavení čela ve třech směrech

Informace k objednávce

☐ Standard ■ SERVO-DRIVE

1 ☐■ Sada zdvihačů

Montáž s předmontovanými eurošrouby

Výška korpusu KH (mm)	Č. artiklu
300–389	22L2210
390–580	22L2510

Složení:
1 2 x Symetrický zdvihací mechanizmus
Včetně předmontovaných eurošroubů

1 ☐■ Sada zdvihačů

Montáž s vruty do dřevotřísky s funkcí pro stanovení správné pozice

Výška korpusu KH (mm)	Č. artiklu
300–389	22L2200
390–580	22L2500

Složení:
1 2 x Symetrický zdvihací mechanizmus
Včetně funkce pro stanovení správné pozice
– 8 x Vrut Ø 4 x 35 mm

2 ☐■ Sada teleskopů

Výška korpusu KH (mm)	Hmotnost čela FG (kg)[1]	Materiál	Č. artiklu
300–339	1.50–9.00	Ocel	22L3200
340–389	1.75–10.00		22L3500
390–540	2.00–12.25		22L3800
480–580	2.50–14.00		22L3900

Složení:
2a 2 x Symetrický teleskop
2b 2 x Krytka pro příčnou stabilizaci
2c 1 x Držák příčné stabilizace
2d 1 x Vyrovnání délky pro příčnou stabilizaci
[1] Včetně hmotnosti úchytky

3 ☐ Sada krytek

Barva	Materiál	Č. artiklu
SW | HGR | TGR	Plast	22.8000

Složení:
3a 1 x Krytka vlevo
3b 1 x Krytka vpravo
3c 2 x Vnější krytka, s raženým logem Blum IN-G

3 ■ Sada krytek pro SERVO-DRIVE

Barva	Materiál	Č. artiklu
SW | HGR | TGR	Plast	23.8000

Složení:
3a 1 x Krytka **SERVO-DRIVE** vlevo
3b 1 x Krytka vpravo
3c 2 x Vnější krytka, s raženým logem Blum IN-G
3d 2 x Vypínač **SERVO-DRIVE**
3e 6 x Distanční doraz Blum Ø 5 mm

4 ☐■ Čelní kování

Provedení	Způsob instalace		Č. artiklu
Tenká čílka	**EXPANDO T**	2 x	20S42T1

EXPANDO T je systém, vhodný pro tenké materiály čel – vviz. odkaz na stránku

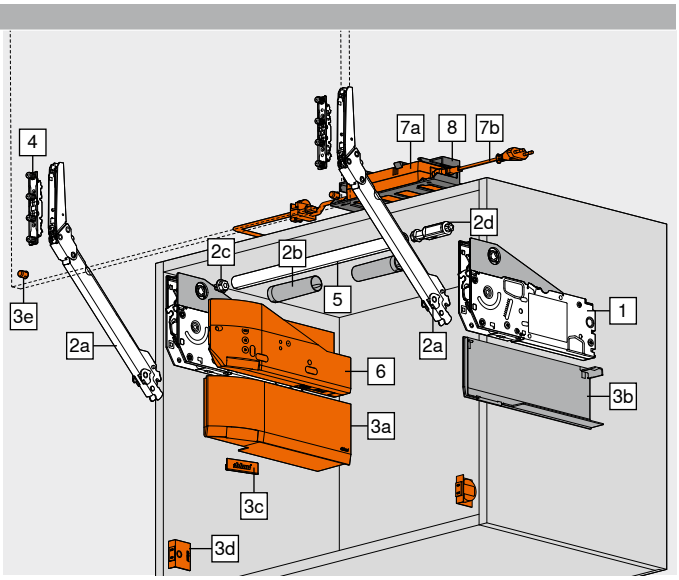

4 ☐■ Sada čelního kování

Provedení	Způsob instalace	Č. artiklu
Dřevěná čílka a široké alurámečky [1]	Vruty	20S4200
Úzké alurámečky [2]		20S4200A

Složení:
4 2 x Čelní kování
[1] Pro dřevěná čílka použijte 4 vruty do dřevotřísky (609.1x00) na každou stranu
Pro široké alurámečky používejte 4 šrouby do plechu se zápustnou hlavou (660.0950) na každou stranu
[2] Včetně 8 x šrouby do plechu se zápustnou hlavou – 660.0950

5 ☐■ Tyč příčné stabilizace

Délka (mm)[1]	Provedení	Č. artiklu
1076	Kulatá	22Q1076U

Přířez 5 Světlá šířka korpusu LW – 113 mm
[1] Ke zkrácení

– ☐■ Sada spojovacích dílů k příčné stabilizaci[1]

Průměr (mm)	Materiál	Č. artiklu
Ø 20.0	Zinek	22Q080Z

Složení:
– 1 x Spojovací díl
– 1 x Úchyt
– 2 x Krytka pro příčnou stabilizaci
– 2 x Držák příčné stabilizace
Přířez 5 Světlá šířka korpusu LW / 2 – 105 mm
[1] Od světlé šířky korpusu LW ≥ 1190 mm nebo šířky korpusu KB ≥ 1228 mm

6 ■ Sada SERVO-DRIVE

Barva	Materiál	Č. artiklu
TGR	Plast	23.A000

Složení:
6a 1 x Pohonná servo jednotka
6b 1 x Rozvodný kabel **SERVO-DRIVE**, 1500 mm
6c 1 x Svorka
6d 2 x Ochranná koncová krytka na kabel
U spojených čel doporučujeme ke každé soupravě po jednom pohonném modulu!

Dřevěná čela, široké a úzké alurámečky

Webcode – do konfigurátoru výrobků zadejte nebo klikněte: DQE0EP

Informace k objednávce

7 Napájecí zdroj a kabel napájecího zdroje SERVO-DRIVE[4]

Barva				SZ
Síťová zástrčka	Trh[1]	Jazyková skupina[2]	Jazyk[3]	Č. artiklu
E	Evropa	A	DE | EN | FR | IT | NL	Z10NE04EA
		B	DA | EN | FI | NO | SV	Z10NE04EB
		C	EL | EN | HR | SL | SR | TR	Z10NE04EC
		D	EN | ES | FR | IT | PT	Z10NE04ED
		E	CS | HU | PL | SK	Z10NE04EE
		F	BG | ET | LT | LV | RO | RU | UK	Z10NE04EF
		I	EN	Z10NE04EI
B	GB	A	DE | EN | FR | IT | NL	Z10NE04BA
		I	EN	Z10NE04BI
H	IN			Z10NE04HI
I	IL	A	DE | EN | FR | IT | NL	Z10NE04IA
K	AU	I	EN	Z10NE04KI
N	CN	H	EN | ZH | KO	Z10NE04NH
R	KR			Z10NE04RH
S	BR	K	EN | ES | PT	Z10NE04SK
T	TW	H	EN | ZH | KO	Z10NE04TH
U	US | CA	G	EN | ES | FR	Z10NE04UG
	JP	J	JA	Z10NE04UJ
Z	ZA	I	EN	Z10NE04ZI

Složení:

7a 1 x Napájecí zdroj **SERVO-DRIVE**
Centrální propojovací kabel – délka 2 m
Včetně návodu k obsluze, montážního návodu

7b 1 x Kabel napájecího zdroje
Délka 1.5–1.8 m včetně zástrčky

[1] Tržní názvy podle ISO 3166
[2] Jazyková skupina – návod k obsluze
[3] Označení jazyků ve smyslu ISO 639
[4] Nutné pro dvě a víc pohonných servo jednotek

Alternativně vůči 7 | 8

– Napájecí zdroj SERVO-DRIVE[5]

Barva				SZ
Síťový adaptér[1]	Trh[2]	Jazyková skupina[3]	Jazyk[4]	Č. artiklu
E	Evropa	A	DE | EN | FR | IT | NL	Z10NA40EA
		B	DA | EN | FI | NO | SV	Z10NA40EB
		C	EL | EN | HR | SL | SR | TR	Z10NA40EC
		D	EN | ES | FR | IT | PT	Z10NA40ED
		E	CS | HU | PL | SK	Z10NA40EE
		F	BG | ET | LT | LV | RO | RU | UK	Z10NA40EF
B	GB	A	DE | EN | FR | IT | NL	Z10NA40BA
K	AU	I	EN	Z10NA40KI
N	CN	H	EN | ZH | KO	Z10NA40NH
U	US | CA | JP	G	EN | ES | FR	Z10NA40UG

Složení:

– 1 x Napájecí zdroj **SERVO-DRIVE**
Včetně kabelu, 1120 mm (s rozvodným kabelem **SERVO-DRIVE** možné prodloužit na max. 2000 mm)
Včetně návodu k obsluze, montážního návodu

[1] Detailní soupis trhů viz. kapitola Informace
[2] Tržní názvy podle ISO 3166
[3] Jazyková skupina – návod k obsluze
[4] Označení jazyků ve smyslu ISO 639
[5] Vhodný pouze pro jednu pohonnou servo jednotku
Další kombinace na objednávku

8 Držák napájecího zdroje – montáž na stěnu[1]

Barva	Materiál	Č. artiklu
WGR	Plast	Z10NG120

Složení:

8 1 x Držák napájecího zdroje – montáž na stěnu

[1] Pro napájecí zdroj **SERVO-DRIVE**

Příslušenství

– Sada rozvodný kabel SERVO-DRIVE[2]

Barva	Délka (m)[1]	Č. artiklu
SZ	8	Z10K800AE

Složení:

6b 1 x Rozvodný kabel **SERVO-DRIVE**
6d 5 x Ochranná koncová krytka na kabel

[1] Ke zkrácení
[2] Použitelný jako rozvodný kabel, kabel nosníku i komunikační kabel

– Sada svorka

Barva	Materiál	Č. artiklu
SZ	Plast	Z10V100E.01

Složení:

6c 1 x Svorka
6d 2 x Ochranná koncová krytka na kabel

– Držák kabelu[1]

Barva	Materiál	Č. artiklu
WS	Plast	Z10K0009

Složení:

– 1 x Držák kabelu

[1] Např. pro upevnění rozvodného kabelu **SERVO-DRIVE**

Barva		Barva	
HGR	Světle šedá	TGR	Šedá
IN-G	Inmold Inox broušená	WGR	Bílošedá
SW	Hedvábně bílá	WS	Bílá
SZ	Černá		

Odkaz na stránku

Přehled	39	Plánování – distanční doraz Blum	43	**Montáž, demontáž a seřízení**	
Montážní systém pro tenké materiály – **EXPANDO T**	596	Plánování – vypínač **SERVO-DRIVE**	43		
		SERVO-DRIVE uno – seznam jednotlivých trhů	732		
Doporučení ke zpracování a vyloučení odpovědnosti/záruky – **EXPANDO T**	597	Servisní služby společnosti Blum	602	Short-URL	
		Orientační hodnoty hmotnosti čela FG (kg)	716	www.blum.com/a131	
Příslušenství	68	Směrnice o strojích	711		
Plánování	42	Další technické informace	708		

Dřevěná čela, široké a úzké alurámečky

Webcode – do konfigurátoru výrobků zadejte nebo klikněte DQE0EP

Plánování

Pozice pro vyvrtání otvorů – eurošrouby

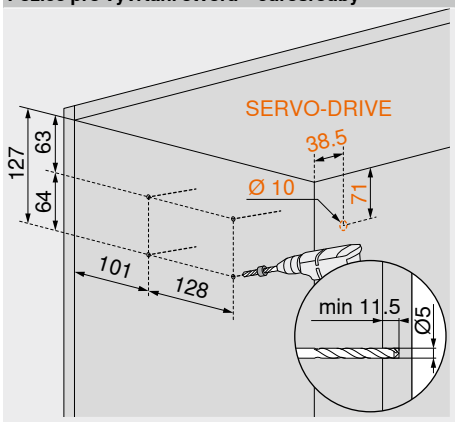

Pozice pro vyvrtání otvorů – vruty do dřevotřísky

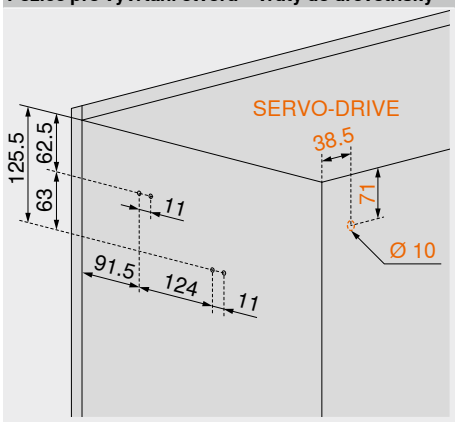

Funkce pro stanovení správné pozice – vruty do dřevotřísky

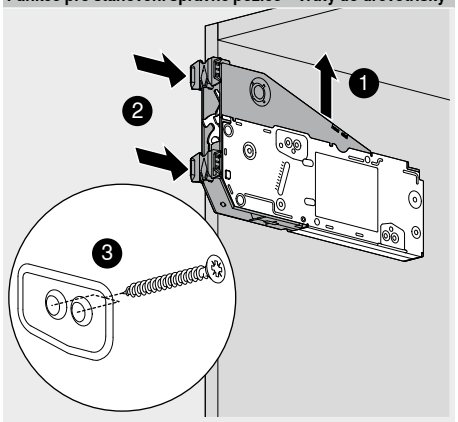

Potřebný prostor

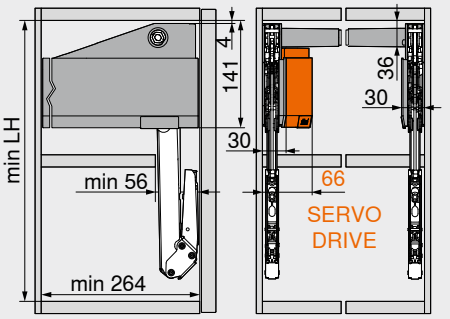

Sada teleskopů	LH min. (mm)[1]
22L3200	255
22L3500	295
22L3800	345
22L3900	399

[1] Rozměry se týkají mezery F dole = 0 mm
KH Výška korpusu
LH Světlá výška korpusu

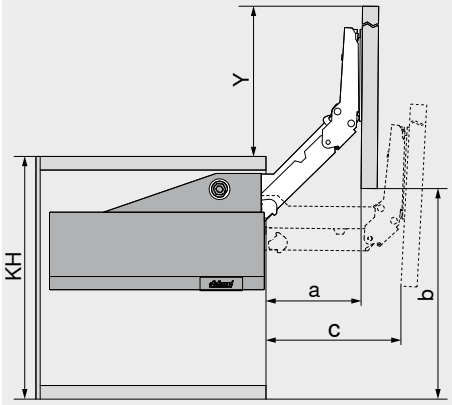

Sada teleskopů	a (mm)	b (mm)[1]	c (mm)	Y (mm)[2]
22L3200	112	272.5	155.5	272.5
22L3500	140.5	340	195	340
22L3800	176	425	245	425
22L3900	214.5	517	297.5	517

[1] Rozměry se týkají mezery F dole = 0 mm
[2] Rozměry se vztahují k mezeře F nahoře = 0 mm
KH Výška korpusu

Potřebný prostor – věncová lišta | postranice

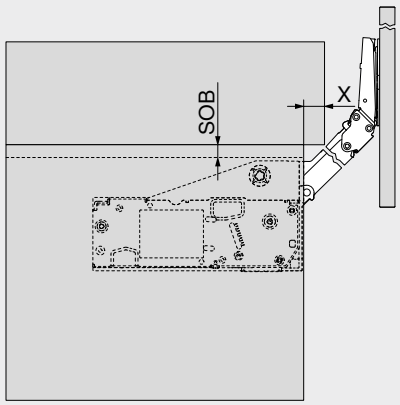

Síla horní desky korpusu SOB (mm)	X (mm)
16	25
17	26
18	27
19	28
20	29

Zpracování čela – dřevěná čílka a široké alurámečky

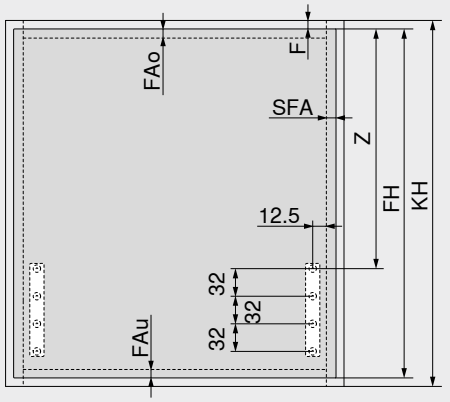

Sada teleskopů	Z (mm)
22L3200	113 + FAo
22L3500	153 + FAo
22L3800	203 + FAo
22L3900	256 + FAo

F Mezera
FAo Přesah čela nahoře
FAu Přesah čela dole
SFA Boční přesah čela
FH Výška čela
KH Výška korpusu
Doraz u stěny: nezbytná minimální mezera 5 mm

Zpracování čela – úzké alurámečky

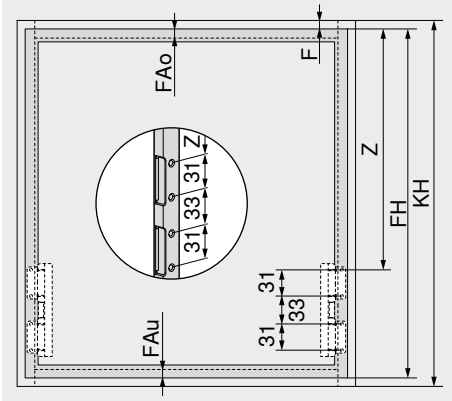

Sada teleskopů	Z (mm)
22L3200	113.5 + FAo
22L3500	153.5 + FAo
22L3800	203.5 + FAo
22L3900	256.5 + FAo

F Mezera
FAo Přesah čela nahoře
FAu Přesah čela dole
FH Výška čela
KH Výška korpusu
Doraz u stěny: nezbytná minimální mezera 5 mm

Úzké alurámečky

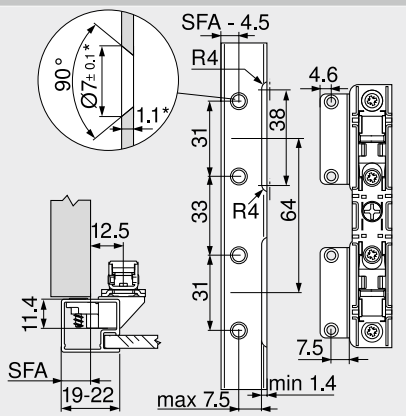

V případě šířky rámečků 19 mm je možný boční přesah čela SFA 11–18 mm
* Při změně síly materiálu je nutné přizpůsobit parametry pro zpracování

Dřevěná čela, široké a úzké alurámečky

Webcode – do konfigurátoru výrobků zadejte nebo klikněte DQE0EP

Plánování

Spojovací díl

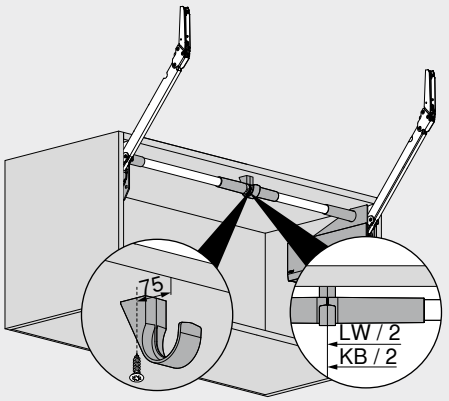

KB	Šířka korpusu
LW	Světlá šířka korpusu

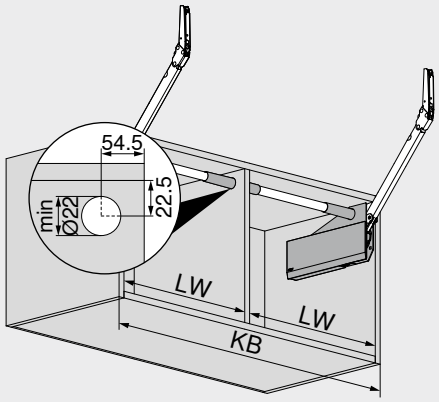

KB	Šířka korpusu
LW	Světlá šířka korpusu

Distanční doraz Blum (pouze pro využití SERVO-DRIVE)

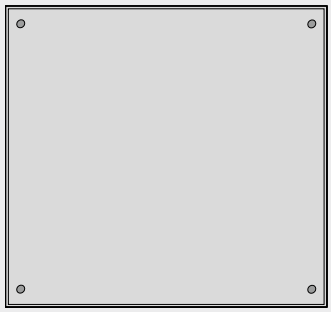

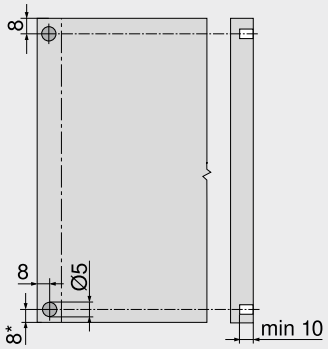

Využití distančního dorazu Blum (bez klížení či lepení)

Doporučení pro alurámečky

Naplánujte si vyvrtávání otvoru pro distanční doraz Blum v boku korpusu

Při instalaci do čílka je nezbytné provést zkoušku dorazu/kolize

* Od spodní hrany korpusu u čel, přečnívajících směrem dolů

Vypínač SERVO-DRIVE

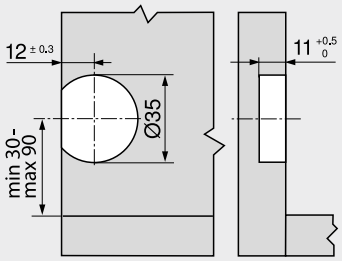

Odkaz na stránku

Přehled	39
Informace k objednávce – dřevěná čela, široké a úzké alurámečky	40
Servisní služby společnosti Blum	602
Směrnice o strojích	711
Další technické informace	708

Montáž, demontáž a seřízení

Short-URL

www.blum.com/a131

Dokonalý komfort pohybu



AVENTOS HK top je kompaktní, střídmý a strohý, úžasně funkční. Tenhle skvělý silák pasuje jak do malých výklopů nad vysokými skříněmi, tak do velkých výklopů v horních skříňkách. Omezovač úhlu otevření a pojistka jsou integrované do zdvihače. Při vývoji jsme také pamatovali na věncové lišty.

- Výška korpusu KH 205–600 mm
- Šířka korpusu KB až 1800 mm
- **BLUMOTION** – měkké a tiché zavírání díky tlumení
- **SERVO-DRIVE** – elektrický způsob otvírání
- Nepatrná ovládací síla
- Montáž bez nářadí
- Pevná pozice zdvihacího mechanizmu a čelního kování
- Symetrický zdvihač
- Nastavení čela ve třech směrech
- Nejsou nutné žádné závěsy

Design a montáž



Omezovač úhlu otevření je v systému **AVENTOS HK top** integrován a dá se plynule seřídit.



Se svým velice střídmým a strohým designem se výklop harmonicky začlení do nábytku ve všech místnostech domu či bytu.



AVENTOS HK top umožňuje realizaci také s kováním **EXPANDO T** pro tenká čílka od 8 mm.



Rovné krytky vzhledově odpovídají systémům **AVENTOS HF top** | **HS top** | **HL top**. K dispozici v provedení hedvábně bílá, světle šedá a tmavě kovově šedá.

Výhody, které přesvědčí vás i vaše zákazníky



Žádné přečnívající díly
Když jsou ramena v zavřeném stavu, tak žádné díly nevyčnívají mimo korpus. Výrazně se tím zjednodušuje přeprava.



Integrovaná pojistka
Inovativní mechanizmus zabrání nechtěnému vystřelení ramene.



Varianty montáže
Dva způsoby montáže zdvihacího mechanizmu: buď s předmontovanými eurošrouby, nebo vruty u zdvihačů s integrovanými prvky pro stanovení pozice.

Využití	Webcode	Strana
Standard | SERVO-DRIVE		
 Ilustrační obrázek Dřevěná čela, široké a úzké alurámečky	DQHFJY	46
TIP-ON		
 Ilustrační obrázek Dřevěná čela, široké a úzké alurámečky – **TIP-ON**	DQHS7Y	50
 **TIP-ON 956.** – krátká verze s magnetem		52
Příslušenství		
 Ilustrační obrázek	Adaptéry	53
	Šrouby	68
	Středicí vrták	68
	Doraz	68
	Šroubovák	69
	Křížový bit	69
Montáž, demontáž a seřízení		
 Ilustrační obrázek **Montáž, demontáž a seřízení** Short-URL www.blum.com/a170		
Směrnice o strojích **Podrobné informace o směrnici o strojích** Short-URL www.blum.com/s025		711

Piktogramy

- Artikl pouze na dotázání
- Webcode – do konfigurátoru výrobků zadejte nebo klikněte

Dřevěná čela, široké a úzké alurámečky



- Výška korpusu KH 205–600 mm
- Šířka korpusu KB až 1800 mm
- **BLUMOTION** – měkké a tiché zavírání díky tlumení
- **SERVO-DRIVE** – elektrický způsob otvírání
- Komfort pohybu s plynulým nastavením pozice
- Montáž bez nářadí
- Pevná pozice zdvihacího mechanizmu a čelního kování
- Nastavení čela ve třech směrech
- Jednoduché, plynulé nastavení zdvihačů
- Integrovaná pojistka
- Integrovaný plynulý omezovač úhlu otevření

Webcode – do konfigurátoru výrobků zadejte nebo klikněte: **DQHFJY**

Ukazatel výkonnosti LF
Výška korpusu KH (mm) x hmotnost čela FG, vč. dvojnásobné hmotnosti úchytky (kg)
V oblasti překrytí hodnot doporučujeme silnější zdvihací mechanizmus!
V hraničních oblastech jednotlivých zdvihacích mechanizmů doporučujeme zkoušku dorazu!

Informace k objednávce

☐ Standard ■ **SERVO-DRIVE**

1 ☐■ Sada zdvihačů

Montáž s předmontovanými eurošrouby



Ukazatel výkonnosti LF	Úhel otevření OW[1]	Č. artiklu
420–1610	75°–107°	22K2310
930–2800		22K2510
1730–5200		22K2710
3200–9000		22K2910

Složení:

1	2 x	Symetrický zdvihací mechanizmus Včetně předmontovaných eurošroubů

Upozornění

Max. 18 kg hmotnost čela FG v případě dvou zdvihačů!

[1] Plynule nastavitelné

1 ☐■ Sada zdvihačů

Montáž s vruty do dřevotřísky s funkcí pro stanovení správné pozice



Ukazatel výkonnosti LF	Úhel otevření OW[1]	Č. artiklu
420–1610	75°–107°	22K2300
930–2800		22K2500
1730–5200		22K2700
3200–9000		22K2900

Složení:

1	2 x	Symetrický zdvihací mechanizmus Včetně funkce pro stanovení správné pozice
–	8 x	Vrut Ø 4 x 35 mm

Upozornění

Max. 18 kg hmotnost čela FG v případě dvou zdvihačů!

[1] Plynule nastavitelné

3 ☐ Sada krytek



Barva	Materiál	Č. artiklu
SW | HGR | TGR	Plast	22K8000

Složení:

–	1 x	Krytka vlevo
3b	1 x	Krytka vpravo
3c	2 x	Vnější krytka, s raženým logem Blum IN-G

3 ■ Sada krytek pro SERVO-DRIVE



Barva	Materiál	Č. artiklu
SW | HGR | TGR	Plast	23K8000

Složení:

3a	1 x	Krytka **SERVO-DRIVE** vlevo
3b	1 x	Krytka vpravo
3c	2 x	Vnější krytka, s raženým logem Blum IN-G
3d	2 x	Vypínač **SERVO-DRIVE**
3e	2 x	Distanční doraz Blum Ø 5 mm

4 ☐■ Sada čelního kování



Provedení	Způsob instalace	Č. artiklu
Dřevěná čílka a široké alurámečky [1]	Vruty	20S4200
Úzké alurámečky [2]		20S4200A

Složení:

4	2 x	Čelní kování

[1] Pro dřevěná čílka použijte 4 vruty do dřevotřísky (609.1x00) na každou stranu
Pro široké alurámečky používejte 4 šrouby do plechu se zápustnou hlavou (660.0950) na každou stranu

[2] Včetně 8 x šrouby do plechu se zápustnou hlavou – 660.0950

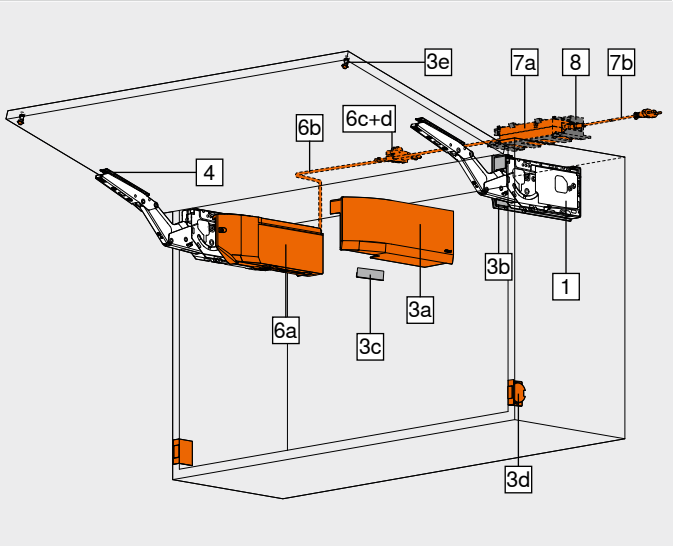

4 ☐■ Čelní kování



Provedení	Způsob instalace		Č. artiklu
Tenká čílka	**EXPANDO T**	2 x	20S42T1

EXPANDO T je systém, vhodný pro tenké materiály čel – vviz. odkaz na stránku

6 ■ Sada SERVO-DRIVE



Barva	Materiál	Č. artiklu
TGR	Plast	23KA000

Složení:

6a	1 x	Pohonná servo jednotka
6b	1 x	Rozvodný kabel **SERVO-DRIVE**, 1500 mm
6c	1 x	Svorka
6d	2 x	Ochranná koncová krytka na kabel

Od 3 zdvihacích mechanizmů doporučujeme 2 synchronizované pohonné servo jednotky

8 ■ Držák napájecího zdroje – montáž na stěnu[1]



Barva	Materiál	Č. artiklu
WGR	Plast	Z10NG120

Složení:

8	1 x	Držák napájecího zdroje – montáž na stěnu

[1] Pro napájecí zdroj **SERVO-DRIVE**

Dřevěná čela, široké a úzké alurámečky

Webcode – do konfigurátoru výrobků zadejte nebo klikněte: DQHFJY

Informace k objednávce

7 Napájecí zdroj a kabel napájecího zdroje SERVO-DRIVE[4]

Barva: SZ

Síťová zástrčka	Trh[1]	Jazyková skupina[2]	Jazyk[3]	Č. artiklu
E	Evropa	A	DE | EN | FR | IT | NL	Z10NE04EA
		B	DA | EN | FI | NO | SV	Z10NE04EB
		C	EL | EN | HR | SL | SR | TR	Z10NE04EC
		D	EN | ES | FR | IT | PT	Z10NE04ED
		E	CS | HU | PL | SK	Z10NE04EE
		F	BG | ET | LT | LV | RO | RU | UK	Z10NE04EF
		I	EN	Z10NE04EI
B	GB	A	DE | EN | FR | IT | NL	Z10NE04BA
		I	EN	Z10NE04BI
H	IN			Z10NE04HI
I	IL	A	DE | EN | FR | IT | NL	Z10NE04IA
K	AU	I	EN	Z10NE04KI
N	CN	H	EN | ZH | KO	Z10NE04NH
R	KR			Z10NE04RH
S	BR	K	EN | ES | PT	Z10NE04SK
T	TW	H	EN | ZH | KO	Z10NE04TH
U	US | CA	G	EN | ES | FR	Z10NE04UG
	JP	J	JA	Z10NE04UJ
Z	ZA	I	EN	Z10NE04ZI

Složení:

7a 1 x Napájecí zdroj **SERVO-DRIVE**
Centrální propojovací kabel – délka 2 m
Včetně návodu k obsluze, montážního návodu

7b 1 x Kabel napájecího zdroje
Délka 1.5–1.8 m včetně zástrčky

[1] Tržní názvy podle ISO 3166
[2] Jazyková skupina – návod k obsluze
[3] Označení jazyků ve smyslu ISO 639
[4] Nutné pro dvě a víc pohonných servo jednotek

Alternativně vůči 7 | 8

– Napájecí zdroj SERVO-DRIVE[5]

Barva: SZ

Síťový adaptér[1]	Trh[2]	Jazyková skupina[3]	Jazyk[4]	Č. artiklu
E	Evropa	A	DE | EN | FR | IT | NL	Z10NA40EA
		B	DA | EN | FI | NO | SV	Z10NA40EB
		C	EL | EN | HR | SL | SR | TR	Z10NA40EC
		D	EN | ES | FR | IT | PT	Z10NA40ED
		E	CS | HU | PL | SK	Z10NA40EE
		F	BG | ET | LT | LV | RO | RU | UK	Z10NA40EF
B	GB	A	DE | EN | FR | IT | NL	Z10NA40BA
K	AU	I	EN	Z10NA40KI
N	CN	H	EN | ZH | KO	Z10NA40NH
U	US | CA | JP	G	EN | ES | FR	Z10NA40UG

Složení:

– 1 x Napájecí zdroj **SERVO-DRIVE**
Včetně kabelu, 1120 mm (s rozvodným kabelem **SERVO-DRIVE** možné prodloužit na max. 2000 mm)
Včetně návodu k obsluze, montážního návodu

[1] Detailní soupis trhů viz. kapitola Informace
[2] Tržní názvy podle ISO 3166
[3] Jazyková skupina – návod k obsluze
[4] Označení jazyků ve smyslu ISO 639
[5] Vhodný pouze pro jednu pohonnou servo jednotku
Další kombinace na objednávku

Příslušenství

– Sada rozvodný kabel SERVO-DRIVE[2]

Barva	Délka (m)[1]	Č. artiklu
SZ	8	Z10K800AE

Složení:

6b 1 x Rozvodný kabel **SERVO-DRIVE**
6d 5 x Ochranná koncová krytka na kabel

[1] Ke zkrácení
[2] Použitelný jako rozvodný kabel, kabel nosníku i komunikační kabel

– Sada svorka

Barva	Materiál	Č. artiklu
SZ	Plast	Z10V100E.01

Složení:

6c 1 x Svorka
6d 2 x Ochranná koncová krytka na kabel

– Držák kabelu[1]

Barva	Materiál	Č. artiklu
WS	Plast	Z10K0009

Složení:

– 1 x Držák kabelu

[1] Např. pro upevnění rozvodného kabelu **SERVO-DRIVE**

Barva		Barva	
HGR	Světle šedá	TGR	Šedá
IN-G	Inmold Inox broušená	WGR	Bílošedá
SW	Hedvábně bílá	WS	Bílá
SZ	Černá		

Odkaz na stránku

Přehled	45	Plánování – distanční doraz Blum	49	**Montáž, demontáž a seřízení**	
Montážní systém pro tenké materiály – **EXPANDO T**	596	Plánování – vypínač **SERVO-DRIVE**	49		
		SERVO-DRIVE uno – seznam jednotlivých trhů	732		
Doporučení ke zpracování a vyloučení odpovědnosti/záruky – **EXPANDO T**	597	Servisní služby společnosti Blum	602	Short-URL	
		Orientační hodnoty hmotnosti čela FG (kg)	716	www.blum.com/a170	
Příslušenství	68	Směrnice o strojích	711		
Plánování	48	Další technické informace	708		

Dřevěná čela, široké a úzké alurámečky

Webcode – do konfigurátoru výrobků zadejte nebo klikněte: DQHFJY

Plánování

Pozice pro vyvrtání otvorů – eurošrouby

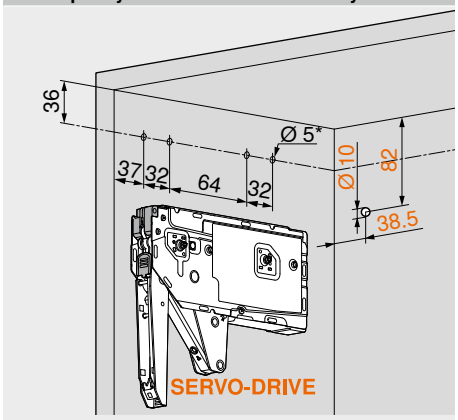

* Hloubka vrtání 11.5 mm

Pozice pro vyvrtání otvorů – vruty do dřevotřísky

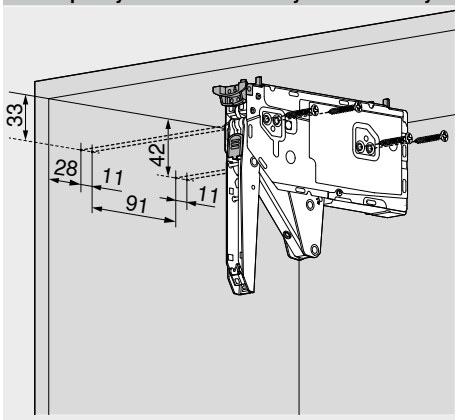

4 x Vrut do dřevotřísky Ø 4 x 35 mm

Funkce pro stanovení správné pozice – vruty do dřevotřísky

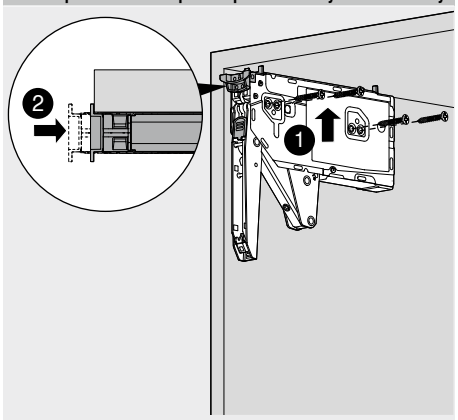

Potřebný prostor

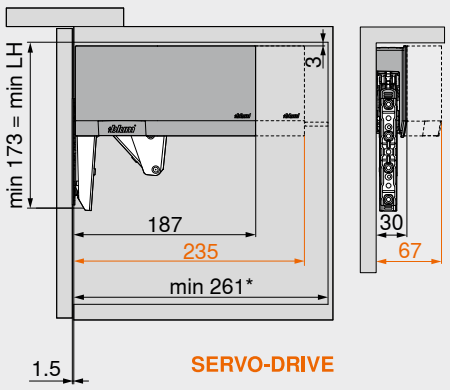

LH Světlá výška korpusu
* Min. 261 mm s viditelným závěsným kováním

Potřebný prostor – věncová lišta | postranice

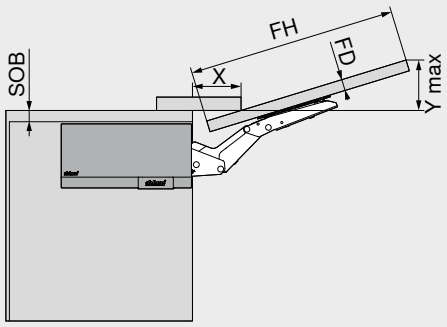

Potřebný prostor (mm)
Při maximálním úhlu otevření
Y = FH x 0.29 + FD – SOB

FD (mm)	16	19	22	26	28	–
X (mm)	68	57	47	33	27	–

FD Síla čela
FH Výška čela
SOB Síla horní desky korpusu

Minimální mezera MF

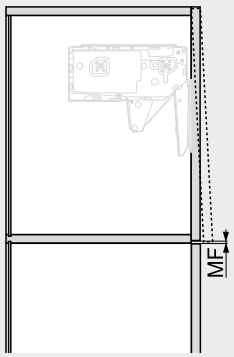

MF Minimální mezera 2 mm

Zpracování čela – dřevěná čílka a široké alurámečky

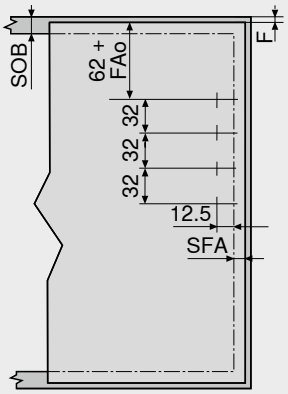

Pro dřevěná čílka používejte 4 vruty do dřevotřísky (609.1x00)
Pro široké alurámečky používejte 4 šrouby do plechu se zápustnou hlavou (660.0950)
F Mezera
FAo Přesah čela nahoře
Max. 25.4 mm
SFA Boční přesah čela
SOB Síla horní desky korpusu

Zpracování čela – úzké alurámečky

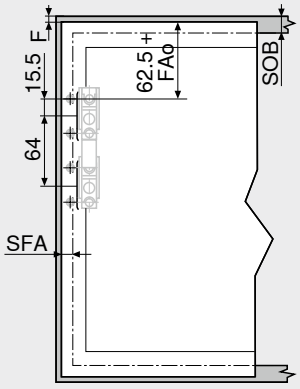

F Mezera
FAo Přesah čela nahoře
Max. 25.4 mm
SFA Boční přesah čela
SOB Síla horní desky korpusu

Úzké alurámečky

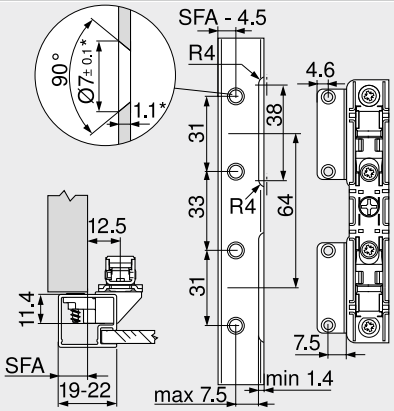

V případě šířky rámečků 19 mm je možný boční přesah čela SFA 11–18 mm
* Při změně síly materiálu je nutné přizpůsobit parametry pro zpracování

Dřevěná čela, široké a úzké alurámečky

Webcode – do konfigurátoru výrobků zadejte nebo klikněte: DQHFJY

Plánování

Distanční doraz Blum (pouze pro využití SERVO-DRIVE)



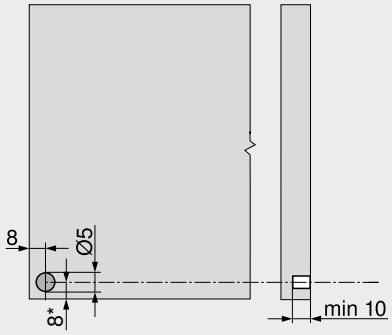

Využití distančního dorazu Blum (bez klížení či lepení)
V horní třetině nevyužívejte žádné dorazy ani žádné čočky

Doporučení pro alurámečky

Naplánujte si vyvrtávání otvoru pro distanční doraz Blum v boku korpusu
Při instalaci do čílka je nezbytné provést zkoušku dorazu/kolize
* Od spodní hrany korpusu u čel, přečnívajících směrem dolů

Vypínač SERVO-DRIVE

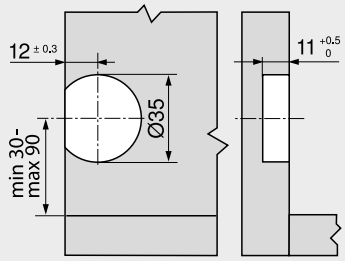

Odkaz na stránku

Přehled	45
Informace k objednávce – dřevěná čela, široké a úzké alurámečky	46
Servisní služby společnosti Blum	602
Směrnice o strojích	711
Další technické informace	708

AVENTOS HK top

Short-URL
www.blum.com/i014

Montáž, demontáž a seřízení

Short-URL
www.blum.com/a170

1

Dřevěná čela, široké a úzké alurámečky – TIP-ON



- Výška korpusu KH 205–600 mm
- Šířka korpusu KB až 1800 mm
- Komfort pohybu s plynulým nastavením pozice
- Montáž bez nářadí
- Pevná pozice zdvihacího mechanizmu a čelního kování
- Nastavení čela ve třech směrech
- Jednoduché, plynulé nastavení zdvihačů
- Integrovaná pojistka
- Integrovaný plynulý omezovač úhlu otevření
- **TIP-ON** – mechanický způsob otvírání
- K zavrtání nebo v kombinaci s adaptérem

Webcode – do konfigurátoru výrobků zadejte nebo klikněte: **DQHS7Y**

Ukazatel výkonnosti LF

Výška korpusu KH (mm) x hmotnost čela FG, vč. dvojnásobné hmotnosti úchytky (kg)

V oblasti překrytí hodnot doporučujeme silnější zdvihací mechanizmus!

V hraničních oblastech jednotlivých zdvihacích mechanizmů doporučujeme zkoušku dorazu!

Informace k objednávce

TIP-ON

1 ■ Sada zdvihačů – TIP-ON

Montáž s předmontovanými eurošrouby



Ukazatel výkonnosti LF	Úhel otevření OW[1]	Č. artiklu
420–1610	75°–107°	22K2310T
930–2800		22K2510T
1730–5200	75°–100°	22K2710T
3200–9000		22K2910T

Složení:

1	2 x	Symetrický zdvihací mechanizmus Včetně předmontovaných eurošroubů

Upozornění

Max. 18 kg hmotnost čela FG v případě dvou zdvihačů!

[1] Plynule nastavitelné

1 ■ Sada zdvihačů – TIP-ON

Montáž s vruty do dřevotřísky s funkcí pro stanovení správné pozice



Ukazatel výkonnosti LF	Úhel otevření OW[1]	Č. artiklu
420–1610	75°–107°	22K2300T
930–2800		22K2500T
1730–5200	75°–100°	22K2700T
3200–9000		22K2900T

Složení:

1	2 x	Symetrický zdvihací mechanizmus Včetně funkce pro stanovení správné pozice
–	8 x	Vrut Ø 4 x 35 mm

Upozornění

Max. 18 kg hmotnost čela FG v případě dvou zdvihačů!

[1] Plynule nastavitelné

3 ■ Sada krytek



Barva	Materiál	Č. artiklu
SW | HGR | TGR	Plast	22K8000

Složení:

–	1 x	Krytka vlevo
3b	1 x	Krytka vpravo
3c	2 x	Vnější krytka, s raženým logem Blum IN-G

4 ■ Sada čelního kování



Provedení	Způsob instalace	Č. artiklu
Dřevěná čílka a široké alurámečky [1]	Vruty	20S4200
Úzké alurámečky [2]		20S4200A

[1] Pro dřevěná čílka použijte 4 vruty do dřevotřísky (609.1x00) na každou stranu
Pro široké alurámečky používejte 4 šrouby do plechu se zápustnou hlavou (660.0950) na každou stranu

[2] Včetně 8 x šrouby do plechu se zápustnou hlavou – 660.0950

4 ■ Čelní kování



Provedení	Způsob instalace	Č. artiklu
Tenká čílka	**EXPANDO T** 2 x	20S42T1

EXPANDO T je systém, vhodný pro tenké materiály čel – vviz. odkaz na stránku

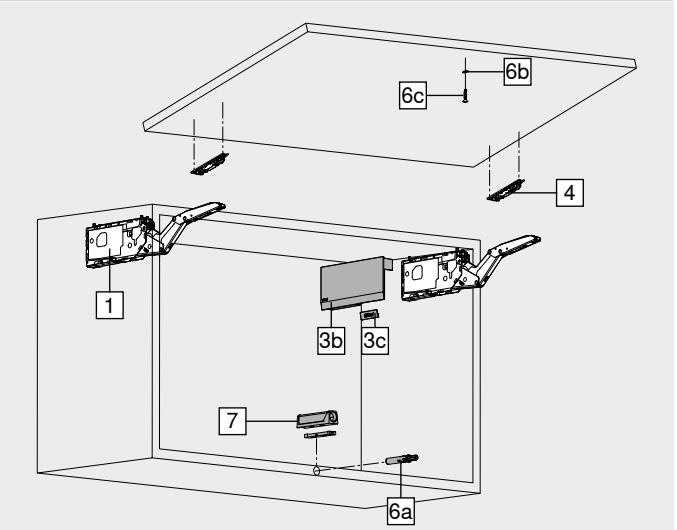

6 ■ TIP-ON 956. – krátká verze s magnetem



Výška korpusu KH (mm)	Barva	Č. artiklu
Do 600	SW | R7036 | CS	956.1004

Složení:

6a	1 x	**TIP-ON 956.** – krátká verze s magnetem
6b	1 x	Kontaktní destička k našroubování
6c	1 x	Kontaktní destička k nalepení Nevhodné pro povrchy s práškovým lakem, navoskované nebo naolejované
–	1 x	Vrut do dřevotřísky Ø 3.5 x 15 mm, č. artiklu 609.1500

Příslušenství

7 ■ Adaptér



Provedení	Barva	Č. artiklu
Přímý adaptér – krátká verze	SW | R7036 | CS	956.1201
Křížový adaptér – dlouhá verze	R7036	956A1501

Barva		Barva	
CS	Karbonově černá	SW	Hedvábně bílá
HGR	Světle šedá	TGR	Šedá
IN-G	Inmold Inox broušená		
R7036	RAL 7036 platinově šedá		

Dřevěná čela, široké a úzké alurámečky – TIP-ON

Webcode – do konfigurátoru výrobků zadejte nebo klikněte: DQHS7Y

Plánování

Pozice pro vyvrtání otvorů – eurošrouby

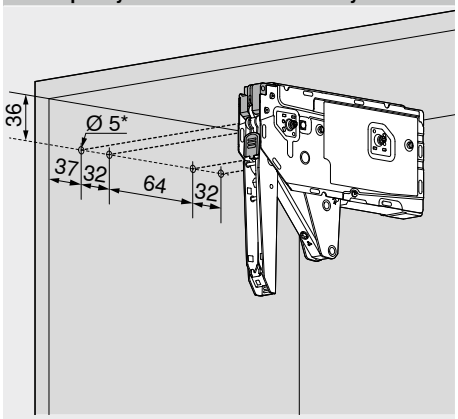

* Hloubka vrtání 11.5 mm

Pozice pro vyvrtání otvorů – vruty do dřevotřísky

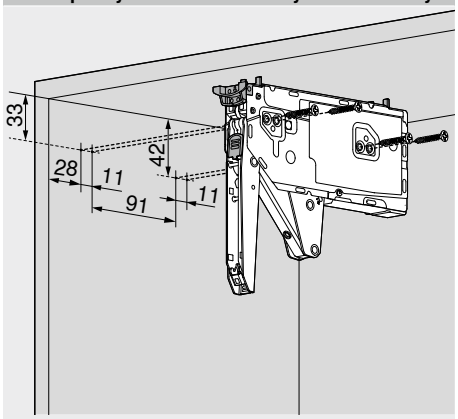

4 x Vrut do dřevotřísky Ø 4 x 35 mm

Potřebný prostor

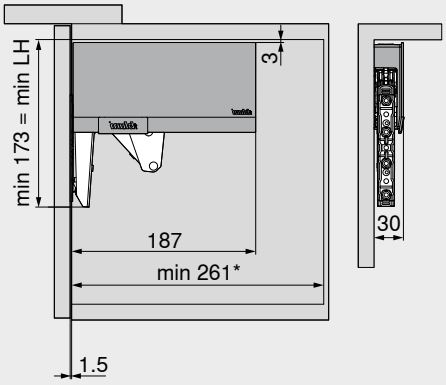

LH Světlá výška korpusu
* Min. 261 mm s viditelným závěsným kováním

Potřebný prostor – věncová lišta | postranice

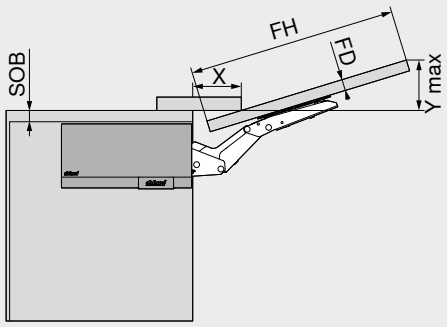

Potřebný prostor (mm)
Při maximálním úhlu otevření
Y = FH x 0.29 + FD – SOB

FD (mm)	16	19	22	26	28	–
X (mm)	68	57	47	33	27	–

FD Síla čela
FH Výška čela
SOB Síla horní desky korpusu

Minimální mezera MF

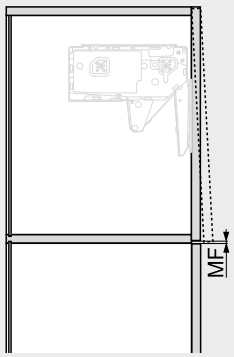

MF Minimální mezera 2 mm

Úzké alurámečky

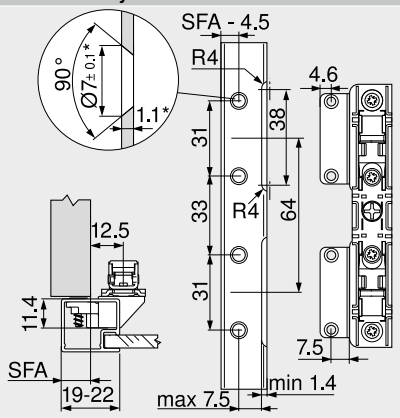

V případě šířky rámečků 19 mm je možný boční přesah čela SFA 11–18 mm
* Při změně síly materiálu je nutné přizpůsobit parametry pro zpracování

Zpracování čela – dřevěná čílka a široké alurámečky

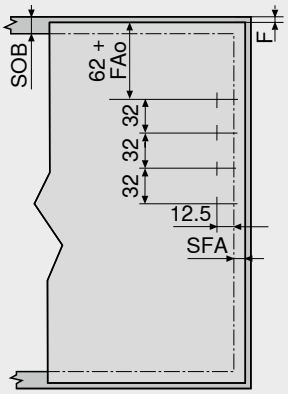

Pro dřevěná čílka používejte 4 vruty do dřevotřísky (609.1x00)
Pro široké alurámečky používejte 4 šrouby do plechu se zápustnou hlavou (660.0950)

F Mezera
FAo Přesah čela nahoře Max. 25.4 mm
SFA Boční přesah čela
SOB Síla horní desky korpusu

Zpracování čela – úzké alurámečky

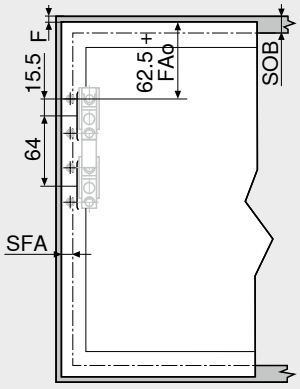

F Mezera
FAo Přesah čela nahoře Max. 25.4 mm
SFA Boční přesah čela
SOB Síla horní desky korpusu

Odkaz na stránku

Přehled	45
TIP-ON 956x	52
Plánování – funkce pro stanovení správné pozice – vruty do dřevotřísky	48
Montážní systém pro tenké materiály – **EXPANDO T**	596
Doporučení ke zpracování a vyloučení odpovědnosti/záruky – **EXPANDO T**	597
Servisní služby společnosti Blum	602
Další technické informace	708

AVENTOS HK top

Short-URL
www.blum.com/i014

Montáž, demontáž a seřízení

Short-URL
www.blum.com/a170

TIP-ON 956. – krátká verze s magnetem



- Pro výklopy až do výšky 600 mm včetně
- K zavrtání nebo v kombinaci s adaptérem
- Vysunutí cca 17 mm
- Materiál: plast

Informace k objednávce

Barva	Pružina TIP-ON	Č. artiklu
SW | R7036 | CS	Standardní pružina	956.1004

Složení:

1 x	**TIP-ON 956.** – krátká verze s magnetem
1 x	Kontaktní destička k našroubování
1 x	Kontaktní destička k nalepení Nevhodné pro povrchy s práškovým lakem, navoskované nebo naolejované
1 x	Vrut do dřevotřísky Ø 3.5 x 15 mm, č. artiklu 609.1500

Barva

CS	Karbonově černá
R7036	RAL 7036 platinově šedá
SW	Hedvábně bílá

Plánování

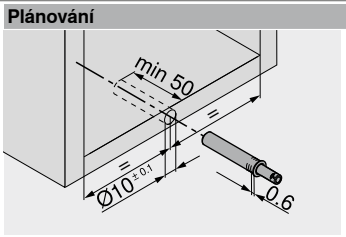

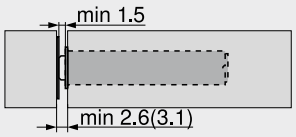

() Kontaktní destička k našroubování

Kontaktní destička k našroubování

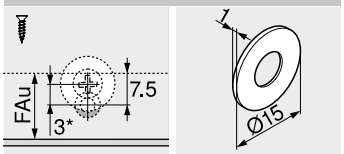

FAu Přesah čela dole
* 3 mm přesazení při montáži

Kontaktní destička k nalepení

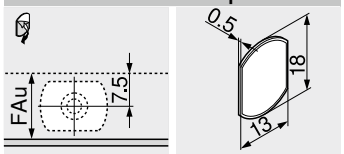

FAu Přesah čela dole

Odkaz na stránku

Přehled 45

Zpracování

Vrtací šablona pro **BLUMOTION** | **TIP-ON** 676
Šablona pro montáž kontaktní destičky do správné pozice 698
MINIPRESS top pro **EASYSTICK** 622
MINIPRESS top 626

Montáž, demontáž a seřízení

Short-URL
www.blum.com/a170

Přímý adaptér – krátká verze – 20/17



- Montáž s vruty Ø 3.5 nebo Ø 4 mm
- Alternativní způsob montáže s eurošrouby
- **TIP-ON** se objednává zvlášť

Informace k objednávce

Barva	Materiál	Č. artiklu
SW | R7036 | CS	Plast	956.1201

Barva	
CS	Karbonově černá
R7036	RAL 7036 platinově šedá
SW	Hedvábně bílá

Plánování

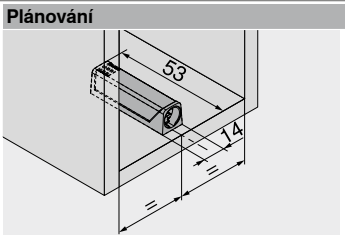

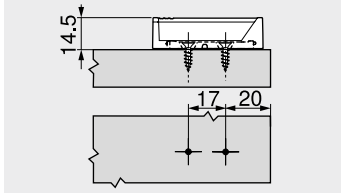

Odstup čela

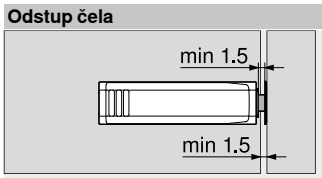

Kontaktní destička

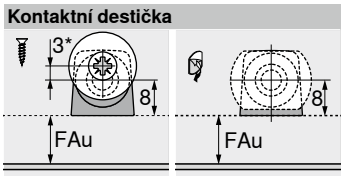

FAu	Přesah čela dole
*	3 mm přesazení při montáži

Křížový adaptér – dlouhá verze – 37/32



- Montáž s vruty Ø 3.5 nebo Ø 4 mm
- Alternativní způsob montáže s eurošrouby
- **TIP-ON** se objednává zvlášť

Informace k objednávce

Barva	Materiál	Č. artiklu
R7036	Plast	956A1501

Plánování

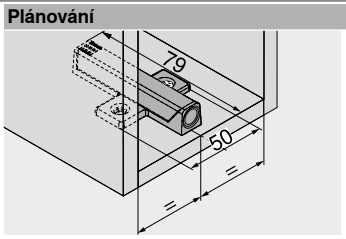

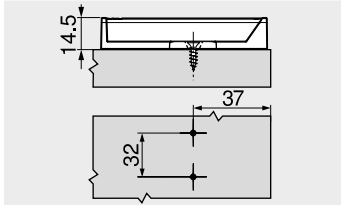

Odstup čela



Kontaktní destička

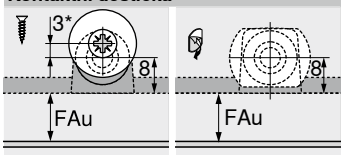

FAu	Přesah čela dole
*	3 mm přesazení při montáži

Odkaz na stránku

Přehled	45

Zpracování	
Úhelníková šablona	674
Vrtací šablona pro montážní podložky	675
Šablona pro montáž kontaktní destičky do správné pozice	698
MINIPRESS top pro **EASYSTICK**	622
MINIPRESS top	626
MINIPRESS P	630

Montáž, demontáž a seřízení

Short-URL

www.blum.com/a170

Kování na výklopy pro malé skládací výklopy



AVENTOS HK-S dobře se hodí pro malé výšky korpusu v horní skříňce, ve vysoké potravinové skříni a nad lednicí. **AVENTOS HK-S** se díky svým malým rozměrům nenápadně začlení do malých korpusů.

- Speciálně pro menší výklopy
- Výška korpusu KH max. 600 mm
- **BLUMOTION** – měkké a tiché zavírání díky tlumení
- Při otvírání se zastaví v jakékoli pozici
- Poskytuje dobrý přístup do vnitřku skříňky
- Vhodný pro horní skříňky s věncovými lištami nebo postranicemi
- Malý rozsah sortimentu, velké spektrum využití
- Jednoduchá montáž a snadné nastavení
- Stabilní, i s širokými čely
- Žádné přečnívající díly
- **TIP-ON** – mechanický způsob otvírání
- Nepatrná ovládací síla
- Nejsou nutné žádné závěsy

Komfort pohybu a varianty designu



Malý prostý výklop zůstane stát v jakékoli požadované pozici. Čelo je tak snadno přístupné pro zavírání.



Při vývoji **AVENTOS HK-S** jsme pamatovali rovněž na korpusy s věncovými lištami a postranicemi.



Bezúchytková dvířka se dají s **TIP-ON** otvírat bez jakékoli námahy – stačí krátce zatlačit.



Krytka je k dispozici v barevných variantách hedvábně bílá, světle šedá a tmavě kovově šedá.

Výhody, které přesvědčí vás i vaše zákazníky



Žádné přečnívající díly
Expedice se zavřeným ramenem – výhoda při výrobě nábytku i při montáži kuchyně.



Mechanizmus CLIP
Rychlý mechanismus **CLIP** pro čelo a plynulá nastavitelnost ve třech směrech usnadňují zpracování.



Plynulé seřízení a nastavení zdvihače
Zdvihací mechanismus se pohodlně nastavuje zepředu podle hmotnosti čela.



Harmonické proporce
AVENTOS HK-S se díky svým malým rozměrům nenápadně začlení do malých korpusů.

Využití	Webcode	Strana
Standard | TIP-ON		
 Ilustrační obrázek Dřevěná čela, široké a úzké alurámečky	DQDD6M	56
 **TIP-ON 956.** – krátká verze s magnetem		58
Příslušenství		
 Ilustrační obrázek Omezovač úhlu otevření		56
Adaptéry		59
Šrouby		68
Středicí vrták		68
Doraz		68
Šroubovák		69
Křížový bit		69
Montáž, demontáž a seřízení		
 Ilustrační obrázek **Montáž, demontáž a seřízení** Short-URL www.blum.com/a150		

Piktogramy

- Artikl pouze na dotázání
- Webcode – do konfigurátoru výrobků zadejte nebo klikněte

Dřevěná čela, široké a úzké alurámečky



- Dobře se hodí pro malé výšky korpusu v horní skříňce, nad vysokou potravinovou skříní a nad lednicí
- Výška korpusu KH max. 600 mm
- **BLUMOTION** – měkké a tiché zavírání díky tlumení
- Komfort pohybu s plynulým nastavením pozice
- Montáž bez nářadí
- Nastavení čela ve třech směrech
- Jednoduché, plynulé nastavení zdvihačů
- **TIP-ON** – mechanický způsob otvírání

Webcode – do konfigurátoru výrobků zadejte nebo klikněte: **DQDD6M**

Ukazatel výkonnosti LF
Výška korpusu KH (mm) x hmotnost čela FG, vč. dvojnásobné hmotnosti úchytky (kg)
V oblasti překrytí hodnot doporučujeme silnější zdvihací mechanizmus!
V hraničních oblastech jednotlivých zdvihacích mechanizmů doporučujeme zkoušku dorazu!

Informace k objednávce

☐ Standard ■ TIP-ON

1 ☐ Sada zdvihačů



Ukazatel výkonnosti LF	Úhel otevření OW	Č. artiklu
220–500 [1]	107°	20K2B00.06
400–1000		20K2C00.06
960–2215		20K2E00.06

Složení:

1a	2 x	Symetrický zdvihací mechanizmus
1b	2 x	Krytka vlevo/vpravo SW | HGR | TGR
1c	2 x	Vnější krytka, s raženým logem Blum IN-G
–	6 x	Vrut Ø 4 x 35 mm

Upozornění

Ukazatel výkonnosti LF může být při použití třetího zdvihacího mechanizmu navýšen o 50 %

[1] Jeden zdvihač není vybaven pružinami

1 ■ Sada zdvihačů – TIP-ON



Ukazatel výkonnosti LF	Úhel otevření OW	Č. artiklu
220–500 [1]	107°	20K2B00T06
400–1000		20K2C00T06
960–2215		20K2E00T06

Složení:

1a	2 x	Symetrický zdvihací mechanizmus
1b	2 x	Krytka vlevo/vpravo SW | HGR | TGR
1c	2 x	Vnější krytka, s raženým logem Blum IN-G
–	6 x	Vrut Ø 4 x 35 mm

Upozornění

Ukazatel výkonnosti LF může být při použití třetího zdvihacího mechanizmu navýšen o 50 %

[1] Jeden zdvihač není vybaven pružinami

4 ☐■ Čelní kování



Provedení	Způsob instalace	Zvýšení (mm)	Č. artiklu
Dřevěná čílka a široké alurámečky [1]	Vruty	0 2 x	175H3100
Dřevěné čelo	EXPANDO	0 2 x	177H3100E
	Zalisování	0 2 x	177H3100

Všechny přímé montážní podložky z oceli možné se zvýšením 0 mm

[1] Pro dřevěná čílka použijte 2 vruty do dřevotřísky (609.1x00) na každou stranu
Pro široké alurámečky používejte 2 šrouby do plechu se zápustnou hlavou (660.0950) na každou stranu

4 ☐■ Sada čelního kování



Provedení	Způsob instalace	Zvýšení (mm)	Č. artiklu
Úzké alurámečky	Vruty	0	20K4A00A02

Složení:

4	2 x	Čelní kování
–	4 x	Šrouby do plechu se zápustnou hlavou – Ø 3.5 mm

6 ■ TIP-ON 956. – krátká verze s magnetem



Výška korpusu KH (mm)	Barva	Č. artiklu
Do 600	SW | R7036 | CS	956.1004

Složení:

6a	1 x	**TIP-ON 956.** – krátká verze s magnetem
6b	1 x	Kontaktní destička k našroubování
6c	1 x	Kontaktní destička k nalepení Nevhodné pro povrchy s práškovým lakem, navoskované nebo naolejované
–	1 x	Vrut do dřevotřísky Ø 3.5 x 15 mm, č. artiklu 609.1500

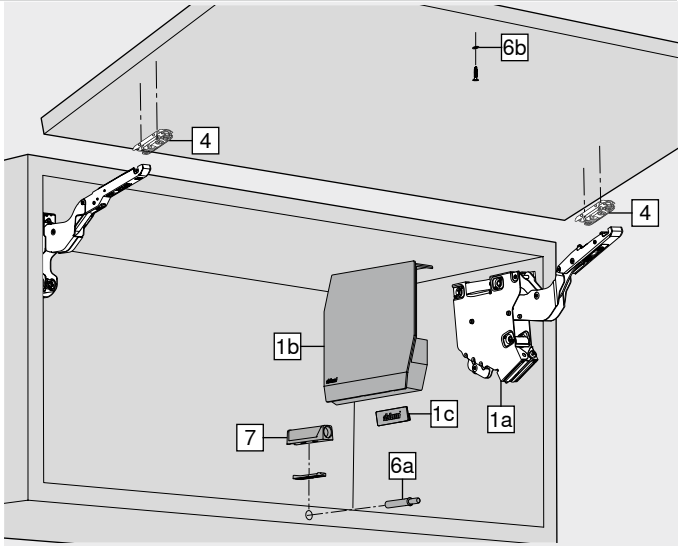

Příslušenství

– ☐■ Omezovač úhlu otevření



Úhel otevření OW	Barva	Č. artiklu
100°	TGR	20K7A41
75°	R7037	20K7A11

7 ■ Adaptér



Provedení	Barva	Č. artiklu
Přímý adaptér – krátká verze	SW | R7036 | CS	956.1201
Křížový adaptér – dlouhá verze	R7036	956A1501

Barva		Barva	
CS	Karbonově černá	R7037	RAL 7037 prachově šedá
HGR	Světle šedá	SW	Hedvábně bílá
IN-G	Inmold Inox broušená	TGR	Šedá
R7036	RAL 7036 platinově šedá		

Dřevěná čela, široké a úzké alurámečky

Webcode – do konfigurátoru výrobků zadejte nebo klikněte DQDD6M

Plánování

Pozice pro vyvrtání otvorů

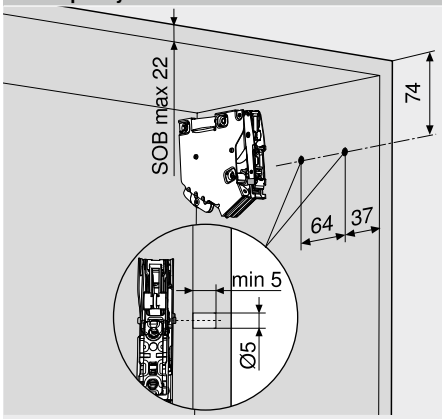

SOB Síla horní desky korpusu

Montážní pozice

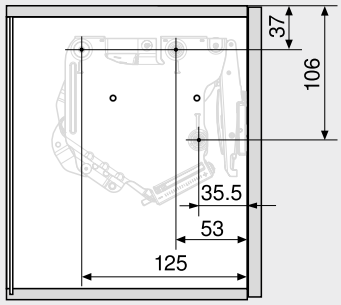

3 x Vrut do dřevotřísky Ø 4 x 35 mm

Potřebný prostor

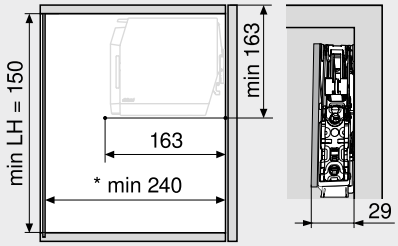

LH Světlá výška korpusu
* Min. 240 mm s viditelným závěsným kováním

Zpracování čela – dřevěná čílka a široké alurámečky

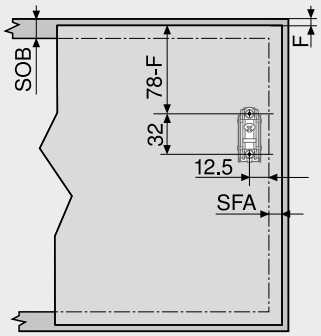

Pro dřevěná čílka používejte 2 vruty do dřevotřísky (609.1x00)
Pro široké alurámečky používejte 2 šrouby do plechu se zápustnou hlavou (660.0950)
F Mezera
SFA Boční přesah čela
SOB Síla horní desky korpusu

Zpracování čela – úzké alurámečky

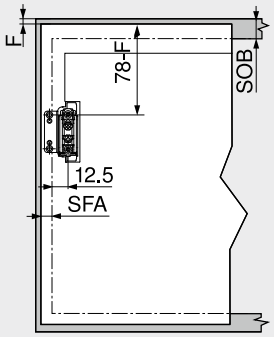

F Mezera
SFA Boční přesah čela
SOB Síla horní desky korpusu

Úzké alurámečky

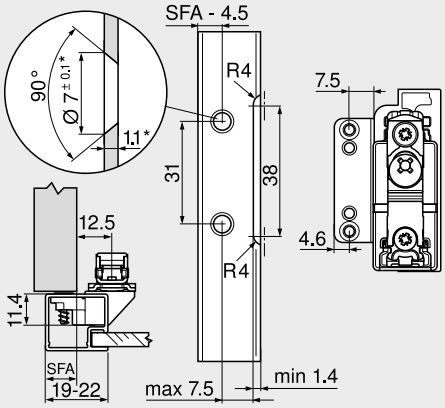

V případě šířky rámečků 19 mm je možný boční přesah čela SFA 11–18 mm
* Při změně síly materiálu je nutné přizpůsobit parametry pro zpracování

Potřebný prostor – věncová lišta | postranice

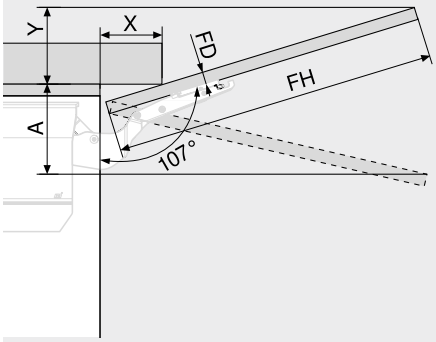

Omezovač úhlu otevření	Potřebný prostor (mm)
Bez	Y = FH x 0.29 – 15 + FD
100°	Y = FH x 0.17 – 15 + FD
75°	A = FH x 0.26 + 15 – FD

FD (mm)	16	19	22	26	–	–
X (mm)	70	59	49	35	–	–

FD Síla čela
FH Výška čela

Minimální mezera MF

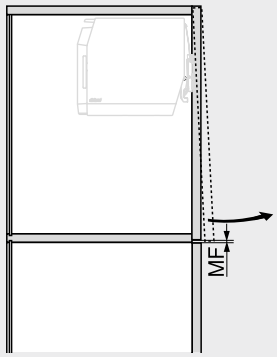

MF Minimální mezera 2 mm

Odkaz na stránku

Přehled	45
Příslušenství	68
Servisní služby společnosti Blum	602
Orientační hodnoty hmotnosti čela FG (kg)	716
Další technické informace	708

Montáž, demontáž a seřízení

Short-URL
www.blum.com/a150

TIP-ON 956. – krátká verze s magnetem



- Pro výklopy až do výšky 600 mm včetně
- K zavrtání nebo v kombinaci s adaptérem
- Vysunutí cca 17 mm
- Materiál: plast

Informace k objednávce

Barva	Pružina TIP-ON	Č. artiklu
SW | R7036 | CS	Standardní pružina	956.1004

Složení:

1 x	**TIP-ON 956.** – krátká verze s magnetem
1 x	Kontaktní destička k našroubování
1 x	Kontaktní destička k nalepení Nevhodné pro povrchy s práškovým lakem, navoskované nebo naolejované
1 x	Vrut do dřevotřísky Ø 3.5 x 15 mm, č. artiklu 609.1500

Barva

CS	Karbonově černá
R7036	RAL 7036 platinově šedá
SW	Hedvábně bílá

Plánování

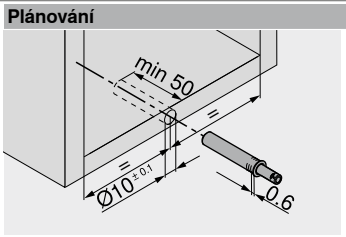

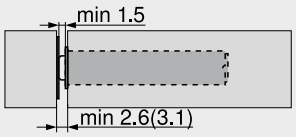

() Kontaktní destička k našroubování

Kontaktní destička k našroubování

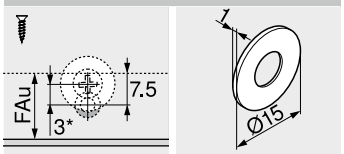

FAu Přesah čela dole
* 3 mm přesazení při montáži

Kontaktní destička k nalepení

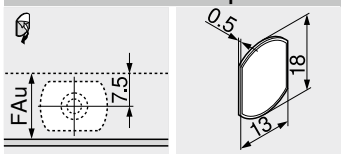

FAu Přesah čela dole

Odkaz na stránku

Přehled	45

Zpracování

Vrtací šablona pro **BLUMOTION** | **TIP-ON**	676
Šablona pro montáž kontaktní destičky do správné pozice	698
MINIPRESS top pro **EASYSTICK**	622
MINIPRESS top	626

Montáž, demontáž a seřízení

Short-URL
www.blum.com/a150

Přímý adaptér – krátká verze – 20/17



- Montáž s vruty Ø 3.5 nebo Ø 4 mm
- Alternativní způsob montáže s eurošrouby
- **TIP-ON** se objednává zvlášť

Informace k objednávce

Barva	Materiál	Č. artiklu
SW | R7036 | CS	Plast	956.1201

Barva	
CS	Karbonově černá
R7036	RAL 7036 platinově šedá
SW	Hedvábně bílá

Plánování

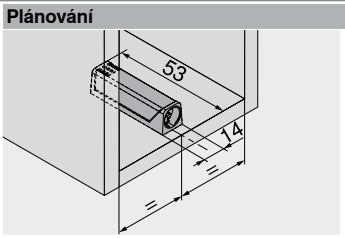

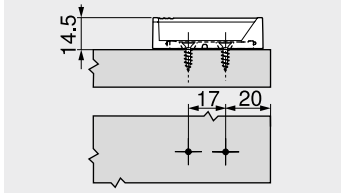

Odstup čela

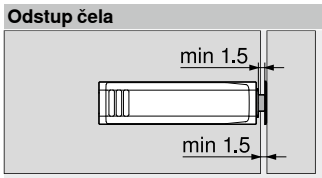

Kontaktní destička

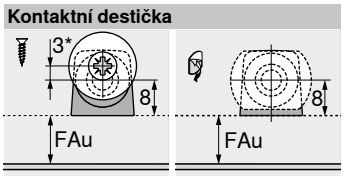

FAu	Přesah čela dole
*	3 mm přesazení při montáži

Křížový adaptér – dlouhá verze – 37/32



- Montáž s vruty Ø 3.5 nebo Ø 4 mm
- Alternativní způsob montáže s eurošrouby
- **TIP-ON** se objednává zvlášť

Informace k objednávce

Barva	Materiál	Č. artiklu
R7036	Plast	956A1501

Plánování

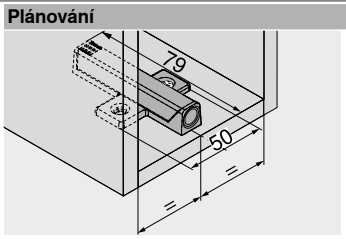

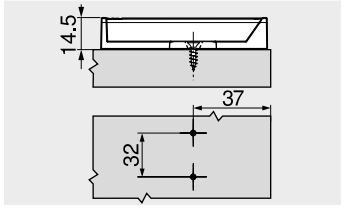

Odstup čela



Kontaktní destička

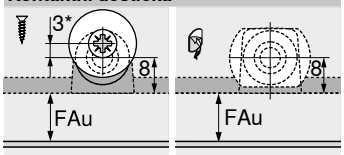

FAu	Přesah čela dole
*	3 mm přesazení při montáži

Odkaz na stránku

Přehled	45

Zpracování	
Úhelníková šablona	674
Vrtací šablona pro montážní podložky	675
Šablona pro montáž kontaktní destičky do správné pozice	698
MINIPRESS top pro **EASYSTICK**	622
MINIPRESS top	626
MINIPRESS P	630

Montáž, demontáž a seřízení

Short-URL
www.blum.com/a150

Kování na výklopy pro malé skládací výklopy



Díky své úzké konstrukci je **AVENTOS HK-XS** skvěle použitelný pro malé horní skříňky a horní skříňky u vysokých skříní. Můžete s ním pohodlně vybavit i korpusy s malou světlou hloubkou.

- Speciálně pro malé skříně a horní skříňky u vysokých skříní
- Je vhodný rovněž pro korpusy s malou světlou hloubkou
- Výška korpusu KH 240–600 mm
- Světlá hloubka korpusu LT min. 125 mm
- Symetrický zdvihač, využitelný na jedné, nebo obou stranách
- **BLUMOTION** – měkké a tiché zavírání díky tlumení
- Při otvírání se zastaví v jakékoli pozici
- Poskytuje dobrý přístup do vnitřku skříňky
- Malý rozsah sortimentu, velké spektrum využití
- Jednoduchá montáž a snadné nastavení
- **TIP-ON** – mechanický způsob otvírání

Otvírání a zavírání – lehce a komfortně



AVENTOS HK-XS zaujme komfortem pohybu, který je pro **AVENTOS** příznačný. V kombinaci se závěsy **CLIP top BLUMOTION** se výklopy zavírají měkce a tiše. Plynulé nastavení pozice zajistí, aby se čelo zastavilo v jakékoli požadované pozici.





Univerzální možnosti
Protože má **AVENTOS HK-XS** malou vestavnou hloubku, můžete s ním optimálně využít například prostor nad digestoří.



Široká čela výklopů
Když použijete zdvihač po obou stranách, můžete realizovat i větší, těžší čela.

Výhody, které přesvědčí vás i vaše zákazníky



Zavírání s tlumením
Díky závěsům **CLIP top BLUMOTION** se **AVENTOS HK-XS** vždy zavírá měkce a tiše.



Mechanizmus CLIP
Montáž zdvihače zvládnete bez nářadí s pomocí mechanizmu **CLIP**.



Plynulé seřízení a nastavení zdvihače
Seřízení zvládnete plynule zepředu s pomocí nastavovacího šroubu.

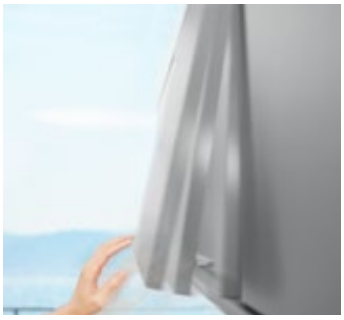

Bezúchytkové výklopy
Stačí krátce ťuknout na čílko a výklop se s **TIP-ON** natolik doširoka otevře, že jej můžete pohodlně zvednout až úplně nahoru.

Využití		Webcode	Strana
Standard | TIP-ON			
 Ilustrační obrázek	Dřevěná čela, široké a úzké alurámečky	DQDDVY	62
	**TIP-ON 956.** – krátká verze s magnetem		66
Příslušenství			
 Ilustrační obrázek	Omezovač úhlu otevření		63
	Adaptéry		67
	Šrouby		68
	Středicí vrták		68
	Doraz		68
	Šroubovák		69
	Křížový bit		69
Montáž, demontáž a seřízení			
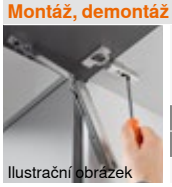 Ilustrační obrázek	**Montáž, demontáž a seřízení** **Short-URL** **www.blum.com/a160**		

Piktogramy

- Artikl pouze na dotázání
- Webcode – do konfigurátoru výrobků zadejte nebo klikněte

1

Dřevěná čela, široké a úzké alurámečky



- Dobře se hodí pro malé výšky korpusu v horní skříňce, nad vysokou potravinovou skříní a nad lednicí
- Výška korpusu KH 240–600 mm
- Světlá hloubka korpusu LT min. 125 mm
- Se speciální pozicí pro vrtání je možná světlá hloubka korpusu LT 100 mm
- Zavírání měkce a tiše, díky kombinaci se závěsy **CLIP top BLUMOTION**
- **TIP-ON** pro bezúchytkové prosté výklopy se závěsy **CLIP top** bez pružin
- Komfort pohybu s plynulým nastavením pozice
- Jednoduché, plynulé nastavení zdvihačů

Webcode – do konfigurátoru výrobků zadejte nebo klikněte **DQDDVY**

Ukazatel výkonnosti LF

Výška korpusu KH (mm) x hmotnost čela FG, vč. dvojnásobné hmotnosti úchytky (kg)

V oblasti překrytí hodnot doporučujeme silnější zdvihací mechanizmus!

V hraničních oblastech jednotlivých zdvihacích mechanizmů doporučujeme zkoušku dorazu!

Informace k objednávce

☐ Standard ■ TIP-ON

1 ☐ Symetrický zdvihací mechanizmus



Ukazatel výkonnosti LF	Úhel otevření OW	Č. artiklu
200–1000	105° [1]	20K1101
500–1500		20K1301
800–1800		20K1501

Upozornění

V případě využití po obou stranách se faktor výkonnosti LF zdvojnásobí

[1] U závěsů s menším úhlem otvírání omezují úhel závěsy

1 ■ Symetrický zdvihací mechanizmus – TIP-ON



Ukazatel výkonnosti LF	Úhel otevření OW	Č. artiklu
180–800	105° [1]	20K1101T
500–1200		20K1301T
800–1600		20K1501T

Upozornění

V případě využití po obou stranách se faktor výkonnosti LF zdvojnásobí

[1] U závěsů s menším úhlem otvírání omezují úhel závěsy

2 ☐■ Boční čep na korpus



Způsob instalace	Č. artiklu
Vruty	20K5101
EXPANDO	20K51E1

4 ☐■ Čelní kování



Provedení	Způsob instalace	Č. artiklu
Dřevěná čílka a široké alurámečky [1]	Vruty	20K4101
Dřevěné čelo	EXPANDO	20K41E1
Úzké alurámečky	Vruty	20K4101A

[1] Pro dřevěná čílka použijte 2 vruty do dřevotřísky (609.1x00) na každou stranu
Pro široké alurámečky používejte 2 šrouby do plechu se zápustnou hlavou (660.0950) na každou stranu

6 ■ TIP-ON 956. – krátká verze s magnetem



Výška korpusu KH (mm)	Barva	Č. artiklu
Do 600	SW | R7036 | CS	956.1004

Složení:

6a	1 x	**TIP-ON 956.** – krátká verze s magnetem
6b	1 x	Kontaktní destička k našroubování
6c	1 x	Kontaktní destička k nalepení Nevhodné pro povrchy s práškovým lakem, navoskované nebo naolejované
–	1 x	Vrut do dřevotřísky Ø 3.5 x 15 mm, č. artiklu 609.1500

10 ☐ Závěs CLIP top BLUMOTION 110°

Doporučení



Miska	Pružina	Č. artiklu
INSERTA	S pružinou	71B3590
Vruty [1]		71B3550

3 závěsy od šířky korpusu KB 900 mm a/nebo od faktoru výkonnosti LF 1800
4 závěsy od šířky korpusu KB 1200 mm a/nebo od faktoru výkonnosti LF 2700

Alternativa

Závěsy **CLIP top BLUMOTION** závěsy 107°, pro silná profilovaná dvířka, závěsy 95° pro alurámečky nebo závěsy **CLIP top**: závěsy 107°, pro silná profilovaná dvířka, závěsy 95° pro alurámečky v kombinaci s **BLUMOTION 973A** – k nasazení nebo závěsy **CLIP**: 100°

[1] Pro dřevěná čílka používejte vruty do dřevotřísky (609.1x00)
Pro široké alurámečky používejte šrouby do plechu se zápustnou hlavou (660.0950)

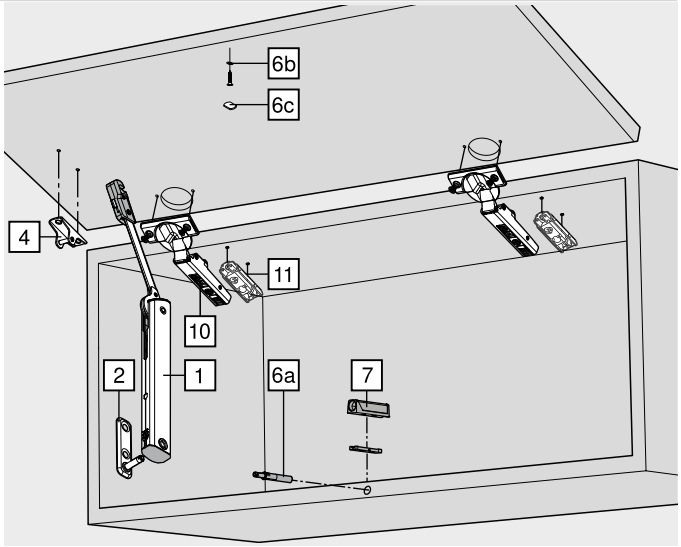

10 ■ Závěs CLIP top 110°

Doporučení



Miska	Pružina	Č. artiklu
INSERTA	Bez pružiny	70T3590.TL
Vruty [1]		70T3550.TL

3 závěsy od šířky korpusu KB 900 mm a/nebo od faktoru výkonnosti LF 1800
4 závěsy od šířky korpusu KB 1200 mm a/nebo od faktoru výkonnosti LF 2700

Alternativa

Závěsy **CLIP top**: 107°, pro silná profilovaná dvířka, závěsy 95° pro alurámečky a/nebo (závěs bez pružiny) **CLIP** 100°

[1] Pro dřevěná čílka používejte vruty do dřevotřísky (609.1x00)
Pro široké alurámečky používejte šrouby do plechu se zápustnou hlavou (660.0950)

11 ☐■ Montážní podložka

Doporučení



Způsob instalace	Zvýšení (mm)	Č. artiklu
Vruty [1]	0	175H3100
EXPANDO		177H3100E

Standardní montážní podložky, zvýšení závisí na mezeře F nahoře

[1] Pro dřevěná čílka používejte vruty do dřevotřísky (609.1x00)
Pro široké alurámečky používejte šrouby do plechu se zápustnou hlavou (660.0950)

Barva		Barva	
CS	Karbonově černá	SW	Hedvábně bílá
HGR	Světle šedá	SZ	Černá
R7036	RAL 7036 platinově šedá		

Dřevěná čela, široké a úzké alurámečky

Webcode – do konfigurátoru výrobků zadejte nebo klikněte: DQDDVY

Informace k objednávce

Příslušenství

– Omezovač úhlu otevření



Úhel otevření OW	Barva	Č. artiklu
86°	SZ	70T3553

Pro závěs **CLIP top BLUMOTION** 110° | **CLIP top** 110°

7 Adaptér



Provedení	Barva	Č. artiklu
Přímý adaptér – krátká verze	SW | R7036 | CS	956.1201
Křížový adaptér – dlouhá verze	R7036	956A1501

Odkaz na stránku

Přehled	61	Montáž, demontáž a seřízení	
Montážní podložky	150		
Plánování	64		
Příslušenství	68	Short-URL	
Servisní služby společnosti Blum	602	www.blum.com/a160	
Orientační hodnoty hmotnosti čela FG (kg)	716		
Další technické informace	708		

Dřevěná čela, široké a úzké alurámečky

Webcode – do konfigurátoru výrobků zadejte nebo klikněte: DQDDVY

Plánování

Pozice pro vyvrtání otvorů

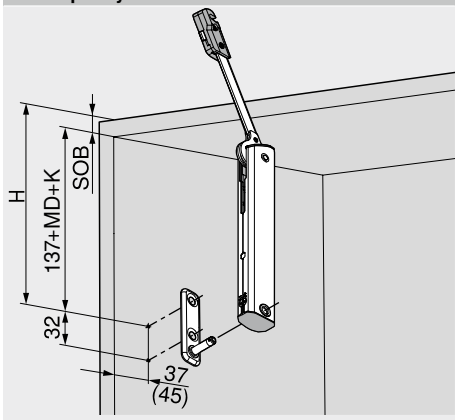

H = 137 + MD + K + SOB

K	Zalomení ramínka závěsu
	Rovné ramínko – 0 mm
	Lomené ramínko – 9.5 mm
	Vysoko lomené ramínko – 18 mm
MD	Zvýšení montážních podložek
SOB	Síla horní desky korpusu
()	Světlá hloubka korpusu LT 100 mm

Potřebný prostor

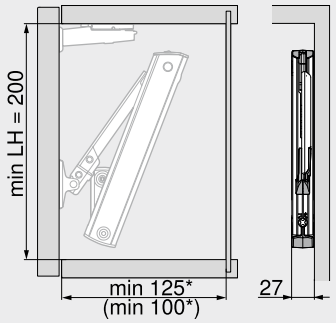

LH	Světlá výška korpusu
*	Min. 200 mm s viditelným závěsným kováním
()	Světlá hloubka korpusu LT 100 mm

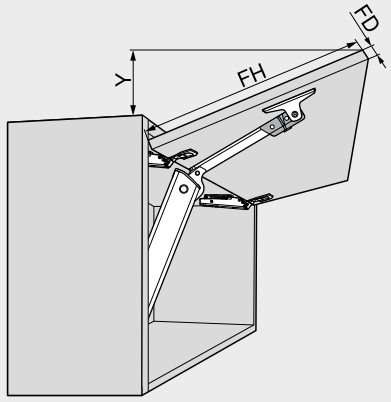

Y = (FH – X) x 0.3

Závěs CLIP top BLUMOTION 110°				
Síla čela FD (mm)	16	19	22	24
X (mm)	45	34	23	15

FH Výška čela

Zpracování čela – dřevěná čílka a široké alurámečky

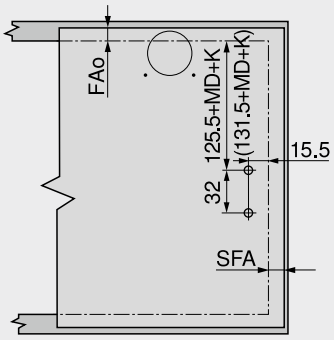

Pro dřevěná čílka používejte 2 vruty do dřevotřísky (609.1x00)
Pro široké alurámečky používejte 2 šrouby do plechu se zápustnou hlavou (660.0950)

FAo	Přesah čela nahoře
SFA	Boční přesah čela
K	Zalomení ramínka závěsu
	Rovné ramínko – 0 mm
	Lomené ramínko – 9.5 mm
	Vysoko lomené ramínko – 18 mm
MD	Zvýšení montážních podložek
()	Světlá hloubka korpusu LT 100 mm

Zpracování čela – úzké alurámečky

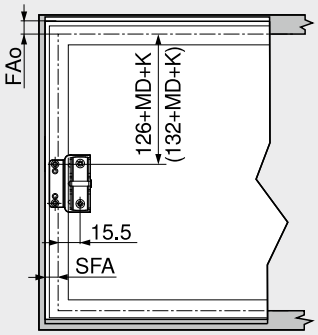

FAo	Přesah čela nahoře
SFA	Boční přesah čela
K	Zalomení ramínka závěsu
	Rovné ramínko – 0 mm
	Lomené ramínko – 9.5 mm
	Vysoko lomené ramínko – 18 mm
MD	Zvýšení montážních podložek
()	Světlá hloubka korpusu LT 100 mm

Úzké alurámečky

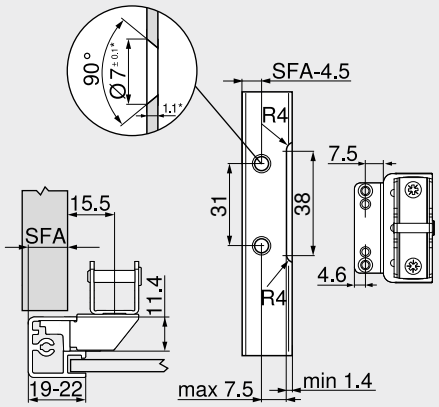

V případě šířky rámečků 19 mm je možný boční přesah čela SFA 11–18 mm

*	Při změně síly materiálu je nutné přizpůsobit parametry pro zpracování

Potřebný prostor – věncová lišta | postranice

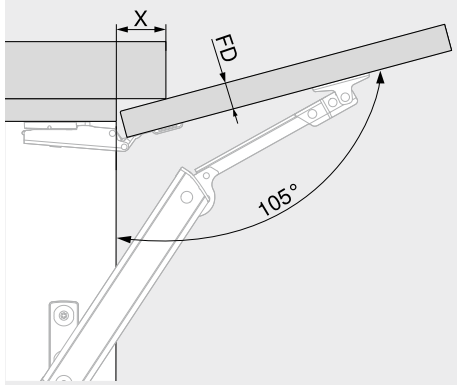

Závěs CLIP top BLUMOTION 110°				
Síla čela FD (mm)	16	19	22	24
X (mm)	45	34	23	15

Minimální mezera MF

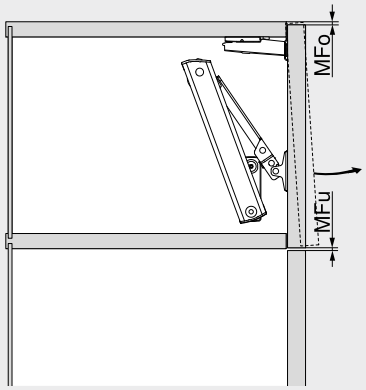

MFo	Minimální mezera nahoře
	V závislosti na použitém závěsu
MFu	Minimální mezera dole
	1.5 mm

Dřevěná čela, široké a úzké alurámečky

Webcode – do konfigurátoru výrobků zadejte nebo klikněte: DQDDVY

Plánování

CLIP top BLUMOTION 110° | CLIP top 110°

Rozměry závěsu a výpočet mezery při nastavení ze závodu (montážní podložka = 0 mm)

Přesah dvířek při plném otevření

Naložená dvířka

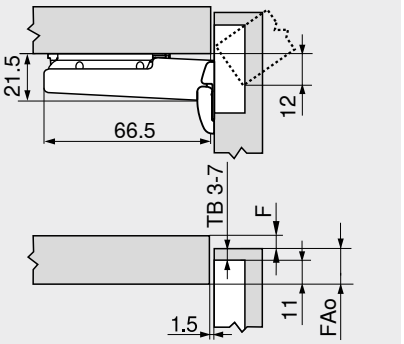

F	Mezera
FAo	Přesah čela nahoře
TB	Odstup misky

Odstup misky TB

MD	Přesah čela FA (mm)													
	5	6	7	8	9	10	11	12	13	14	15	16	17	18
0										3	4	5	6	7
3							3	4	5	6	7			
6				3	4	5	6	7						
9	3	4	5	6	7									

MD Zvýšení montážních podložek (mm)

Minimální hodnoty mezery F pro čela, která mají rádius (R = 1 mm) při nastavení ze závodu



Odstup misky TB (mm)	Síla čela FD (mm)											
	16	18	19	20	21	22	23	24	25	26	28	30
3	0.5	0.8	1.0	1.2	1.5	1.8	2.2	2.7	3.5	4.3	△	△
4	0.5	0.8	1.0	1.2	1.4	1.7	2.0	2.5	3.1	3.8	△	△
5	0.5	0.8	0.9	1.2	1.4	1.7	2.0	2.4	2.9	3.4	△	△
6	0.5	0.8	0.9	1.2	1.3	1.6	1.9	2.3	2.7	3.2	△	△
7	0.5	0.8	0.9	1.1	1.3	1.6	1.9	2.2	2.6	3.0	△	△
Navíc u seřízení výšky +2 mm												
	+0.2	+0.4	+0.4	+0.5	+0.5	+0.5	+0.5	+0.5	+0.5	+0.5		

△ Doporučujeme montáž na zkoušku

Montáž našroubováním

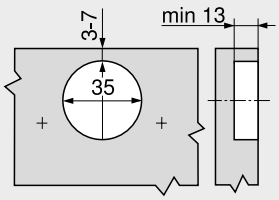

Montážní technika INSERTA

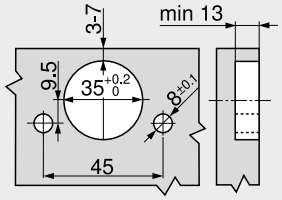

Rozměry misky

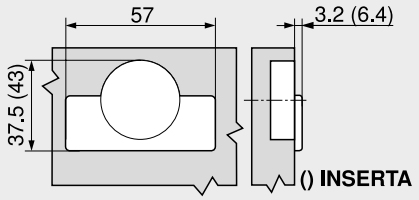

Odkaz na stránku

Přehled	61
Informace k objednávce	62
Servisní služby společnosti Blum	602
Další technické informace	708

Montáž, demontáž a seřízení

Short-URL
www.blum.com/a160

TIP-ON 956. – krátká verze s magnetem



- Pro výklopy až do výšky 600 mm včetně
- Pro použití se závěsy Blum bez pružin
- K zavrtání nebo v kombinaci s adaptérem
- Vysunutí cca 17 mm
- Materiál: plast

Informace k objednávce

Barva	Pružina TIP-ON	Č. artiklu
SW | R7036 | CS	Standardní pružina	956.1004

Složení:

1 x	**TIP-ON 956.** – krátká verze s magnetem
1 x	Kontaktní destička k našroubování
1 x	Kontaktní destička k nalepení Nevhodné pro povrchy s práškovým lakem, navoskované nebo naolejované
1 x	Vrut do dřevotřísky Ø 3.5 x 15 mm, č. artiklu 609.1500

Barva

CS	Karbonově černá
R7036	RAL 7036 platinově šedá
SW	Hedvábně bílá

Plánování

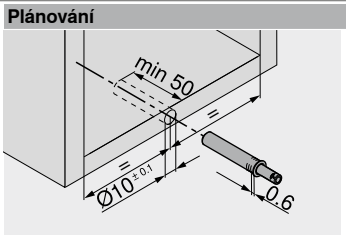

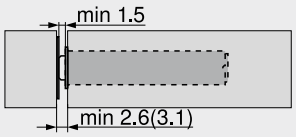

() Kontaktní destička k našroubování

Kontaktní destička k našroubování

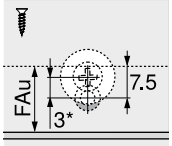

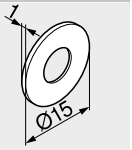

FAu Přesah čela dole
* 3 mm přesazení při montáži

Kontaktní destička k nalepení

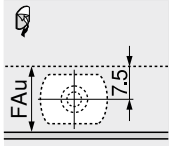

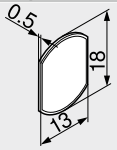

FAu Přesah čela dole

Odkaz na stránku

Přehled 61

Zpracování

Vrtací šablona pro **BLUMOTION** | **TIP-ON** 676
Šablona pro montáž kontaktní destičky do správné pozice 698
MINIPRESS top pro **EASYSTICK** 622
MINIPRESS top 626

Montáž, demontáž a seřízení

Short-URL
www.blum.com/a160

Přímý adaptér – krátká verze – 20/17



- Montáž s vruty Ø 3.5 nebo Ø 4 mm
- Alternativní způsob montáže s eurošrouby
- **TIP-ON** se objednává zvlášť

Informace k objednávce

Barva	Materiál	Č. artiklu
SW | R7036 | CS	Plast	956.1201

Barva	
CS	Karbonově černá
R7036	RAL 7036 platinově šedá
SW	Hedvábně bílá

Plánování

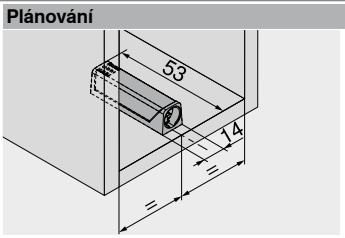

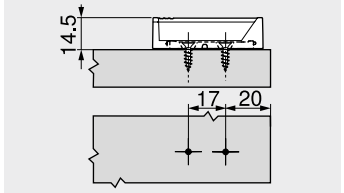

Odstup čela

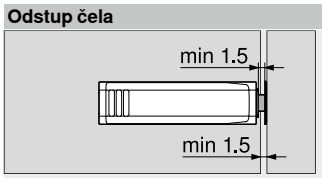

Kontaktní destička

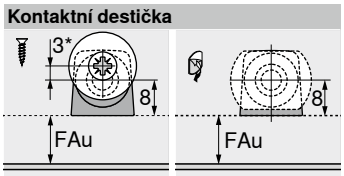

FAu	Přesah čela dole
*	3 mm přesazení při montáži

Křížový adaptér – dlouhá verze – 37/32



- Montáž s vruty Ø 3.5 nebo Ø 4 mm
- Alternativní způsob montáže s eurošrouby
- **TIP-ON** se objednává zvlášť

Informace k objednávce

Barva	Materiál	Č. artiklu
R7036	Plast	956A1501

Plánování

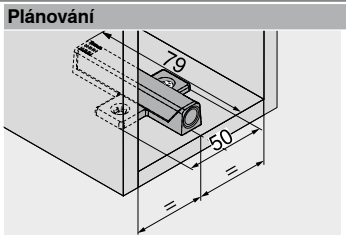

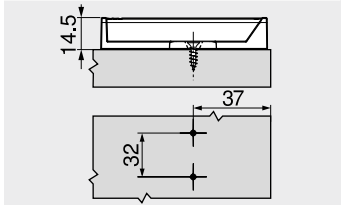

Odstup čela



Kontaktní destička

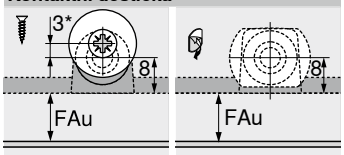

FAu	Přesah čela dole
*	3 mm přesazení při montáži

Odkaz na stránku

Přehled	61
Úhelníková šablona	674
Vrtací šablona pro montážní podložky	675
Šablona pro montáž kontaktní destičky do správné pozice	698

Zpracování

MINIPRESS top pro **EASYSTICK**	622
MINIPRESS top	626
MINIPRESS P	630

Montáž, demontáž a seřízení

Short-URL

www.blum.com/a160

Vrut do dřevotřísky – Ø 3.5 mm



- Barva: poniklovaná
- Materiál: ocel

Informace k objednávce		
Délka X (mm)	**Průměr (mm)**	**Č. artiklu**
15.0	Ø 3.5	609.1500
17.0		609.1700

Vrut do dřevotřísky – Ø 4.0 mm



- Pro připevnění zdvihačů
- Barva: poniklovaná
- Materiál: ocel

Informace k objednávce		
Délka X (mm)	**Průměr (mm)**	**Č. artiklu**
35.0	Ø 4.0	664.3500

Šrouby do plechu se zápustnou hlavou – Ø 3.5 mm



- Pro čelní kování na široké alurámečky
- Průměr vyvrtávaných otvorů Ø 2.8 mm
- Barva: poniklovaná
- Materiál: ocel

Informace k objednávce		
Délka X (mm)	**Průměr (mm)**	**Č. artiklu**
9.5	Ø 3.5	660.0950

Eurošrouby – Ø 6.0 mm

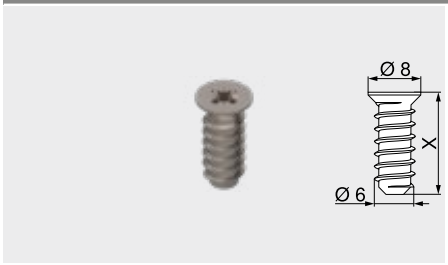

- Průměr vyvrtávaných otvorů Ø 5 mm
- Barva: poniklovaná
- Materiál: ocel

Informace k objednávce		
Délka X (mm)	**Průměr (mm)**	**Č. artiklu**
10.0	Ø 6.0	661.1000.HG
11.5		661.1150.HG
13.0		661.1300.HG
14.5		661.1450.HG
20.0		661.2000.HG

Středicí vrták



- Pro předvrtání otvorů pro vruty Ø 3.5 mm
- Hloubka vyvrtání otvoru až 8 mm
- Materiál: ocel, tvrzená

Informace k objednávce		
Označení	**Průměr (mm)**	**Č. artiklu**
Středicí vrták	Ø 2.7	M01.ZZ03.01
Náhradní vrták		M01.ZZB3

Tlumicí čočky k nalepení

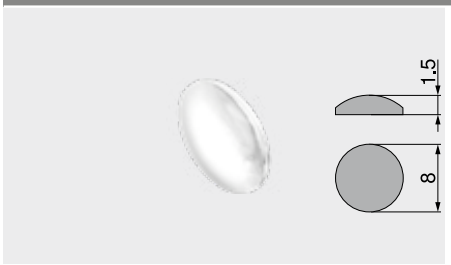

- Pro tlumení nárazů
- Barva: přírodní
- Materiál: plast

Informace k objednávce	
Průměr (mm)	**Č. artiklu**
Ø 8.0	993.710

Tlumicí doraz k zavrtání

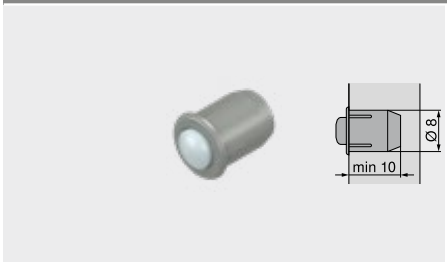

- Pro tlumení nárazů
- Dvojdílné
- Barva: RAL 9006 šedá (bílý hliník)
- Materiál: plast

Informace k objednávce	
Průměr (mm)	**Č. artiklu**
Ø 8.0	993.706

Distanční doraz Blum



- Pro **SERVO-DRIVE**
- Barva: RAL 7037 prachově šedá
- Materiál: plast

Informace k objednávce	
Průměr (mm)	**Č. artiklu**
Ø 5.0	993.0530
Ø 8.0	993.0830.01

TORX®ový šroubovák



- Oranžová rukojeť s potiskem Blum
- Barva: černá/oranžová
- Materiál: plast/ocel

Informace k objednávce		
Upnutí nářadí	**Celková délka (mm)**	**Č. artiklu**
TORX® T20	100	623.882.2
	210	209.093.7
TORX® T8	200	771.843.5

Křížový šroubovák



- Oranžová rukojeť s potiskem Blum
- Barva: černá/oranžová
- Materiál: plast/ocel

Informace k objednávce		
Upnutí nářadí	**Celková délka (mm)**	**Č. artiklu**
Pozidriv PZ 2	210	303.756.1

Plochý šroubovák



- Oranžová rukojeť s potiskem Blum
- Barva: černá/oranžová
- Materiál: plast/ocel

Informace k objednávce		
Upnutí nářadí	**Celková délka (mm)**	**Č. artiklu**
Plochý velikost 1	200	314.928.1

Křížový bit



- Bit šroubováku
- Materiál: ocel

Informace k objednávce	
Upnutí nářadí	**Č. artiklu**
Pozidriv PZ 2	740.749.1



Existuje celá řada důvodů proč se rozhodnout pro závěsy od firmy Blum: vysoká kvalita, jednoduchá montáž, komplexní sortiment, množství speciálních řešení a atraktivní design.

- **BLUMOTION** – měkké a tiché zavírání díky tlumení
- U **CLIP top BLUMOTION** integrován v misce závěsu
- Nebo jako přídavný díl **BLUMOTION** pro volitelné využití u závěsů **CLIP top**
- **TIP-ON** pro bezúchytková dvířka
- Rychlá, snadná montáž i demontáž technikou **CLIP**
- Rozsáhlý sortiment závěsů, který poskytuje vhodné řešení pro každý typ využití

CLIP top BLUMOTION – závěsy



Závěs **CLIP top BLUMOTION** stanoví nové dimenze: maximální komfort pohybu je zkoncentrován do minimálního prostoru. Díky **BLUMOTION**, který je integrován v závěsu s nezměněnými konstrukčními parametry.

CLIP top – závěsy



Osvědčený klasický výrobek v sortimentu závěsů firmy Blum spojuje spolehlivou funkci s vysokým komfortem seřizování, nastavení i montáže, s atraktivním designem. Volitelně je možné využít **BLUMOTION** nebo **TIP-ON** pro dvířka.

MODUL – závěsy



Jednoduchá montáž dvířek na korpus krátkým nasunutím.

CLIP top BLUMOTION | CLIP top – závěsy


Ilustrační obrázek

CLIP top BLUMOTION | **CLIP top** – závěsy	72
Přehled	73
Přehled – závěsy	74
Přehled – využití úhlového závěsu	122
Montážní podložky	150
Úhlové klínky	156
Příslušenství	157

MODUL – závěsy



MODUL – závěsy	162
Přehled	163
Montážní podložky	170
Příslušenství	173

BLUMOTION pro dvířka

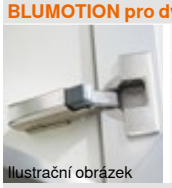
Ilustrační obrázek

BLUMOTION pro dvířka	176
Přehled	177
Příslušenství	188

TIP-ON pro dvířka


Ilustrační obrázek

TIP-ON pro dvířka	190
Přehled	191
Příslušenství	193

CLIP top BLUMOTION – inovativní technika v co nejmenším prostoru



V případě **CLIP top BLUMOTION** je možné opravdu úplně všechno, protože **BLUMOTION** – naše funkce pro měkké a tiché zavírání – je nyní integrována v misce závěsu.

- S integrovaným **BLUMOTION** (s deaktivací)
- Nastavitelnost ve třech směrech
- Milionkrát osvědčený mechanizmus **CLIP**
- Kompatibilní se všemi montážními podložkami **CLIP**
- Montáž a demontáž bez nářadí
- K dostání jsou speciální závěsy, jako například závěs nulovým přesahem, závěs pro skleněná dvířka a závěs pro využití se slepým úhlem





Nové trendy v oblasti výroby nábytku přináší ještě více možností odlišení. Kromě tenkých čílek z netradičních materiálů sem patří rovněž tmavý nábytek. Závěs **CLIP top BLUMOTION** pro tenká dvířka, se speciální montážní technikou **EXPANDO T**, ale také varianta barevného provedení černý Onyx – tyto trendy jsou dostupné v osvědčené kvalitě Blum.

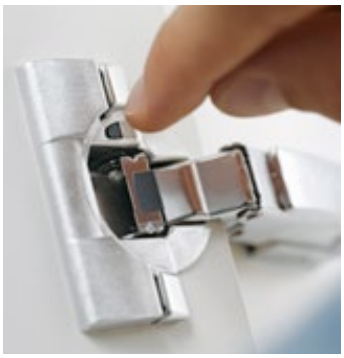

BLUMOTION je v případě potřeby možné deaktivovat.



Osvědčený mechanizmus **CLIP** pro snadnou nasazení závěsu bez nářadí.



Montáž závěsu bez nářadí možná díky technice **INSERTA**.



Závěsy pro úhlové korpusy od –50° do +50°.

Závěsy


Ilustrační obrázek

Závěsy	70
MODUL – závěsy	162
BLUMOTION pro dvířka	176
TIP-ON pro dvířka	190

Přehled


Ilustrační obrázek

Přehled – závěsy	74
Přehled – využití úhlového závěsu	122
Montážní podložky	150
Úhlové klínky	156

Příslušenství


Ilustrační obrázek

Krytka ramínka	157
Krytka misky závěsu	159
Podložka pod misku závěsu	158
Šrouby	160
Středicí vrták	160
Doraz	160
Šroubovák	161

Montáž, demontáž a seřízení


Ilustrační obrázek

Montáž, demontáž a seřízení

Short-URL
www.blum.com/a210

Piktogramy

Artikl pouze na dotázání	Závěs pro skládaná dvířka rohové skříňky	**EXPANDO T**
Webcode – do konfigurátoru výrobků zadejte nebo klikněte	Využití úhlového závěsu, vloženého	Miska **INSERTA**
Po obvodu	Využití úhlového závěsu, polonaloženého	Miska k našroubování
Boky	Využití úhlového závěsu, naloženého	Miska k nalisování
Naložená dvířka	Využití úhlového závěsu, plně naloženého	Miska k nalisování – zpracování pouze s matricí
Polonaložená dvířka	Využití úhlového závěsu, pokos	Miska **CRISTALLO**
Vložená dvířka	Závěs pro naložená dvířka	Minimální délka vrutů do dřevotřísky (min. 20)
Speciální využití	Závěs pro polonaložená dvířka	
Slepý úhel	Závěs pro vložená dvířka	

Využití závěsů	OW	CLIP top BLUMOTION	CLIP top	Barva	Konstrukční situace	Montáž misky	Webcode	Strana
Standardní využití								
Závěs, 110°	110°	●	● | ○	NI | ONS			DQDELA	76
Speciální závěs, 110°	110°	●	● | ○	NI | ONS			DQDFAM	78
Závěs, 107°	107°	●	● | ○	NI | ONS			DQDFZY	80
Závěs **CLIP**, 100°	100°		● | ○	NI			DQDGPA	82
Využití s velkým úhlem otevření								
Závěs, 155° Nulový přesah u naložených dvířek	155°	●	● | ○	NI | ONS			DQDHEM	84
Závěs, 170°	170°		● | ○	NI			DQDI3Y	88
Využití silných dvířek								
Závěs pro silná dvířka	95°	●	● | ○	NI | ONS			DQDITA	90
Závěs, 125° Nulový přesah u naložených dvířek	125°	●		NI | ONS			DQDJIM	92
Slepý úhel								
Závěs pro slepý úhel, vložený	95° 83°	●	○	NI | ONS			DQDK7Y	96
Závěs pro slepý úhel, naložený	95°	●		NI			DQDKXA	98
Využití pro alurámečky								
Závěs **CLIP top BLUMOTION**, 95°, pro dvířka s alurámečky	95°	●		NI			DQDLMM	100
Závěs **CLIP top**, 95°, pro dvířka s alurámečky	95°		● | ○	NI | ONS			DQDMBY	102
Využití pro tenká dvířka								
Závěs pro tenká dvířka	110°	●	● | ○	NI | ONS			DQGT1A	104
Využití u skleněných dvířek								
Závěs **CRISTALLO**	110°	●	● | ○	NI | ONS			DQDN1A	106
Závěs **CRISTALLO** – skleněné vitríny	110°	●	● | ○	NI			DQDNQM	108
Závěs pro skříňky s přečnívajícími čely v koupelně	95°	●	○	NI				110
Závěs pro skleněná dvířka	94°		●	NI			DQDP5A	112
Využití u dvířek s rámečky								
Minizávěs	94°		●	NI			DQDPUM	114
Závěs pro skládaná dvířka rohové skříňky								
Pro skládaná dvířka rohové skříňky	60°		●	NI | ONS			DQDQJY	116
Využití pro nábytková dvířka otvíraná dovnitř								
Závěs, 110° – nábytková dvířka otvíraná dovnitř	90°	●	●	NI | ONS			DQECDC	118
Závěs **COMPACT** 107° – 38B	90°		●	NI			DQED2P	120
Využití úhlového závěsu – standard								
+45° I – úhlový závěs – polonalo-žená dvířka	95°	●	○	NI | ONS			DQDR9A	124
+45° II – úhlový závěs – naložená dvířka	110°	●	○	NI | ONS			DQDRYM	126
+45° III – úhlový závěs – maximálně naložená dvířka	95°	●	○	NI			DQDSNY	128
+30° II – úhlový závěs – naložená dvířka	95°	●	○	NI | ONS			DQDTDA	130
+30° III – úhlový závěs – maximálně naložená dvířka	95°	●	○	NI			DQDU2M	132
+20° II – úhlový závěs – naložená dvířka	95°	●	○	NI			DQDURY	134

OW Úhel otevření ● S pružinou ○ Bez pružiny NI Poniklovaná
ONS Černý onyx
Webcode – do konfigurátoru výrobků zadejte nebo klikněte

Využití závěsů	OW	CLIP top BLUMOTION	CLIP top	Barva	Konstrukční situace	Montáž misky	Webcode	Strana
Využití úhlového závěsu – standard								
+15° III – úhlový závěs – maximálně naložená dvířka	95°	●	○	NI | ONS			DQDVHA	136
±5°-úhlový závěs	95°	●	● | ○	NI			DQDW6M	138
–15° III – úhlový závěs – maximálně naložená dvířka	110°	●	○	NI			DQDWVY	140
–30° III – úhlový závěs – maximálně naložená dvířka	110°	●	○	NI			DQDXLA	142
–45° III – úhlový závěs – maximálně naložená dvířka	110°	●	○	NI			DQDYAM	144
Využití úhlového závěsu – tenká dvířka								
Závěs pro tenká dvířka – využití úhlového závěsu	110°	●	● | ○	NI				146
Využití úhlového závěsu – skleněná dvířka								
CRISTALLO – využití závěsu pro úhlové situace	110°	●	● | ○	NI				148

OW Úhel otevření ● S pružinou ○ Bez pružiny NI Poniklovaná
ONS Černý onyx
Webcode – do konfigurátoru výrobků zadejte nebo klikněte

Přehled – využití úhlového závěsu								
Úhlový závěs № 1–117								122

Montážní podložky								
Montážní podložky								150

Úhlové klínky								
Úhlové klínky								156

Počet závěsů

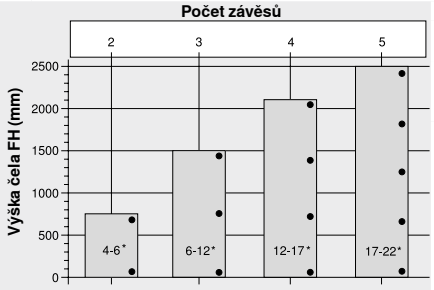

* Hmotnost čela FG (kg)

Počet závěsů závisí na hmotnosti čela FG a výšce čela FH

Pro dobrou stabilitu by měly být závěsy co nejdále od sebe

Údaje o zatížení a výšce se vztahují k šířkám čel FB 600 mm

Závěs, 110°

Webcode – do konfigurátoru výrobků zadejte nebo klikněte: DQDELA



- **CLIP top BLUMOTION** s integrovaným **BLUMOTION** s možností deaktivace
- **CLIP top** s nebo bez zavírací mechaniky (pružina)
- Úhel otevření 110°
- Nastavení čela ve třech směrech
- Komfortní nastavení hloubky šnekovým závitem
- Montáž a demontáž dvířek na korpusu bez nářadí
- U techniky **INSERTA** navíc montáž misky bez nářadí

Využití

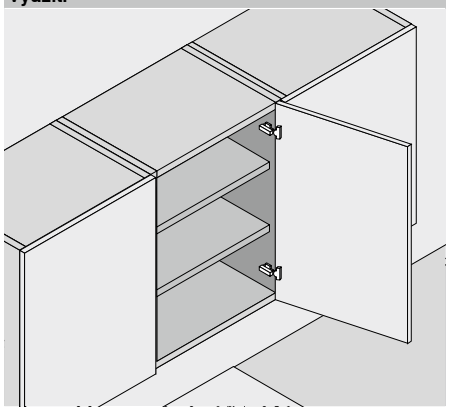

Informace k objednávce

Naložená dvířka

Miska		INSERTA	
Závěs	Pružina	Barva	Č. artiklu
CLIP top BLUMOTION	●	NI | ONS	71B3590
CLIP top	●	NI	71T3590
	○	NI | ONS	70T3590.TL

Miska		Vruty	
Závěs	Pružina	Barva	Č. artiklu
CLIP top BLUMOTION	●	NI | ONS	71B3550
CLIP top	●	NI	71T3550
	○	NI | ONS	70T3550.TL

Miska		Zalisování	
Závěs	Pružina	Barva	Č. artiklu
CLIP top BLUMOTION	●	NI | ONS	71B3580
CLIP top	●	NI	71T3580
	○	NI | ONS	70T3580.TL

Polonaložená dvířka

Miska		INSERTA	
Závěs	Pružina	Barva	Č. artiklu
CLIP top BLUMOTION	●	NI | ONS	71B3690
CLIP top	●	NI	71T3690
	○	NI | ONS	70T3690.TL

Miska		Vruty	
Závěs	Pružina	Barva	Č. artiklu
CLIP top BLUMOTION	●	NI | ONS	71B3650
CLIP top	●	NI	71T3650
	○	NI | ONS	70T3650.TL

Miska		Zalisování	
Závěs	Pružina	Barva	Č. artiklu
CLIP top BLUMOTION	●	NI	71B3680
CLIP top	●	NI	71T3680

Vložená dvířka

Miska		INSERTA	
Závěs	Pružina	Barva	Č. artiklu
CLIP top BLUMOTION	●	NI | ONS	71B3790
CLIP top	●	NI	71T3790
	○	NI | ONS	70T3790.TL

Miska		Vruty	
Závěs	Pružina	Barva	Č. artiklu
CLIP top BLUMOTION	●	NI | ONS	71B3750
CLIP top	●	NI	71T3750
	○	NI | ONS	70T3750.TL

Miska		Zalisování	
Závěs	Pružina	Barva	Č. artiklu
CLIP top BLUMOTION	●	NI	71B3780
CLIP top	●	NI	71T3780

Příslušenství

Krytka ramínka

Potisk | ražení	Logo	Barva	Č. artiklu
Nepotištěná	–	NI | ONS	70.1503
Ražená	Blum	NI | ONS	70.1503.BP

Příslušenství

Krytka ramínka

Potisk | ražení	Logo	Barva	Č. artiklu
Nepotištěná	–	NI | ONS	70.1663
Ražená	Blum	NI	70.1663.BP

Příslušenství

Krytka ramínka

Potisk | ražení	Logo	Barva	Č. artiklu
Nepotištěná	–	NI | ONS	70.1663
Ražená	Blum	NI	70.1663.BP

Upozornění

U kombinací závěsů **CLIP top BLUMOTION** a **CLIP top** s pružinou na malých dvířkách do šířky až cca 300 mm doporučujeme montáž na zkoušku. V případě větších šířek čel FB kombinaci nedoporučujeme..

Příslušenství – všeobecně

Omezovač úhlu otevření

Úhel otevření OW	Barva	Č. artiklu
86°	SZ	70T3553

TIP-ON pro dvířka

Provedení	Pružina TIP-ON	Pružina	Č. artiklu
Krátká verze	■	○	956.1004
	■	○	956A1004
Dlouhá verze	■	●	956A1006
	■■	●	956A1006F

Krytka misky závěsu

Závěs	Barva	Č. artiklu
CLIP top BLUMOTION	NI | ONS	70T3504
CLIP top	NI | ONS	70T3504

Podložka pod misku závěsu

Závěs	Zvýšení (mm)	Č. artiklu
CLIP top BLUMOTION	1.5	70T3507.21
CLIP top		70T3507.21

Vrut do dřevotřísky

Délka (mm)	Průměr (mm)	Č. artiklu
15.0	Ø 3.5	609.1500
17.0		609.1700

Lisovací matrice

Barva	Materiál	Č. artiklu
OR	Plast	MZM.0040

Pružina TIP-ON

■	Standardní pružina
■■	Silná pružina

Pružina

●	Závěs s pružinou
○	Závěs bez pružiny

Barva

NI	Poniklovaná
ONS	Černý onyx
OR	Oranžová
SZ	Černá

Závěs, 110°

Webcode – do konfigurátoru výrobků zadejte nebo klikněte **DQDELA**

Plánování

Rozměry závěsu a výpočet mezery při nastavení ze závodu (montážní podložka = 0 mm)

Přesah dvířek při plném otevření

Naložená dvířka

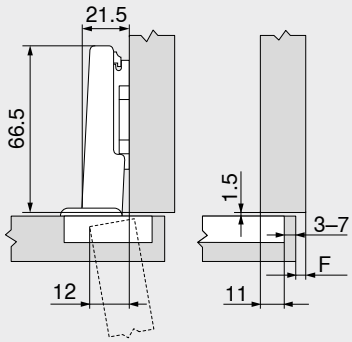

F Mezera

Polonaložená dvířka

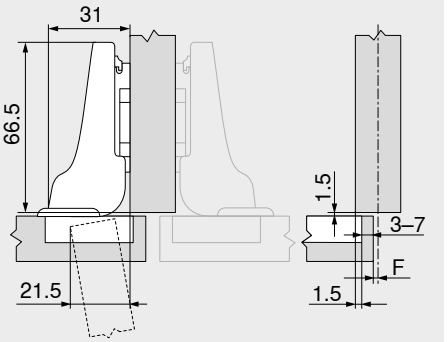

Vložená dvířka

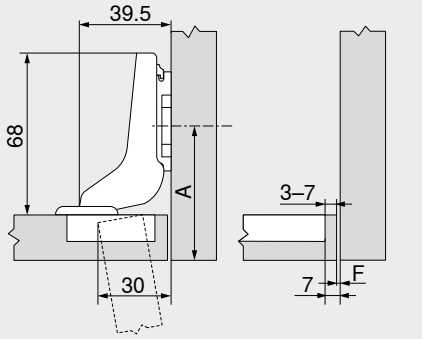

A Pozici montážní podložky pro našroubování odsaďte o sílu čela FD + 1.5 mm

Odstup misky TB

MD	Přesah čela FA (mm)													
	5	6	7	8	9	10	11	12	13	14	15	16	17	18
0										3	4	5	6	7
3							3	4	5	6	7			
6				3	4	5	6	7						
9	3	4	5	6	7									

MD Zvýšení montážních podložek (mm)

MD	Přesah čela FA (mm)															
	–4.5	–3.5	–2.5	–1.5	–0.5	0.5	1.5	2.5	3.5	4.5	5.5	6.5	7.5	8.5
0										3	4	5	6	7
3							3	4	5	6	7			
6				3	4	5	6	7						
9	3	4	5	6	7									

MD Zvýšení montážních podložek (mm)

MD	Přesah čela FA (mm)								
	–7	–6	–5	–4	–3	–2	–1	0	
0				3	4	5	6	7	
3	3	4	5	6	7				
6									
9									

MD Zvýšení montážních podložek (mm)

Minimální hodnoty mezery F pro čela, která mají rádius (R = 1 mm) při nastavení ze závodu



Odstup misky TB (mm)	Síla čela FD (mm)											
	16	18	19	20	21	22	23	24	25	26	28	30
3	0.5	0.8	1.0	1.2	1.5	1.8	2.2	2.7	3.5	4.3	△	△
4	0.5	0.8	1.0	1.2	1.4	1.7	2.0	2.5	3.1	3.8	△	△
5	0.5	0.8	0.9	1.2	1.4	1.7	2.0	2.4	2.9	3.4	△	△
6	0.5	0.8	0.9	1.2	1.3	1.6	1.9	2.3	2.7	3.2	△	△
7	0.5	0.8	0.9	1.1	1.3	1.6	1.9	2.2	2.6	3.0	△	△
Navíc u seřízení do stran +2 mm												
	+0.2	+0.4	+0.4	+0.5	+0.5	+0.5	+0.5	+0.5	+0.5	+0.5		

△ Doporučujeme montáž na zkoušku

Seřízení a nastavení

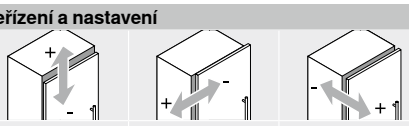

Max. ±3.0 mm
Viz. montážní podložky

±2.0 mm

+3.0 mm
–2.0 mm

Montáž našroubováním

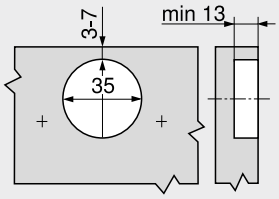

Montáž INSERTA | nalisováním

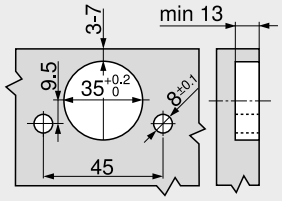

Rozměry misky

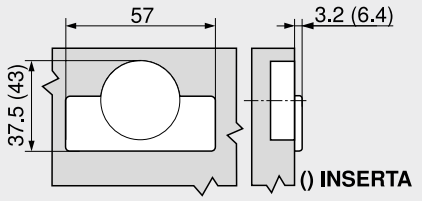

Odkaz na stránku

Přehled	73
Montážní podložky	150
Příslušenství – krytka ramínka	157
Příslušenství	159
BLUMOTION pro dvířka	176
TIP-ON pro dvířka	190
Servisní služby společnosti Blum	602
Další technické informace	708

Montáž, demontáž a seřízení

Short-URL
www.blum.com/a210

Speciální závěs, 110°

Webcode – do konfigurátoru výrobků zadejte nebo klikněte: DQDFAM



- **Závěs pro velké překrytí** u silných stěn korpusu
- **CLIP top BLUMOTION** s integrovaným **BLUMOTION** s možností deaktivace
- **CLIP top** s nebo bez zavírací mechaniky (pružina)
- Úhel otevření 110°
- Nastavení čela ve třech směrech
- Komfortní nastavení hloubky šnekovým závitem
- Montáž a demontáž dvířek na korpusu bez nářadí
- U techniky **INSERTA** navíc montáž misky bez nářadí

Využití

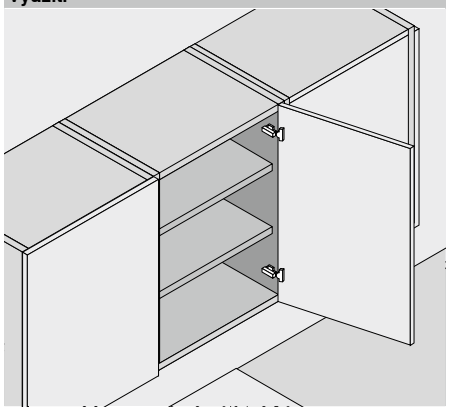

Informace k objednávce

Naložená dvířka

Miska | **INSERTA**

Závěs	Pružina	Barva	Č. artiklu
CLIP top BLUMOTION	●	NI | ONS	73B3590
CLIP top	●	NI	73T3590
	○	NI	72T3590.TL

Miska | **Vruty**

Závěs	Pružina	Barva	Č. artiklu
CLIP top BLUMOTION	●	NI | ONS	73B3550
CLIP top	●	NI	73T3550
	○	NI	72T3550.TL

Miska | **Zalisování**

Závěs	Pružina	Barva	Č. artiklu
CLIP top BLUMOTION	●	NI	73B3580
CLIP top	●	NI	73T3580

Příslušenství

Krytka ramínka

Potisk | ražení	Logo	Barva	Č. artiklu
Nepotištěná	–	NI | ONS	70.1503
Ražená	Blum	NI | ONS	70.1503.BP

Upozornění

U kombinací závěsů **CLIP top BLUMOTION** a **CLIP top** s pružinou na malých dvířkách do šířky až cca 300 mm doporučujeme montáž na zkoušku. V případě větších šířek čel FB kombinaci nedoporučujeme..

Příslušenství – všeobecně

Omezovač úhlu otevření

Úhel otevření OW	Barva	Č. artiklu
86°	SZ	70T3553

TIP-ON pro dvířka

Provedení	Pružina TIP-ON	Pružina	Č. artiklu
Krátká verze	■	○	956.1004
	■	○	956A1004
Dlouhá verze	■	●	956A1006
	■■	●	956A1006F

Krytka misky závěsu

Závěs	Barva	Č. artiklu
CLIP top BLUMOTION	NI | ONS	70T3504
CLIP top	NI	70T3504

Podložka pod misku závěsu

Závěs	Zvýšení (mm)	Č. artiklu
CLIP top BLUMOTION	1.5	70T3507.21
CLIP top		70T3507.21

Vrut do dřevotřísky

Délka (mm)	Průměr (mm)	Č. artiklu
15.0	Ø 3.5	609.1500
17.0		609.1700

Lisovací matrice

Barva	Materiál	Č. artiklu
OR	Plast	MZM.0040

Pružina TIP-ON

■	Standardní pružina
■■	Silná pružina

Pružina

●	Závěs s pružinou
○	Závěs bez pružiny

Barva

NI	Poniklovaná
ONS	Černý onyx
OR	Oranžová
SZ	Černá

Speciální závěs, 110°

Webcode – do konfigurátoru výrobků zadejte nebo klikněte: DQDFAM

Plánování

Rozměry závěsu a výpočet mezery při nastavení ze závodu (montážní podložka = 0 mm)

Přesah dvířek při plném otevření

Naložená dvířka

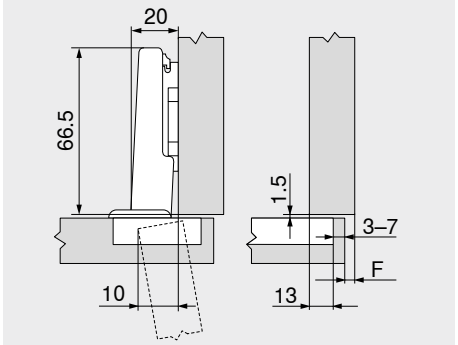

F Mezera

Odstup misky TB

MD	Přesah čela FA (mm)													
	7	8	9	10	11	12	13	14	15	16	17	18	19	20
0										3	4	5	6	7
3							3	4	5	6	7			
6				3	4	5	6	7						
9	3	4	5	6	7									

MD Zvýšení montážních podložek (mm)

Minimální hodnoty mezery F pro čela, která mají rádius (R = 1 mm) při nastavení ze závodu



Odstup misky TB (mm)	Síla čela FD (mm)											
	16	18	19	20	21	22	23	24	25	26	28	30
3	0.5	0.8	1.0	1.2	1.5	1.8	2.2	2.7	3.5	4.3	△	△
4	0.5	0.8	1.0	1.2	1.4	1.7	2.0	2.5	3.1	3.8	△	△
5	0.5	0.8	0.9	1.2	1.4	1.7	2.0	2.4	2.9	3.4	△	△
6	0.5	0.8	0.9	1.2	1.3	1.6	1.9	2.3	2.7	3.2	△	△
7	0.5	0.8	0.9	1.1	1.3	1.6	1.9	2.2	2.6	3.0	△	△
Navíc u seřízení do stran +2 mm												
	+0.2	+0.4	+0.4	+0.5	+0.5	+0.5	+0.5	+0.5	+0.5	+0.5		

△ Doporučujeme montáž na zkoušku

Seřízení a nastavení

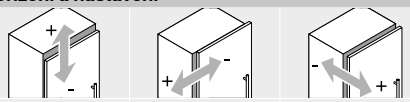

Max. ±3.0 mm
Viz. montážní podložky

±2.0 mm

+3.0 mm
–2.0 mm

Montáž našroubováním

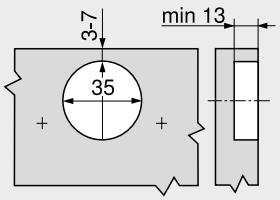

Montáž INSERTA | nalisováním

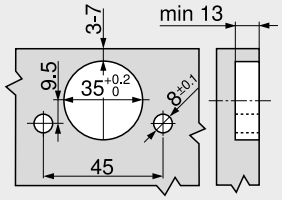

Rozměry misky

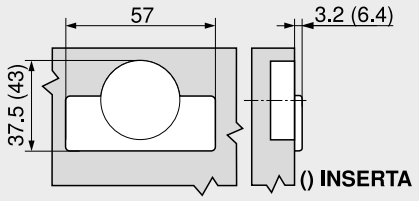

Odkaz na stránku

Přehled	73
Montážní podložky	150
Příslušenství – krytka ramínka	157
Příslušenství	159
BLUMOTION pro dvířka	176
TIP-ON pro dvířka	190
Servisní služby společnosti Blum	602
Další technické informace	708

Montáž, demontáž a seřízení

Short-URL
www.blum.com/a210

Závěs, 107°

Webcode – do konfigurátoru výrobků zadejte nebo klikněte: DQDFZY



- **Pro sílu čela FD od 15 mm**
- **CLIP top BLUMOTION** s integrovaným **BLUMOTION** s možností deaktivace
- **CLIP top** s nebo bez zavírací mechaniky (pružina)
- Úhel otevření 107°
- Nastavení čela ve třech směrech
- Komfortní nastavení hloubky šnekovým závitem
- Montáž a demontáž dvířek na korpusu bez nářadí
- U techniky **INSERTA** navíc montáž misky bez nářadí

Využití

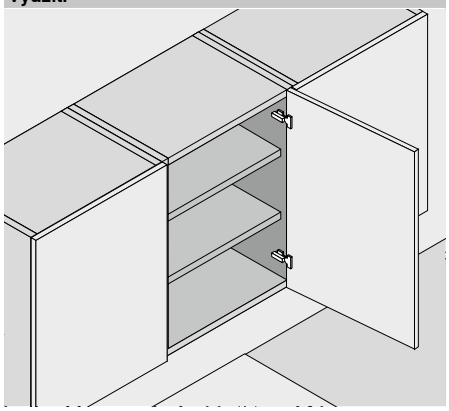

Informace k objednávce

Naložená dvířka

Miska		INSERTA	
Závěs	Pružina	Barva	Č. artiklu
CLIP top	●	NI	75T1590B
	○	NI	74T1590BTL
Miska		**Vruty**	
Závěs	Pružina	Barva	Č. artiklu
CLIP top BLUMOTION	●	NI | ONS	75B1550
CLIP top	●	NI	75T1550
	○	NI	74T1550.TL
Miska		**Zalisování**	
Závěs	Pružina	Barva	Č. artiklu
CLIP top BLUMOTION	●	NI	75B1580
CLIP top	●	NI	75T1580

Příslušenství

Krytka ramínka

Potisk | ražení	Logo	Barva	Č. artiklu
Nepotištěná	–	NI | ONS	70.1503
Ražená	Blum	NI | ONS	70.1503.BP

Polonaložená dvířka

Miska		INSERTA	
Závěs	Pružina	Barva	Č. artiklu
CLIP top	●	NI	75T1690B
Miska		**Vruty**	
Závěs	Pružina	Barva	Č. artiklu
CLIP top BLUMOTION	●	NI | ONS	75B1650
CLIP top	●	NI	75T1650
	○	NI	74T1650.TL
Miska		**Zalisování**	
Závěs	Pružina	Barva	Č. artiklu
CLIP top BLUMOTION	●	NI	75B1680
CLIP top	●	NI	75T1680

Příslušenství

Krytka ramínka

Potisk | ražení	Logo	Barva	Č. artiklu
Nepotištěná	–	NI | ONS	70.1663
Ražená	Blum	NI	70.1663.BP

Vložená dvířka

Miska		INSERTA	
Závěs	Pružina	Barva	Č. artiklu
CLIP top	●	NI	75T1790B
Miska		**Vruty**	
Závěs	Pružina	Barva	Č. artiklu
CLIP top BLUMOTION	●	NI | ONS	75B1750
CLIP top	●	NI	75T1750
	○	NI	74T1750.TL
Miska		**Zalisování**	
Závěs	Pružina	Barva	Č. artiklu
CLIP top BLUMOTION	●	NI	75B1780
CLIP top	●	NI	75T1780

Příslušenství

Krytka ramínka

Potisk | ražení	Logo	Barva	Č. artiklu
Nepotištěná	–	NI | ONS	70.1663
Ražená	Blum	NI	70.1663.BP

Upozornění

U kombinací závěsů **CLIP top BLUMOTION** a **CLIP top** s pružinou na malých dvířkách do šířky až cca 300 mm doporučujeme montáž na zkoušku. V případě větších šířek čel FB kombinaci nedoporučujeme..

Příslušenství – všeobecně

Omezovač úhlu otevření

Úhel otevření OW	Barva	Č. artiklu
86°	SZ	74.1103

TIP-ON pro dvířka

Provedení	Pružina TIP-ON	Pružina	Č. artiklu
Krátká verze	■	○	956.1004
	■	○	956A1004
Dlouhá verze	■	●	956A1006
	■■	●	956A1006F

Krytka misky závěsu

Závěs	Barva	Č. artiklu
CLIP top BLUMOTION	NI | ONS	70T3504
CLIP top	NI	70T1504

Podložka pod misku závěsu

Závěs	Zvýšení (mm)	Č. artiklu
CLIP top BLUMOTION	1.5	70T3507.21

Vrut do dřevotřísky

Délka (mm)	Průměr (mm)	Č. artiklu
15.0	Ø 3.5	609.1500
17.0		609.1700

Lisovací matrice

Barva	Materiál	Č. artiklu
OR	Plast	MZM.0040

Pružina TIP-ON

■	Standardní pružina
■■	Silná pružina

Pružina

●	Závěs s pružinou
○	Závěs bez pružiny

Barva

NI	Poniklovaná
ONS	Černý onyx
OR	Oranžová
SZ	Černá

Závěs, 107°

Webcode – do konfigurátoru výrobků zadejte nebo klikněte: DQDFZY

Plánování

Rozměry závěsu a výpočet mezery při nastavení ze závodu (montážní podložka = 0 mm)

Přesah dvířek při plném otevření

Naložená dvířka

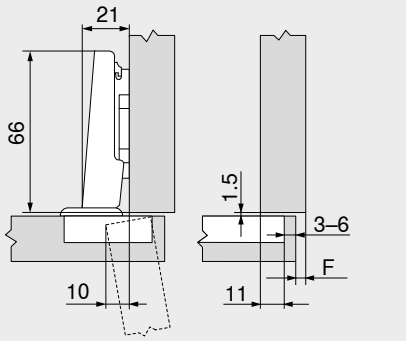

F Mezera

Polonaložená dvířka

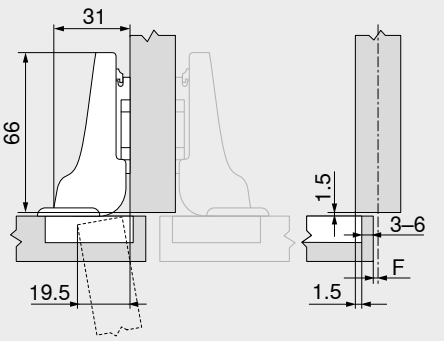

Vložená dvířka

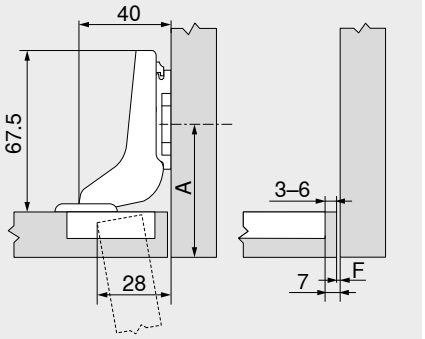

A Pozici montážní podložky pro našroubování odsaďte o sílu čela FD + 1.5 mm

Odstup misky TB

MD	Přesah čela FA (mm)												
	5	6	7	8	9	10	11	12	13	14	15	16	17
0										3	4	5	6
3							3	4	5	6			
6				3	4	5	6						
9	3	4	5	6									

MD Zvýšení montážních podložek (mm)

MD	Přesah čela FA (mm)														
	-4.5	-3.5	-2.5	-1.5	-0.5	0.5	1.5	2.5	3.5	4.5	5.5	6.5	7.5		
0										3	4	5	6		
3							3	4	5	6					
6				3	4	5	6								
9	3	4	5	6											

MD Zvýšení montážních podložek (mm)

MD	Přesah čela FA (mm)														
								–7	–6	–5	–4	–3	–2	–1	
0											3	4	5	6	
3								3	4	5	6				
6															
9															

MD Zvýšení montážních podložek (mm)

Minimální hodnoty mezery F pro čela, která mají rádius (R = 1 mm) při nastavení ze závodu

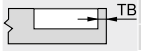

Odstup misky TB (mm)	Síla čela FD (mm)											
	15	16	18	19	20	21	22	24	26	28	30	32
3	0.4	0.5	1.0	1.3	1.6	2.1	2.7	4.3	△	△	△	△
4	0.4	0.5	0.9	1.2	1.5	2.0	2.5	3.9	△	△	△	△
5	0.3	0.5	0.9	1.2	1.4	1.8	2.3	3.6	△	△	△	△
6	0.3	0.5	0.8	1.1	1.4	1.7	2.2	3.3	△	△	△	△
Navíc u seřízení do stran +2 mm												
	+0.1	+0.1	+0.2	+0.2	+0.3	+0.3	+0.3	+0.3				

△ Doporučujeme montáž na zkoušku

Seřízení a nastavení

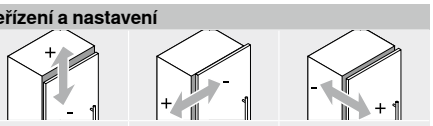

Max. ±3.0 mm
Viz. montážní podložky

±2.0 mm

+3.0 mm
–2.0 mm

Montáž našroubováním

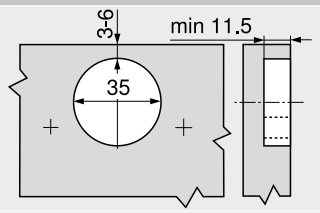

Montáž INSERTA | nalisováním

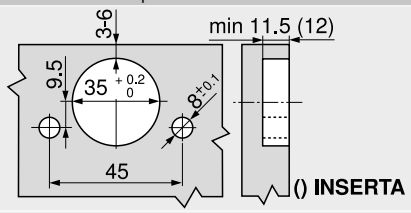

Rozměry misky

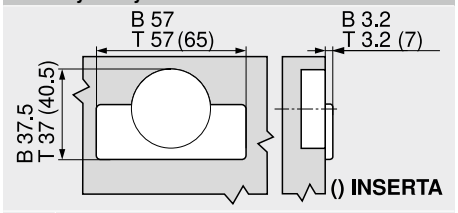

B **CLIP top BLUMOTION**
T **CLIP top**

Odkaz na stránku

Přehled	73
Montážní podložky	150
Příslušenství – krytka ramínka	157
Příslušenství	159
BLUMOTION pro dvířka	176
TIP-ON pro dvířka	190
Servisní služby společnosti Blum	602
Další technické informace	708

Montáž, demontáž a seřízení

Short-URL
www.blum.com/a210

Závěs CLIP, 100°

Webcode – do konfigurátoru výrobků zadejte nebo klikněte: DQDGPA



- **CLIP** s nebo bez zavírací mechaniky (pružina)
- Úhel otevření 100°
- Nastavení čela ve třech směrech
- Montáž a demontáž dvířek na korpusu bez nářadí

Využití

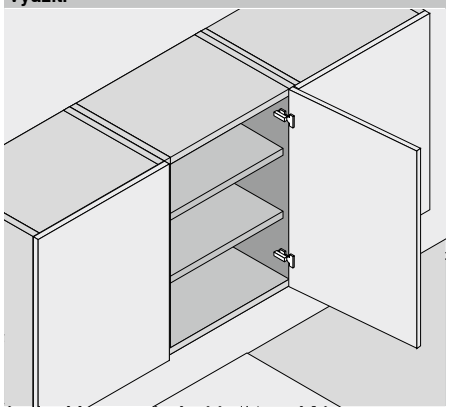

Informace k objednávce

Naložená dvířka

Miska: Závěs	Pružina	Vruty: Barva	Č. artiklu
CLIP	●	Ni	71M2550
	○	Ni	70M2550.TL

Miska: Závěs	Pružina	Zalisování: Barva	Č. artiklu
CLIP	●	Ni	71M2580
	○	Ni	70M2580.TL

Příslušenství

BLUMOTION 973A

Provedení	Č. artiklu
K nasazení	973A0500.01

Krytka ramínka

Potisk | ražení	Logo	Barva	Č. artiklu
Nepotištěná	–	Ni	90M2503
Ražená	Blum	Ni	90M2503.BP

Polonaložená dvířka

Miska: Závěs	Pružina	Vruty: Barva	Č. artiklu
CLIP	●	Ni	71M2650
	○	Ni	70M2650.TL

Miska: Závěs	Pružina	Zalisování: Barva	Č. artiklu
CLIP	●	Ni	71M2680

Příslušenství

BLUMOTION 973A

Provedení	Č. artiklu
K nasazení	973A0600

Krytka ramínka

Potisk | ražení	Logo	Barva	Č. artiklu
Nepotištěná	–	Ni	94M3603
Ražená	Blum	Ni	94M3603.BP

Vložená dvířka

Miska: Závěs	Pružina	Vruty: Barva	Č. artiklu
CLIP	●	Ni	71M2750
	○	Ni	70M2750.TL

Miska: Závěs	Pružina	Zalisování: Barva	Č. artiklu
CLIP	●	Ni	71M2780

Příslušenství

BLUMOTION 973A

Provedení	Č. artiklu
K nasazení	973A0700

Krytka ramínka

Potisk | ražení	Logo	Barva	Č. artiklu
Nepotištěná	–	Ni	94M3603
Ražená	Blum	Ni	94M3603.BP

Příslušenství – všeobecně

TIP-ON pro dvířka

Provedení	Pružina TIP-ON	Pružina	Č. artiklu
Krátká verze	■	○	956.1004
	■	○	956A1004
Dlouhá verze	■	●	956A1006
	■■	●	956A1006F

Vrut do dřevotřísky

Délka (mm)	Průměr (mm)	Č. artiklu
15.0	Ø 3.5	609.1500
17.0		609.1700

Lisovací matrice

Barva	Materiál	Č. artiklu
OR	Plast	MZM.0040

Pružina TIP-ON

■	Standardní pružina
■■	Silná pružina

Pružina

●	Závěs s pružinou
○	Závěs bez pružiny

Barva

Ni	Poniklovaná
OR	Oranžová

Závěs CLIP, 100°

Webcode – do konfigurátoru výrobků zadejte nebo klikněte: DQDGPA

Plánování

Rozměry závěsu a výpočet mezery při nastavení ze závodu (montážní podložka = 0 mm)

Přesah dvířek při plném otevření

Naložená dvířka

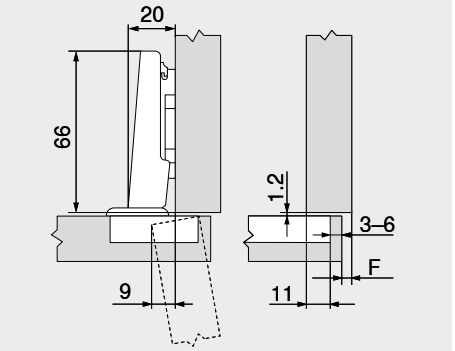

F Mezera

Polonaložená dvířka

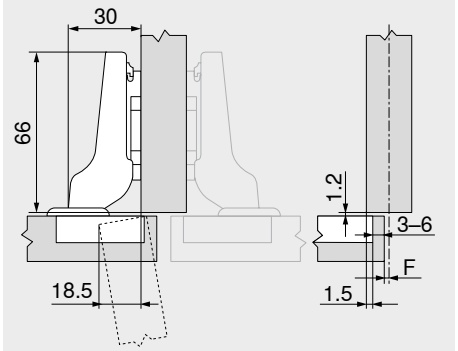

Vložená dvířka

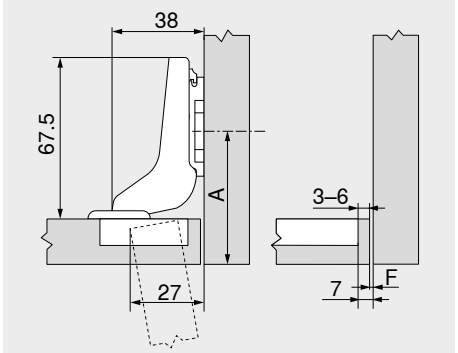

A Pozici montážní podložky pro našroubování odsaďte o sílu čela FD + 1.2 mm

Odstup misky TB

MD	Přesah čela FA (mm)												
	5	6	7	8	9	10	11	12	13	14	15	16	17
0										3	4	5	6
3							3	4	5	6			
6				3	4	5	6						
9	3	4	5	6									

MD Zvýšení montážních podložek (mm)

MD	Přesah čela FA (mm)														
	–4.5	–3.5	–2.5	–1.5	–0.5	0.5	1.5	2.5	3.5	4.5	5.5	6.5	7.5		
0										3	4	5	6		
3							3	4	5	6					
6				3	4	5	6								
9	3	4	5	6											

MD Zvýšení montážních podložek (mm)

MD	Přesah čela FA (mm)														
							–7	–6	–5	–4	–3	–2	–1		
0										3	4	5	6		
3							3	4	5	6					
6															
9															

MD Zvýšení montážních podložek (mm)

Minimální hodnoty mezery F pro čela, která mají rádius (R = 1 mm) při nastavení ze závodu



Odstup misky TB (mm)	Síla čela FD (mm)											
	16	18	19	20	21	22	24	26	28	30	31	32
3	0.3	0.5	0.7	1.0	1.3	1.6	3.3	△	△	△	△	△
4	0.3	0.5	0.7	1.0	1.2	1.6	3.2	△	△	△	△	△
5	0.3	0.5	0.7	0.9	1.2	1.5	2.6	△	△	△	△	△
6	0.3	0.5	0.7	0.9	1.1	1.4	2.4	△	△	△	△	△
Navíc u seřízení do stran +2 mm												
	+0.1	+0.3	+0.3	+0.4	+0.4	+0.5	+0.4					

△ Doporučujeme montáž na zkoušku

Seřízení a nastavení

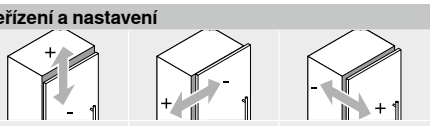

Max. ±3.0 mm
Viz. montážní podložky

±2.0 mm

+3.0 mm
–1.0 mm

Montáž našroubováním

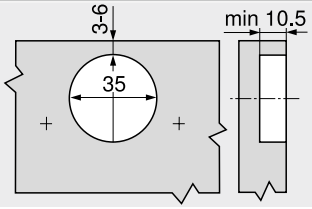

Montáž nalisováním

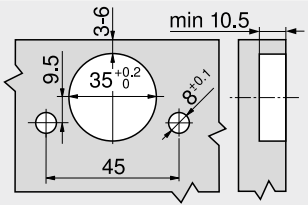

Rozměry misky

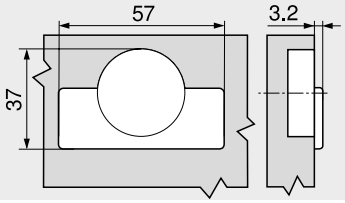

Odkaz na stránku

Přehled	73
Montážní podložky	150
Příslušenství – krytka ramínka	157
Příslušenství	159
BLUMOTION pro dvířka	176
TIP-ON pro dvířka	190
Servisní služby společnosti Blum	602
Další technické informace	708

Montáž, demontáž a seřízení

Short-URL
www.blum.com/a210

Závěs, 155°

Webcode – do konfigurátoru výrobků zadejte nebo klikněte: DQDHEM



- **Závěs s nulovým přesahem (pro skříňky s vnitřními výsuvy nebo policovými výsuvy)**
- **CLIP top BLUMOTION** s integrovaným **BLUMOTION** s možností deaktivace
- **CLIP top** s nebo bez zavírací mechaniky (pružina)
- Úhel otevření 155°
- Nastavení čela ve třech směrech
- Komfortní nastavení hloubky šnekovým závitem
- Montáž a demontáž dvířek na korpusu bez nářadí
- U techniky **INSERTA** navíc montáž misky bez nářadí
- Vhodné pro speciální využití, například pro dvířka s pokosem nebo dvířka s polodrážkou

Využití

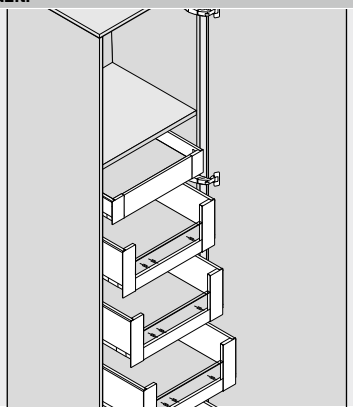

Informace k objednávce

Naložená dvířka
Nulový přesah

Miska		INSERTA	
Závěs	Pružina	Barva	Č. artiklu
CLIP top BLUMOTION	●	NI | ONS	71B7590
CLIP top	●	NI	71T7590
	○	NI | ONS	70T7590.TL

Miska		Vruty	
Závěs	Pružina	Barva	Č. artiklu
CLIP top BLUMOTION	●	NI | ONS	71B7550
CLIP top	●	NI	71T7550
	○	NI | ONS	70T7550.TL

Miska		Zalisování	
Závěs	Pružina	Barva	Č. artiklu
CLIP top BLUMOTION	●	NI | ONS	71B7580
CLIP top	●	NI	71T7580

Příslušenství

Krytka ramínka

Potisk | ražení	Logo	Barva	Č. artiklu
Nepotištěná	–	NI | ONS	70.4503
Ražená	Blum	NI	70.4503.BP

Polonaložená dvířka

Miska		INSERTA	
Závěs	Pružina	Barva	Č. artiklu
CLIP top BLUMOTION	●	NI | ONS	71B7690
CLIP top	○	NI	70T7690.TL

Miska		Vruty	
Závěs	Pružina	Barva	Č. artiklu
CLIP top BLUMOTION	●	NI | ONS	71B7650
CLIP top	●	NI	71T7650
	○	NI	70T7650.TL

Příslušenství

Krytka ramínka

Potisk | ražení	Logo	Barva	Č. artiklu
Nepotištěná	–	NI | ONS	70.4503
Ražená	Blum	NI	70.4503.BP

Vložená dvířka

Nutno použít závěs pro polonaložená dvířka, resp. montáž proti sobě a montážní podložku, zvýšenou o 9 mm

Upozornění

U kombinací závěsů **CLIP top BLUMOTION** a **CLIP top** s pružinou na malých dvířkách do šířky až cca 300 mm doporučujeme montáž na zkoušku. V případě větších šířek čel FB kombinaci nedoporučujeme..

Příslušenství – všeobecně

Omezovač úhlu otevření

Úhel otevření OW	Barva	Č. artiklu
92°	TGR	70T7553.09
110°	R7037	70T7553

TIP-ON pro dvířka

Provedení	Pružina TIP-ON	Pružina	Č. artiklu
Krátká verze	■	○	956.1004
	■	○	956A1004
Dlouhá verze	■	●	956A1006
	■■	●	956A1006F

Krytka misky závěsu

Závěs	Barva	Č. artiklu
CLIP top BLUMOTION	NI | ONS	70T7504
CLIP top	NI | ONS	70T7504

Podložka pod misku závěsu

Závěs	Zvýšení (mm)	Č. artiklu
CLIP top BLUMOTION	1.5	70T3507.21
CLIP top		70T3507.21

Vrut do dřevotřísky

Délka (mm)	Průměr (mm)	Č. artiklu
15.0	Ø 3.5	609.1500
17.0		609.1700

Lisovací matrice

Barva	Materiál	Č. artiklu
OR	Plast	MZM.0040

Pružina TIP-ON

■	Standardní pružina
■■	Silná pružina

Pružina

●	Závěs s pružinou
○	Závěs bez pružiny

Barva

NI	Poniklovaná
ONS	Černý onyx
OR	Oranžová
R7037	RAL 7037 prachově šedá
TGR	Šedá

Závěs, 155°

Webcode – do konfigurátoru výrobků zadejte nebo klikněte: DQDHEM

Plánování

Rozměry závěsu a výpočet mezery při nastavení ze závodu (zvýšení montážní podložky = 0 až 9 mm)

Přesah dvířek při úhlu otevření 90°

Naložená dvířka
Nulový přesah

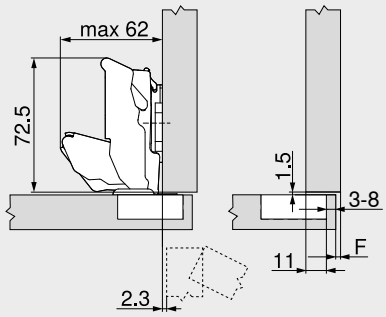

F Mezera

Polonaložená dvířka

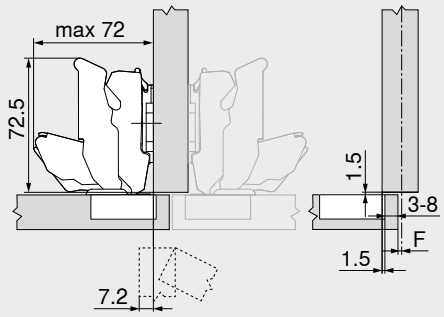

Vložená dvířka

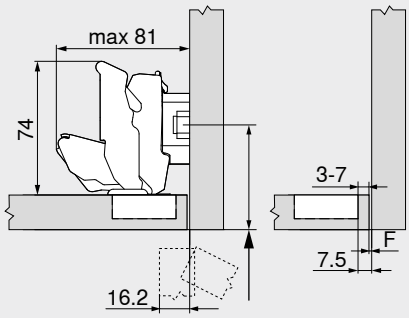

A Pozici montážní podložky pro našroubování odsaďte o sílu čela FD + 1.5 mm

Odstup misky TB

MD	Přesah čela FA (mm)														
	5	6	7	8	9	10	11	12	13	14	15	16	17	18	19
0										3	4	5	6	7	8
3							3	4	5	6	7	8			
6				3	4	5	6	7	8						
9	3	4	5	6	7	8									

MD Zvýšení montážních podložek (mm)

MD	Přesah čela FA (mm)														
	-4.5	-3.5	-2.5	-1.5	-0.5	0.5	1.5	2.5	3.5	4.5	5.5	6.5	7.5	8.5	9.5
0										3	4	5	6	7	8
3							3	4	5	6	7	8			
6				3	4	5	6	7	8						
9	3	4	5	6	7	8									

MD Zvýšení montážních podložek (mm)

MD	Přesah čela FA (mm)					
	-4.5	-3.5	-2.5	-1.5	-0.5	
0						
3						
6						
9	3	4	5	6	7	

MD Zvýšení montážních podložek (mm)

Minimální hodnoty mezery F pro čela, která mají rádius (R = 1 mm) při nastavení ze závodu



Odstup misky TB (mm)	Síla čela FD (mm)											
	20	21	22	23	24	25	26	27	28	29	30	31
3	0	0	0	0	0	0.5	0.5	1.0	2.0	2.0	3.0	4.5
4	0	0	0	0	0	0.5	1.0	2.0	2.0	2.5	4.0	
5	0	0	0	0	0	0.5	1.0	2.0	2.0	3.5		
6	0	0	0	0	0	1.0	1.5	2.0	3.0			
7	0	0	0	0	0	1.0	1.5	2.5				
8	0	0	0	0	0	1.0	1.5					

V případě naložené konstrukce u stěny doporučujeme zkoušku dorazu či zjištění případné kolize

110° Omezovač úhlu otevření

92° Omezovač úhlu otevření

Seřízení a nastavení

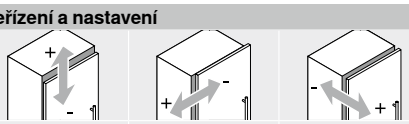

Max. ±3.0 mm
Viz. montážní podložky

±2.0 mm

+3.0 mm
–2.0 mm

Montáž našroubováním

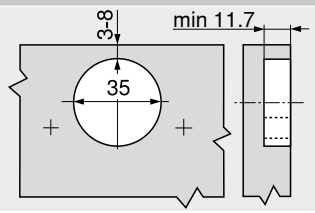

Montáž INSERTA | nalisováním

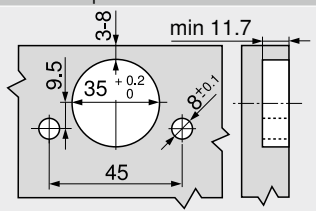

Rozměry misky

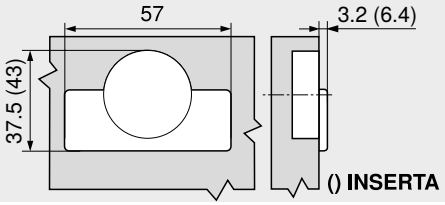

Odkaz na stránku

Přehled	73
Montážní podložky	150
Příslušenství – krytka ramínka	157
Příslušenství	159
TIP-ON pro dvířka	190
Servisní služby společnosti Blum	602
Další technické informace	708

Montáž, demontáž a seřízení

Short-URL
www.blum.com/a210

2

Závěs, 155°

Webcode – do konfigurátoru výrobků zadejte nebo klikněte DQDHEM

Plánování

Speciální využití

Hrany na pokos – po obvodu

19 mm

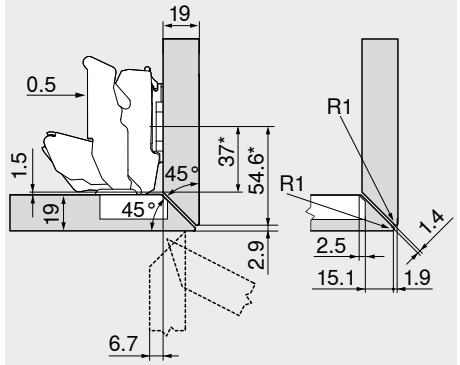

Závěs pro polonaložená dvířka
Standardní montážní podložky se zvýšením 0 mm
* Parametry montážní podložky o rozměru A = 37 mm

22 mm

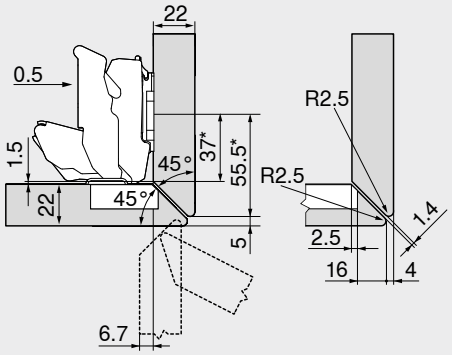

Závěs pro polonaložená dvířka
Standardní montážní podložky se zvýšením 0 mm
* Parametry montážní podložky o rozměru A = 37 mm

24 mm

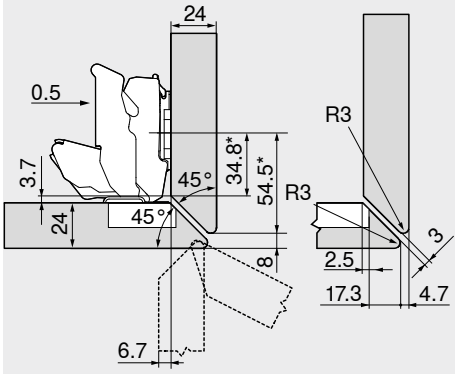

Závěs pro polonaložená dvířka
Standardní montážní podložky se zvýšením 0 mm
* Parametry montážní podložky o rozměru A = 37 mm

Hrany na pokos – na bocích, vpředu

19 mm

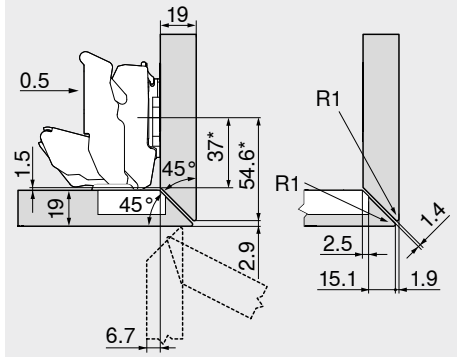

Závěs pro polonaložená dvířka
Standardní montážní podložky se zvýšením 0 mm
* Parametry montážní podložky o rozměru A = 37 mm

22 mm

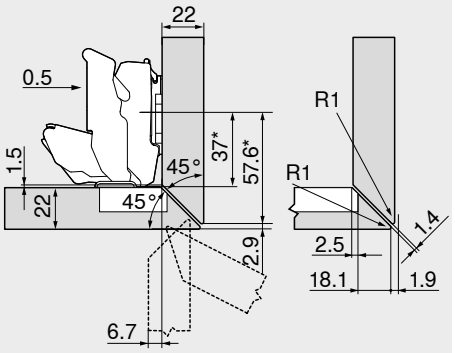

Závěs pro polonaložená dvířka
Standardní montážní podložky se zvýšením 0 mm
* Parametry montážní podložky o rozměru A = 37 mm

24 mm

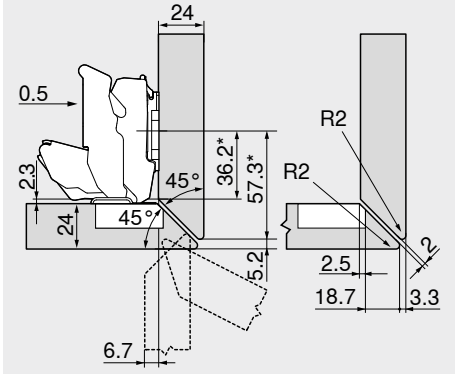

Závěs pro polonaložená dvířka
Standardní montážní podložky se zvýšením 0 mm
* Parametry montážní podložky o rozměru A = 37 mm

Závěs, 155°

Webcode – do konfigurátoru výrobků zadejte nebo klikněte: DQDHEM

Plánování

Speciální využití

Hrany na pokos – na bocích, s velkým přesahem

16/19 mm

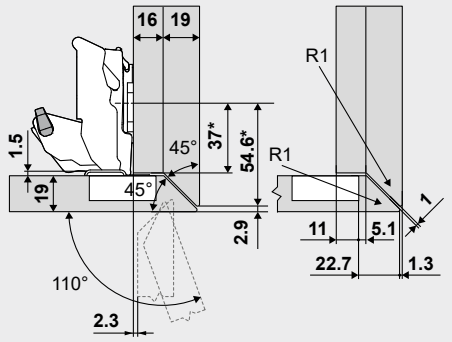

Závěs pro naloženou konstrukci

Standardní montážní podložky se zvýšením 0 mm

* Parametry montážní podložky o rozměru A = 37 mm

Označení	Úhel otevření OW	Č. artiklu
Omezovač úhlu otevření	110°	70T7553

19/19 mm

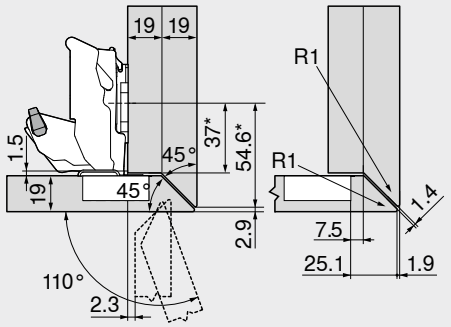

Závěs pro naloženou konstrukci

Standardní montážní podložky se zvýšením 0 mm

* Parametry montážní podložky o rozměru A = 37 mm

Označení	Úhel otevření OW	Č. artiklu
Omezovač úhlu otevření	110°	70T7553

34 mm

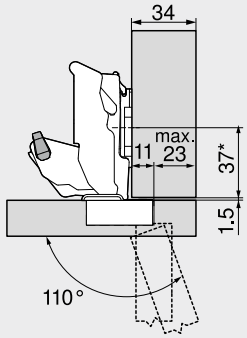

Závěs pro naloženou konstrukci

Standardní montážní podložky se zvýšením 0 mm

* Parametry montážní podložky o rozměru A = 37 mm

Označení	Úhel otevření OW	Č. artiklu
Omezovač úhlu otevření	110°	70T7553

U volně stojícího korpusu si můžete vybrat libovolnou sílu čel(a) FD

V případě sousedních čel nebo naložené konstrukce u stěny doporučujeme zkoušku dorazu či zjištění případné kolize

Využití s polodrážkou

10 mm

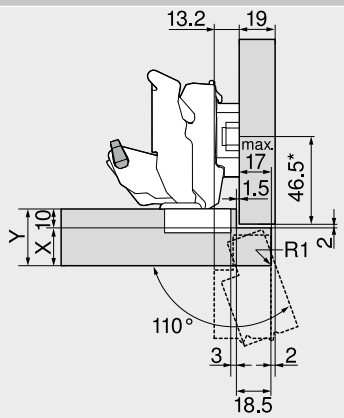

Závěs pro polonaložená dvířka

Označení	Zvýšení (mm)	Č. artiklu
Montážní podložka	6	175H9160

* Parametry montážní podložky o rozměru A = 37 mm

Označení	Úhel otevření OW	Č. artiklu
Omezovač úhlu otevření	110°	70T7553

Konstrukční situace korpusu	X max. (mm)	Y max. (mm)
	18	28
	20	30
	25	35

13 mm

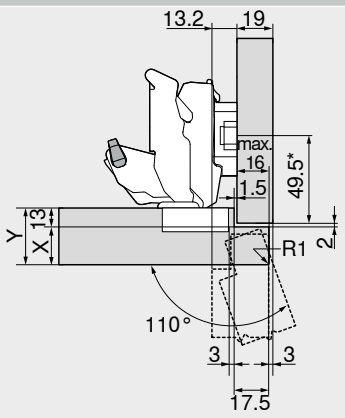

Závěs pro polonaložená dvířka

Označení	Zvýšení (mm)	Č. artiklu
Montážní podložka	6	175H9160

* Parametry montážní podložky o rozměru A = 37 mm

Označení	Úhel otevření OW	Č. artiklu
Omezovač úhlu otevření	110°	70T7553

Konstrukční situace korpusu	X max. (mm)	Y max. (mm)
	16	29
	17	30
	17	30

16 mm

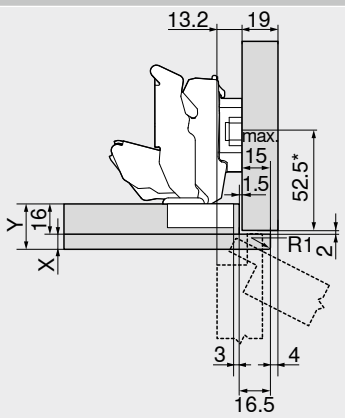

Závěs pro polonaložená dvířka

Označení	Zvýšení (mm)	Č. artiklu
Montážní podložka	6	175H9160

* Parametry montážní podložky o rozměru A = 37 mm

Konstrukční situace korpusu	X max. (mm)	Y max. (mm)
	8	24
	8	24
	8	24

Závěs, 170°

Webcode – do konfigurátoru výrobků zadejte nebo klikněte: DQDI3Y



- **CLIP top** s nebo bez zavírací mechaniky (pružina)
- Úhel otevření 170°
- Nastavení čela ve třech směrech
- Komfortní nastavení hloubky šnekovým závitem
- Montáž a demontáž dvířek na korpusu bez nářadí
- U techniky **INSERTA** navíc montáž misky bez nářadí

Využití

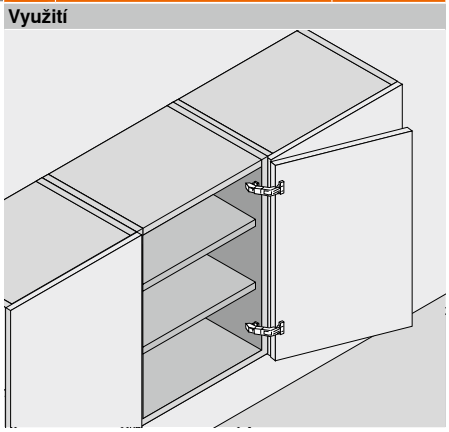

Informace k objednávce

Naložená dvířka

Miska: INSERTA

Závěs	Pružina	Barva	Č. artiklu
CLIP top	●	NI	71T6540B
	○	NI	70T6540BTL

Miska: Vruty

Závěs	Pružina	Barva	Č. artiklu
CLIP top	●	NI	71T6550
	○	NI	70T6550.TL

Miska: Zalisování

Závěs	Pružina	Barva	Č. artiklu
CLIP top	●	NI	71T6580

Polonaložená dvířka

Miska: INSERTA

Závěs	Pružina	Barva	Č. artiklu
CLIP top	●	NI	71T6640B

Miska: Vruty

Závěs	Pružina	Barva	Č. artiklu
CLIP top	●	NI	71T6650
	○	NI	70T6650.TL

Miska: Zalisování

Závěs	Pružina	Barva	Č. artiklu
CLIP top	●	NI	71T6680

Vložená dvířka

Nutno použít závěs pro polonaložená dvířka, resp. montáž proti sobě a montážní podložku, zvýšenou o 9 mm

Příslušenství

BLUMOTION 973A

Provedení	Č. artiklu
K nasazení	973A6000

Krytka ramínka

Potisk | ražení	Logo	Barva	Č. artiklu
Nepotištěná	–	NI	80.6507
Ražená	Blum	NI	80.6507.BP

Příslušenství

BLUMOTION 973A

Provedení	Č. artiklu
K nasazení	973A6000

Krytka ramínka

Potisk | ražení	Logo	Barva	Č. artiklu
Nepotištěná	–	NI	80.6507
Ražená	Blum	NI	80.6507.BP

Bezpečnostní pokyny

Pokud mají k nábytkovým dveřím s velkým úhlem otevření přístup malé děti, měl by se použít závěs s nulovým přesahem a úhlem otevření 155°.

Příslušenství – všeobecně

Omezovač úhlu otevření

Úhel otevření OW	Barva	Č. artiklu
130°	SZ	☎ 70.6103

TIP-ON pro dvířka

Provedení	Pružina TIP-ON	Pružina	Č. artiklu
Krátká verze	■	○	956.1004
	■	○	956A1004
Dlouhá verze	■	●	956A1006
	■■	●	956A1006F

Vrut do dřevotřísky

Délka (mm)	Průměr (mm)	Č. artiklu
15.0	Ø 3.5	609.1500
17.0		609.1700

Lisovací matrice

Barva	Materiál	Č. artiklu
OR	Plast	MZM.0040

Pružina TIP-ON

■	Standardní pružina
■■	Silná pružina

Pružina

●	Závěs s pružinou
○	Závěs bez pružiny

Barva

NI	Poniklovaná
OR	Oranžová
SZ	Černá

Závěs, 170°

Webcode – do konfigurátoru výrobků zadejte nebo klikněte: DQDI3Y

Plánování

Rozměry závěsu a výpočet mezery při nastavení ze závodu (zvýšení montážní podložky = 0 až 9 mm)

Přesah dvířek při úhlu otevření 90°

Naložená dvířka

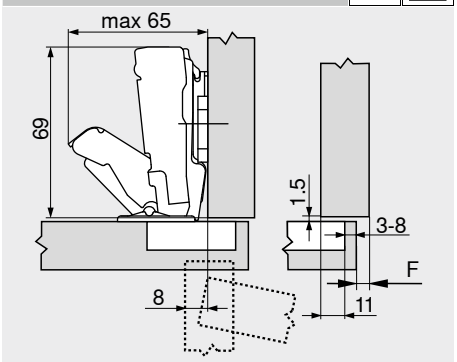

F Mezera

Polonaložená dvířka

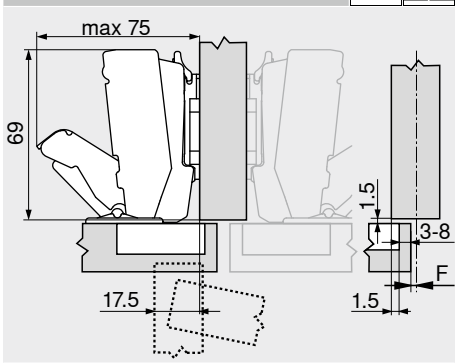

Vložená dvířka

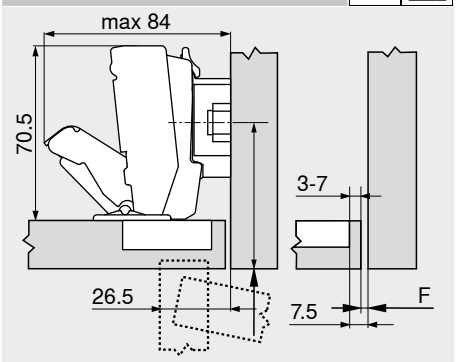

A Pozici montážní podložky pro našroubování odsaďte o sílu čela FD + 1.5 mm

Odstup misky TB

MD	Přesah čela FA (mm)														
	5	6	7	8	9	10	11	12	13	14	15	16	17	18	19
0										3	4	5	6	7	8
3							3	4	5	6	7	8			
6				3	4	5	6	7	8						
9	3	4	5	6	7	8									

MD Zvýšení montážních podložek (mm)

MD	Přesah čela FA (mm)														
	-4.5	-3.5	-2.5	-1.5	-0.5	0.5	1.5	2.5	3.5	4.5	5.5	6.5	7.5	8.5	9.5
0										3	4	5	6	7	8
3							3	4	5	6	7	8			
6				3	4	5	6	7	8						
9	3	4	5	6	7	8									

MD Zvýšení montážních podložek (mm)

MD	Přesah čela FA (mm)					
	-4.5	-3.5	-2.5	-1.5	-0.5	
0						
3						
6						
9	3	4	5	6	7	

MD Zvýšení montážních podložek (mm)

Minimální hodnoty mezery F pro čela, která mají rádius (R = 1 mm) při nastavení ze závodu

Do síly čela FD 21 mm není nutná žádná mezera F

Od síly čela FD 22 mm doporučujeme provést zkoušku pro zjištění případné kolize

Seřízení a nastavení

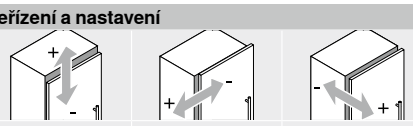

Max. ±3.0 mm
Viz. montážní podložky

±2.0 mm

+3.0 mm
–2.0 mm

Montáž našroubováním

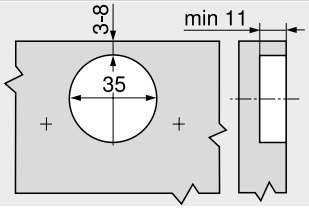

Montáž INSERTA | nalisováním

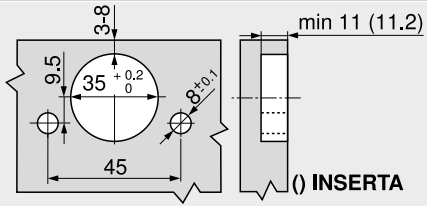

Rozměry misky

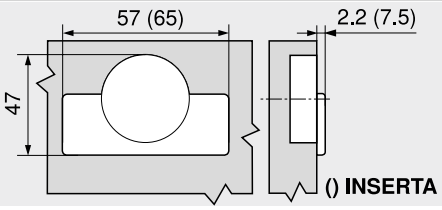

Odkaz na stránku

Bezpečnostní pokyny	711	Další technické informace	708
Přehled	73		
Montážní podložky	150		
Příslušenství – krytka ramínka	157		
Příslušenství	159		
BLUMOTION pro dvířka	176		
TIP-ON pro dvířka	190		
Hrany na pokos – po obvodu	86		
Servisní služby společnosti Blum	602		

Montáž, demontáž a seřízení

Short-URL
www.blum.com/a210

2

Závěs pro silná dvířka

Webcode – do konfigurátoru výrobků zadejte nebo klikněte: DQDITA



- Závěs pro **silná a profilovaná dvířka**
- **CLIP top BLUMOTION** s integrovaným **BLUMOTION** s možností deaktivace
- **CLIP top** s nebo bez zavírací mechaniky (pružina)
- Úhel otevření 95°
- Nastavení čela ve třech směrech
- Komfortní nastavení hloubky šnekovým závitem
- Montáž a demontáž dvířek na korpusu bez nářadí
- U techniky **INSERTA** navíc montáž misky bez nářadí

Využití

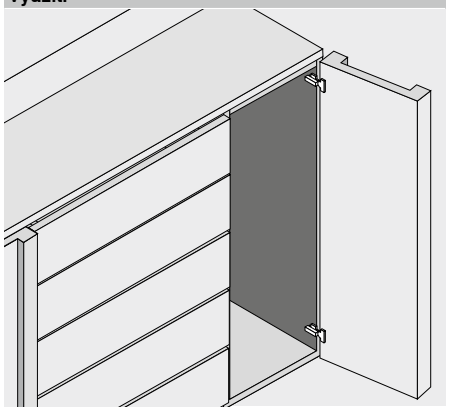

Informace k objednávce

Naložená dvířka

Miska: Závěs	Pružina	INSERTA: Barva	Č. artiklu
CLIP top BLUMOTION	●	NI | ONS	71B9590
CLIP top	●	NI	71T9590B
	○	NI | ONS	70T9590BTL

Miska: Závěs	Pružina	Vruty: Barva	Č. artiklu
CLIP top BLUMOTION	●	NI | ONS	71B9550
CLIP top	●	NI	71T9550
	○	NI | ONS	70T9550.TL

Miska: Závěs	Pružina	Zalisování: Barva	Č. artiklu
CLIP top BLUMOTION	●	NI | ONS	71B9580
CLIP top	●	NI	71T9580
	○	ONS	70T9580.TL

Polonaložená dvířka

Miska: Závěs	Pružina	INSERTA: Barva	Č. artiklu
CLIP top BLUMOTION	●	NI | ONS	71B9690

Miska: Závěs	Pružina	Vruty: Barva	Č. artiklu
CLIP top BLUMOTION	●	NI | ONS	71B9650
CLIP top	●	NI	71T9650
	○	NI | ONS	70T9650.TL

Miska: Závěs	Pružina	Zalisování: Barva	Č. artiklu
CLIP top BLUMOTION	●	NI	71B9680

Vložená dvířka

Miska: Závěs	Pružina	INSERTA: Barva	Č. artiklu
CLIP top BLUMOTION	●	NI | ONS	71B9790

Miska: Závěs	Pružina	Vruty: Barva	Č. artiklu
CLIP top BLUMOTION	●	NI | ONS	71B9750
CLIP top	●	NI	71T9750
	○	NI | ONS	70T9750.TL

Miska: Závěs	Pružina	Zalisování: Barva	Č. artiklu
CLIP top BLUMOTION	●	NI	71B9780

Příslušenství

Krytka ramínka

Potisk | ražení	Logo	Barva	Č. artiklu
Nepotištěná	–	NI | ONS	70.1553
Ražená	Blum	NI	70.1553.BP

Krytka ramínka

Potisk | ražení	Logo	Barva	Č. artiklu
Nepotištěná	–	NI | ONS	70.1663
Ražená	Blum	NI	70.1663.BP

Krytka ramínka

Potisk | ražení	Logo	Barva	Č. artiklu
Nepotištěná	–	NI | ONS	70.1663
Ražená	Blum	NI	70.1663.BP

Upozornění

Závěsy **CLIP top BLUMOTION** a **CLIP top** na jednom čele není možné kombinovat.

Příslušenství – všeobecně

TIP-ON pro dvířka

Provedení	Pružina TIP-ON	Pružina	Č. artiklu
Krátká verze	■	○	956.1004
Dlouhá verze	■	○	956A1004
	■	●	956A1006
	■■	●	956A1006F

Krytka misky závěsu

Závěs	Barva	Č. artiklu
CLIP top BLUMOTION	NI | ONS	70T3504
CLIP top	NI | ONS	70T1504

Podložka pod misku závěsu

Závěs	Zvýšení (mm)	Č. artiklu
CLIP top BLUMOTION	1.5	70T3507.21

Vrut do dřevotřísky

Délka (mm)	Průměr (mm)	Č. artiklu
15.0	Ø 3.5	609.1500
17.0		609.1700

Lisovací matrice

Barva	Materiál	Č. artiklu
OR	Plast	MZM.0040

Pružina TIP-ON

■	Standardní pružina
■■	Silná pružina

Pružina

●	Závěs s pružinou
○	Závěs bez pružiny

Barva

NI	Poniklovaná
ONS	Černý onyx
OR	Oranžová

Závěs pro silná dvířka

Webcode – do konfigurátoru výrobků zadejte nebo klikněte **DQDITA**

Plánování

Rozměry závěsu a výpočet mezery při nastavení ze závodu (montážní podložka = 0 mm)

Přesah dvířek při plném otevření

Naložená dvířka

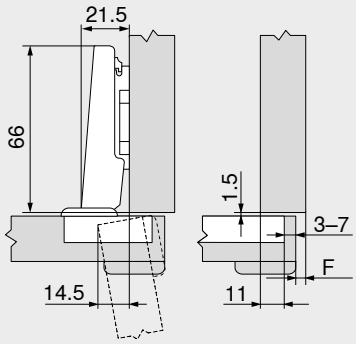

F Mezera

Polonaložená dvířka

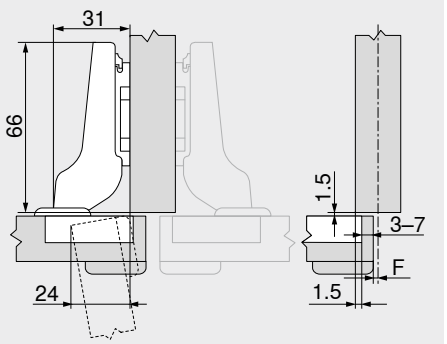

Vložená dvířka

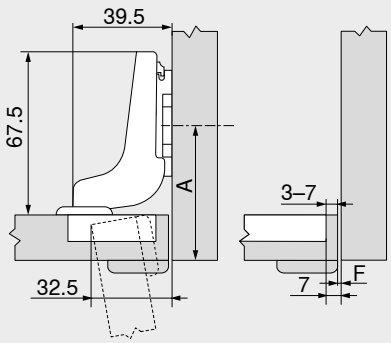

A Pozici montážní podložky pro našroubování odsaďte o sílu čela FD + 1.5 mm

Odstup misky TB

MD	Přesah čela FA (mm)													
	5	6	7	8	9	10	11	12	13	14	15	16	17	18
0										3	4	5	6	7
3							3	4	5	6	7			
6				3	4	5	6	7						
9	3	4	5	6	7									

MD Zvýšení montážních podložek (mm)

MD	Přesah čela FA (mm)																
	–4.5	–3.5	–2.5	–1.5	–0.5	0.5	1.5	2.5	3.5	4.5	5.5	6.5	7.5	8.5
0										3	4	5	6	7
3							3	4	5	6	7			
6				3	4	5	6	7						
9	3	4	5	6	7									

MD Zvýšení montážních podložek (mm)

MD	Přesah čela FA (mm)								
	–7	–6	–5	–4	–3	–2	–1	0	
0				3	4	5	6	7	
3	3	4	5	6	7				
6									
9									

MD Zvýšení montážních podložek (mm)

Minimální hodnoty mezery F pro čela, která mají rádius (R = 1 mm) při nastavení ze závodu



Odstup misky TB (mm)	Síla čela FD (mm)											
	16	18	19	20	22	24	26	28	29	30	31	32
3	0.2	0.3	0.4	0.5	0.8	1.0	1.5	1.9	2.8	3.6	4.5	5.4
4	0.2	0.3	0.4	0.5	0.7	1.0	1.4	1.8	2.5	3.1	4.0	4.8
5	0.2	0.3	0.4	0.5	0.7	1.0	1.4	1.8	2.3	2.7	3.5	4.3
6	0.2	0.3	0.4	0.5	0.7	1.0	1.4	1.8	2.2	2.5	3.2	3.8
7	0.2	0.3	0.4	0.5	0.7	0.9	1.4	1.7	2.1	2.4	3.0	3.5
	Navíc u seřízení do stran +2 mm											
	+0.1	+0.2	+0.2	+0.2	+0.3	+0.4	+0.4	+0.5	+0.4	+0.4	+0.4	+0.3

Seřízení a nastavení

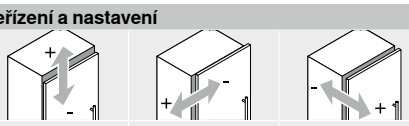

Max. ±3.0 mm Viz. montážní podložky	±2.0 mm	+3.0 mm –2.0 mm

Montáž našroubováním

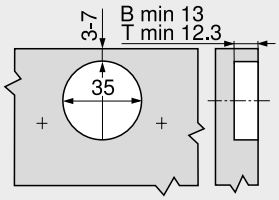

B **CLIP top BLUMOTION**
T **CLIP top**

Montáž INSERTA | nalisováním

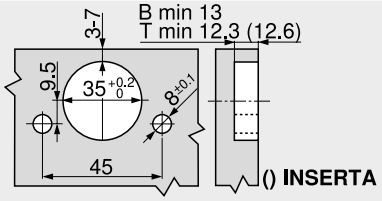

B **CLIP top BLUMOTION**
T **CLIP top**

Rozměry misky

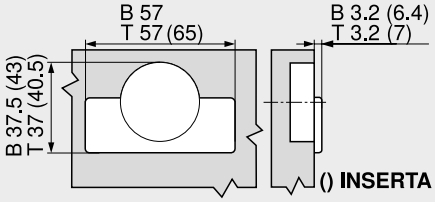

B **CLIP top BLUMOTION**
T **CLIP top**

Odkaz na stránku

Přehled	73
Montážní podložky	150
Příslušenství – krytka ramínka	157
Příslušenství	159
BLUMOTION pro dvířka	176
TIP-ON pro dvířka	190
Servisní služby společnosti Blum	602
Další technické informace	708

Montáž, demontáž a seřízení

Short-URL
www.blum.com/a210

2

Závěs, 125°



- **Závěs s nulovým přesahem (pro skříňky s vnitřními výsuvy nebo policovými výsuvy)**
- Závěs pro **silná a profilovaná dvířka**
- **CLIP top BLUMOTION** s integrovaným **BLUMOTION** s možností deaktivace
- Úhel otevření 125°
- Nastavení čela ve třech směrech
- Komfortní nastavení hloubky šnekovým závitem
- Montáž a demontáž dvířek na korpusu bez nářadí
- Vhodné pro speciální využití, například pro dvířka s pokosem nebo dvířka s polodrážkou

Webcode – do konfigurátoru výrobků zadejte nebo klikněte: **DQDJIM**

Využití

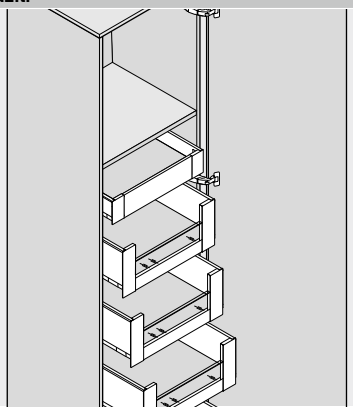

Informace k objednávce

Naložená dvířka
Nulový přesah

Miska / Závěs	Pružina	Barva	Č. artiklu
CLIP top BLUMOTION	●	NI | ONS	**71B7550D**

Miska / Závěs	Pružina	Barva	Č. artiklu
CLIP top BLUMOTION	●	NI	**71B7580D**

Zalisování

Polonaložená dvířka

Nutno použít závěs pro naloženou konstrukci, resp. montáž proti sobě a montážní podložku, zvýšenou o 9 mm

Vložená dvířka

Nutno použít závěs pro naloženou konstrukci, resp. montáž proti sobě a montážní podložku, zvýšenou o 18 mm

Příslušenství

Krytka ramínka

Potisk | ražení	Logo	Barva	Č. artiklu
Nepotištěná	–	NI | ONS	**70.4503**
Ražená	Blum	NI	**70.4503.BP**

Příslušenství – všeobecně

TIP-ON pro dvířka

Provedení	Pružina TIP-ON	Pružina	Č. artiklu
Dlouhá verze	■	●	**956A1006**
	■■	●	**956A1006F**

Vrut do dřevotřísky

Délka (mm)	Průměr (mm)	Č. artiklu
15.0	Ø 3.5	**609.1500**
17.0		**609.1700**

Podložka pod misku závěsu

Závěs	Zvýšení (mm)	Č. artiklu
CLIP top BLUMOTION	1.5	**70T3507.21**

Lisovací matrice

Barva	Materiál	Č. artiklu
OR	Plast	**MZM.0040**

Omezovač úhlu otevření

Úhel otevření OW	Barva	Č. artiklu
92°	R7037	**70T7553**

Krytka misky závěsu

Závěs	Barva	Č. artiklu
CLIP top BLUMOTION	NI | ONS	**70T7504**

Pružina TIP-ON

■	Standardní pružina
■■	Silná pružina

Pružina

●	Závěs s pružinou

Barva

NI	Poniklovaná
ONS	Černý onyx
OR	Oranžová
R7037	RAL 7037 prachově šedá

Závěs, 125°

Webcode – do konfigurátoru výrobků zadejte nebo klikněte: DQDJIM

Plánování

Rozměry závěsu a výpočet mezery při nastavení ze závodu (montážní podložka = 0 mm)

Přesah dvířek při úhlu otevření 90°

Naložená dvířka
Nulový přesah

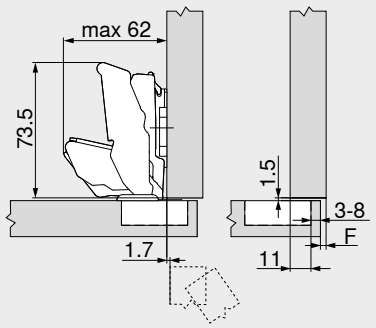

F Mezera

Polonaložená dvířka

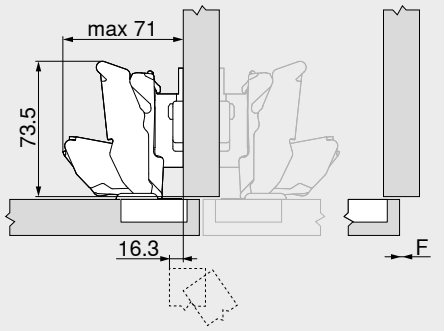

Vložená dvířka

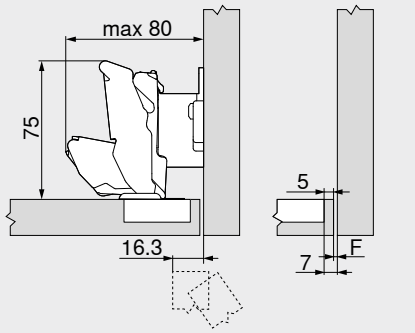

A Pozici montážní podložky pro našroubování odsaďte o sílu čela FD + 1.5 mm

Odstup misky TB

MD	Přesah čela FA (mm)														
	5	6	7	8	9	10	11	12	13	14	15	16	17	18	19
0										3	4	5	6	7	8
3							3	4	5	6	7	8			
6				3	4	5	6	7	8						
9	3	4	5	6	7	8									

MD Zvýšení montážních podložek (mm)

MD	Přesah čela FA (mm)														
	-4.5	-3.5	-2.5	-1.5	-0.5	0.5	1.5	2.5	3.5	4.5	5.5	6.5	7.5	8.5	9.5
0										3	4	5	6	7	8
3							3	4	5	6	7	8			
6				3	4	5	6	7	8						
9	3	4	5	6	7	8									

MD Zvýšení montážních podložek (mm)

MD	Přesah čela FA (mm)					
	-4.5	-3.5	-2.5	-1.5	-0.5	
0						
3						
6						
9	3	4	5	6	7	

MD Zvýšení montážních podložek (mm)

Minimální hodnoty mezery F pro čela, která mají rádius (R = 1 mm) při nastavení ze závodu



Odstup misky TB (mm)	Síla čela FD (mm)												
	29	30	31	32	33	34	35	36	37	38	39	40
3	0	0	0	0.1	0.3	0.7	1.2	2.0	2.8	4.1	5.7	
4	0	0	0	0.1	0.4	0.8	1.5	2.3	3.4	4.9		
5	0	0	0	0.1	0.4	1.0	1.7	2.8	4.2			
6	0	0	0	0.1	0.6	1.2	2.1	3.5				
7	0	0	0	0.2	0.7	1.6	2.8					
8	0	0	0	0.3	1.0	2.0						

V případě naložené konstrukce u stěny doporučujeme zkoušku dorazu či zjištění případné kolize

92° Omezovač úhlu otevření

Seřízení a nastavení

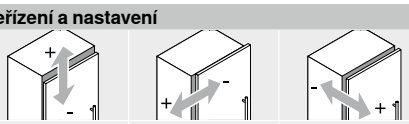

Max. ±3.0 mm
Viz. montážní podložky

±2.0 mm

+3.0 mm
–2.0 mm

Montáž našroubováním

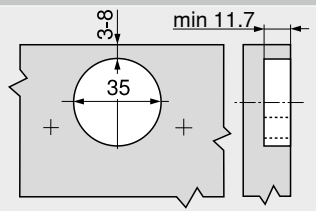

Montáž nalisováním

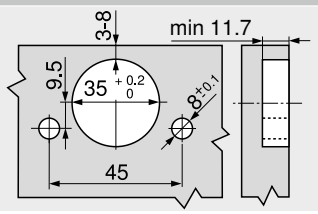

Rozměry misky

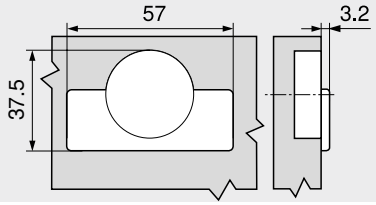

Odkaz na stránku

Přehled	73
Montážní podložky	150
Příslušenství – krytka ramínka	157
Příslušenství	159
TIP-ON pro dvířka	190
Servisní služby společnosti Blum	602
Další technické informace	708

Montáž, demontáž a seřízení

Short-URL
www.blum.com/a210

2

Závěs, 125°

Webcode – do konfigurátoru výrobků zadejte nebo klikněte DQDJIM

Plánování

Speciální využití

Hrany na pokos – po obvodu

22 mm

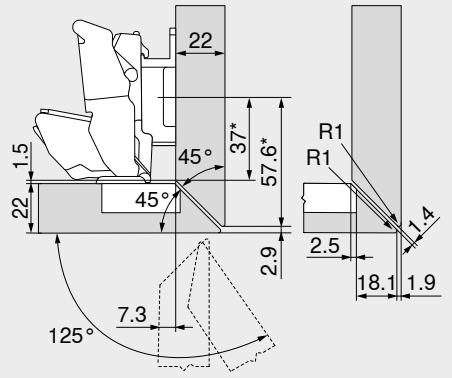

Závěs pro naloženou konstrukci

* Parametry montážní podložky o rozměru A = 37 mm

Označení	Zvýšení (mm)	Č. artiklu
Montážní podložka	9	175H7190

25 mm

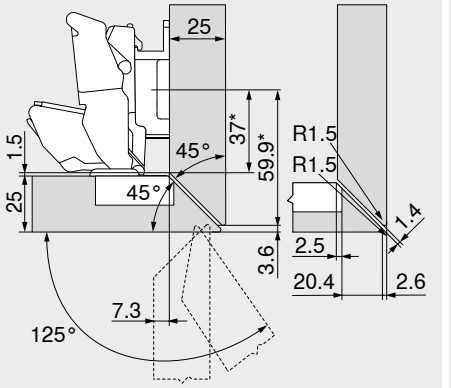

Závěs pro naloženou konstrukci

* Parametry montážní podložky o rozměru A = 37 mm

Označení	Zvýšení (mm)	Č. artiklu
Montážní podložka	9	175H7190

28 mm

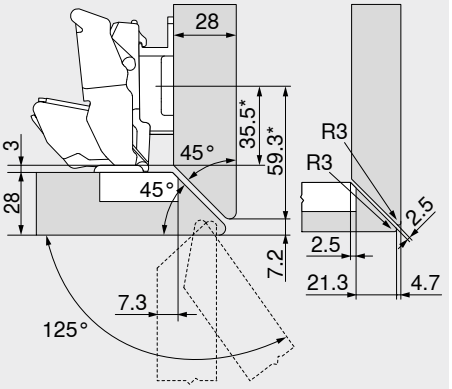

Závěs pro naloženou konstrukci

* Parametry montážní podložky o rozměru A = 37 mm

Označení	Zvýšení (mm)	Č. artiklu
Montážní podložka	9	175H7190

Hrany na pokos – na bocích, vpředu

22 mm

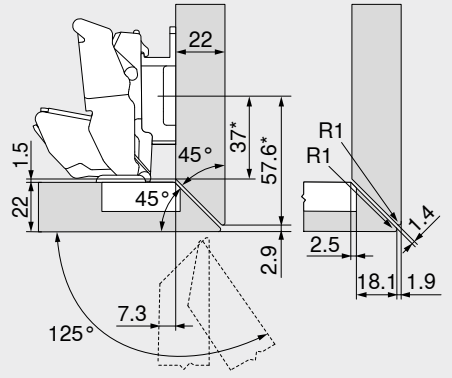

Závěs pro naloženou konstrukci

* Parametry montážní podložky o rozměru A = 37 mm

Označení	Zvýšení (mm)	Č. artiklu
Montážní podložka	9	175H7190

25 mm

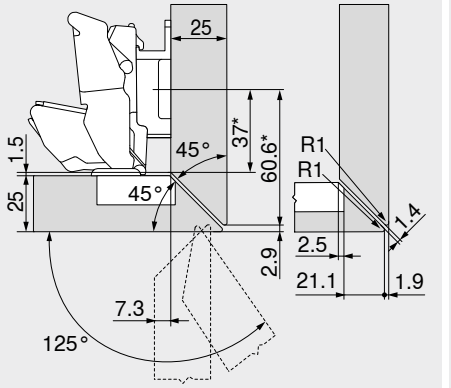

Závěs pro naloženou konstrukci

* Parametry montážní podložky o rozměru A = 37 mm

Označení	Zvýšení (mm)	Č. artiklu
Montážní podložka	9	175H7190

30 mm

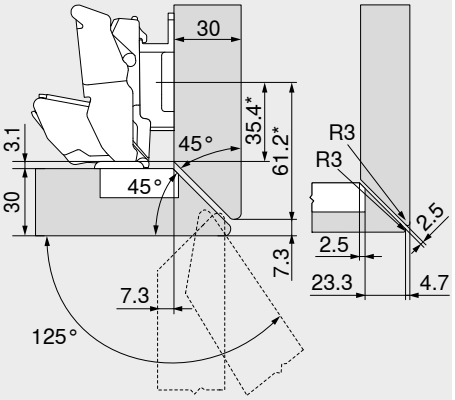

Závěs pro naloženou konstrukci

* Parametry montážní podložky o rozměru A = 37 mm

Označení	Zvýšení (mm)	Č. artiklu
Montážní podložka	9	175H7190

Závěs, 125°

Webcode – do konfigurátoru výrobků zadejte nebo klikněte: DQDJIM

Plánování

Speciální využití

Hrany na pokos – na bocích, s velkým přesahem

19/24 mm

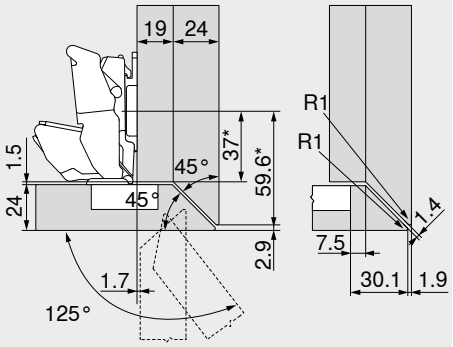

Závěs pro naloženou konstrukci

Standardní montážní podložky se zvýšením 0 mm

* Parametry montážní podložky o rozměru A = 37 mm

Hrany na pokos – po obvodu, s velkým přesahem

19/19 mm

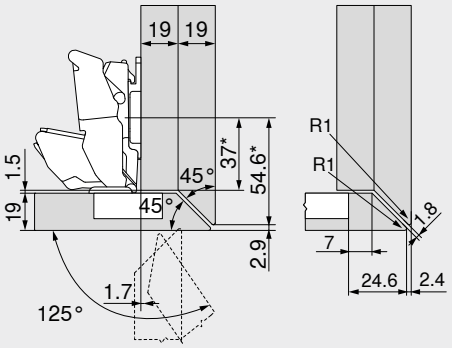

Závěs pro naloženou konstrukci

Standardní montážní podložky se zvýšením 0 mm

* Parametry montážní podložky o rozměru A = 37 mm

Přesah čela max.

39 mm

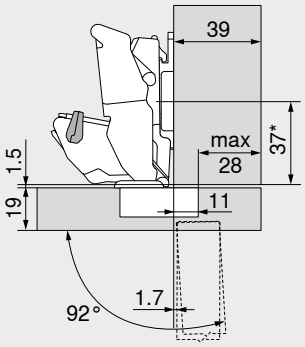

Závěs pro naloženou konstrukci

Standardní montážní podložky se zvýšením 0 mm

* Parametry montážní podložky o rozměru A = 37 mm

Označení	Úhel otevření OW	Č. artiklu
Omezovač úhlu otevření	92°	70T7553

U volně stojícího korpusu si můžete vybrat libovolnou sílu čel(a) FD

V případě sousedních čel nebo naložené konstrukce u stěny doporučujeme zkoušku dorazu či zjištění případné kolize

Tenké materiály – vyčnívající

16 + 6 mm

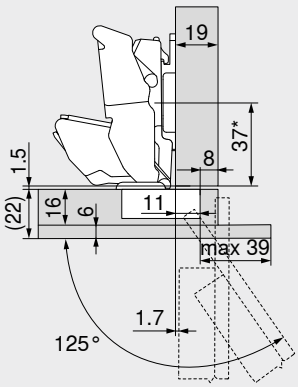

Závěs pro naloženou konstrukci

Standardní montážní podložky se zvýšením 0 mm

* Parametry montážní podložky o rozměru A = 37 mm

Tenké materiály – vyčnívající

16 + 6 mm

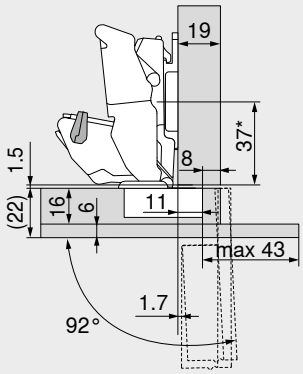

Závěs pro naloženou konstrukci

Standardní montážní podložky se zvýšením 0 mm

* Parametry montážní podložky o rozměru A = 37 mm

Označení	Úhel otevření OW	Č. artiklu
Omezovač úhlu otevření	92°	70T7553

Závěs pro slepý úhel, vložený

Webcode – do konfigurátoru výrobků zadejte nebo klikněte: DQDK7Y



- Závěs pro **konstrukce se slepým úhlem**
- **CLIP top BLUMOTION** s integrovaným **BLUMOTION** s možností deaktivace
- **CLIP top** bez zavírací mechaniky (pružina)
- Úhel otevření 95° | 83°
- Nastavení čela ve třech směrech
- Komfortní nastavení hloubky šnekovým závitem
- Montáž a demontáž dvířek na korpusu bez nářadí
- U techniky **INSERTA** navíc montáž misky bez nářadí

Využití

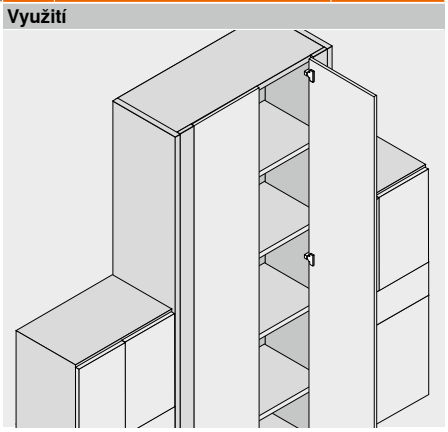

Informace k objednávce

Vložená dvířka
Úhel otevření 95°

Miska		INSERTA	
Závěs	**Pružina**	**Barva**	**Č. artiklu**
CLIP top BLUMOTION	●	NI | ONS	79B9590

Miska		Vruty	
Závěs	**Pružina**	**Barva**	**Č. artiklu**
CLIP top BLUMOTION	●	NI | ONS	79B9550
CLIP top	○	NI	78T9550.TL

Miska		Zalisování	
Závěs	**Pružina**	**Barva**	**Č. artiklu**
CLIP top BLUMOTION	●	NI | ONS	79B9580

Vložená dvířka
Úhel otevření 83°

Miska		Vruty	
Závěs	**Pružina**	**Barva**	**Č. artiklu**
CLIP top BLUMOTION	●	NI	☎ 79B9550.83
CLIP top	○	NI	☎ 78T9550.83

Příslušenství

Krytka ramínka

Potisk | ražení	Logo	Barva	Č. artiklu
Nepotištěná	–	NI | ONS	70.1503
Ražená	Blum	NI | ONS	70.1503.BP

Upozornění

Závěsy **CLIP top BLUMOTION** a **CLIP top** na jednom čele není možné kombinovat.

Příslušenství – všeobecně

TIP-ON pro dvířka

Provedení	Pružina TIP-ON	Pružina	Č. artiklu
Krátká verze	■	○	956.1004
	■	○	956A1004
Dlouhá verze	■	●	956A1006
	■■	●	956A1006F

Krytka misky závěsu

Závěs	Barva	Č. artiklu
CLIP top BLUMOTION	NI | ONS	70T3504
CLIP top	NI	70T1504

Vrut do dřevotřísky

Délka (mm)	Průměr (mm)	Č. artiklu
15.0	Ø 3.5	609.1500
17.0		609.1700

Lisovací matrice

Barva	Materiál	Č. artiklu
OR	Plast	MZM.0040

Pružina TIP-ON

■	Standardní pružina
■■	Silná pružina

Pružina

●	Závěs s pružinou
○	Závěs bez pružiny

Barva

NI	Poniklovaná
ONS	Černý onyx
OR	Oranžová

Závěs pro slepý úhel, vložený

Webcode – do konfigurátoru výrobků zadejte nebo klikněte: DQDK7Y

Plánování

Rozměry závěsu a výpočet mezery při nastavení ze závodu (montážní podložka = 3 mm)

Přesah dvířek při plném otevření

Vložená dvířka

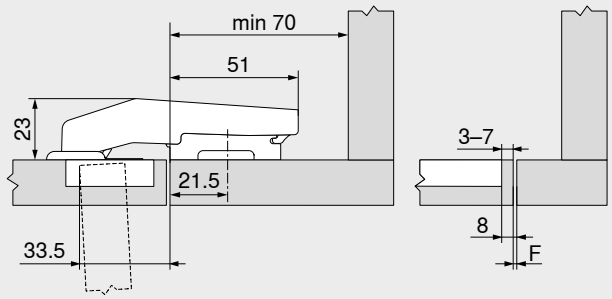

Standardní pozici pro našroubování podložky posuňte o 15.5 mm (≒ 21.5 mm) ke hraně slepého čela!
Používejte jen podložky, zvýšené o 3 mm, pak je vnitřní plocha dvířek zároveň s vnitřní plochou slepého čela!

F = 8 mm – TB

F	Mezera
TB	Odstup misky

Minimální hodnoty mezery F pro čela, která mají rádius (R = 1 mm) při nastavení ze závodu



Odstup misky TB (mm)	Síla čela FD (mm)											
	16	18	19	20	22	24	26	28	29	30	31	32
3	0.2	0.3	0.4	0.5	0.8	1.0	1.5	1.9	▵	▵	▵	▵
4	0.2	0.3	0.4	0.5	0.7	1.0	1.4	1.8	▵	▵	▵	▵
5	0.2	0.3	0.4	0.5	0.7	1.0	1.4	1.8	▵	▵	▵	▵
6	0.2	0.3	0.4	0.5	0.7	1.0	1.4	1.8	▵	▵	▵	▵
7	0.2	0.3	0.4	0.5	0.7	0.9	1.4	1.7	▵	▵	▵	▵

▵ Doporučujeme montáž na zkoušku

Seřízení a nastavení

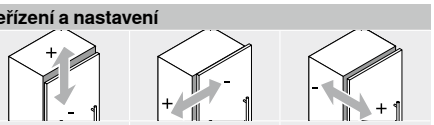

Max. ±3.0 mm
Viz. montážní podložky

±2.5 mm

±1.0 mm

Montáž našroubováním

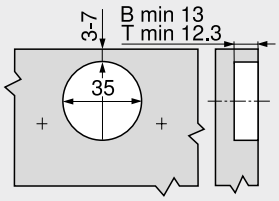

B	**CLIP top BLUMOTION**
T	**CLIP top**

Montáž INSERTA | nalisováním

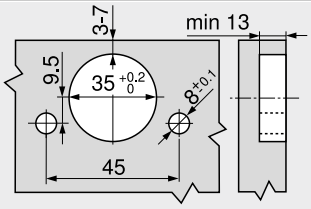

Rozměry misky

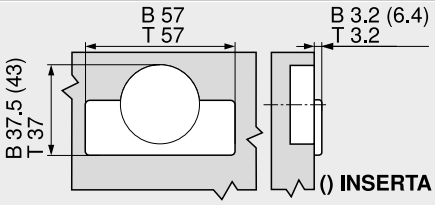

B	**CLIP top BLUMOTION**
T	**CLIP top**

Odkaz na stránku

Přehled	73
Montážní podložky	150
Příslušenství – krytka ramínka	157
Příslušenství	159
TIP-ON pro dvířka	190
Servisní služby společnosti Blum	602
Další technické informace	708

Montáž, demontáž a seřízení

Short-URL
www.blum.com/a210

Závěs pro slepý úhel, naložený

Webcode – do konfigurátoru výrobků zadejte nebo klikněte: DQDKXA



- Závěs pro **konstrukce se slepým úhlem pro naložená dvířka**
- **CLIP top BLUMOTION** s integrovaným **BLUMOTION** s možností deaktivace
- Úhel otevření 95°
- Nastavení čela ve třech směrech
- Komfortní nastavení hloubky šnekovým závitem
- Montáž a demontáž dvířek na korpusu bez nářadí
- U techniky **INSERTA** navíc montáž misky bez nářadí

Využití

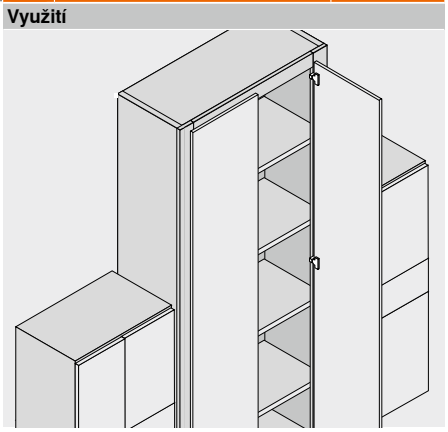

Informace k objednávce

Naložená dvířka

Miska: INSERTA

Závěs	Pružina	Barva	Č. artiklu
CLIP top BLUMOTION	●	NI	☎ 79B9990

Miska: Vruty

Závěs	Pružina	Barva	Č. artiklu
CLIP top BLUMOTION	●	NI	79B9950

Miska: Zalisování

Závěs	Pružina	Barva	Č. artiklu
CLIP top BLUMOTION	●	NI	☎ 79B9980

Příslušenství

Krytka ramínka

Potisk | ražení	Logo	Barva	Č. artiklu
Nepotištěná	–	NI	70.1503
Ražená	Blum	NI	70.1503.BP

Příslušenství – všeobecně

TIP-ON pro dvířka

Provedení	Pružina TIP-ON	Pružina	Č. artiklu
Dlouhá verze	■	●	956A1006
	■■	●	956A1006F

Vrut do dřevotřísky

Délka (mm)	Průměr (mm)	Č. artiklu
15.0	Ø 3.5	609.1500
17.0		609.1700

Lisovací matrice

Barva	Materiál	Č. artiklu
OR	Plast	MZM.0040

Krytka misky závěsu

Závěs	Barva	Č. artiklu
CLIP top BLUMOTION	NI	70T3504

Pružina TIP-ON

■	Standardní pružina
■■	Silná pružina

Pružina

●	Závěs s pružinou

Barva

NI	Poniklovaná
OR	Oranžová

Závěs pro slepý úhel, naložený

Webcode – do konfigurátoru výrobků zadejte nebo klikněte: DQDKXA

Plánování

Rozměry závěsu a výpočet mezery při nastavení ze závodu (montážní podložka = 3 mm)

Přesah dvířek při plném otevření

Naložená dvířka

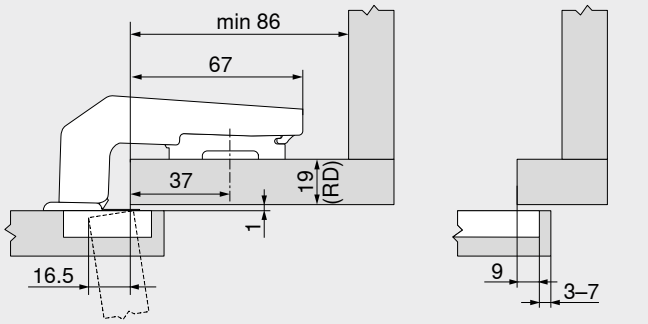

Tloušťka rámečku RD (mm)	Zvýšení montážních podložek MD (mm)
16	6
19	3
22	0

Minimální hodnoty mezery F pro čela, která mají rádius (R = 1 mm) při nastavení ze závodu



Odstup misky TB (mm)	Síla čela FD (mm)											
	16	18	19	20	22	24	26	28	29	30	31	32
3	0.2	0.3	0.4	0.5	0.8	1.0	1.5	1.9	△	△	△	△
4	0.2	0.3	0.4	0.5	0.7	1.0	1.4	1.8	△	△	△	△
5	0.2	0.3	0.4	0.5	0.7	1.0	1.4	1.8	△	△	△	△
6	0.2	0.3	0.4	0.5	0.7	1.0	1.4	1.8	△	△	△	△
7	0.2	0.3	0.4	0.5	0.7	0.9	1.4	1.7	△	△	△	△

△ Doporučujeme montáž na zkoušku

Seřízení a nastavení

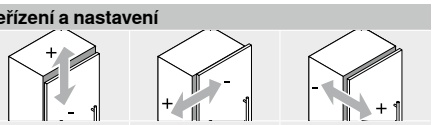

Max. ±3.0 mm
Viz. montážní podložky

±2.5 mm

±1.0 mm

Montáž našroubováním

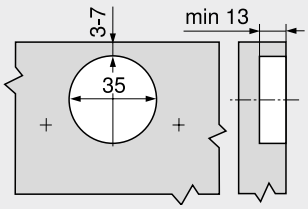

Montáž INSERTA | nalisováním

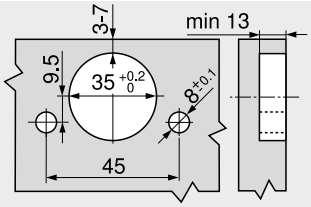

Rozměry misky

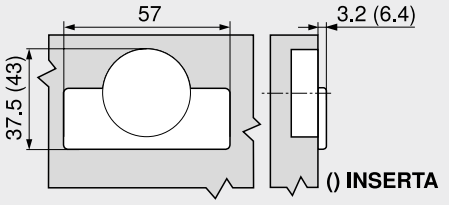

Odkaz na stránku

Přehled	73
Montážní podložky	150
Příslušenství – krytka ramínka	157
Příslušenství	159
TIP-ON pro dvířka	190
Servisní služby společnosti Blum	602
Další technické informace	708

Montáž, demontáž a seřízení

Short-URL
www.blum.com/a210

2

Závěs CLIP top BLUMOTION, 95°, pro dvířka s alurámečky



- Závěs pro **dvířka s úzkým hliníkovým rámečkem**
- **CLIP top BLUMOTION** s integrovaným **BLUMOTION** s možností deaktivace
- Úhel otevření 95°
- Nastavení čela ve třech směrech
- Komfortní nastavení hloubky šnekovým závitem
- Montáž a demontáž dvířek na korpusu bez nářadí
- Připevňovací šrouby jsou přiloženy

Webcode – do konfigurátoru výrobků zadejte nebo klikněte **DQDLMM**

Využití

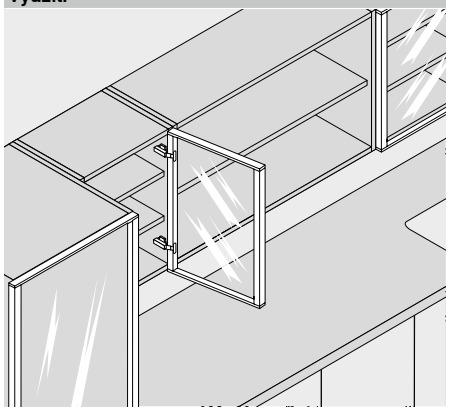

Informace k objednávce

Naložená dvířka

Miska / Závěs	Pružina	Barva	Č. artiklu
CLIP top BLUMOTION	●	NI	71B950A

Polonaložená dvířka

Miska / Závěs	Pružina	Barva	Č. artiklu
CLIP top BLUMOTION	●	NI	71B960A

Vložená dvířka

Miska / Závěs	Pružina	Barva	Č. artiklu
CLIP top BLUMOTION	●	NI	71B970A

Příslušenství

Krytka ramínka

Potisk | ražení	Logo	Barva	Č. artiklu
Nepotištěná	–	NI	70.1553
Ražená	Blum	NI	70.1553.BP

Příslušenství

Krytka ramínka

Potisk | ražení	Logo	Barva	Č. artiklu
Nepotištěná	–	NI	70.1663
Ražená	Blum	NI	70.1663.BP

Příslušenství

Krytka ramínka

Potisk | ražení	Logo	Barva	Č. artiklu
Nepotištěná	–	NI	70.1663
Ražená	Blum	NI	70.1663.BP

Příslušenství – všeobecně

TIP-ON pro dvířka

Provedení	Pružina TIP-ON	Pružina	Č. artiklu
Dlouhá verze	■	●	956A1006
	■■	●	956A1006F

Pružina TIP-ON

■	Standardní pružina
■■	Silná pružina

Pružina

●	Závěs s pružinou

Barva

NI	Poniklovaná

Závěs CLIP top BLUMOTION, 95°, pro dvířka s alurámečky

Webcode – do konfigurátoru výrobků zadejte nebo klikněte: DQDLMM

Plánování

Rozměry závěsu a výpočet mezery při nastavení ze závodu (montážní podložka = 0 mm)

Přesah dvířek při plném otevření

Naložená dvířka

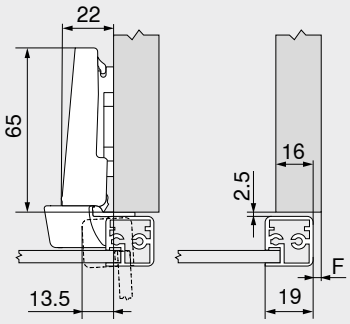

F Mezera

Polonaložená dvířka

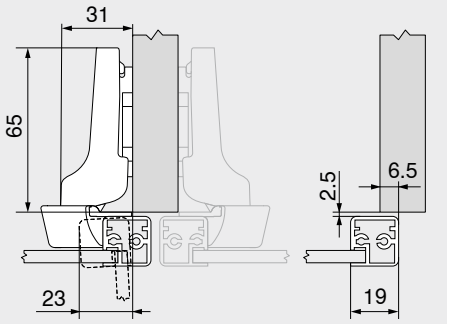

Vložená dvířka

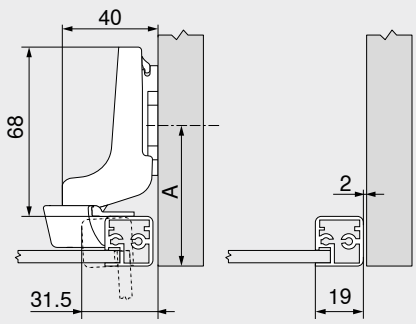

A Pozici pro našroubování podložky odsaďte o sílu rámečku + 2.5 mm

Minimální hodnoty mezery F pro čílka s alurámečky (R = 1 mm) při nastavení ze závodu

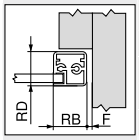

Šířka rámečku RB (mm)	Tloušťka rámečku RD (mm)											
	18	19	20	21	22	24	25	26	27	28	30	32
18	0.2	0.3	0.4	0.6	0.7	1.2	△	△	△	△	△	△
19	0.2	0.3	0.4	0.6	0.7	1.2	△	△	△	△	△	△
20	0.2	0.3	0.4	0.5	0.7	1.1	△	△	△	△	△	△
21	0.2	0.3	0.4	0.5	0.7	1.0	△	△	△	△	△	△
22	0.2	0.3	0.4	0.5	0.7	1.1	△	△	△	△	△	△
	Navíc u seřízení do stran +2 mm											
	+0.1	+0.2	+0.3	+0.3	+0.3	+0.4						

△ Doporučujeme montáž na zkoušku

Seřízení a nastavení

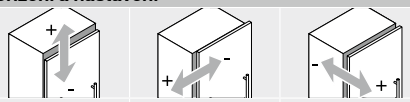

Max. ±3.0 mm Viz. montážní podložky	±2.0 mm	+3.0 mm –2.0 mm

Montáž našroubováním

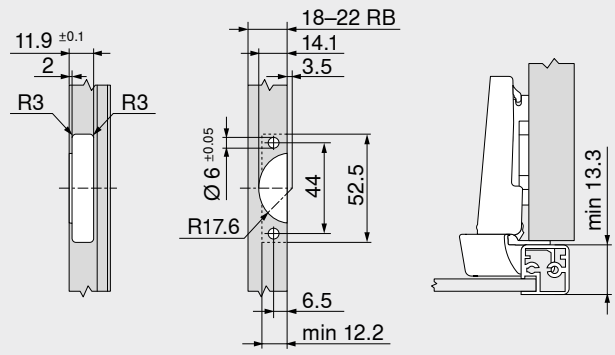

RB Šířka rámečku

Odkaz na stránku

Přehled	73
Montážní podložky	150
Příslušenství – krytka ramínka	157
Příslušenství	159
TIP-ON pro dvířka	190
Servisní služby společnosti Blum	602
Další technické informace	708

Montáž, demontáž a seřízení

Short-URL
www.blum.com/a210

Závěs CLIP top, 95°, pro dvířka s alurámečky

Webcode – do konfigurátoru výrobků zadejte nebo klikněte: DQDMBY

CLIP top pro 973A



- Závěs pro **dvířka s úzkým hliníkovým rámečkem**
- **CLIP top** se zavírací mechanikou (pružina) – **BLUMOTION 973A**
- **CLIP top** s nebo bez zavírací mechaniky (pružina)
- Úhel otevření 95°
- Nastavení čela ve třech směrech
- Komfortní nastavení hloubky šnekovým závitem
- Montáž a demontáž dvířek na korpusu bez nářadí
- Připevňovací šrouby jsou přiloženy

CLIP top



Informace k objednávce

Naložená dvířka

Miska: Závěs	Pružina	Vruty: Barva	Č. artiklu
CLIP top pro **973A**	●	NI	71T950AB
CLIP top	●	NI | ONS	71T950A
	○	NI | ONS	70T950A.TL

Polonaložená dvířka

Miska: Závěs	Pružina	Vruty: Barva	Č. artiklu
CLIP top	●	NI | ONS	71T960A

Vložená dvířka

Miska: Závěs	Pružina	Vruty: Barva	Č. artiklu
CLIP top	●	NI | ONS	71T970A

Příslušenství



BLUMOTION 973A

Provedení	Č. artiklu
K nasazení	973A0500.01



Krytka ramínka

Potisk | ražení	Logo	Barva	Č. artiklu
Nepotištěná	–	NI | ONS	70.1553
Ražená	Blum	NI	70.1553.BP

Příslušenství



Krytka ramínka

Potisk | ražení	Logo	Barva	Č. artiklu
Nepotištěná	–	NI | ONS	70.1663
Ražená	Blum	NI	70.1663.BP

Příslušenství



Krytka ramínka

Potisk | ražení	Logo	Barva	Č. artiklu
Nepotištěná	–	NI | ONS	70.1663
Ražená	Blum	NI	70.1663.BP

Příslušenství – všeobecně



TIP-ON pro dvířka

Provedení	Pružina TIP-ON	Pružina	Č. artiklu
Krátká verze	■	○	956.1004
	■	○	956A1004
Dlouhá verze	■	●	956A1006
	■■	●	956A1006F

Pružina TIP-ON

■	Standardní pružina
■■	Silná pružina

Pružina

●	Závěs s pružinou
○	Závěs bez pružiny

Barva

NI	Poniklovaná
ONS	Černý onyx

Závěs CLIP top, 95°, pro dvířka s alurámečky

Webcode – do konfigurátoru výrobků zadejte nebo klikněte: DQDMBY

Plánování

Rozměry závěsu a výpočet mezery při nastavení ze závodu (montážní podložka = 0 mm)

Přesah dvířek při plném otevření

Naložená dvířka

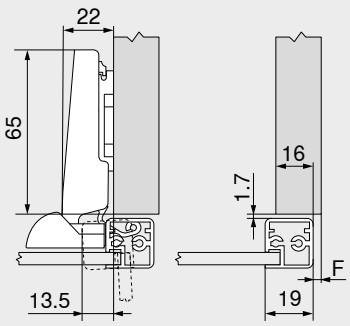

F Mezera

Polonaložená dvířka

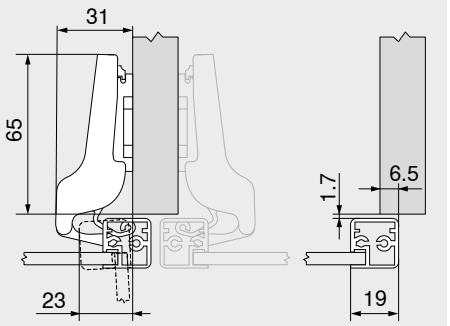

Vložená dvířka

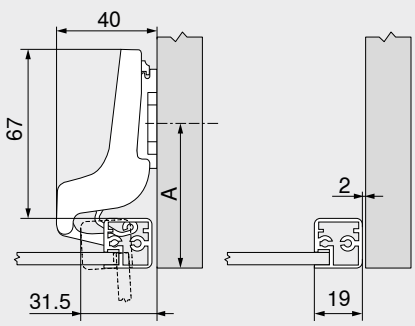

A Pozici pro našroubování podložky odsaďte o sílu rámečku + 1.7 mm

Minimální hodnoty mezery F pro čílka s alurámečky (R = 1 mm) při nastavení ze závodu

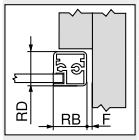

Šířka rámečku RB (mm)	Tloušťka rámečku RD (mm)											
	18	19	20	21	22	24	25	26	27	28	30	32
19	0.2	0.3	0.4	0.6	0.7	1.2	△	△	△	△	△	△
20	0.2	0.3	0.4	0.5	0.7	1.1	△	△	△	△	△	△
21	0.2	0.3	0.4	0.5	0.7	1.0	△	△	△	△	△	△
22	0.2	0.3	0.4	0.5	0.7	1.1	△	△	△	△	△	△
	Navíc u seřízení do stran +2 mm											
	+0.1	+0.2	+0.3	+0.3	+0.3	+0.4						

△ Doporučujeme montáž na zkoušku

Seřízení a nastavení

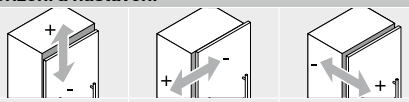

Max. ±3.0 mm Viz. montážní podložky	±2.0 mm	+3.0 mm –2.0 mm

Montáž našroubováním

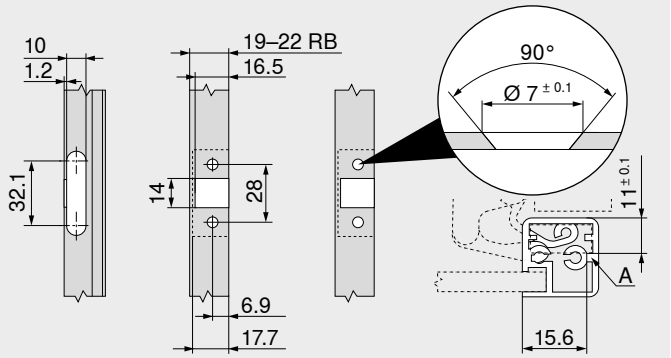

RB Šířka rámečku
A Miska závěsu by se měla opírat ve vyfrézovaném otvoru

Odkaz na stránku

Přehled	73
Montážní podložky	150
Příslušenství – krytka ramínka	157
Příslušenství	159
BLUMOTION pro dvířka	176
TIP-ON pro dvířka	190
Servisní služby společnosti Blum	602
Další technické informace	708

Montáž, demontáž a seřízení

Short-URL
www.blum.com/a210

Závěs pro tenká dvířka

Webcode – do konfigurátoru výrobků zadejte nebo klikněte: DQGT1A



- **Tenká čela o síle 8–14 mm**
- **Montážní systém EXPANDO T** pro nejrozmanitější materiály desek
- **CLIP top BLUMOTION** s integrovaným **BLUMOTION** s možností deaktivace
- **CLIP top** s nebo bez zavírací mechaniky (pružina)
- Nulový přesah (pro skříňky s vnitřními výsuvy nebo policovými výsuvy)
- Úhel otevření 110°
- Nastavení čela ve třech směrech
- Montáž a demontáž dvířek na korpusu bez nářadí

Využití

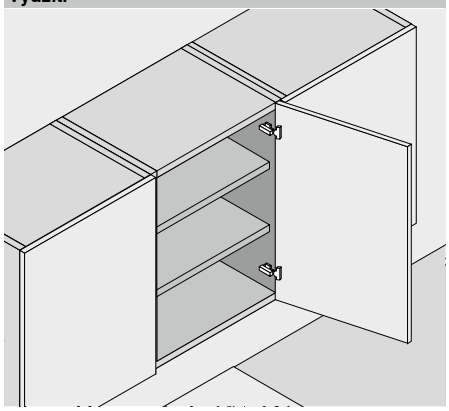

Informace k objednávce

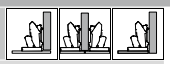

Miska Závěs	Pružina	Barva	Č. artiklu
CLIP top BLUMOTION	●	NI | ONS	71B453T
CLIP top	●	NI	71T453T
	○	NI	70T453T.TL

Příslušenství



Krytka ramínka

Potisk | ražení	Logo	Barva	Č. artiklu
Nepotištěná	–	NI | ONS	70.4503
Ražená	Blum	NI	70.4503.BP

Různých konstrukčních situací dosáhneme podle příslušných pozic pro našroubování

Oblast využití – EXPANDO T

EXPANDO T je v oblasti výroby nábytku vhodný systém pro instalaci kování Blum na tenké materiály čílek

Při dostatečné stabilitě a pevnosti/tvrdosti lze využít materiály čílek již od síly 8 mm

Oblast využití a doporučení pro zpracování

Materiály, testované firmou Blum	Pevnost v příčném tahu (N/mm²)	Minimální utahovací moment (Nm)
Dřevotřísková deska	> 0.40	1.5
MDF	> 0.60	1.5
Dřevovláknité desky HDF		2
Kompaktní desky HPL		2
Konstrukční materiály z nerostu		2
Přírodní kámen Granit Nero Assoluto		3
Umělý kámen kompozit z křemene		3
Keramické desky		3

Vyloučení záruky

Společnost Blum nepřejímá žádné záruky při využití **EXPANDO T** v kombinaci s neuvedenými materiály nebo v kombinaci s kováním jiných výrobců

Doporučujeme, aby montáž provedl zkušený odborník na výrobu nábytku

Upozornění

U kombinací závěsů **CLIP top BLUMOTION** a **CLIP top** s pružinou na malých dvířkách do šířky až cca 300 mm doporučujeme montáž na zkoušku. V případě větších šířek čel FB kombinaci nedoporučujeme..

Příslušenství – všeobecně



Omezovač úhlu otevření

Úhel otevření OW	Barva	Č. artiklu
85°	TGR	70T4503
92°	R7037	70T4503.09



TIP-ON pro dvířka

Provedení	Pružina TIP-ON	Pružina	Č. artiklu
Krátká verze	■	○	956.1004
	■	○	956A1004
Dlouhá verze	■	●	956A1006
	■■	●	956A1006F



Krytka misky závěsu

Závěs	Barva	Č. artiklu
CLIP top BLUMOTION	NI | ONS	70T4504
CLIP top	NI	70T4504

Pružina TIP-ON	
■	Standardní pružina
■■	Silná pružina

Pružina	
●	Závěs s pružinou
○	Závěs bez pružiny

Barva	
NI	Poniklovaná
ONS	Černý onyx
R7037	RAL 7037 prachově šedá
TGR	Šedá

Závěs pro tenká dvířka

Webcode – do konfigurátoru výrobků zadejte nebo klikněte DQGT1A

Plánování

Rozměry závěsu a výpočet mezery při nastavení ze závodu (montážní podložka = 0 mm)

Přesah dvířek při úhlu otevření 90°

Naložená dvířka

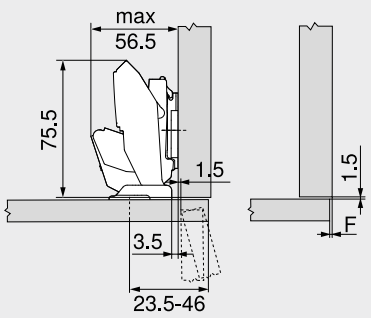

F	Mezera

Polonaložená dvířka

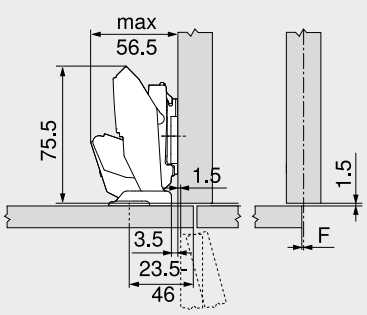

F	Mezera

Vložená dvířka

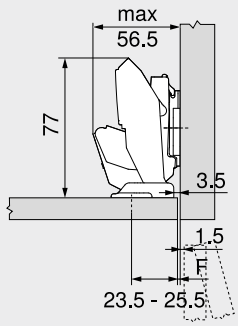

A	Pozici montážní podložky pro našroubování odsaďte o sílu čela FD + 1.5 mm
F	Mezera

Montážní pozice

MD	Přesah čela FA (mm)																	
	–3.5	–3	–2.5	–2	–1.5	–1	2.5	4	5.5	7	8.5	10	11.5	13	14.5	16	17.5	19
0	23.5	24	24.5	25	25.5	26	29.5	31	32.5	34	35.5	37	38.5	40	41.5	43	44.5	46
3	26.5	27	27.5	28	28.5	29	32.5	34	35.5	37	38.5	40	41.5	43	44.5	46		
6	29.5	30	30.5	31	31.5	32	35.5	37	38.5	40	41.5	43	44.5	46				
9	32.5	33	33.5	34	34.5	35	38.5	40	41.5	43	44.5	46						

MD Zvýšení montážních podložek (mm)

Montážní pozice

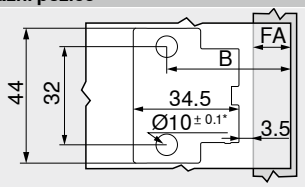

B	Montážní pozice B = FA + 27 mm + MD
FA	Přesah čela
MD	Zvýšení montážních podložek
*	V případě kamene a keramiky +0.2/–0.1 mm

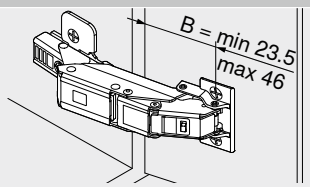

B	Montážní pozice

Seřízení a nastavení

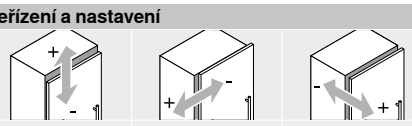

Max. ±3.0 mm Viz. montážní podložky	±2.0 mm	+3.0 mm –2.0 mm

Hloubka vrtání

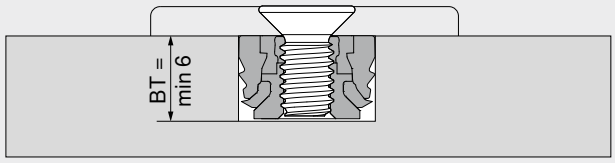

BT	Hloubka vrtání

Zvýšení montážních podložek MD – korpus na stěnu na straně závěsu

SWD (mm)	Síla čela FD (mm)						
	8	9	10	11	12	13	14
12							
13							
14							
15							
16							
17							
18							
19							
20							

SWD Síla (tloušťka) boční stěny korpusu

Zvýšení montážních podložek MD 0 mm

Zvýšení montážních podložek MD 3 mm

Zvýšení montážních podložek MD 6 mm

Odkaz na stránku

Přehled	73	Servisní služby společnosti Blum	602
Montážní podložky	150	Další technické informace	708
Příslušenství – krytka ramínka	157		
Příslušenství	159		
TIP-ON pro dvířka	190		
Doporučení ke zpracování a vyloučení odpovědnosti/záruky – **EXPANDO T**	597		
Montážní systém pro tenké materiály – **EXPANDO T**	596		

Montáž, demontáž a seřízení

Short-URL

www.blum.com/a210

2

Závěs CRISTALLO

Webcode – do konfigurátoru výrobků zadejte nebo klikněte: DQDN1A



- Závěs pro **skleněná a zrcadlová dvířka**
- Upevnění misky závěsu na dvířka nalepením, bez vrtání do skla
- Montáž závěsu do misky bez nářadí
- **CLIP top BLUMOTION** s integrovaným **BLUMOTION** s možností deaktivace
- **CLIP top** s nebo bez zavírací mechaniky (pružina)
- Nulový přesah (pro skříňky s vnitřními výsuvy nebo policovými výsuvy)
- Úhel otevření 110°
- Nastavení čela ve třech směrech
- Komfortní nastavení hloubky šnekovým závitem
- Montáž a demontáž dvířek na korpusu bez nářadí

Využití

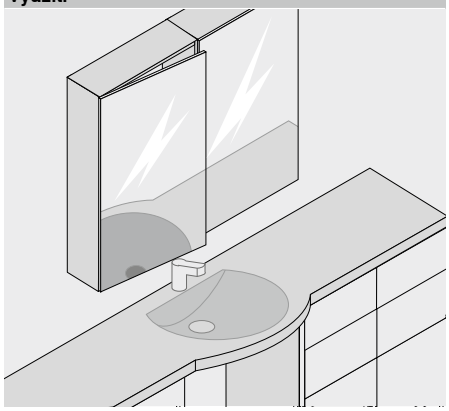

Informace k objednávce

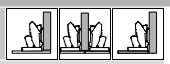

Různé situace naložení jsou dosaženy dle pozice pro nalepení

Vyloučení záruky

Při odborném zpracování na k tomu vhodných skleněných a zrcadlových dvířkách splňuje kování firmy Blum potřebné požadavky na pevnost spojení

Prokázaly to realizované běžné interní testy i externí zkoušky

Žádáme Vás o pochopení skutečnosti, že firma Blum neposkytuje žádnou záruku na použité lepidlo a aplikovaný způsob lepení, a rovněž nemůže převzít záruku za bezvýhradné splnění všech z toho vyplývajících nároků

Doporučujeme, aby slepení provedl zkušený odborník na zpracování skla



Miska		☐ K nalepení	
Závěs	Pružina	Barva	Č. artiklu
CLIP top BLUMOTION	●	NI | ONS	71B4500C
CLIP top	●	NI	71T4500C
	○	NI	70T4500CTL



Miska CRISTALLO ☐		
K nalepení		
Materiál čela	Barva	Č. artiklu
Sklo | zrcadlo	NI-M	70T4568C
Zrcadlo	NI-S	70T4568C

Příslušenství



Krytka ramínka ☐			
Potisk | ražení	Logo	Barva	Č. artiklu
Nepotištěná	–	NI | ONS	70.4503
Ražená	Blum	NI	70.4503.BP

Upozornění

U kombinací závěsů **CLIP top BLUMOTION** a **CLIP top** s pružinou na malých dvířkách do šířky až cca 300 mm doporučujeme montáž na zkoušku. V případě větších šířek čel FB kombinaci nedoporučujeme..

Příslušenství – všeobecně



Omezovač úhlu otevření ☐		
Úhel otevření OW	Barva	Č. artiklu
85°	TGR	70T4503
92°	R7037	70T4503.09



TIP-ON pro dvířka ☐			
Provedení	Pružina TIP-ON	Pružina	Č. artiklu
Krátká verze	■	○	956.1004
	■	○	956A1004
Dlouhá verze	■	●	956A1006
	■■	●	956A1006F

Pružina TIP-ON	
■	Standardní pružina
■■	Silná pružina

Pružina	
●	Závěs s pružinou
○	Závěs bez pružiny

Barva	
NI	Poniklovaná
NI-M	Matná, poniklovaná
NI-S	Speciální, poniklovaná
R7037	RAL 7037 prachově šedá
TGR	Šedá

Závěs CRISTALLO

Webcode – do konfigurátoru výrobků zadejte nebo klikněte: DQDN1A

Plánování

Rozměry závěsu a výpočet mezery při nastavení ze závodu (montážní podložka = 0 mm)

Přesah dvířek při plném otevření

Naložená dvířka

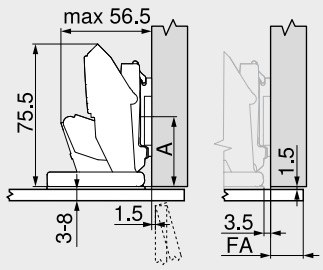

FA Přesah čela

Polonaložená dvířka

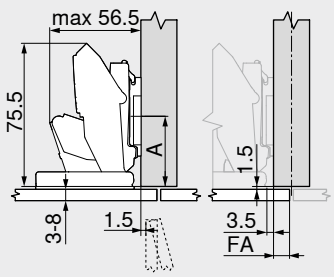

FA Přesah čela

Vložená dvířka

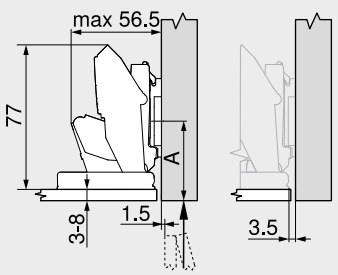

A Pozici montážní podložky pro našroubování odsaďte o sílu čela FD + 1.5 mm

Odstup pro nalepení

MD	Přesah čela FA (mm)																	
	–3.5	–3	–2.5	–2	–1.5	–1	2.5	4	5.5	7	8.5	10	11.5	13	14.5	16	17.5	19
0	0	0.5	1	1.5	2	2.5	6	7.5	9	10.5	12	13.5	15	16.5	18	19.5	21	22.5
3	3	3.5	4	4.5	5	5.5	9	10.5	12	13.5	15	16.5	18	19.5	21	22.5		
6	6	6.5	7	7.5	8	8.5	12	13.5	15	16.5	18	19.5	21	22.5				
9	9	9.5	10	10.5	11	11.5	15	16.5	18	19.5	21	22.5						

MD Zvýšení montážních podložek (mm)
Z důvodu nebezpečí rozbití skleněných a zrcadlových dvířek musí být zvolena přiměřeně velká vzdálenost nalepení (orientační hodnota min. 2 mm)

Odstup pro nalepení

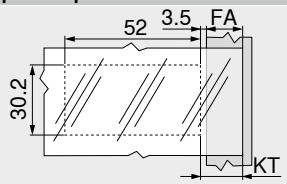

FA Přesah čela
KT Odstup pro nalepení – miska
KT = FA + 3.5 mm + MD
MD Zvýšení montážních podložek

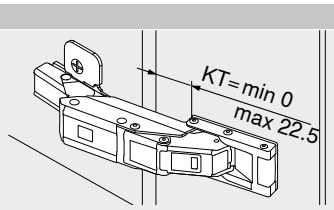

KT Odstup pro nalepení – miska

Seřízení a nastavení

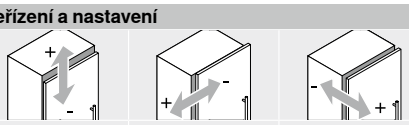

Max. ±3.0 mm Viz. montážní podložky	±2.0 mm	+3.0 mm –2.0 mm

Upozornění

Co se týká výběru a použití lepidla za účelem instalace montážní podložky | misky závěsu na skleněná a zrcadlová dvířka, obraťte se prosím na svého dodavatele skel nebo zrcadel.

Odkaz na stránku

Přehled	73
Montážní podložky	150
Příslušenství – krytka ramínka	157
Příslušenství	159
TIP-ON pro dvířka	190
Servisní služby společnosti Blum	602
Další technické informace	708

Montáž, demontáž a seřízení

Short-URL
www.blum.com/a210

2

Závěs CRISTALLO – skleněné vitríny

Webcode – do konfigurátoru výrobků zadejte nebo klikněte: DQDNQM



- Závěs pro **skleněné vitríny**
- Upevnění montážní podložky | misky závěsu nalepením, kdy není třeba žádné vrtání do skla
- **CLIP top BLUMOTION** s integrovaným **BLUMOTION** s možností deaktivace
- **CLIP top** s nebo bez zavírací mechaniky (pružina)
- Úhel otevření 110°
- Nastavení čela ve třech směrech
- Komfortní nastavení hloubky šnekovým závitem
- Montáž a demontáž dvířek na korpusu bez nářadí

Využití

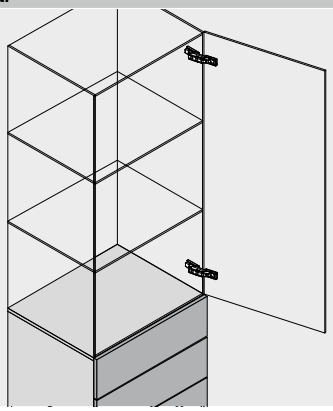

Informace k objednávce

Naložená dvířka | vložená dvířka

Miska ☐ **K nalepení**

Závěs	Pružina	Barva	Č. artiklu
CLIP top BLUMOTION	●	NI	71B4500C
CLIP top	●	NI	71T4500C
	○	NI	70T4500CTL

Miska CRISTALLO ☐

K nalepení

Materiál čela	Barva	Č. artiklu
Sklo | zrcadlo	NI-M	70T4568C
Zrcadlo	NI-S	70T4568C

Montážní podložka pro CRISTALLO ☐

K nalepení

Materiál čela	Barva	Č. artiklu
Sklo | zrcadlo	NI-M	175M4C20N

Příslušenství

Krytka ramínka ☐

Potisk | ražení	Logo	Barva	Č. artiklu
Nepotištěná	–	NI	70.4503
Ražená	Blum	NI	70.4503.BP

Vyloučení záruky

Při odborném zpracování na k tomu vhodných skleněných a zrcadlových dvířkách splňuje kování firmy Blum potřebné požadavky na pevnost spojení

Prokázaly to realizované běžné interní testy i externí zkoušky

Žádáme Vás o pochopení skutečnosti, že firma Blum neposkytuje žádnou záruku na použité lepidlo a aplikovaný způsob lepení, a rovněž nemůže převzít záruku za bezvýhradné splnění všech z toho vyplývajících nároků

Doporučujeme, aby slepení provedl zkušený odborník na zpracování skla

Příslušenství – všeobecně

U kombinací závěsů **CLIP top BLUMOTION** a **CLIP top** s pružinou na malých dvířkách do šířky až cca 300 mm doporučujeme montáž na zkoušku. V případě větších šířek čel FB kombinaci nedoporučujeme..

Upozornění

Omezovač úhlu otevření ☐

Úhel otevření OW	Barva	Č. artiklu
85°	TGR	70T4503
92°	R7037	70T4503.09

Pružina	
●	Závěs s pružinou
○	Závěs bez pružiny

Barva	
NI	Poniklovaná
NI-M	Matná, poniklovaná
NI-S	Speciální, poniklovaná
R7037	RAL 7037 prachově šedá
TGR	Šedá

Závěs CRISTALLO – skleněné vitríny

Webcode – do konfigurátoru výrobků zadejte nebo klikněte: DQDNQM

Plánování

Rozměry závěsu a výpočet mezery při nastavení ze závodu

Přesah dvířek při plném otevření

Naložená dvířka

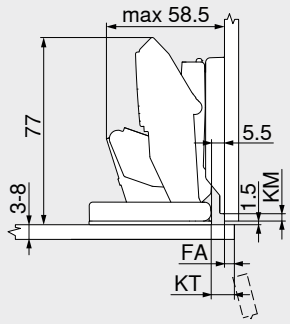

FA	Přesah čela
KM	Odstup pro nalepení – montážní podložka
KT	Odstup pro nalepení – miska

Vložená dvířka

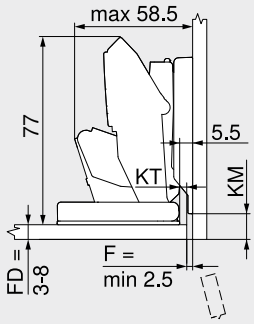

FD	Síla čela
F	Mezera
KM	Odstup pro nalepení – montážní podložka
KT	Odstup pro nalepení – miska

Odstup pro nalepení – montážní podložka

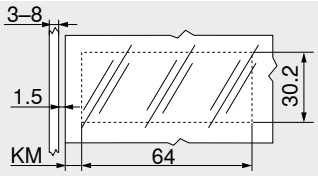

KM	Odstup pro nalepení – montážní podložka KM = 3 mm

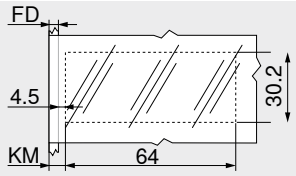

FD	Síla čela
KM	Odstup pro nalepení – montážní podložka KM = FD + 4.5 mm

Seřízení a nastavení

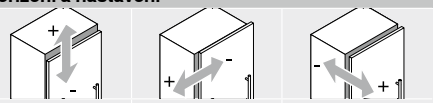

Max. ±2.0 mm | ±2.0 mm | +3.0 mm
–2.0 mm

Odstup pro nalepení – miska

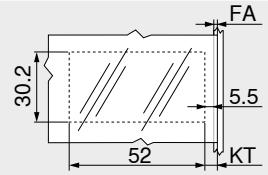

FA	Přesah čela
KT	Odstup pro nalepení – miska KT = FA + 5.5 mm

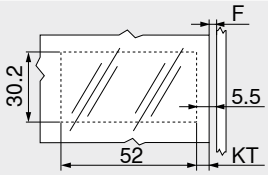

F	Mezera
KT	Odstup pro nalepení – miska KT = 5.5 mm – F

Upozornění

Co se týká výběru a použití lepidla za účelem instalace montážní podložky | misky závěsu na skleněná a zrcadlová dvířka, obraťte se prosím na svého dodavatele skel nebo zrcadel. Z důvodu nebezpečí rozbití skleněných a zrcadlových dvířek musí být zvolena přiměřeně velká vzdálenost nalepení (orientační hodnota min. 2 mm).

Odkaz na stránku

Přehled	73
Montážní podložky	150
Příslušenství – krytka ramínka	157
Příslušenství	159
Servisní služby společnosti Blum	602
Další technické informace	708

Montáž, demontáž a seřízení

Short-URL
www.blum.com/a210

2

Závěs pro skříňky s přečnívajícími čely v koupelně



- Upevnění montážní podložky na čelo lepením
- Vyvrtání otvoru pro misku na bok korpusu
- **CLIP top BLUMOTION** s integrovaným **BLUMOTION** s možností deaktivace
- **CLIP top** bez zavírací mechaniky (pružina)
- Úhel otevření 95°
- Nastavení čela ve třech směrech
- Komfortní seřízení do stran šnekovým závitem
- Montáž a demontáž dvířek na korpusu bez nářadí
- U techniky **INSERTA** navíc montáž misky bez nářadí

Využití

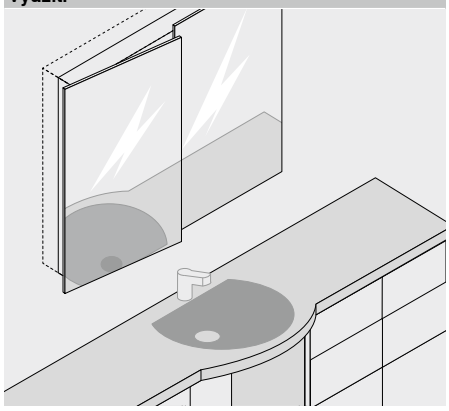

Informace k objednávce

Závěs pro vložená dvířka

Miska: INSERTA

Závěs	Pružina	Barva	Č. artiklu
CLIP top BLUMOTION	●	NI	71B9790

Miska: Vruty

Závěs	Pružina	Barva	Č. artiklu
CLIP top BLUMOTION	●	NI	71B9750
CLIP top	○	NI	70T9750.TL

Vyloučení záruky

Při odborném zpracování na k tomu vhodných skleněných a zrcadlových dvířkách splňuje kování firmy Blum potřebné požadavky na pevnost spojení

Prokázaly to realizované běžné interní testy i externí zkoušky

Žádáme Vás o pochopení skutečnosti, že firma Blum neposkytuje žádnou záruku na použité lepidlo a aplikovaný způsob lepení, a rovněž nemůže převzít záruku za bezvýhradné splnění všech z toho vyplývajících nároků

Doporučujeme, aby slepení provedl zkušený odborník na zpracování skla

Montážní podložka pro CRISTALLO

K nalepení

Materiál čela	Barva	Č. artiklu
Sklo | zrcadlo	NI-M	175M4C20N

Příslušenství

Krytka ramínka

Potisk | ražení	Logo	Barva	Č. artiklu
Nepotištěná	–	NI	70.1663
Ražená	Blum	NI	70.1663.BP

Upozornění

Z důvodu nižší hranice nosnosti doporučujeme pouze pro horní skříňky.

Příslušenství – všeobecně

TIP-ON pro dvířka

Provedení	Pružina TIP-ON	Pružina	Č. artiklu
Krátká verze	■	○	956.1004
	■	○	956A1004
Dlouhá verze	■	●	956A1006
	■■	●	956A1006F

Krytka misky závěsu

Závěs	Barva	Č. artiklu
CLIP top BLUMOTION	NI	70T3504
CLIP top	NI	70T1504

Vrut do dřevotřísky

Délka (mm)	Průměr (mm)	Č. artiklu
15.0	Ø 3.5	609.1500
17.0		609.1700

Pružina TIP-ON

■	Standardní pružina
■■	Silná pružina

Pružina

●	Závěs s pružinou
○	Závěs bez pružiny

Barva

NI	Poniklovaná
NI-M	Matná, poniklovaná

Závěs pro skříňky s přečnívajícími čely v koupelně

Plánování

Rozměry závěsu a výpočet mezery při nastavení ze závodu

Závěs pro vložená dvířka

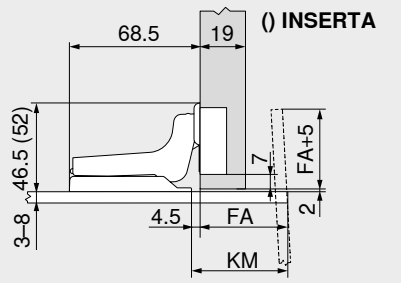

FA	Přesah čela
KM	Odstup pro nalepení – montážní podložka

Odstup pro nalepení

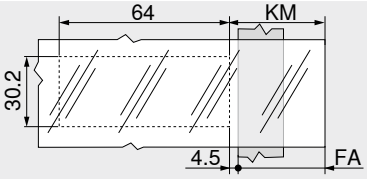

FA	Přesah čela Max. 70 mm
KM	Odstup pro nalepení – montážní podložka KM = FA + 4.5 mm

Seřízení a nastavení

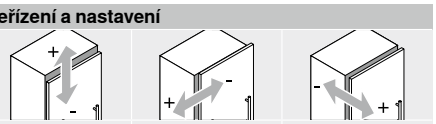

Max. ±2.0 mm	+2.0 mm –3.0 mm	±2.0 mm

Upozornění

Co se týká výběru a použití lepidla za účelem instalace montážní podložky | misky závěsu na skleněná a zrcadlová dvířka, obraťte se prosím na svého dodavatele skel nebo zrcadel.

Montáž našroubováním

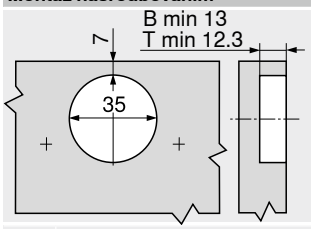

B	**CLIP top BLUMOTION**
T	**CLIP top**

Montáž INSERTA | nalisováním

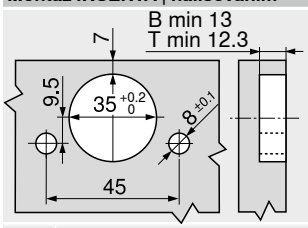

B	**CLIP top BLUMOTION**
T	**CLIP top**

Odkaz na stránku

Přehled	73
Montážní podložky	150
Příslušenství – krytka ramínka	157
Příslušenství	159
TIP-ON pro dvířka	190
Servisní služby společnosti Blum	602
Další technické informace	708

Montáž, demontáž a seřízení

Short-URL

www.blum.com/a210

Závěs pro skleněná dvířka

Webcode – do konfigurátoru výrobků zadejte nebo klikněte: DQDP5A



- **Závěs pro skleněná dvířka**
- Pro tloušťka čela FD 4.5–7 mm
- **CLIP top** se zavírací mechanikou (pružina)
- Úhel otevření 94°
- Nastavení čela ve třech směrech
- Komfortní nastavení hloubky šnekovým závitem
- Montáž a demontáž dvířek na korpusu bez nářadí
- Šrouby pro upevnění misky jsou přiloženy

Využití

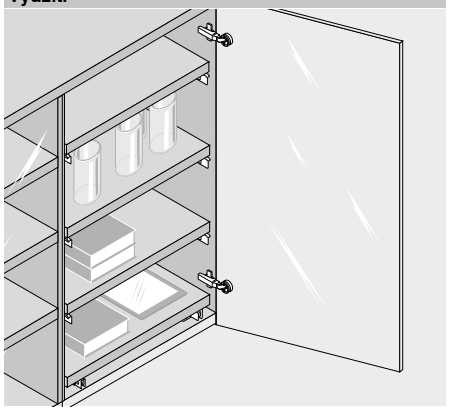

Informace k objednávce

Naložená dvířka

Miska | Vruty

Závěs	Pružina	Barva	Č. artiklu
CLIP top	●	NI	75T4100

Krytka misky závěsu

Závěs	Barva	Č. artiklu
CLIP top	SZ | CR | NI-M	84.4120

Krytka misky závěsu

Závěs	Barva	Č. artiklu
CLIP top	SZ | CR | NI-M	84.4140

Příslušenství

BLUMOTION 971A

Provedení	Č. artiklu
V adaptéru pro naložená dvířka	971Axxxx

Krytka ramínka

Potisk | ražení	Logo	Barva	Č. artiklu
Nepotištěná	–	NI	70.1553
Ražená	Blum	NI	70.1553.BP

Polonaložená dvířka

Miska | Vruty

Závěs	Pružina	Barva	Č. artiklu
CLIP top	●	NI	75T4200

Krytka misky závěsu

Závěs	Barva	Č. artiklu
CLIP top	SZ | CR | NI-M	84.4120

Krytka misky závěsu

Závěs	Barva	Č. artiklu
CLIP top	SZ | CR | NI-M	84.4140

Příslušenství

BLUMOTION 970A

Provedení	Č. artiklu
K zavrtání do hrany	970A1002

Krytka ramínka

Potisk | ražení	Logo	Barva	Č. artiklu
Nepotištěná	–	NI	70.1553
Ražená	Blum	NI	70.1553.BP

Vložená dvířka

Miska | Vruty

Závěs	Pružina	Barva	Č. artiklu
CLIP top	●	NI	75T4300

Krytka misky závěsu

Závěs	Barva	Č. artiklu
CLIP top	SZ | CR | NI-M	84.4120

Krytka misky závěsu

Závěs	Barva	Č. artiklu
CLIP top	SZ | CR | NI-M	84.4140

Příslušenství

BLUMOTION 970A

Provedení	Č. artiklu
K zavrtání do hrany	970A1002

Krytka ramínka

Potisk | ražení	Logo	Barva	Č. artiklu
Nepotištěná	–	NI	70.1553
Ražená	Blum	NI	70.1553.BP

Příslušenství – všeobecně

TIP-ON pro dvířka

Provedení	Pružina TIP-ON	Pružina	Č. artiklu
Dlouhá verze	■	●	956A1006
	■■	●	956A1006F

Pružina TIP-ON

■	Standardní pružina
■■	Silná pružina

Pružina

●	Závěs s pružinou

Barva

CR	Chrom. leskl.
NI	Poniklovaná
NI-M	Matná, poniklovaná
SZ	Černá

Závěs pro skleněná dvířka

Webcode – do konfigurátoru výrobků zadejte nebo klikněte: DQDP5A

Plánování

Rozměry závěsu a výpočet mezery při nastavení ze závodu (montážní podložka = 0 mm)

Přesah dvířek při plném otevření

Naložená dvířka

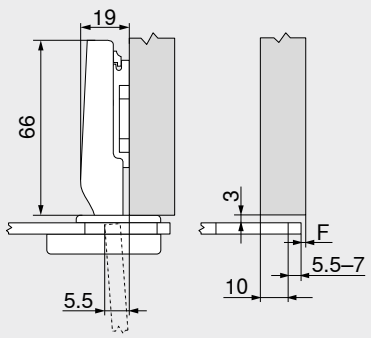

F Mezera

Polonaložená dvířka

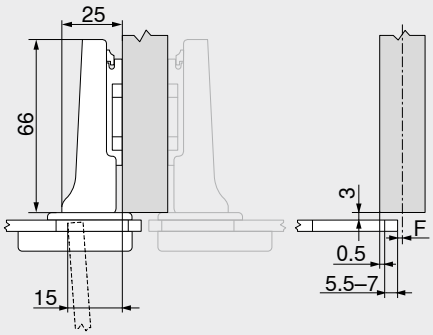

F Mezera

Vložená dvířka

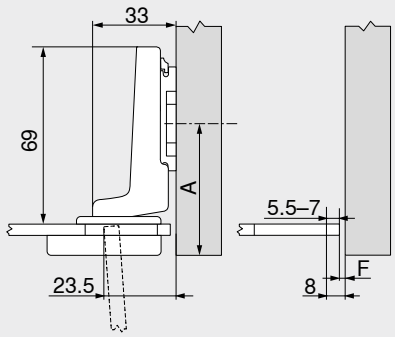

F Mezera
A Pozici montážní podložky pro našroubování odsaďte o sílu čela FD a výšku krytky misky + 3 mm

Odstup misky TB

MD	Přesah čela FA (mm)										
	7	8	9	10	11	12	13	14	15	16	17
0										6	7
3							6	7			
6				6	7						
9	6	7									

MD Zvýšení montážních podložek (mm)

MD	Přesah čela FA (mm)												
	–2.5	–1.5	–0.5	0.5	1.5	2.5	3.5	4.5	5.5	6.5	7.5		
0										6	7		
3							6	7					
6				6	7								
9	6	7											

MD Zvýšení montážních podložek (mm)

MD	Přesah čela FA (mm)									
	–5.5	–5	–4.5	–4	–3.5	–3	–2.5	–2	–1.5	–1
0							5.5	6	6.5	7
3	5.5	6	6.5	7						
6										
9										

MD Zvýšení montážních podložek (mm)

Minimální hodnoty mezery F pro čela, která mají rádius (R = 1 mm) při nastavení ze závodu

V případě síly čela FD mezi 4.5 a 7 mm není nutná žádná mezera F

Seřízení a nastavení

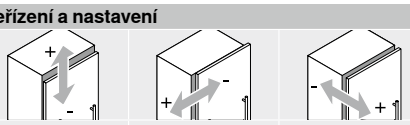

Max. ±3.0 mm
Viz. montážní podložky

+0.5 mm
–3.5 mm

±2.0 mm

Montáž našroubováním

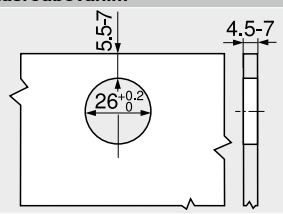

Rozměry misky

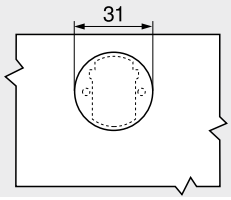

Krytka misky závěsu

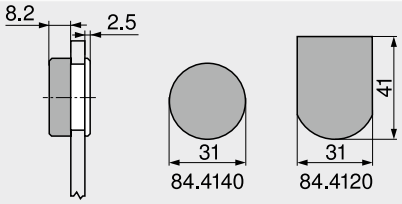

Odkaz na stránku

Přehled	73
Montážní podložky	150
Příslušenství – krytka ramínka	157
Příslušenství	159
BLUMOTION pro dvířka	176
TIP-ON pro dvířka	190
Servisní služby společnosti Blum	602
Další technické informace	708

Montáž, demontáž a seřízení

Short-URL
www.blum.com/a210

2

Minizávěs

Webcode – do konfigurátoru výrobků zadejte nebo klikněte: DQDPUM



- Závěs pro **dvířka s úzkým rámečkem**
- **CLIP top** se zavírací mechanikou (pružina)
- Úhel otevření 94°
- Nastavení čela ve třech směrech
- Komfortní nastavení hloubky šnekovým závitem
- Montáž a demontáž dvířek na korpusu bez nářadí

Využití

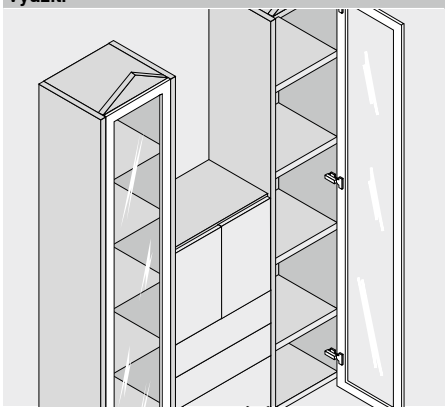

Informace k objednávce

Naložená dvířka

Miska	Vruty			
Závěs	Pružina	Barva	Č. artiklu	
CLIP top	●	NI	71T0550	

Polonaložená dvířka

Miska	Vruty		
Závěs	Pružina	Barva	Č. artiklu
CLIP top	●	NI	71T0650

Vložená dvířka

Miska	Vruty		
Závěs	Pružina	Barva	Č. artiklu
CLIP top	●	NI	71T0750

Příslušenství

BLUMOTION 971A

Provedení	Č. artiklu
V adaptéru pro naložená dvířka	971Axxxx

Krytka ramínka

Potisk | ražení	Logo	Barva	Č. artiklu
Nepotištěná	–	NI	70.1553
Ražená	Blum	NI	70.1553.BP

Příslušenství

BLUMOTION 970A

Provedení	Č. artiklu
K zavrtání do hrany	970A1002

Krytka ramínka

Potisk | ražení	Logo	Barva	Č. artiklu
Nepotištěná	–	NI	70.1553
Ražená	Blum	NI	70.1553.BP

Příslušenství

BLUMOTION 970A

Provedení	Č. artiklu
K zavrtání do hrany	970A1002

Krytka ramínka

Potisk | ražení	Logo	Barva	Č. artiklu
Nepotištěná	–	NI	70.1553
Ražená	Blum	NI	70.1553.BP

Příslušenství – všeobecně

TIP-ON pro dvířka

Provedení	Pružina TIP-ON	Pružina	Č. artiklu
Dlouhá verze	■	●	956A1006
	■■	●	956A1006F

Vrut do dřevotřísky

Délka (mm)	Průměr (mm)	Č. artiklu
15.0	Ø 3.5	609.1500
17.0		609.1700

Pružina TIP-ON

■	Standardní pružina
■■	Silná pružina

Pružina

●	Závěs s pružinou

Barva

NI	Poniklovaná

Minizávěs

Webcode – do konfigurátoru výrobků zadejte nebo klikněte: DQDPUM

Plánování

Rozměry závěsu a výpočet mezery při nastavení ze závodu (montážní podložka = 0 mm)

Přesah dvířek při plném otevření

Naložená dvířka

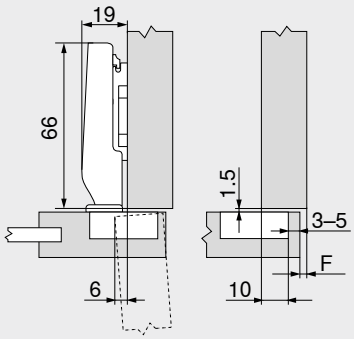

F Mezera

Polonaložená dvířka

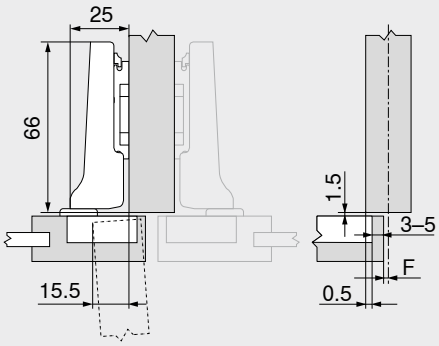

F Mezera

Vložená dvířka

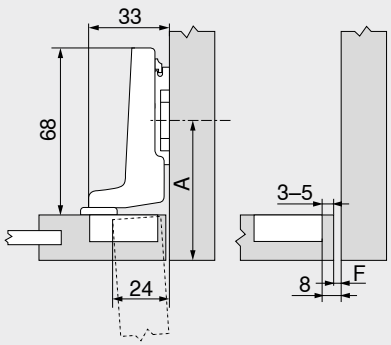

F Mezera
A Pozici montážní podložky pro našroubování odsaďte o sílu čela FD + 1.5 mm

Odstup misky TB

Přesah čela FA (mm)

MD	4	5	6	7	8	9	10	11	12	13	14	15
0										3	4	5
3							3	4	5			
6				3	4	5						
9	3	4	5									

MD Zvýšení montážních podložek (mm)

Přesah čela FA (mm)

MD	–5.5	–4.5	–3.5	–2.5	–1.5	–0.5	0.5	1.5	2.5	3.5	4.5	5.5
0										3	4	5
3							3	4	5			
6				3	4	5						
9	3	4	5									

MD Zvýšení montážních podložek (mm)

Přesah čela FA (mm)

MD	–8	–7	–6	–5	–4	–3
0				3	4	5
3	3	4	5			
6						
9						

MD Zvýšení montážních podložek (mm)

Minimální hodnoty mezery F pro čela, která mají rádius (R = 1 mm) při nastavení ze závodu

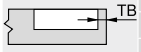

Odstup misky TB (mm)	Síla čela FD (mm) 16	18	19	20	22	23	24	26	28	30	31	32
3	1.1	2.2	3.0	3.8	5.5	△	△	△	△	△	△	△
4	1.1	2.0	2.7	3.5	5.0	△	△	△	△	△	△	△
5	1.1	1.8	2.4	3.0	4.6	△	△	△	△	△	△	△

△ Doporučujeme montáž na zkoušku

Seřízení a nastavení

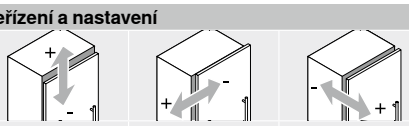

Max. ±3.0 mm
Viz. montážní podložky

+0.5 mm
–3.5 mm

+3.0 mm
–1.0 mm

Montáž našroubováním

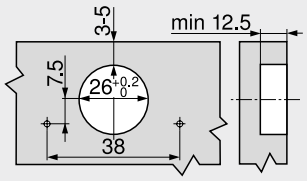

Rozměry misky

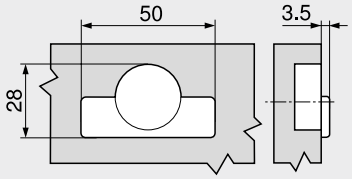

Odkaz na stránku

Přehled	73
Montážní podložky	150
Příslušenství – krytka ramínka	157
Příslušenství	159
BLUMOTION pro dvířka	176
TIP-ON pro dvířka	190
Servisní služby společnosti Blum	602
Další technické informace	708

Montáž, demontáž a seřízení

Short-URL
www.blum.com/a210

Pro skládaná dvířka rohové skříňky

Webcode – do konfigurátoru výrobků zadejte nebo klikněte: DQDQJY



- **Speciální závěs pro rohové skříňky se skládanými dvířky**
- Pro sílu čela FD od 15–23 mm, nastavení z výroby pro 19 mm
- V kombinaci se závěsem 155° nebo 170°
- **CLIP top** se zavírací mechanikou (pružina)
- Úhel otevření 60°
- Nastavení čela ve třech směrech
- Komfortní seřízení do stran i do hloubky šnekovým šroubem
- Montáž a demontáž dvířek na korpusu bez nářadí

Využití

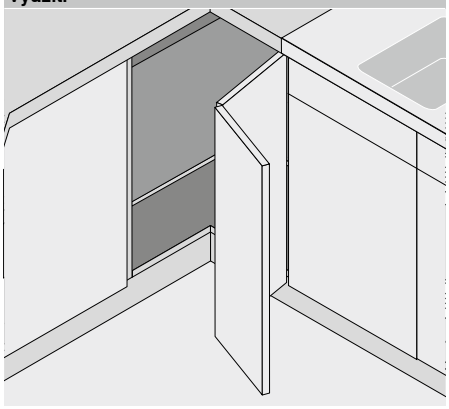

Informace k objednávce

Naložená dvířka

Miska		Vruty	
Závěs	**Pružina**	**Barva**	**Č. artiklu**
CLIP top	●	NI | ONS	**79T8500**

Miska		Zalisování	
Závěs	**Pružina**	**Barva**	**Č. artiklu**
CLIP top	●	NI	**79T8530**

Příslušenství

BLUMOTION 970.

Provedení	Č. artiklu
K zavrtání do hrany	**970.1002**

Krytka ramínka

Potisk | ražení	Logo	Barva	Č. artiklu
Nepotištěná	–	NI | ONS	**70.1503**
Ražená	Blum	NI | ONS	**70.1503.BP**

Navíc je zapotřebí

Závěsy **CLIP top** 155°	**84**
Závěsy **CLIP top** 170°	**88**

Příslušenství – všeobecně

Vrut do dřevotřísky

Délka (mm)	Průměr (mm)	Č. artiklu
15.0	Ø 3.5	**609.1500**
17.0		**609.1700**

Lisovací matrice

Barva	Materiál	Č. artiklu
OR	Plast	**MZM.0040**

Pružina	
●	Závěs s pružinou

Barva	
NI	Poniklovaná
ONS	Černý onyx
OR	Oranžová

Pro skládaná dvířka rohové skříňky

Webcode – do konfigurátoru výrobků zadejte nebo klikněte DQDQJY

Plánování

Rozměry závěsu a výpočet mezery při nastavení ze závodu

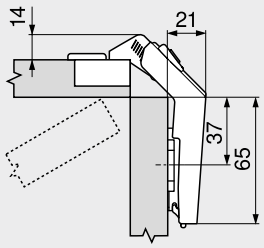

Naložení čela pro sílu čela FD 19 mm při použití standardní montážní podložky, zvýšené o 0 mm

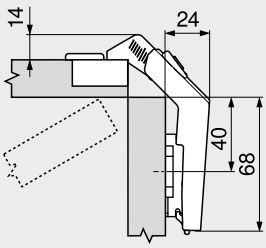

Naložení čela pro sílu čela FD 19 mm při použití standardní montážní podložky, zvýšené o 3 mm
Pro sílu čela FD od 15–19 mm, nastavení z výroby pro 19 mm

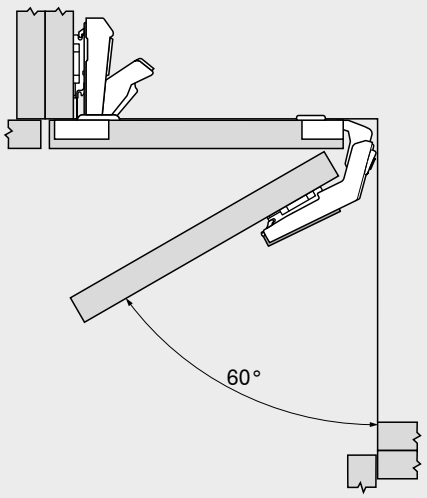

Miska závěsu pro skládaná dvířka se montuje do stejných dvířek, jako miska závěsu s úhlem 170° či 155°

Seřízení a nastavení

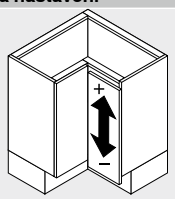

Výška
Max. ±3.0 mm
Viz. montážní podložky

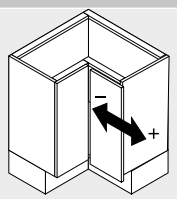

Strana
+3.0 mm
–2.0 mm

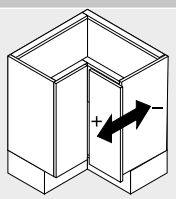

Hloubka
±2.0 mm

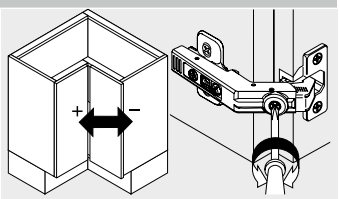

Mezera F
+7.2 mm
–4.2 mm

Montáž našroubováním

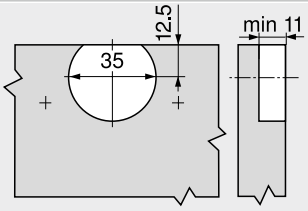

Montáž nalisováním

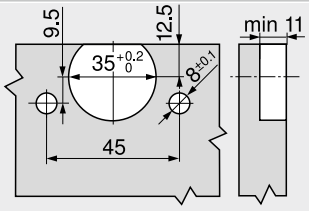

Rozměry misky

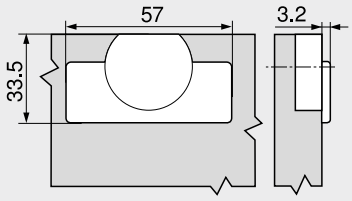

Odkaz na stránku

Přehled	73
Montážní podložky	150
Příslušenství – krytka ramínka	157
Příslušenství	159
BLUMOTION pro dvířka	176
Servisní služby společnosti Blum	602
Další technické informace	708

Montáž, demontáž a seřízení

Short-URL
www.blum.com/a210

Závěs, 110° – nábytková dvířka otvíraná dovnitř

Webcode – do konfigurátoru výrobků zadejte nebo klikněte: DQECDC



- Vhodné pro dvířka v nábytkové sestavě, která se otvírají dovnitř
- Vyvrtání otvoru pro misku na bok korpusu
- **CLIP top BLUMOTION** s integrovaným **BLUMOTION** s možností deaktivace
- Úhel otevření cca 90°
- Pro šířku čela do 900 mm včetně
- Nastavení čela ve třech směrech
- Komfortní seřízení do stran šnekovým závitem
- Montáž a demontáž dvířek na korpusu bez nářadí
- U techniky **INSERTA** navíc montáž misky bez nářadí

Využití

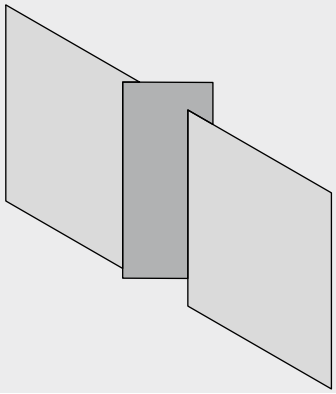

Informace k objednávce

Vložená dvířka

Miska | **INSERTA**

Závěs	Pružina	Barva	Č. artiklu
CLIP top BLUMOTION	●	NI | ONS	71B3790
CLIP top	●	NI	71T3790

Miska | **Vruty**

Závěs	Pružina	Barva	Č. artiklu
CLIP top BLUMOTION	●	NI | ONS	71B3750
CLIP top	●	NI	71T3750

Miska | **Zalisování**

Závěs	Pružina	Barva	Č. artiklu
CLIP top BLUMOTION	●	NI	71B3780
CLIP top	●	NI	71T3780

Příslušenství

Krytka ramínka

Potisk | ražení	Logo	Barva	Č. artiklu
Nepotištěná	–	NI | ONS	70.1663
Ražená	Blum	NI	70.1663.BP

Příslušenství – všeobecně

Krytka misky závěsu

Závěs	Barva	Č. artiklu
CLIP top BLUMOTION	NI | ONS	70T3504
CLIP top	NI	70T3504

Podložka pod misku závěsu

Závěs	Zvýšení (mm)	Č. artiklu
CLIP top BLUMOTION	1.5	70T3507.21
CLIP top		70T3507.21

Vrut do dřevotřísky

Délka (mm)	Průměr (mm)	Č. artiklu
15.0	Ø 3.5	609.1500
17.0		609.1700

Lisovací matrice

Barva	Materiál	Č. artiklu
OR	Plast	MZM.0040

Pružina

●	Závěs s pružinou

Barva

NI	Poniklovaná
ONS	Černý onyx
OR	Oranžová

Závěs, 110° – nábytková dvířka otvíraná dovnitř

Webcode – do konfigurátoru výrobků zadejte nebo klikněte: DQECDC

Plánování

Rozměry závěsu a výpočet mezery při nastavení ze závodu (montážní podložka = 0 mm)

Vložená dvířka

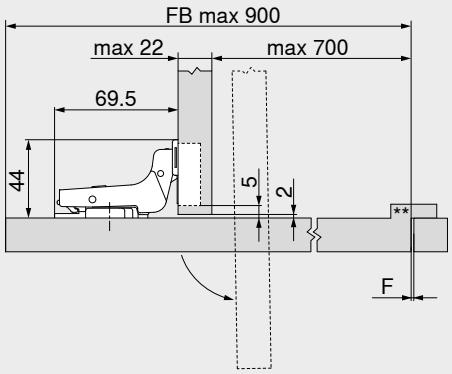

F	Mezera Vzhledem k velkým rozměrům dvířek musí být zvoleny odpovídající mezery po obvodu Doporučení: min. 2 mm
**	U dvířek otevíraných dovnitř doporučujeme vytvořit doraz dveří na opačné straně, než je závěs – individuální řešení od výrobce nábytku. Tím se zabrání přetlačení dvířek ven.

Montážní pozice

Přímá montážní podložka – 20/32

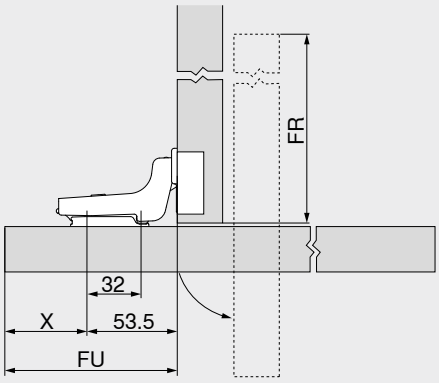

X = FU – 53.5 mm
FR = FB – FU – 3 mm

FB	Šířka čela
FU	Přesah čela
FR	Přesah dveří dovnitř

Křížová montážní podložka – 37/32

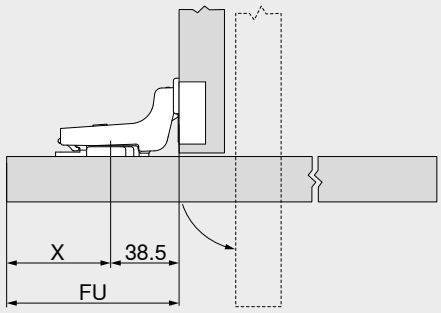

X = FU – 38.5 mm

FU	Přesah čela

Počet závěsů

Hmotnost čela FG (kg)	Počet závěsů
Do 22	5
Do 27	6
Do 32	7

Použití testováno na 80.000 cyklů pohybu

Seřízení a nastavení

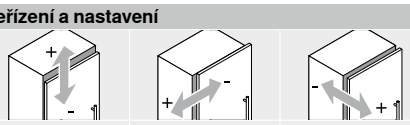

Max. ±3.0 mm Viz. montážní podložky	+2.0 mm –3.0 mm	±2.0 mm

Montáž našroubováním

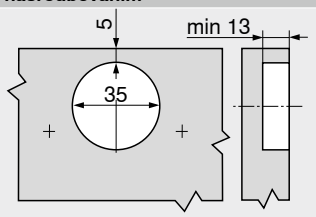

Montáž INSERTA | nalisováním

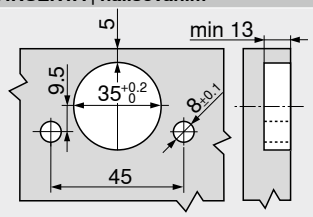

Rozměry misky

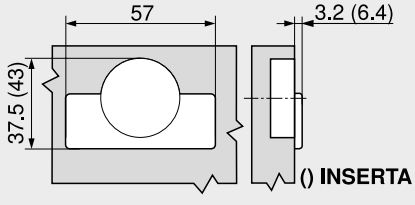

Odkaz na stránku

Přehled	73
Montážní podložky	150
Příslušenství – krytka ramínka	157
Příslušenství	159
BLUMOTION pro dvířka	176
Servisní služby společnosti Blum	602
Další technické informace	708

Montáž, demontáž a seřízení

Short-URL
www.blum.com/a210

Závěs COMPACT 107° – 38B

Webcode – do konfigurátoru výrobků zadejte nebo klikněte: DQED2P



- Vhodné pro dvířka v nábytkové sestavě, která se otvírají dovnitř
- **COMPACT** se zavírací mechanikou (pružina)
- Jednodílný závěs včetně montážní podložky
- Úhel otevření cca 90°
- Pro šířku čela do 800 mm včetně
- Nastavení čela ve dvou směrech

Využití

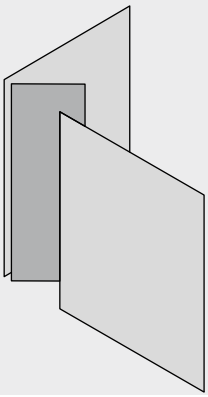

Informace k objednávce

Naložená dvířka

Miska		Vruty	
Závěs	**Pružina**	**Barva**	**Č. artiklu**
COMPACT	●	NI	**38B355AF22**

Upozornění

Při použití závěsu **COMPACT 107° 38B** u nábytku, který je v dosahu malých dětí, doporučujeme použít **dvířka otevíraná dovnitř** se závěsem **CLIP top BLUMOTION | CLIP top** 110°!

Příslušenství – všeobecně

Vrut do dřevotřísky

Délka (mm)	Průměr (mm)	Č. artiklu
15.0	Ø 3.5	**609.1500**
17.0		**609.1700**

Pružina	
●	Závěs s pružinou

Barva	
NI	Poniklovaná

Závěs COMPACT 107° – 38B

Webcode – do konfigurátoru výrobků zadejte nebo klikněte: DQED2P

Plánování

Rozměry závěsu a výpočet mezery při nastavení ze závodu

Naložená dvířka

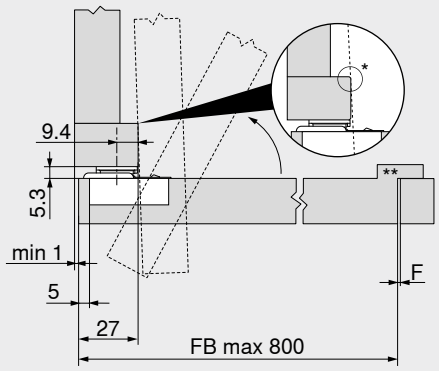

F	Mezera Vzhledem k velkým rozměrům dvířek musí být zvoleny odpovídající mezery po obvodu Doporučení: min. 2 mm
*	Prevence kolize
**	U nábytkových dvířek otevíraných dovnitř je nutné použít naložení dveří na opačné straně, než je závěs – individuální řešení od výrobce nábytku. Tím se zabrání přetlačení dvířek ven.

Přesah dveří dovnitř FR

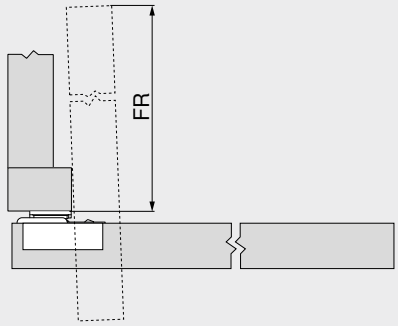

FR = FB – 48 mm

FB	Šířka čela
FR	Přesah dveří dovnitř

Počet závěsů

Hmotnost čela FG (kg)	Počet závěsů
Do 22	5
Do 27	6
Do 32	7

Použití testováno na 80.000 cyklů pohybu

Seřízení a nastavení

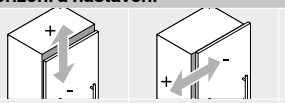

Max. ±2.0 mm | ±1.6 mm

Montáž našroubováním

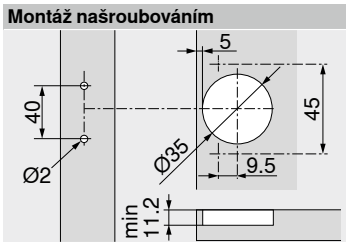

Rozměry misky

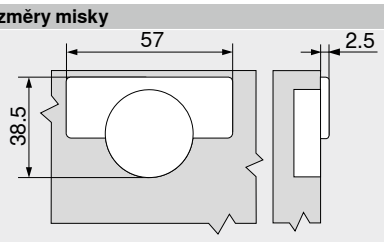

Odkaz na stránku

Přehled	73
Nábytková dvířka otvíraná dovnitř	118
Příslušenství	159
Servisní služby společnosti Blum	602
Další technické informace	708

Montáž, demontáž a seřízení

Short-URL
www.blum.com/a210

Úhel	Vložená dvířka 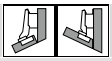		Polonaložená dvířka 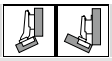		Naložená dvířka 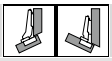		Maximálně naložená dvířka 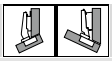		Pokos 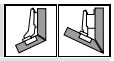	
Využití úhlového závěsu – standard										
50°	Nº 25	125	Nº 54	125	Nº 10	127	Nº 45	129	Nº 61	125
45°	Nº 24	127	Nº 53	125	Nº 9	127	Nº 44	129	Nº 60	127
40°	Nº 23	125	Nº 108	128	Nº 8	128	Nº 43	128	Nº 109	129
35°	Nº 22	131	Nº 52	131	Nº 7	131	Nº 42	132	Nº 59	131
30°	Nº 21	131	Nº 51	131	Nº 6	133	Nº 41	132	Nº 58	131
25°	Nº 20	130	Nº 50	130	Nº 5	135	Nº 40	132	Nº 57	130
20°	Nº 19	135	Nº 49	135	Nº 4	135	Nº 39	137	Nº 56	135
15°	Nº 18	134	Nº 48	134	Nº 3	137	Nº 38	137	Nº 55	134
10°	Nº 17	136	Nº 47	136	Nº 2	136	Nº 37	137		
5°	Nº 16	139	Nº 46	139	Nº 1	139	Nº 36	139		
–5°	Nº 15	139					Nº 35	139		
–10°	Nº 14	141					Nº 34	141		
–15°	Nº 13	140					Nº 33	141		
–20°	Nº 12	140					Nº 32	140		
–25°	Nº 11	142					Nº 31	143		
–30°							Nº 30	142		
–35°							Nº 29	142		
–40°							Nº 28	144		
–45°							Nº 27	144		
–50°							Nº 26	144		
Využití úhlového závěsu – tenká dvířka										
15°	Nº 117	147			Nº 113	147				
10°	Nº 116	147			Nº 112	147				
5°	Nº 115	146			Nº 111	147				
–5°	Nº 114	146			Nº 110	146				
Využití úhlového závěsu – skleněná dvířka										
CRISTALLO – využití závěsu pro úhlové situace										
15°	Nº 105	149			Nº 102	149				
10°	Nº 104	149			Nº 101	149				
5°	Nº 103	148			Nº 100	149				
–5°	Nº 106	148			Nº 107	148				

Označení	Materiál	Seřízení a nastavení	Výška (mm)						
Montážní podložky									
Přímá montážní podložka s excentrem – 20/32	Ocel	Excentrem	±2.0	150		150	151	151	
Přímá montážní podložka s excentrem – montáž závěsů proti sobě – 20/32	Ocel	Excentrem	±2.0				151		
Křížová montážní podložka – **INSERTA** – 37/32	Ocel	Excentrem	±2.0		152				
Křížová montážní podložka s excentrem – 37/32	Ocel	Excentrem	±2.0	152		152			
Křížová montážní podložka s excentrem – montáž závěsů proti sobě – 37/32	Ocel	Excentrem	±2.0			152			
Křížová montážní podložka – 37/32	Zinek	Šroubem (dvoudílná)	±2.0	153			153		
Křížová montážní podložka – 37/32	Ocel	Podélným otvorem	±2.0			153			
Křížová montážní podložka – 37/32	Ocel	Podélným otvorem	±3.0	153			154		154
Křížová montážní podložka – montáž závěsů proti sobě – 37/32	Ocel	Podélným otvorem	±3.0				154		
Křížová montážní podložka – 28/32	Ocel	Podélným otvorem	±3.0				154		
Křížová montážní podložka – 37/32	Zinek	Podélným otvorem	±3.0				155		
Úhlové klínky									
Úhlový klínek +5° – 37/32	Zinek			156					
Úhlový klínek –5° – 37/32	Zinek			156					

Počet závěsů

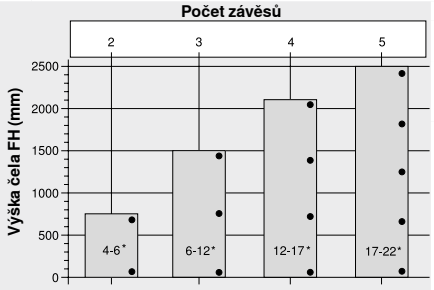

* Hmotnost čela FG (kg)

Počet závěsů závisí na hmotnosti čela FG a výšce čela FH

Pro dobrou stabilitu by měly být závěsy co nejdále od sebe

Údaje o zatížení a výšce se vztahují k šířkám čel FB 600 mm

+45° I – úhlový závěs – polonaložená dvířka



- **Pro rohové skříňky s vloženými čely**
- **CLIP top BLUMOTION** s integrovaným **BLUMOTION** s možností deaktivace
- **CLIP top** bez zavírací mechaniky (pružina)
- Úhlový závěs +45° I
- Úhel otevření 95°
- Nastavení čela ve třech směrech
- Komfortní nastavení hloubky šnekovým závitem
- Montáž a demontáž dvířek na korpusu bez nářadí
- U techniky **INSERTA** navíc montáž misky bez nářadí

Webcode – do konfigurátoru výrobků zadejte nebo klikněte: **DQDR9A**

Odkaz na stránku

WA	Úhel		
	40°	45°	50°
	№ 23	№ 24	№ 25
	125	127	125
	№ 108	№ 53	№ 54
	128	125	125
	№ 8	№ 9	№ 10
	128	127	127
	№ 43	№ 44	№ 45
	128	129	129
	№ 109	№ 60	№ 61
	129	125	125

Přehled – využití úhlového závěsu 122

WA Využití úhlového závěsu

Informace k objednávce

Miska INSERTA

Závěs	Pružina	Barva	Č. artiklu
CLIP top BLUMOTION	●	NI	79B9698

Miska Vruty

Závěs	Pružina	Barva	Č. artiklu
CLIP top BLUMOTION	●	NI | ONS	79B9658
CLIP top	○	NI	78A9658.T

Příslušenství

Krytka ramínka

Potisk | ražení	Logo	Barva	Č. artiklu
Nepotištěná	–	NI | ONS	70.1553
Ražená	Blum	NI	70.1553.BP

Krytka misky závěsu

Závěs	Barva	Č. artiklu
CLIP top BLUMOTION	NI | ONS	70T3504
CLIP top	NI	70T1504

TIP-ON pro dvířka

Provedení	Pružina TIP-ON	Pružina	Č. artiklu
Krátká verze	■	○	956.1004
	■	○	956A1004
Dlouhá verze	■	●	956A1006
	■■	●	956A1006F

Vrut do dřevotřísky

Délka (mm)	Průměr (mm)	Č. artiklu
15.0	Ø 3.5	609.1500
17.0		609.1700

Pružina TIP-ON
■ Standardní pružina
■■ Silná pružina

Pružina
● Závěs s pružinou
○ Závěs bez pružiny

Barva
NI Poniklovaná
ONS Černý onyx

Upozornění

Závěsy **CLIP top BLUMOTION** a **CLIP top** na jednom čele není možné kombinovat.

Odkaz na stránku

Přehled	73	**TIP-ON** pro dvířka	190	**Montáž, demontáž a seřízení**	
Montážní podložky	150	Servisní služby společnosti Blum	602		
Příslušenství – krytka ramínka	157	Další technické informace	708		
Příslušenství	159				

Short-URL
www.blum.com/a210

Plánování

Upozornění

Rozměry platí při nastavení ze závodu. Při odchylkách se mění dorazové situace. Doporučujeme montáž na zkoušku. Pozice pro upevnění montážní podložky se v některých případech liší od standardní polohy.

Rohová skříňka

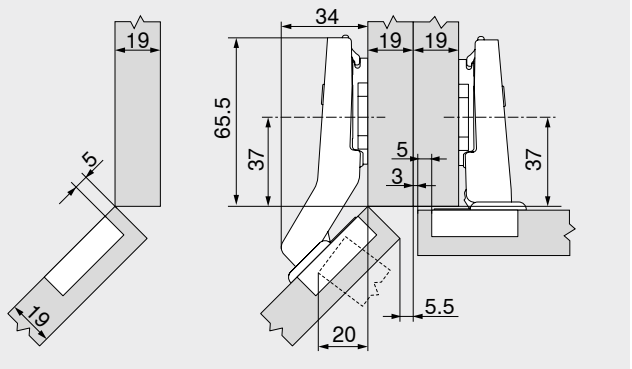

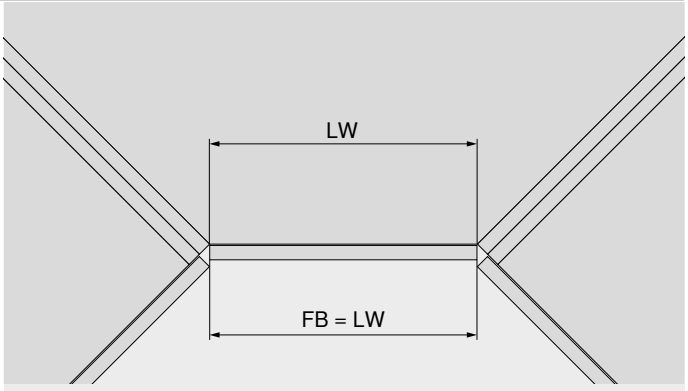

FB Šířka čela
LW Světlá šířka korpusu

+45° I – úhlový závěs – polonaložená dvířka

Webcode – do konfigurátoru výrobků zadejte nebo klikněte: DQDR9A

Plánování

№ 23 | 40°

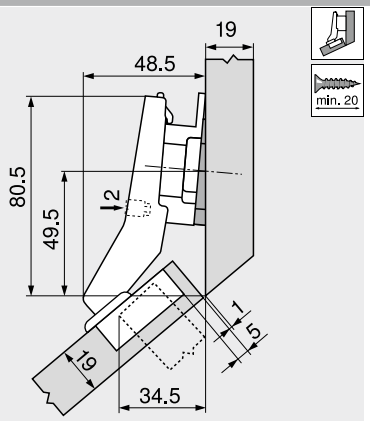

Označení	Zvýšení (mm)	Úhel klínku	Č. artiklu
Montážní podložka	9	–	175H7190
Úhlový klínek	6	–5°	171A5500

№ 53 | 45°

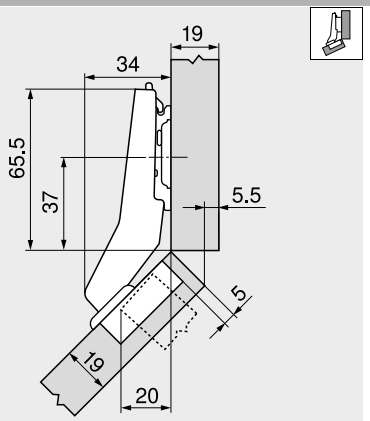

Označení	Zvýšení (mm)	Úhel klínku	Č. artiklu
Montážní podložka	0	–	173H7100

№ 60 | 45°

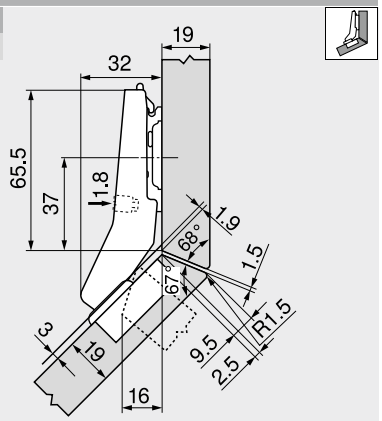

Označení	Zvýšení (mm)	Úhel klínku	Č. artiklu
Montážní podložka	0	–	173H7100

№ 25 | 50°

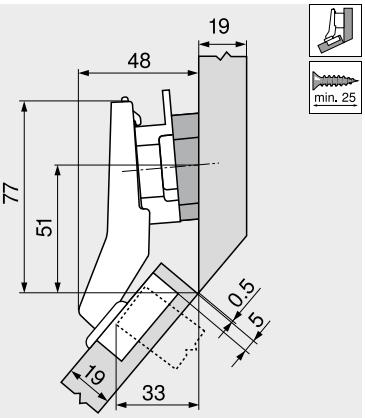

Označení	Zvýšení (mm)	Úhel klínku	Č. artiklu
Montážní podložka	9	–	175H7190
Úhlový klínek	6	+5°	171A5070

№ 54 | 50°

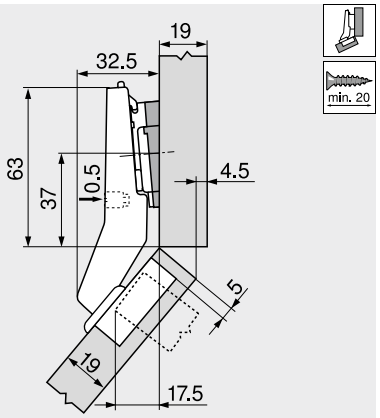

Označení	Zvýšení (mm)	Úhel klínku	Č. artiklu
Montážní podložka	0	–	173H7100
Úhlový klínek	0.8	+5°	171A5010

№ 61 | 50°

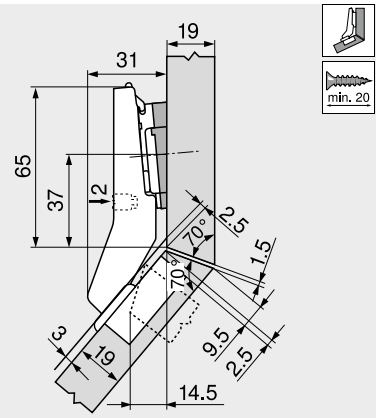

Označení	Zvýšení (mm)	Úhel klínku	Č. artiklu
Montážní podložka	0	–	173H7100
Úhlový klínek	0.8	+5°	171A5010

Seřízení a nastavení

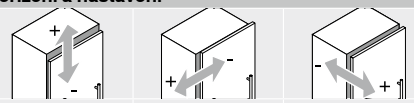

Max. ±3.0 mm Viz. montážní podložky	±1.8 mm	±2.0 mm

Montáž našroubováním

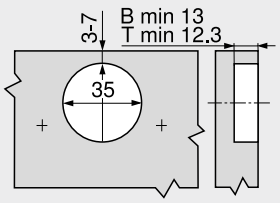

B CLIP top BLUMOTION
T CLIP top

Montážní technika INSERTA

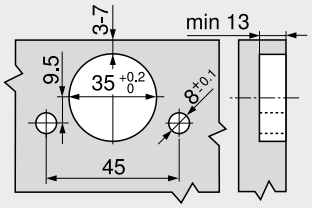

Rozměry misky

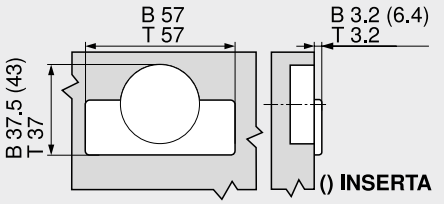

B CLIP top BLUMOTION
T CLIP top

+45° II – úhlový závěs – naložená dvířka



- **Pro rohové skříňky se slícovanými čely**
- **CLIP top BLUMOTION** s integrovaným **BLUMOTION** s možností deaktivace
- **CLIP top** bez zavírací mechaniky (pružina)
- Úhlový závěs +45° II
- Úhel otevření 110°
- Nastavení čela ve třech směrech
- Komfortní nastavení hloubky šnekovým závitem
- Montáž a demontáž dvířek na korpusu bez nářadí
- U techniky **INSERTA** navíc montáž misky bez nářadí

Webcode – do konfigurátoru výrobků zadejte nebo klikněte: **DQDRYM**

Odkaz na stránku

WA	Úhel		
	40°	45°	50°
	№ 23	№ 24	№ 25
	125	127	125
	№ 108	№ 53	№ 54
	128	125	125
	№ 8	№ 9	№ 10
	128	127	127
	№ 43	№ 44	№ 45
	128	129	129
	№ 109	№ 60	№ 61
	129	125	125

Přehled – využití úhlového závěsu 122

WA Využití úhlového závěsu

Informace k objednávce

Miska INSERTA

Závěs	Pružina	Barva	Č. artiklu
CLIP top BLUMOTION	●	NI	79B3598

Miska Vruty

Závěs	Pružina	Barva	Č. artiklu
CLIP top BLUMOTION	●	NI | ONS	79B3558
CLIP top	○	NI	78T3558

Příslušenství

Krytka ramínka

Potisk | ražení	Logo	Barva	Č. artiklu
Nepotištěná	–	NI | ONS	70.1503
Ražená	Blum	NI | ONS	70.1503.BP

Krytka misky závěsu

Závěs	Barva	Č. artiklu
CLIP top BLUMOTION	NI | ONS	70T3504
CLIP top	NI	70T3504

TIP-ON pro dvířka

Provedení	Pružina TIP-ON	Pružina	Č. artiklu
Krátká verze	■	○	956.1004
	■	○	956A1004
Dlouhá verze	■	●	956A1006
	■■	●	956A1006F

Vrut do dřevotřísky

Délka (mm)	Průměr (mm)	Č. artiklu
15.0	Ø 3.5	609.1500
17.0		609.1700

Pružina TIP-ON

■	Standardní pružina
■■	Silná pružina

Pružina

●	Závěs s pružinou
○	Závěs bez pružiny

Barva

NI	Poniklovaná
ONS	Černý onyx

Upozornění

Závěsy **CLIP top BLUMOTION** a **CLIP top** na jednom čele není možné kombinovat.

Odkaz na stránku

Přehled	73	**TIP-ON** pro dvířka	190	**Montáž, demontáž a seřízení**	
Montážní podložky	150	Servisní služby společnosti Blum	602		
Příslušenství – krytka ramínka	157	Další technické informace	708		
Příslušenství	159			Short-URL	
				www.blum.com/a210	

Plánování

Upozornění

Rozměry platí při nastavení ze závodu. Při odchylkách se mění dorazové situace. Doporučujeme montáž na zkoušku. Pozice pro upevnění montážní podložky se v některých případech liší od standardní polohy.

Rohová skříňka

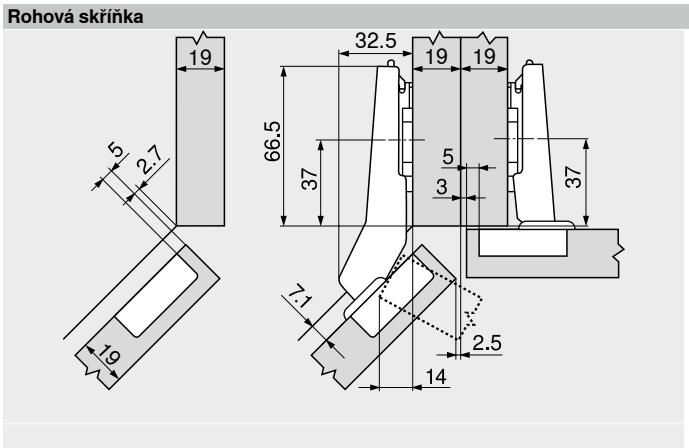

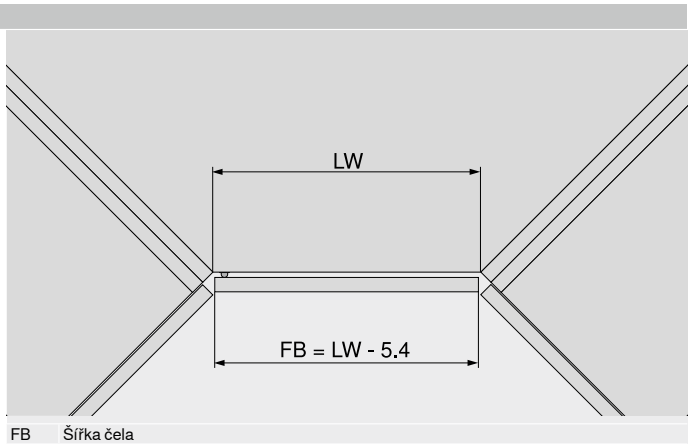

FB	Šířka čela
LW	Světlá šířka korpusu

+45° II – úhlový závěs – naložená dvířka

Webcode – do konfigurátoru výrobků zadejte nebo klikněte: DQDRYM

Plánování

№ 24
45°

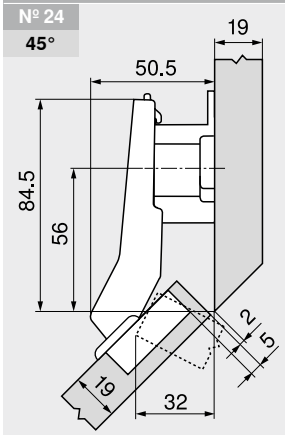

Označení	Zvýšení (mm)	Úhel klínku	Č. artiklu
Montážní podložka	18	–	175H7190.22

№ 9
45°

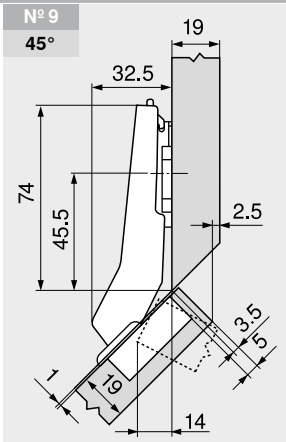

Označení	Zvýšení (mm)	Úhel klínku	Č. artiklu
Montážní podložka	0	–	173H7100

№ 10
50°

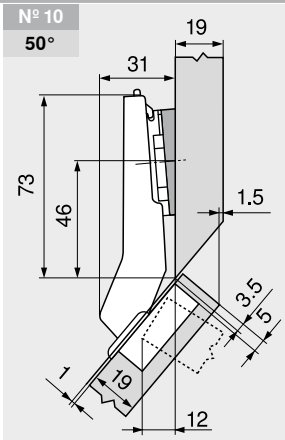

Označení	Zvýšení (mm)	Úhel klínku	Č. artiklu
Montážní podložka	0	–	173H7100
Úhlový klínek	0.8	+5°	171A5010

Seřízení a nastavení

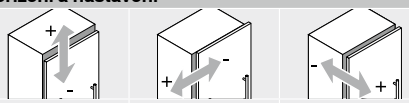

Max. ±3.0 mm Viz. montážní podložky	±1.8 mm	±2.0 mm

Montáž našroubováním

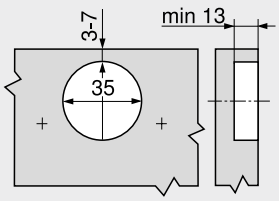

Montážní technika INSERTA

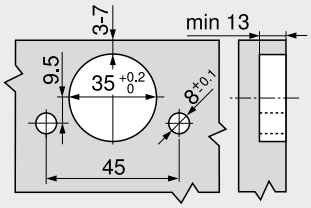

Rozměry misky

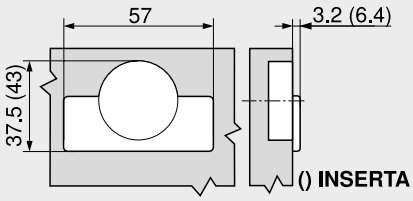

2

+45° III – úhlový závěs – maximálně naložená dvířka



- **CLIP top BLUMOTION** s integrovaným **BLUMOTION** s možností deaktivace
- **CLIP top** bez zavírací mechaniky (pružina)
- Úhlový závěs +45° III
- Úhel otevření 95°
- Nastavení čela ve třech směrech
- Komfortní nastavení hloubky šnekovým závitem
- Montáž a demontáž dvířek na korpusu bez nářadí
- U techniky **INSERTA** navíc montáž misky bez nářadí

Webcode – do konfigurátoru výrobků zadejte nebo klikněte: **DQDSNY**

Odkaz na stránku

WA	Úhel 40°	45°	50°
	№ 23	№ 24	№ 25
	125	127	125
	№ 108	№ 53	№ 54
	128	125	125
	№ 8	№ 9	№ 10
	128	127	127
	№ 43	№ 44	№ 45
	128	129	129
	№ 109	№ 60	№ 61
	129	125	125

Přehled – využití úhlového závěsu 122

WA Využití úhlového závěsu

Informace k objednávce

Miska INSERTA

Závěs	Pružina	Barva	Č. artiklu
CLIP top BLUMOTION	●	NI	79B9498

Miska Vruty

Závěs	Pružina	Barva	Č. artiklu
CLIP top BLUMOTION	●	NI	79B9458
CLIP top	○	NI	78A9458.T

Příslušenství

Krytka ramínka

Potisk | ražení	Logo	Barva	Č. artiklu
Nepotištěná	–	NI	70.1553
Ražená	Blum	NI	70.1553.BP

Krytka misky závěsu

Závěs	Barva	Č. artiklu
CLIP top BLUMOTION	NI	70T3504
CLIP top	NI	70T1504

TIP-ON pro dvířka

Provedení	Pružina TIP-ON	Pružina	Č. artiklu
Krátká verze	■	○	956.1004
	■	○	956A1004
Dlouhá verze	■	●	956A1006
	■■	●	956A1006F

Vrut do dřevotřísky

Délka (mm)	Průměr (mm)	Č. artiklu
15.0	Ø 3.5	609.1500
17.0		609.1700

Pružina TIP-ON

■	Standardní pružina
■■	Silná pružina

Pružina

●	Závěs s pružinou
○	Závěs bez pružiny

Barva

NI	Poniklovaná

Upozornění

Závěsy **CLIP top BLUMOTION** a **CLIP top** na jednom čele není možné kombinovat.

Odkaz na stránku

Přehled	73	**TIP-ON** pro dvířka	190	**Montáž, demontáž a seřízení**	
Montážní podložky	150	Servisní služby společnosti Blum	602		
Příslušenství – krytka ramínka	157	Další technické informace	708		
Příslušenství	159			Short-URL	
				www.blum.com/a210	

Plánování

Upozornění

Rozměry platí při nastavení ze závodu. Při odchylkách se mění dorazové situace. Doporučujeme montáž na zkoušku. Pozice pro upevnění montážní podložky se v některých případech liší od standardní polohy.

№ 108 40°

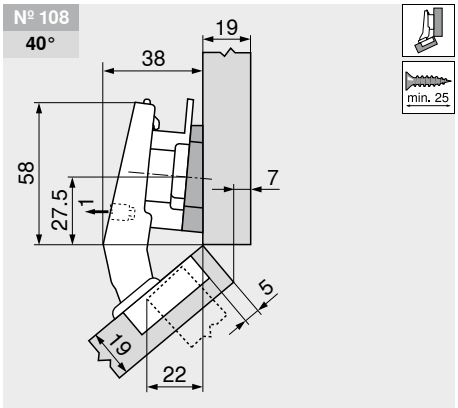

Označení	Zvýšení (mm)	Úhel klínku	Č. artiklu
Montážní podložka	9	–	175H7190
Úhlový klínek	3	+5°	171A5040

Úhlový klínek instalujeme otočený o 180° (šipka ukazuje do korpusu)!

№ 8 40°

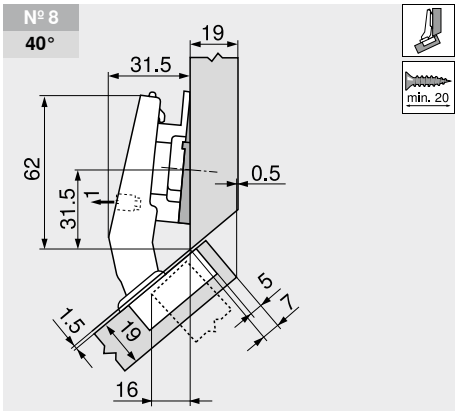

Označení	Zvýšení (mm)	Úhel klínku	Č. artiklu
Montážní podložka	6	–	175H9160
Úhlový klínek	6	–5°	171A5500

№ 43 40°

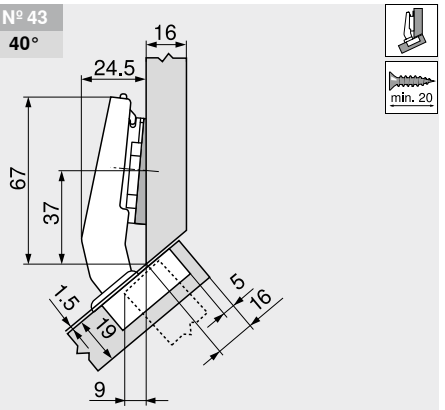

Označení	Zvýšení (mm)	Úhel klínku	Č. artiklu
Montážní podložka	0	–	173H7100
Úhlový klínek	6	–5°	171A5500

+45° III – úhlový závěs – maximálně naložená dvířka

Webcode – do konfigurátoru výrobků zadejte nebo klikněte: DQDSNY

Plánování

№ 109
40°

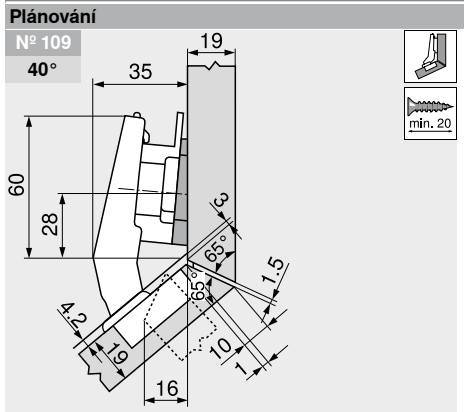

Označení	Zvýšení (mm)	Úhel klínku	Č. artiklu
Montážní podložka	9	–	175H7190
Úhlový klínek	0.8	+5°	171A5010

Úhlový klínek instalujeme otočený o 180° (šipka ukazuje do korpusu)!

№ 44
45°

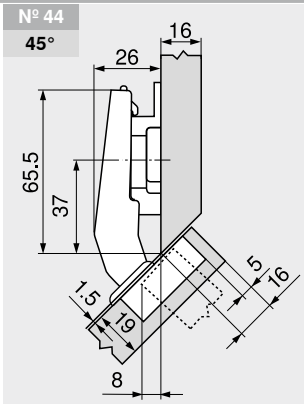

Označení	Zvýšení (mm)	Úhel klínku	Č. artiklu
Montážní podložka	6	–	175H9160

№ 45
50°

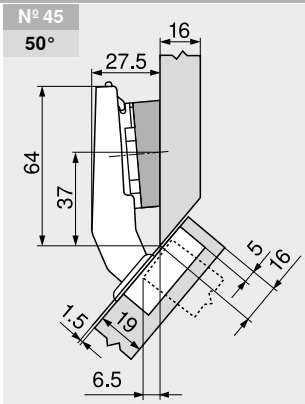

Označení	Zvýšení (mm)	Úhel klínku	Č. artiklu
Montážní podložka	0	–	173H7100
Úhlový klínek	6	+5°	171A5070

Seřízení a nastavení

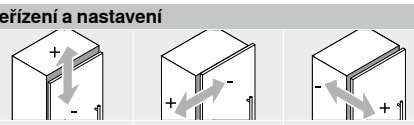

Max. ±3.0 mm	±2.0 mm	±2.0 mm
Viz. montážní podložky		

Montáž našroubováním

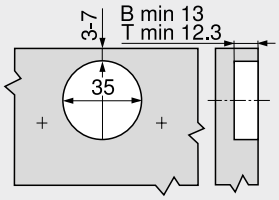

B	CLIP top BLUMOTION
T	CLIP top

Montážní technika INSERTA

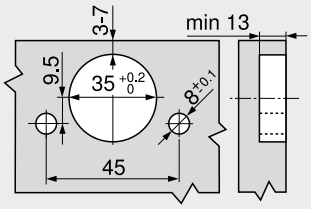

Rozměry misky

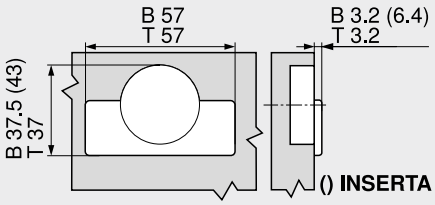

B	CLIP top BLUMOTION
T	CLIP top

2

+30° II – úhlový závěs – naložená dvířka



- **CLIP top BLUMOTION** s integrovaným **BLUMOTION** s možností deaktivace
- **CLIP top** bez zavírací mechaniky (pružina)
- Úhlový závěs +30° II
- Úhel otevření 95°
- Nastavení čela ve třech směrech
- Komfortní nastavení hloubky šnekovým závitem
- Montáž a demontáž dvířek na korpusu bez nářadí
- U techniky **INSERTA** navíc montáž misky bez nářadí

Webcode – do konfigurátoru výrobků zadejte nebo klikněte: **DQDTDA**

Odkaz na stránku

WA	Úhel 25°	30°	35°
	№ 20	№ 21	№ 22
	130	131	131
	№ 50	№ 51	№ 52
	130	131	131
	№ 5	№ 6	№ 7
	135	131	131
	№ 40	№ 41	№ 42
	132	134	132
	№ 57	№ 58	№ 59
	130	131	131

Přehled – využití úhlového závěsu 122
WA Využití úhlového závěsu

Informace k objednávce

Miska INSERTA

Závěs	Pružina	Barva	Č. artiklu
CLIP top BLUMOTION	●	NI	79B9596

Miska Vruty

Závěs	Pružina	Barva	Č. artiklu
CLIP top BLUMOTION	●	NI | ONS	79B9556
CLIP top	○	NI	78A9556.T

Příslušenství

Krytka ramínka

Potisk | ražení	Logo	Barva	Č. artiklu
Nepotištěná	–	NI | ONS	70.1553
Ražená	Blum	NI	70.1553.BP

Krytka misky závěsu

Závěs	Barva	Č. artiklu
CLIP top BLUMOTION	NI | ONS	70T3504
CLIP top	NI	70T1504

TIP-ON pro dvířka

Provedení	Pružina TIP-ON	Pružina	Č. artiklu
Krátká verze	■	○	956.1004
	■	○	956A1004
Dlouhá verze	■	●	956A1006
	■■	●	956A1006F

Vrut do dřevotřísky

Délka (mm)	Průměr (mm)	Č. artiklu
15.0	Ø 3.5	609.1500
17.0		609.1700

Pružina TIP-ON
■ Standardní pružina
■■ Silná pružina

Pružina
● Závěs s pružinou
○ Závěs bez pružiny

Barva
NI Poniklovaná
ONS Černý onyx

Upozornění

Závěsy **CLIP top BLUMOTION** a **CLIP top** na jednom čele není možné kombinovat.

Odkaz na stránku

Přehled	73	**TIP-ON** pro dvířka	190	**Montáž, demontáž a seřízení**	
Montážní podložky	150	Servisní služby společnosti Blum	602		
Příslušenství – krytka ramínka	157	Další technické informace	708		
Příslušenství	159				

Short-URL
www.blum.com/a210

Plánování

Upozornění

Rozměry platí při nastavení ze závodu. Při odchylkách se mění dorazové situace. Doporučujeme montáž na zkoušku. Pozice pro upevnění montážní podložky se v některých případech liší od standardní polohy.

№ 20 25°

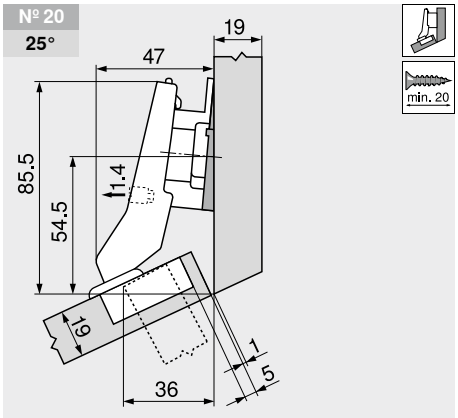

Označení	Zvýšení (mm)	Úhel klínku	Č. artiklu
Montážní podložka	9	–	175H7190
Úhlový klínek	6	–5°	171A5500

№ 50 25°

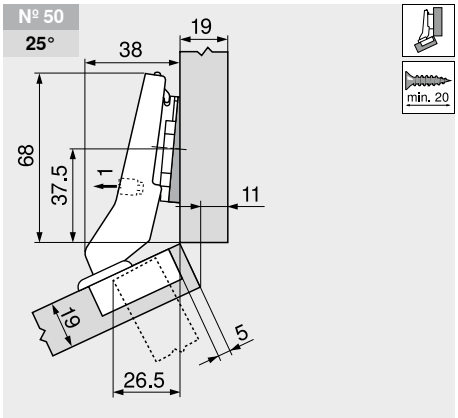

Označení	Zvýšení (mm)	Úhel klínku	Č. artiklu
Montážní podložka	0	–	173H7100
Úhlový klínek	6	–5°	171A5500

№ 57 25°

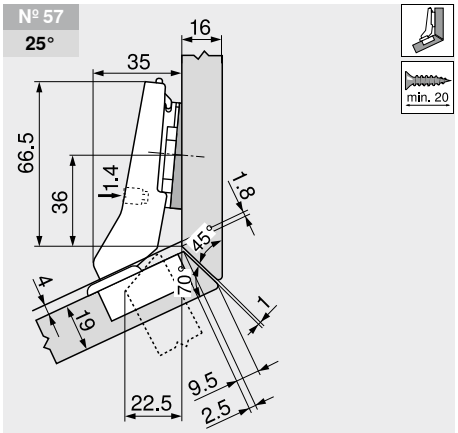

Označení	Zvýšení (mm)	Úhel klínku	Č. artiklu
Montážní podložka	0	–	173H7100
Úhlový klínek	6	–5°	171A5500

+30° II – úhlový závěs – naložená dvířka

Webcode – do konfigurátoru výrobků zadejte nebo klikněte: DQDTDA

Plánování

№ 21 30°

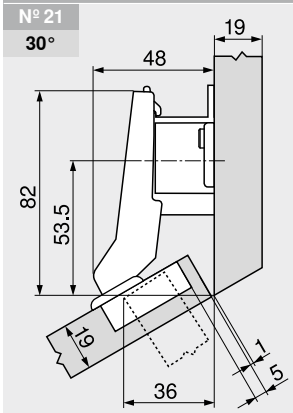

Označení	Zvýšení (mm)	Úhel klínku	Č. artiklu
Montážní podložka	18	–	175H7190.22

№ 51 30°

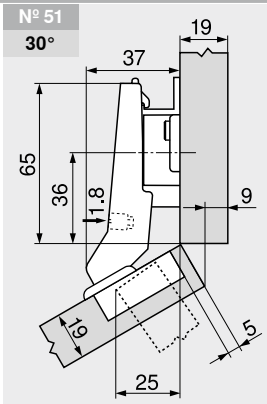

Označení	Zvýšení (mm)	Úhel klínku	Č. artiklu
Montážní podložka	9	–	175H7190

№ 6 30°

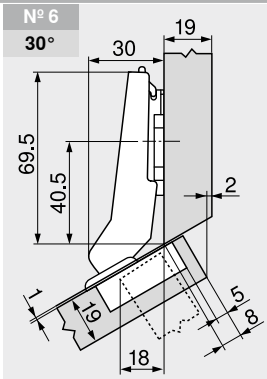

Označení	Zvýšení (mm)	Úhel klínku	Č. artiklu
Montážní podložka	0	–	173H7100

№ 58 30°

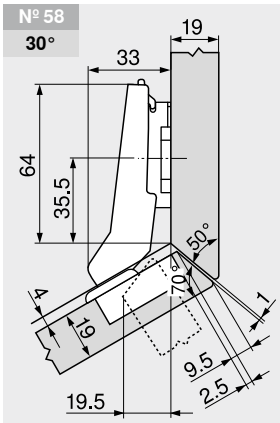

Označení	Zvýšení (mm)	Úhel klínku	Č. artiklu
Montážní podložka	3	–	173H7130

№ 22 35°

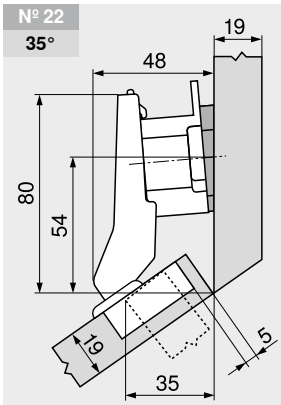

Označení	Zvýšení (mm)	Úhel klínku	Č. artiklu
Montážní podložka	18	–	175H7190.22
Úhlový klínek	0.8	+5°	171A5010

№ 52 35°

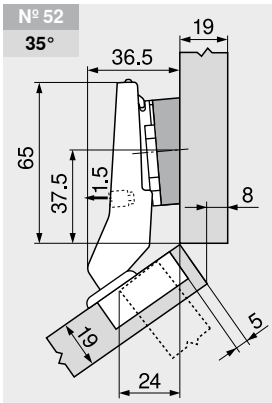

Označení	Zvýšení (mm)	Úhel klínku	Č. artiklu
Montážní podložka	0	–	173H7100
Úhlový klínek	6	+5°	171A5070

№ 7 35°

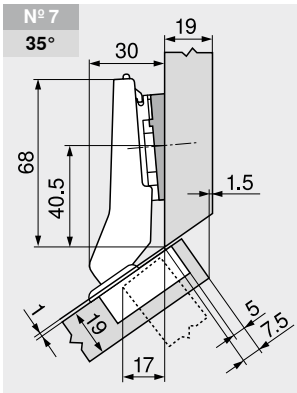

Označení	Zvýšení (mm)	Úhel klínku	Č. artiklu
Montážní podložka	0	–	173H7100
Úhlový klínek	0.8	+5°	171A5010

№ 59 35°

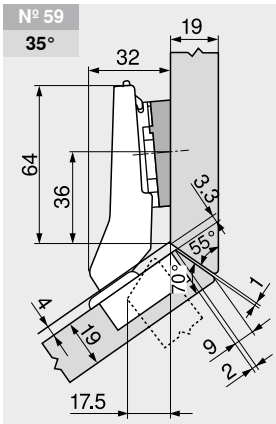

Označení	Zvýšení (mm)	Úhel klínku	Č. artiklu
Montážní podložka	0	–	173H7100
Úhlový klínek	3	+5°	171A5040

Seřízení a nastavení

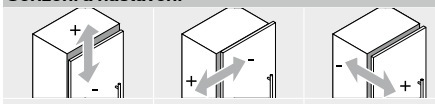

Max. ±3.0 mm Viz. montážní podložky	±1.8 mm	±2.0 mm

Odkaz na stránku

Montáž misky 133

2

+30° III – úhlový závěs – maximálně naložená dvířka



- **CLIP top BLUMOTION** s integrovaným **BLUMOTION** s možností deaktivace
- **CLIP top** bez zavírací mechaniky (pružina)
- Úhlový závěs +30° III
- Úhel otevření 95°
- Nastavení čela ve třech směrech
- Komfortní nastavení hloubky šnekovým závitem
- Montáž a demontáž dvířek na korpusu bez nářadí
- U techniky **INSERTA** navíc montáž misky bez nářadí

Webcode – do konfigurátoru výrobků zadejte nebo klikněte: **DQDU2M**

Odkaz na stránku

WA	Úhel		
	25°	30°	35°
	№ 20	№ 21	№ 22
	130	131	131
	№ 50	№ 51	№ 52
	130	131	131
	№ 5	№ 6	№ 7
	135	131	131
	№ 40	№ 41	№ 42
	132	134	132
	№ 57	№ 58	№ 59
	130	131	131

Přehled – využití úhlového závěsu 122
WA Využití úhlového závěsu

Informace k objednávce

Miska: INSERTA

Závěs	Pružina	Barva	Č. artiklu
CLIP top BLUMOTION	●	NI	79B9496

Miska: Vruty

Závěs	Pružina	Barva	Č. artiklu
CLIP top BLUMOTION	●	NI	79B9456
CLIP top	○	NI	78A9456.T

Příslušenství

Krytka ramínka

Potisk | ražení	Logo	Barva	Č. artiklu
Nepotištěná	–	NI	70.1553
Ražená	Blum	NI	70.1553.BP

Krytka misky závěsu

Závěs	Barva	Č. artiklu
CLIP top BLUMOTION	NI	70T3504
CLIP top	NI	70T1504

TIP-ON pro dvířka

Provedení	Pružina TIP-ON	Pružina	Č. artiklu
Krátká verze	■	○	956.1004
	■	○	956A1004
Dlouhá verze	■	●	956A1006
	■■	●	956A1006F

Vrut do dřevotřísky

Délka (mm)	Průměr (mm)	Č. artiklu
15.0	Ø 3.5	609.1500
17.0		609.1700

Pružina TIP-ON
■ Standardní pružina
■■ Silná pružina

Pružina
● Závěs s pružinou
○ Závěs bez pružiny

Barva
NI Poniklovaná

Upozornění

Závěsy **CLIP top BLUMOTION** a **CLIP top** na jednom čele není možné kombinovat.

Odkaz na stránku

Přehled	73	**TIP-ON** pro dvířka	190	**Montáž, demontáž a seřízení**	
Montážní podložky	150	Servisní služby společnosti Blum	602		
Příslušenství – krytka ramínka	157	Další technické informace	708		
Příslušenství	159				

Short-URL
www.blum.com/a210

Plánování

Upozornění

Rozměry platí při nastavení ze závodu. Při odchylkách se mění dorazové situace. Doporučujeme montáž na zkoušku. Pozice pro upevnění montážní podložky se v některých případech liší od standardní polohy.

№ 40 | 25°

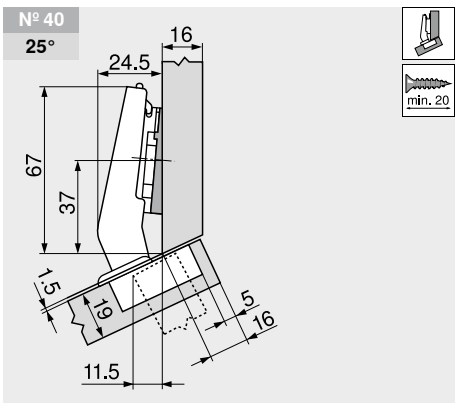

Označení	Zvýšení (mm)	Úhel klínku	Č. artiklu
Montážní podložka	0	–	173H7100
Úhlový klínek	6	–5°	171A5500

№ 41 | 30°

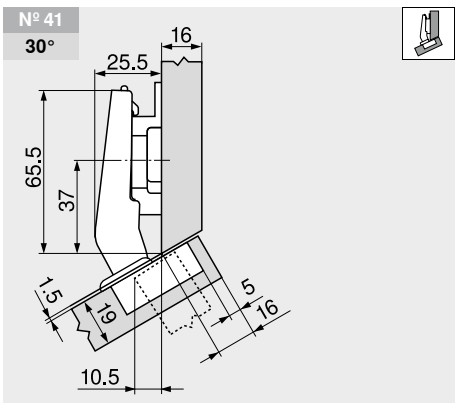

Označení	Zvýšení (mm)	Úhel klínku	Č. artiklu
Montážní podložka	6	–	175H9160

№ 42 | 35°

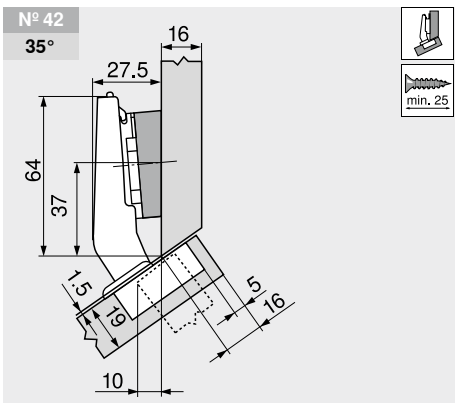

Označení	Zvýšení (mm)	Úhel klínku	Č. artiklu
Montážní podložka	0	–	173H7100
Úhlový klínek	6	+5°	171A5070

+30° III – úhlový závěs – maximálně naložená dvířka

Webcode – do konfigurátoru výrobků zadejte nebo klikněte: DQDU2M

Plánování

Seřízení a nastavení

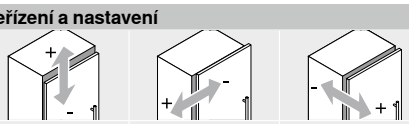

Max. ±3.0 mm Viz. montážní podložky	±2.0 mm	±2.0 mm

Montáž našroubováním

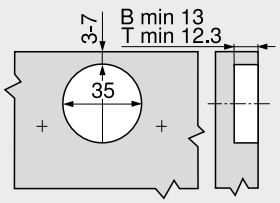

B	**CLIP top BLUMOTION**
T	**CLIP top**

Montážní technika INSERTA

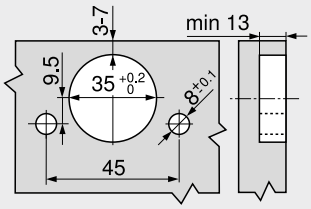

Rozměry misky

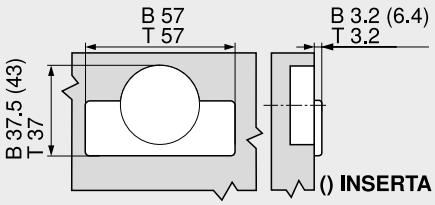

B	**CLIP top BLUMOTION**
T	**CLIP top**

2

+20° II – úhlový závěs – naložená dvířka



- **CLIP top BLUMOTION** s integrovaným **BLUMOTION** s možností deaktivace
- **CLIP top** bez zavírací mechaniky (pružina)
- Úhlový závěs +20° II
- Úhel otevření 95°
- Nastavení čela ve třech směrech
- Komfortní nastavení hloubky šnekovým závitem
- Montáž a demontáž dvířek na korpusu bez nářadí
- U techniky **INSERTA** navíc montáž misky bez nářadí

Webcode – do konfigurátoru výrobků zadejte nebo klikněte: **DQDURY**

Odkaz na stránku

WA	Úhel 15°	Úhel 20°	Úhel 25°
	№ 18	№ 19	№ 20
	134	135	130
	№ 48	№ 49	№ 50
	134	135	130
	№ 3	№ 4	№ 5
	137	135	135
	№ 38	№ 39	№ 40
	137	137	132
	№ 55	№ 56	№ 57
	134	135	130

Přehled – využití úhlového závěsu 122

WA Využití úhlového závěsu

Informace k objednávce

Miska INSERTA

Závěs	Pružina	Barva	Č. artiklu
CLIP top BLUMOTION	●	NI	79B9595

Miska Vruty

Závěs	Pružina	Barva	Č. artiklu
CLIP top BLUMOTION	●	NI	79B9555
CLIP top	○	NI	78A9555.T

Příslušenství

Krytka ramínka

Potisk | ražení	Logo	Barva	Č. artiklu
Nepotištěná	–	NI	70.1553
Ražená	Blum	NI	70.1553.BP

Krytka misky závěsu

Závěs	Barva	Č. artiklu
CLIP top BLUMOTION	NI	70T3504
CLIP top	NI	70T1504

TIP-ON pro dvířka

Provedení	Pružina TIP-ON	Pružina	Č. artiklu
Krátká verze	■	○	956.1004
	■	○	956A1004
Dlouhá verze	■	●	956A1006
	■■	●	956A1006F

Vrut do dřevotřísky

Délka (mm)	Průměr (mm)	Č. artiklu
15.0	Ø 3.5	609.1500
17.0		609.1700

Pružina TIP-ON
- ■ Standardní pružina
- ■■ Silná pružina

Pružina
- ● Závěs s pružinou
- ○ Závěs bez pružiny

Barva
- NI Poniklovaná

Upozornění

Závěsy **CLIP top BLUMOTION** a **CLIP top** na jednom čele není možné kombinovat.

Odkaz na stránku

Přehled	73	**TIP-ON** pro dvířka	190
Montážní podložky	150	Servisní služby společnosti Blum	602
Příslušenství – krytka ramínka	157	Další technické informace	708
Příslušenství	159		

Montáž, demontáž a seřízení

Short-URL
www.blum.com/a210

Plánování

Upozornění

Rozměry platí při nastavení ze závodu. Při odchylkách se mění dorazové situace. Doporučujeme montáž na zkoušku. Pozice pro upevnění montážní podložky se v některých případech liší od standardní polohy.

№ 18 | 15°

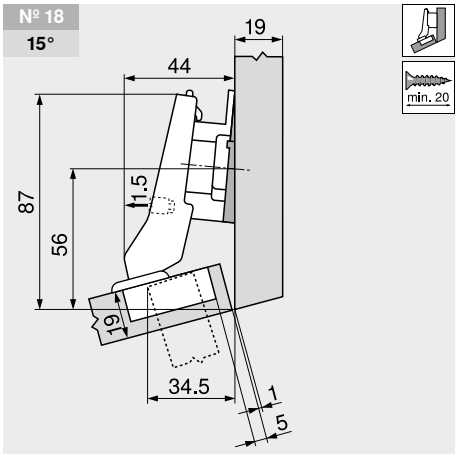

Označení	Zvýšení (mm)	Úhel klínku	Č. artiklu
Montážní podložka	9	–	175H7190
Úhlový klínek	6	–5°	171A5500

№ 48 | 15°

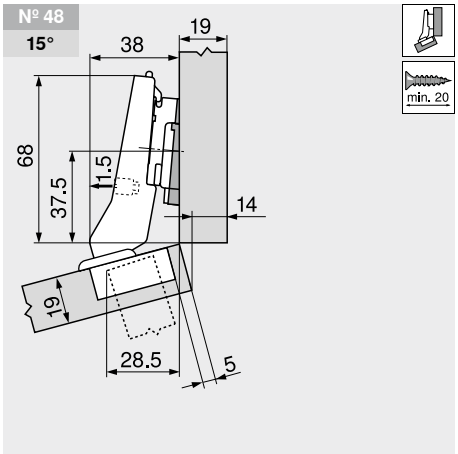

Označení	Zvýšení (mm)	Úhel klínku	Č. artiklu
Montážní podložka	3	–	173H7130
Úhlový klínek	6	–5°	171A5500

№ 55 | 15°

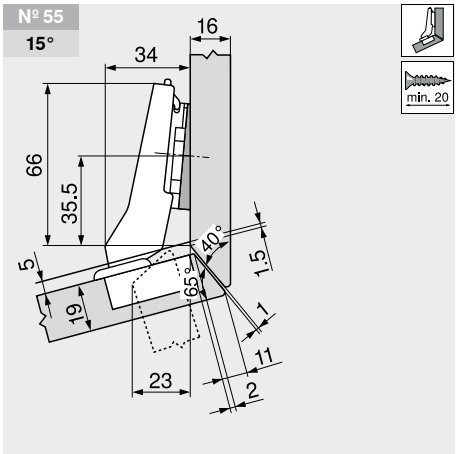

Označení	Zvýšení (mm)	Úhel klínku	Č. artiklu
Montážní podložka	0	–	173H7100
Úhlový klínek	6	–5°	171A5500

+20° II – úhlový závěs – naložená dvířka

Webcode – do konfigurátoru výrobků zadejte nebo klikněte: DQDURY

Plánování

№ 19
20°

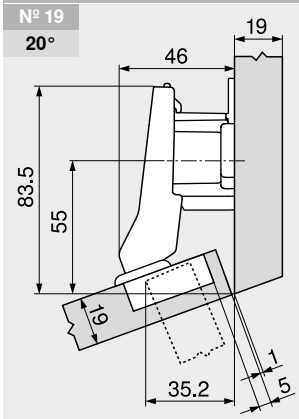

Označení	Zvýšení (mm)	Úhel klínku	Č. artiklu
Montážní podložka	18	–	175H7190.22

№ 49
20°

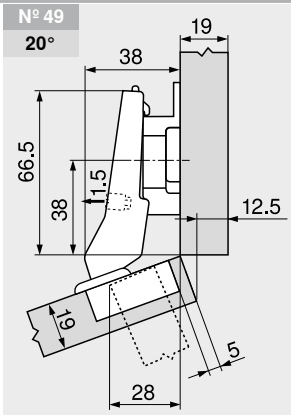

Označení	Zvýšení (mm)	Úhel klínku	Č. artiklu
Montážní podložka	9	–	175H7190

№ 4
20°

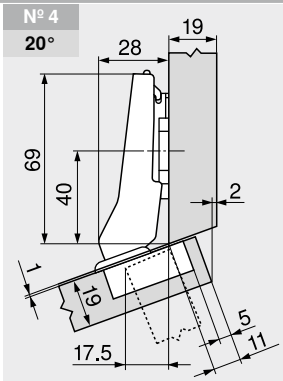

Označení	Zvýšení (mm)	Úhel klínku	Č. artiklu
Montážní podložka	0	–	173H7100

№ 56
20°

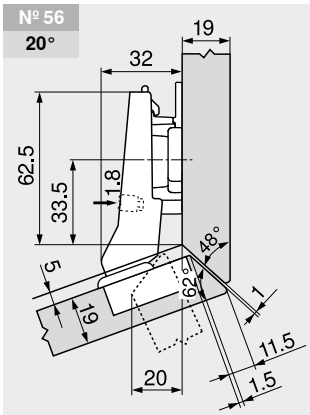

Označení	Zvýšení (mm)	Úhel klínku	Č. artiklu
Montážní podložka	6	–	175H9160

№ 5
25°

min. 20

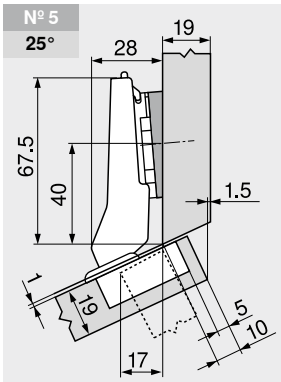

Označení	Zvýšení (mm)	Úhel klínku	Č. artiklu
Montážní podložka	0	–	173H7100
Úhlový klínek	0.8	+5°	171A5010

Seřízení a nastavení

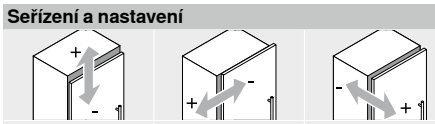

Max. ±3.0 mm Viz. montážní podložky	±1.8 mm	±2.0 mm

Montáž našroubováním

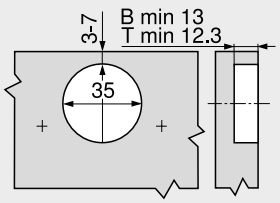

B	CLIP top BLUMOTION
T	CLIP top

Montážní technika INSERTA

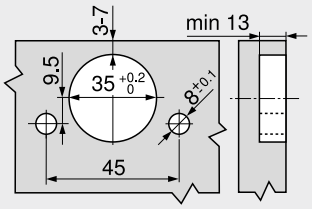

Rozměry misky

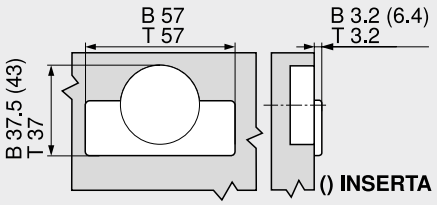

B	CLIP top BLUMOTION
T	CLIP top

2

+15° III – úhlový závěs – maximálně naložená dvířka



- **CLIP top BLUMOTION** s integrovaným **BLUMOTION** s možností deaktivace
- **CLIP top** bez zavírací mechaniky (pružina)
- Úhlový závěs +15° III
- Úhel otevření 95°
- Nastavení čela ve třech směrech
- Komfortní nastavení hloubky šnekovým závitem
- Montáž a demontáž dvířek na korpusu bez nářadí
- U techniky **INSERTA** navíc montáž misky bez nářadí

Webcode – do konfigurátoru výrobků zadejte nebo klikněte: **DQDVHA**

Odkaz na stránku

WA	Úhel		
	10°	15°	20°
	№ 17	№ 18	№ 19
	136	134	135
	№ 47	№ 48	№ 49
	136	134	135
	№ 2	№ 3	№ 4
	136	137	135
	№ 37	№ 38	№ 39
	137	137	137
		№ 55	№ 56
		134	135

Přehled – využití úhlového závěsu 122
WA Využití úhlového závěsu

Informace k objednávce

Miska INSERTA

Závěs	Pružina	Barva	Č. artiklu
CLIP top BLUMOTION	●	NI	79B9494

Miska Vruty

Závěs	Pružina	Barva	Č. artiklu
CLIP top BLUMOTION	●	NI | ONS	79B9454
CLIP top	○	NI	78A9454.T

Příslušenství

Krytka ramínka

Potisk | ražení	Logo	Barva	Č. artiklu
Nepotištěná	–	NI | ONS	70.1553
Ražená	Blum	NI	70.1553.BP

Krytka misky závěsu

Závěs	Barva	Č. artiklu
CLIP top BLUMOTION	NI | ONS	70T3504
CLIP top	NI	70T1504

TIP-ON pro dvířka

Provedení	Pružina TIP-ON	Pružina	Č. artiklu
Krátká verze	■	○	956.1004
	■	○	956A1004
Dlouhá verze	■	●	956A1006
	■■	●	956A1006F

Vrut do dřevotřísky

Délka (mm)	Průměr (mm)	Č. artiklu
15.0	Ø 3.5	609.1500
17.0		609.1700

Pružina TIP-ON
■ Standardní pružina
■■ Silná pružina

Pružina
● Závěs s pružinou
○ Závěs bez pružiny

Barva
NI Poniklovaná
ONS Černý onyx

Upozornění

Závěsy **CLIP top BLUMOTION** a **CLIP top** na jednom čele není možné kombinovat.

Odkaz na stránku

Přehled	73	**TIP-ON** pro dvířka	190	**Montáž, demontáž a seřízení**	
Montážní podložky	150	Servisní služby společnosti Blum	602		
Příslušenství – krytka ramínka	157	Další technické informace	708		
Příslušenství	159				

Short-URL
www.blum.com/a210

Plánování

Upozornění

Rozměry platí při nastavení ze závodu. Při odchylkách se mění dorazové situace. Doporučujeme montáž na zkoušku. Pozice pro upevnění montážní podložky se v některých případech liší od standardní polohy.

№ 17 | 10°

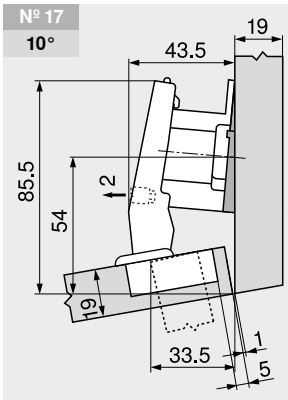

Označení	Zvýšení (mm)	Úhel klínku	Č. artiklu
Montážní podložka	18	–	175H7190.22
Úhlový klínek	6	–5°	171A5500

№ 47 | 10°

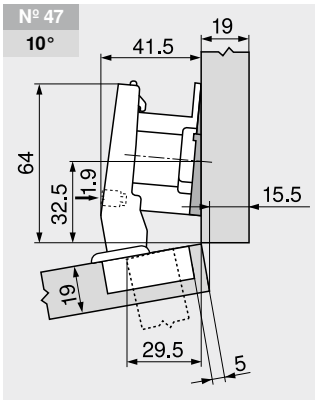

Označení	Zvýšení (mm)	Úhel klínku	Č. artiklu
Montážní podložka	18	–	175H7190.22
Úhlový klínek	6	–5°	171A5500

№ 2 | 10°

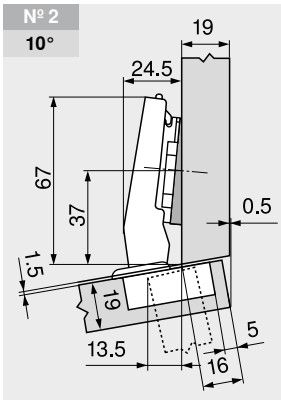

Označení	Zvýšení (mm)	Úhel klínku	Č. artiklu
Montážní podložka	0	–	173H7100
Úhlový klínek	6	–5°	171A5500

+15° III – úhlový závěs – maximálně naložená dvířka

Webcode – do konfigurátoru výrobků zadejte nebo klikněte: DQDVHA

Plánování

№ 37
10°

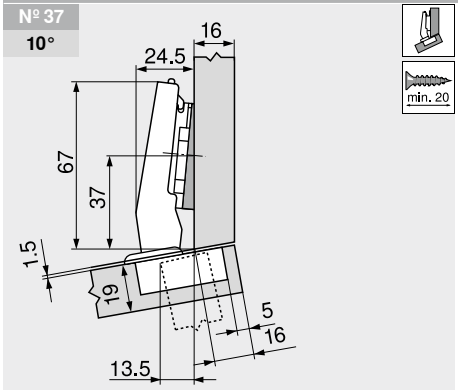

Označení	Zvýšení (mm)	Úhel klínku	Č. artiklu
Montážní podložka	0	–	173H7100
Úhlový klínek	6	–5°	171A5500

№ 3
15°

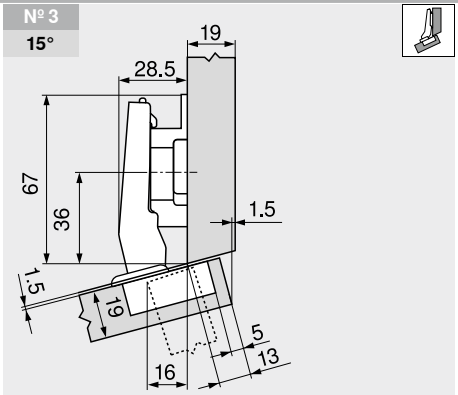

Označení	Zvýšení (mm)	Úhel klínku	Č. artiklu
Montážní podložka	9	–	175H7190

№ 38
15°

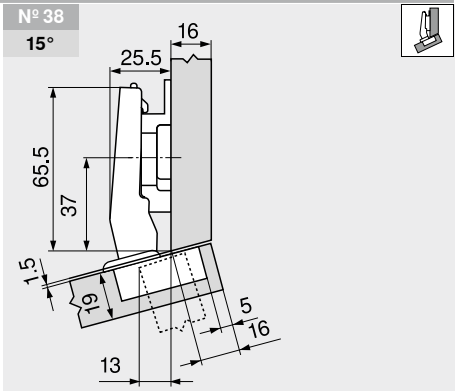

Označení	Zvýšení (mm)	Úhel klínku	Č. artiklu
Montážní podložka	6	–	175H9160

№ 39
20°

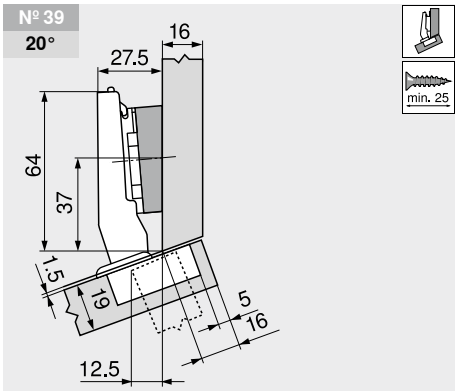

Označení	Zvýšení (mm)	Úhel klínku	Č. artiklu
Montážní podložka	0	–	173H7100
Úhlový klínek	6	+5°	171A5070

Seřízení a nastavení

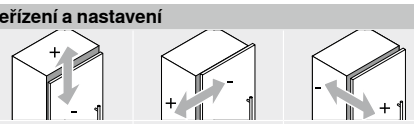

Max. ±3.0 mm Viz. montážní podložky	±2.0 mm	±2.0 mm

Montáž našroubováním

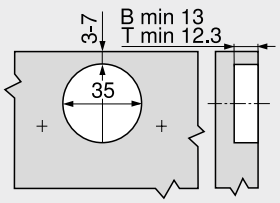

B	CLIP top BLUMOTION
T	CLIP top

Montážní technika INSERTA

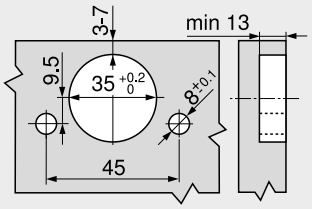

Rozměry misky

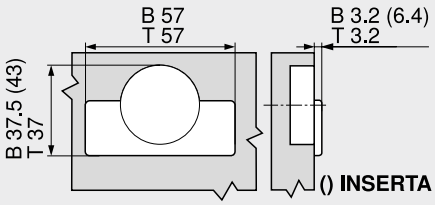

B	CLIP top BLUMOTION
T	CLIP top

±5°-úhlový závěs



- **CLIP top BLUMOTION** s integrovaným **BLUMOTION** s možností deaktivace
- **CLIP top** s nebo bez zavírací mechaniky (pružina)
- Využití úhlového závěsu ±5°
- Úhel otevření 95°
- Nastavení čela ve třech směrech
- Komfortní nastavení hloubky šnekovým závitem
- Montáž a demontáž dvířek na korpusu bez nářadí
- U techniky **INSERTA** navíc montáž misky bez nářadí

Webcode – do konfigurátoru výrobků zadejte nebo klikněte: **DQDW6M**

Odkaz na stránku

WA	Úhel	WA	Úhel
	–5°		5°
	Nº 15 139		Nº 16 139
			Nº 46 139
			Nº 1 139
	Nº 35 139		Nº 36 139

Přehled – využití úhlového závěsu 122

WA Využití úhlového závěsu

Informace k objednávce

Naložená dvířka

Miska / Závěs	Pružina	Barva	Č. artiklu
INSERTA			
CLIP top BLUMOTION	●	NI	71B9590
CLIP top	●	NI	71T9590B
	○	NI	70T9590BTL
Vruty			
CLIP top BLUMOTION	●	NI	71B9550
CLIP top	●	NI	71T9550
	○	NI	70T9550.TL

Polonaložená dvířka

Miska / Závěs	Pružina	Barva	Č. artiklu
INSERTA			
CLIP top BLUMOTION	●	NI	71B9690
CLIP top	●	NI	71T9690B
Vruty			
CLIP top BLUMOTION	●	NI	71B9650
CLIP top	●	NI	71T9650
	○	NI	70T9650.TL

Vložená dvířka

Miska / Závěs	Pružina	Barva	Č. artiklu
INSERTA			
CLIP top BLUMOTION	●	NI	71B9790
CLIP top	●	NI	71T9790B
Vruty			
CLIP top BLUMOTION	●	NI	71B9750
CLIP top	●	NI	71T9750
	○	NI	70T9750.TL

Příslušenství

Krytka ramínka

Potisk | ražení	Logo	Barva	Č. artiklu
Nepotištěná	–	NI	70.1553
Ražená	Blum	NI	70.1553.BP

Příslušenství

Krytka ramínka

Potisk | ražení	Logo	Barva	Č. artiklu
Nepotištěná	–	NI	70.1663
Ražená	Blum	NI	70.1663.BP

Příslušenství

Krytka ramínka

Potisk | ražení	Logo	Barva	Č. artiklu
Nepotištěná	–	NI	70.1663
Ražená	Blum	NI	70.1663.BP

Upozornění

Závěsy **CLIP top BLUMOTION** a **CLIP top** na jednom čele není možné kombinovat.

Příslušenství – všeobecně

TIP-ON pro dvířka

Provedení	Pružina TIP-ON	Pružina	Č. artiklu
Krátká verze	■	○	956.1004
	■	○	956A1004
Dlouhá verze	■	●	956A1006
	■■	●	956A1006F

Krytka misky závěsu

Závěs	Barva	Č. artiklu
CLIP top BLUMOTION	NI	70T3504
CLIP top	NI	70T1504

Vrut do dřevotřísky

Délka (mm)	Průměr (mm)	Č. artiklu
15.0	Ø 3.5	609.1500
17.0		609.1700

Pružina TIP-ON

■ Standardní pružina
■■ Silná pružina

Pružina

● Závěs s pružinou
○ Závěs bez pružiny

Barva

NI Poniklovaná

Odkaz na stránku

Přehled	73	**TIP-ON** pro dvířka	190	**Montáž, demontáž a seřízení**	
Montážní podložky	150	Servisní služby společnosti Blum	602		
Příslušenství – krytka ramínka	157	Další technické informace	708		
Příslušenství	159			Short-URL	
BLUMOTION pro dvířka	176			www.blum.com/a210	

Plánování

Upozornění

Rozměry platí při nastavení ze závodu. Při odchylkách se mění dorazové situace. Doporučujeme montáž na zkoušku. Pozice pro upevnění montážní podložky se v některých případech liší od standardní polohy.

±5°-úhlový závěs

Webcode – do konfigurátoru výrobků zadejte nebo klikněte: DQDW6M

Plánování

№ 15 **–5°**

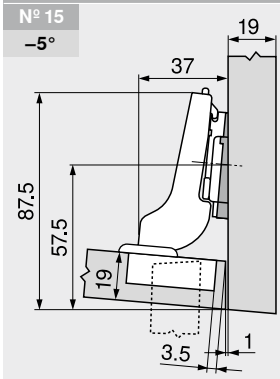

Závěs pro polonaložená dvířka

Označení	Zvýšení (mm)	Úhel klínku	Č. artiklu
Montážní podložka	0	–	173H7100
Úhlový klínek	6	–5°	171A5500

№ 35 **–5°**

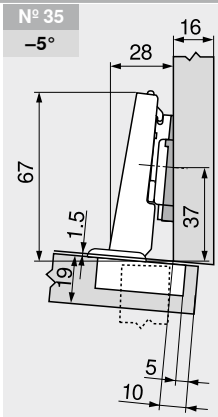

Závěs pro naložená dvířka

Označení	Zvýšení (mm)	Úhel klínku	Č. artiklu
Montážní podložka	0	–	173H7100
Úhlový klínek	6	–5°	171A5500

№ 16 **5°**

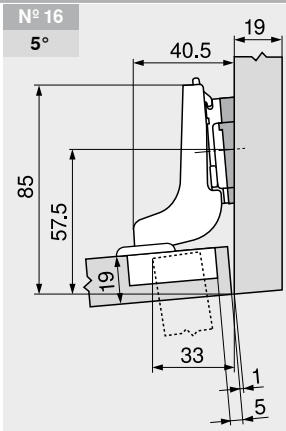

Závěs pro vložená dvířka

Označení	Zvýšení (mm)	Úhel klínku	Č. artiklu
Montážní podložka	0	–	173H7100
Úhlový klínek	0.8	+5°	171A5010

№ 46 **5°**

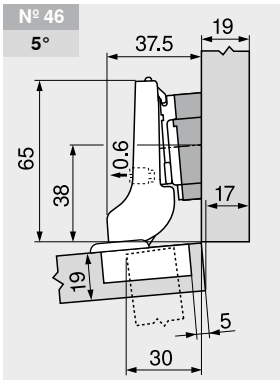

Závěs pro polonaložená dvířka

Označení	Zvýšení (mm)	Úhel klínku	Č. artiklu
Montážní podložka	0	–	173H7100
Úhlový klínek	6	+5°	171A5070

№ 1 **5°**

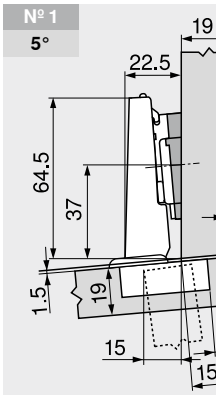

Závěs pro naložená dvířka

Označení	Zvýšení (mm)	Úhel klínku	Č. artiklu
Montážní podložka	0	–	173H7100
Úhlový klínek	0.8	+5°	171A5010

№ 36 **5°**

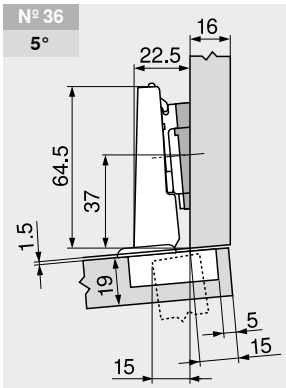

Závěs pro naložená dvířka

Označení	Zvýšení (mm)	Úhel klínku	Č. artiklu
Montážní podložka	0	–	173H7100
Úhlový klínek	0.8	+5°	171A5010

Seřízení a nastavení

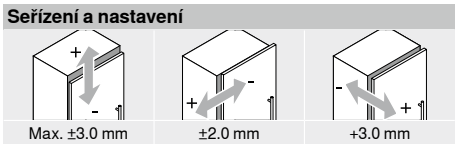

Max. ±3.0 mm Viz. montážní podložky	±2.0 mm	+3.0 mm –2.0 mm

Montáž našroubováním

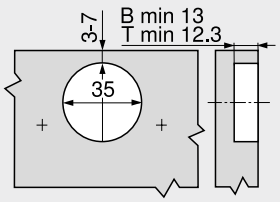

B CLIP top BLUMOTION
T CLIP top

Montážní technika INSERTA

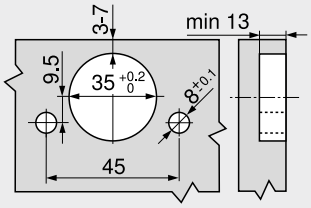

Rozměry misky

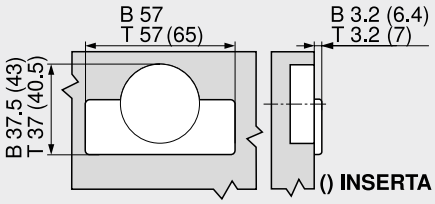

B CLIP top BLUMOTION
T CLIP top

2

–15° III – úhlový závěs – maximálně naložená dvířka



- **CLIP top BLUMOTION** s integrovaným **BLUMOTION** s možností deaktivace
- **CLIP top** bez zavírací mechaniky (pružina)
- Úhlový závěs –15° III
- Úhel otevření 110°
- Nastavení čela ve třech směrech
- Komfortní nastavení hloubky šnekovým závitem
- Montáž a demontáž dvířek na korpusu bez nářadí
- U techniky **INSERTA** navíc montáž misky bez nářadí

Webcode – do konfigurátoru výrobků zadejte nebo klikněte: **DQDWVY**

Odkaz na stránku

WA	Úhel		
	–20°	–15°	–10°
	№ 12	№ 13	№ 14
	140	140	141
	№ 32	№ 33	№ 34
	140	141	141

Přehled – využití úhlového závěsu 122

WA Využití úhlového závěsu

Informace k objednávce

Miska INSERTA

Závěs	Pružina	Barva	Č. artiklu
CLIP top BLUMOTION	●	NI	79B3493

Miska Vruty

Závěs	Pružina	Barva	Č. artiklu
CLIP top BLUMOTION	●	NI	79B3453
CLIP top	○	NI	78T3453

Příslušenství

Krytka ramínka

Potisk | ražení	Logo	Barva	Č. artiklu
Nepotištěná	–	NI	70.1553
Ražená	Blum	NI	70.1553.BP

Krytka misky závěsu

Závěs	Barva	Č. artiklu
CLIP top BLUMOTION	NI	70T3504
CLIP top	NI	70T3504

TIP-ON pro dvířka

Provedení	Pružina TIP-ON	Pružina	Č. artiklu
Krátká verze	■	○	956.1004
	■	○	956A1004
Dlouhá verze	■	●	956A1006
	■■	●	956A1006F

Vrut do dřevotřísky

Délka (mm)	Průměr (mm)	Č. artiklu
15.0	Ø 3.5	609.1500
17.0		609.1700

Pružina TIP-ON
- ■ Standardní pružina
- ■■ Silná pružina

Pružina
- ● Závěs s pružinou
- ○ Závěs bez pružiny

Barva
- NI Poniklovaná

Upozornění

Závěsy **CLIP top BLUMOTION** a **CLIP top** na jednom čele není možné kombinovat.

Odkaz na stránku

Přehled	73	**TIP-ON** pro dvířka	190	**Montáž, demontáž a seřízení**	
Montážní podložky	150	Servisní služby společnosti Blum	602		
Příslušenství – krytka ramínka	157	Další technické informace	708		
Příslušenství	159				

Short-URL
www.blum.com/a210

Plánování

Upozornění

Rozměry platí při nastavení ze závodu. Při odchylkách se mění dorazové situace. Doporučujeme montáž na zkoušku. Pozice pro upevnění montážní podložky se v některých případech liší od standardní polohy.

№ 12 –20°

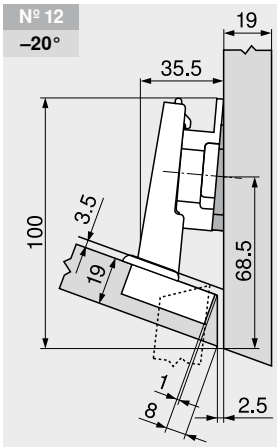

Označení	Zvýšení (mm)	Úhel klínku	Č. artiklu
Montážní podložka	6	–	175H9160
Úhlový klínek	6	–5°	171A5500

№ 32 –20°

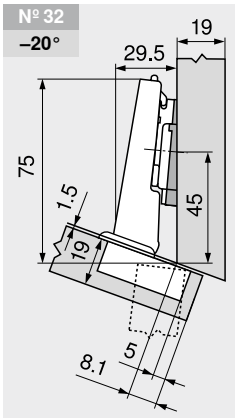

Označení	Zvýšení (mm)	Úhel klínku	Č. artiklu
Montážní podložka	0	–	173H7100
Úhlový klínek	6	–5°	171A5500

№ 13 –15°

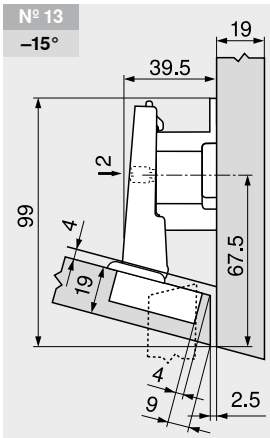

Označení	Zvýšení (mm)	Úhel klínku	Č. artiklu
Montážní podložka	18	–	175H7190.22

–15° III – úhlový závěs – maximálně naložená dvířka

Webcode – do konfigurátoru výrobků zadejte nebo klikněte: DQDWVY

Plánování

№ 33 –15°

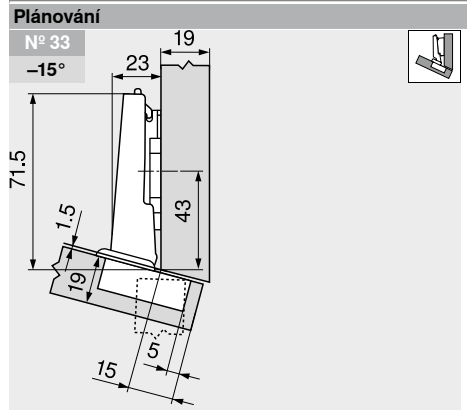

Označení	Zvýšení (mm)	Úhel klínku	Č. artiklu
Montážní podložka	0	–	173H7100

№ 14 –10°

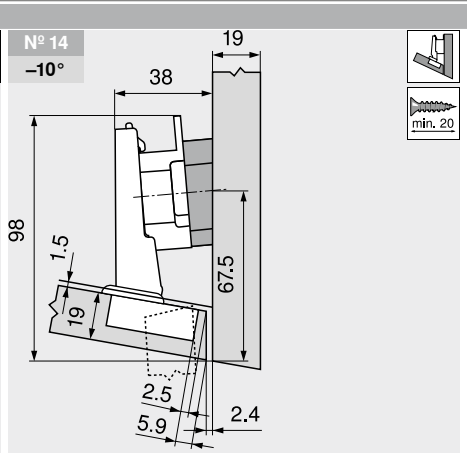

Označení	Zvýšení (mm)	Úhel klínku	Č. artiklu
Montážní podložka	9	–	175H7190
Úhlový klínek	6	+5°	171A5070

№ 34 –10°

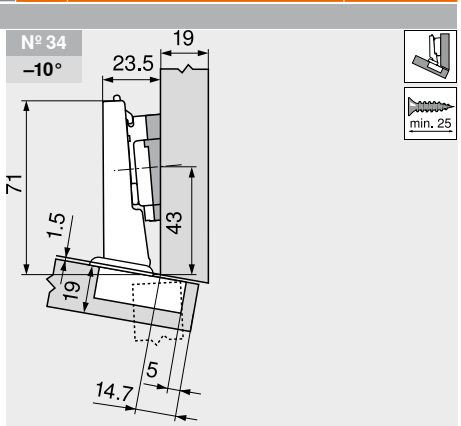

Označení	Zvýšení (mm)	Úhel klínku	Č. artiklu
Montážní podložka	0	–	173H7100
Úhlový klínek	0.8	+5°	171A5010

Seřízení a nastavení

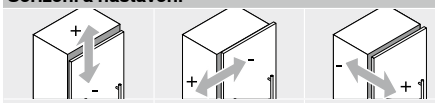

Max. ±3.0 mm Viz. montážní podložky	±2.0 mm	±2.0 mm

Montáž našroubováním

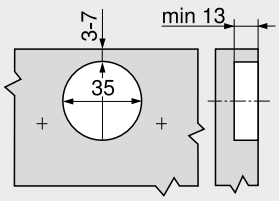

Montážní technika INSERTA

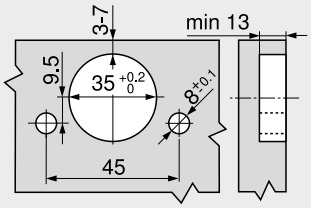

Rozměry misky

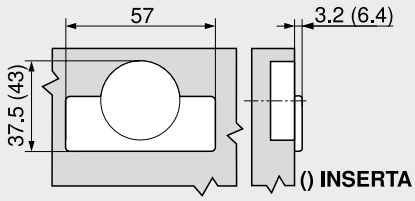

–30° III – úhlový závěs – maximálně naložená dvířka



- **CLIP top BLUMOTION** s integrovaným **BLUMOTION** s možností deaktivace
- **CLIP top** bez zavírací mechaniky (pružina)
- Úhlový závěs –30° III
- Úhel otevření 110°
- Nastavení čela ve třech směrech
- Komfortní nastavení hloubky šnekovým závitem
- Montáž a demontáž dvířek na korpusu bez nářadí
- U techniky **INSERTA** navíc montáž misky bez nářadí

Webcode – do konfigurátoru výrobků zadejte nebo klikněte: **DQDXLA**

Odkaz na stránku

WA	Úhel		
	–35°	–30°	–25°
			№ 11 143
	№ 29 142	№ 30 142	№ 31 142

Přehled – využití úhlového závěsu 122

WA Využití úhlového závěsu

Informace k objednávce

Miska INSERTA

Závěs	Pružina	Barva	Č. artiklu
CLIP top BLUMOTION	●	NI	79B3491

Miska Vruty

Závěs	Pružina	Barva	Č. artiklu
CLIP top BLUMOTION	●	NI	79B3451
CLIP top	○	NI	78T3451

Příslušenství

Krytka ramínka

Potisk | ražení	Logo	Barva	Č. artiklu
Nepotištěná	–	NI	70.1553
Ražená	Blum	NI	70.1553.BP

Krytka misky závěsu

Závěs	Barva	Č. artiklu
CLIP top BLUMOTION	NI	70T3504
CLIP top	NI	70T3504

TIP-ON pro dvířka

Provedení	Pružina TIP-ON	Pružina	Č. artiklu
Krátká verze	■	○	956.1004
	■	○	956A1004
Dlouhá verze	■	●	956A1006
	■■	●	956A1006F

Vrut do dřevotřísky

Délka (mm)	Průměr (mm)	Č. artiklu
15.0	Ø 3.5	609.1500
17.0		609.1700

Pružina TIP-ON

■	Standardní pružina
■■	Silná pružina

Pružina

●	Závěs s pružinou
○	Závěs bez pružiny

Barva

NI	Poniklovaná

Upozornění

Závěsy **CLIP top BLUMOTION** a **CLIP top** na jednom čele není možné kombinovat.

Odkaz na stránku

Přehled	73	**TIP-ON** pro dvířka	190	**Montáž, demontáž a seřízení**	
Montážní podložky	150	Servisní služby společnosti Blum	602		
Příslušenství – krytka ramínka	157	Další technické informace	708		
Příslušenství	159				

Short-URL
www.blum.com/a210

Plánování

Upozornění

Rozměry platí při nastavení ze závodu. Při odchylkách se mění dorazové situace. Doporučujeme montáž na zkoušku. Pozice pro upevnění montážní podložky se v některých případech liší od standardní polohy.

№ 29 –35°

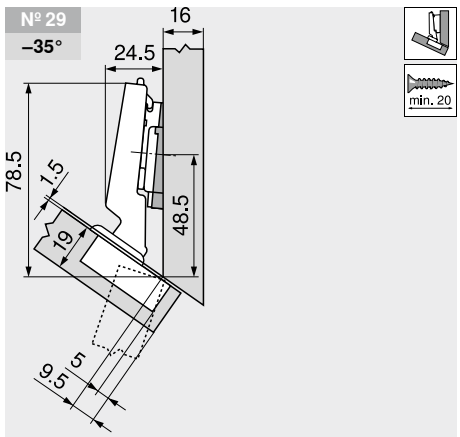

Označení	Zvýšení (mm)	Úhel klínku	Č. artiklu
Montážní podložka	0	–	173H7100
Úhlový klínek	6	–5°	171A5500

№ 30 –30°

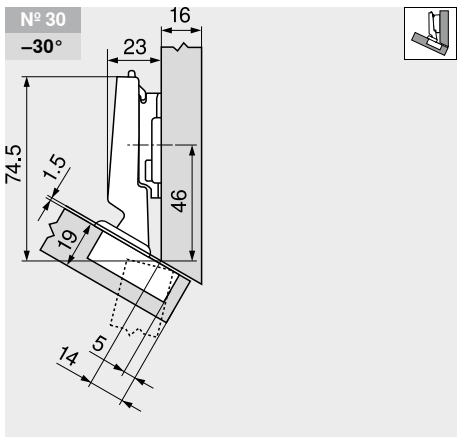

Označení	Zvýšení (mm)	Úhel klínku	Č. artiklu
Montážní podložka	3	–	173H7130

№ 11 –25°

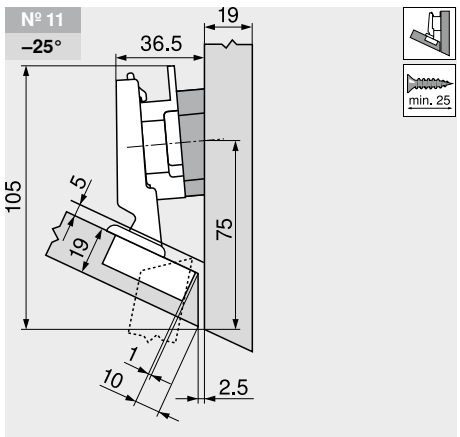

Označení	Zvýšení (mm)	Úhel klínku	Č. artiklu
Montážní podložka	9	–	175H7190
Úhlový klínek	6	+5°	171A5070

–30° III – úhlový závěs – maximálně naložená dvířka

Webcode – do konfigurátoru výrobků zadejte nebo klikněte: DQDXLA

Plánování

Nº 31
–25°

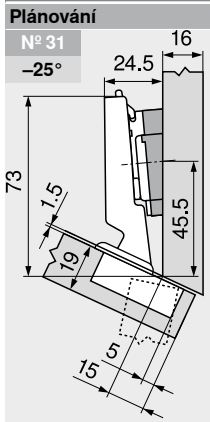

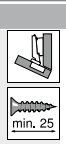

Označení	Zvýšení (mm)	Úhel klínku	Č. artiklu
Montážní podložka	0	–	173H7100
Úhlový klínek	3	+5°	171A5040

Seřízení a nastavení

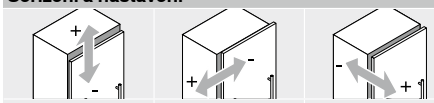

Max. ±3.0 mm Viz. montážní podložky	±2.0 mm	±2.0 mm

Montáž našroubováním

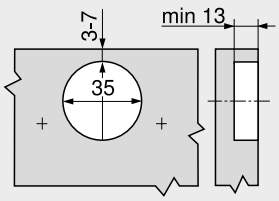

Montážní technika INSERTA

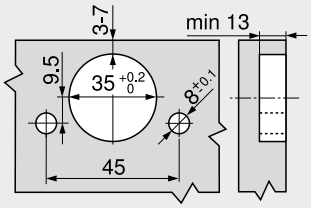

Rozměry misky

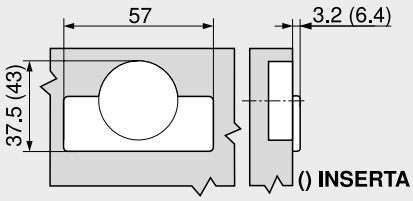

2

–45° III – úhlový závěs – maximálně naložená dvířka



- **CLIP top BLUMOTION** s integrovaným **BLUMOTION** s možností deaktivace
- **CLIP top** bez zavírací mechaniky (pružina)
- Úhlový závěs –45° III
- Úhel otevření 110°
- Nastavení čela ve třech směrech
- Komfortní nastavení hloubky šnekovým závitem
- Montáž a demontáž dvířek na korpusu bez nářadí
- U techniky **INSERTA** navíc montáž misky bez nářadí

Webcode – do konfigurátoru výrobků zadejte nebo klikněte **DQDYAM**

Odkaz na stránku

WA	Úhel		
	–50°	–45°	–40°
	Nº 26	Nº 27	Nº 28
	144	144	144

Přehled – využití úhlového závěsu 122
WA Využití úhlového závěsu

Informace k objednávce

Miska INSERTA

Závěs	Pružina	Barva	Č. artiklu
CLIP top BLUMOTION	●	NI	79B3490

Miska Vruty

Závěs	Pružina	Barva	Č. artiklu
CLIP top BLUMOTION	●	NI	79B3450
CLIP top	○	NI	78T3450

Příslušenství

Krytka ramínka

Potisk | ražení	Logo	Barva	Č. artiklu
Nepotištěná	–	NI	70.1553
Ražená	Blum	NI	70.1553.BP

Krytka misky závěsu

Závěs	Barva	Č. artiklu
CLIP top BLUMOTION	NI	70T3504
CLIP top	NI	70T3504

TIP-ON pro dvířka

Provedení	Pružina TIP-ON	Pružina	Č. artiklu
Krátká verze	■	○	956.1004
	■	○	956A1004
Dlouhá verze	■	●	956A1006
	■■	●	956A1006F

Vrut do dřevotřísky

Délka (mm)	Průměr (mm)	Č. artiklu
15.0	Ø 3.5	609.1500
17.0		609.1700

Pružina TIP-ON
■ Standardní pružina
■■ Silná pružina

Pružina
● Závěs s pružinou
○ Závěs bez pružiny

Barva
NI Poniklovaná

Upozornění

Závěsy **CLIP top BLUMOTION** a **CLIP top** na jednom čele není možné kombinovat.

Odkaz na stránku

Přehled	73	**TIP-ON** pro dvířka	190	**Montáž, demontáž a seřízení**	
Montážní podložky	150	Servisní služby společnosti Blum	602		
Příslušenství – krytka ramínka	157	Další technické informace	708		
Příslušenství	159			Short-URL	
				www.blum.com/a210	

Plánování

Upozornění

Rozměry platí při nastavení ze závodu. Při odchylkách se mění dorazové situace. Doporučujeme montáž na zkoušku. Pozice pro upevnění montážní podložky se v některých případech liší od standardní polohy.

Nº 26 –50°

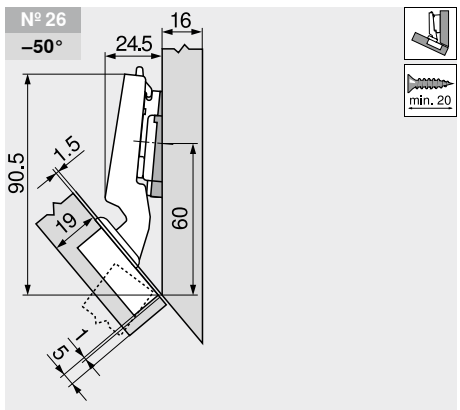

Označení	Zvýšení (mm)	Úhel klínku	Č. artiklu
Montážní podložka	0	–	173H7100
Úhlový klínek	6	–5°	171A5500

Nº 27 –45°

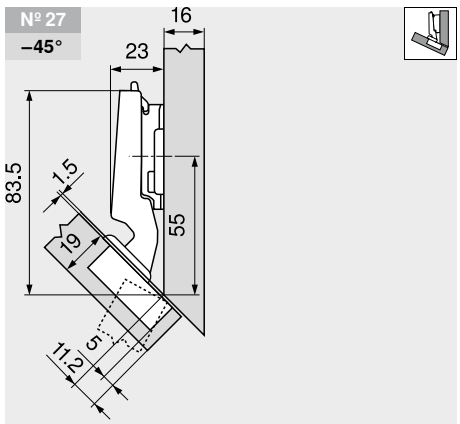

Označení	Zvýšení (mm)	Úhel klínku	Č. artiklu
Montážní podložka	3	–	173H7130

Nº 28 –40°

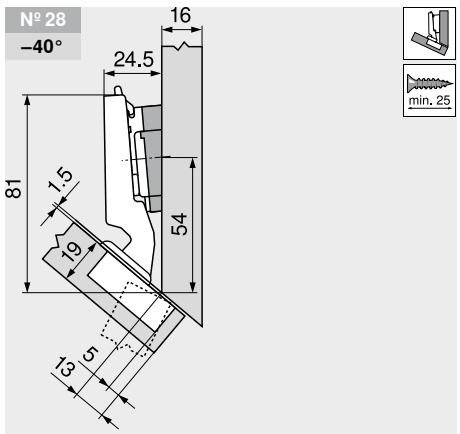

Označení	Zvýšení (mm)	Úhel klínku	Č. artiklu
Montážní podložka	0	–	173H7100
Úhlový klínek	3	+5°	171A5040

–45° III – úhlový závěs – maximálně naložená dvířka

Webcode – do konfigurátoru výrobků zadejte nebo klikněte DQDYAM

Plánování

Seřízení a nastavení

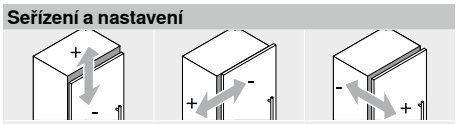

Max. ±3.0 mm Viz. montážní podložky	±2.0 mm	±2.0 mm

Montáž našroubováním

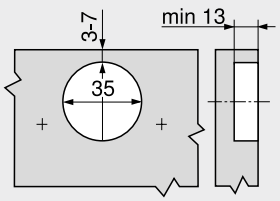

Montážní technika INSERTA

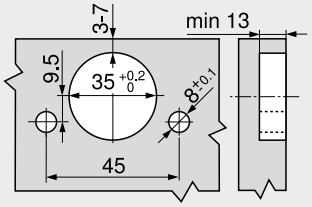

Rozměry misky

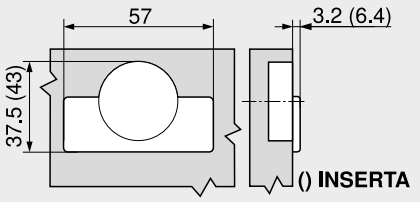

Závěs pro tenká dvířka – využití úhlového závěsu



- **Tenká čela o síle 8–14 mm**
- **Montážní systém EXPANDO T** pro nejrozmanitější materiály desek
- **CLIP top BLUMOTION** s integrovaným **BLUMOTION** s možností deaktivace
- **CLIP top** s nebo bez zavírací mechaniky (pružina)
- Nulový přesah (pro skříňky s vnitřními výsuvy nebo policovými výsuvy)
- Úhel otevření 110°
- Nastavení čela ve třech směrech
- Montáž a demontáž dvířek na korpusu bez nářadí

Odkaz na stránku

WA	Úhel –5°	WA	Úhel 5°	10°	15°
	№ 114 146		№ 115 146	№ 116 147	№ 117 147
	№ 110 146		№ 111 147	№ 112 147	№ 113 147

Přehled – využití úhlového závěsu 122

WA Využití úhlového závěsu

Informace k objednávce

Miska ☐ **EXPANDO T**

Závěs	Pružina	Barva	Č. artiklu
CLIP top BLUMOTION	●	Nl	71B453T
CLIP top	●	Nl	71T453T
	○	Nl	70T453T.TL

Příslušenství

Krytka ramínka ☐

Potisk | ražení	Logo	Barva	Č. artiklu
Nepotištěná	–	Nl	70.4503
Ražená	Blum		70.4503.BP

Krytka misky závěsu ☐

Závěs	Barva	Č. artiklu
CLIP top BLUMOTION	Nl	70T4504
CLIP top		70T4504

TIP-ON pro dvířka ☐

Provedení	Pružina TIP-ON	Pružina	Č. artiklu
Krátká verze	■	○	956.1004
	■	○	956A1004
Dlouhá verze	■	●	956A1006
	■■	●	956A1006F

Pružina TIP-ON

■	Standardní pružina
■■	Silná pružina

Pružina

●	Závěs s pružinou
○	Závěs bez pružiny

Barva

Nl	Poniklovaná

Upozornění

U kombinací závěsů **CLIP top BLUMOTION** a **CLIP top** s pružinou na malých dvířkách do šířky až cca 300 mm doporučujeme montáž na zkoušku. V případě větších šířek čel FB kombinaci nedoporučujeme..

Odkaz na stránku

Přehled	73	Doporučení ke zpracování a vyloučení odpovědnosti/záruky – **EXPANDO T**	597
TIP-ON pro dvířka	190	Závěs pro tenká dvířka	104
Montážní podložky	150		
Montážní systém pro tenké materiály – **EXPANDO T**	596		

Montáž, demontáž a seřízení

Short-URL
www.blum.com/a210

Plánování

Upozornění

Rozměry platí při nastavení ze závodu pro sílu čílek 12 mm a sílu boků korpusu 19 mm. Při odchylkách se mění dorazové situace. Doporučujeme montáž na zkoušku. Pozice pro upevnění montážní podložky se v některých případech liší od standardní polohy.

№ 114 –5°

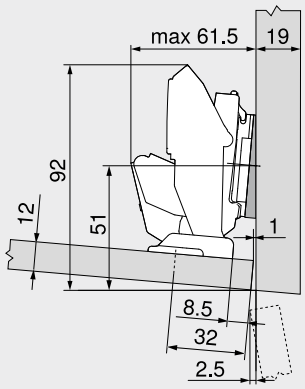

Označení	Zvýšení (mm)	Úhel klínku	Č. artiklu
Montážní podložka	0	–	173H7100
Úhlový klínek	6	–5°	171A5500

№ 110 –5°

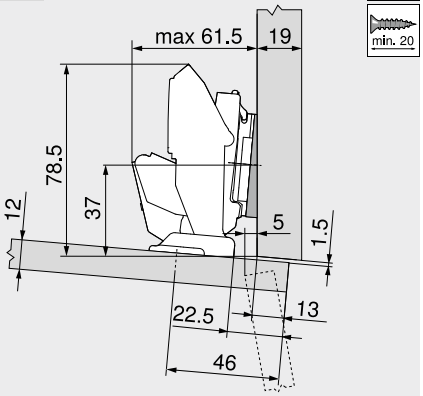

Označení	Zvýšení (mm)	Úhel klínku	Č. artiklu
Montážní podložka	0	–	173H7100
Úhlový klínek	6	–5°	171A5500

№ 115 5°

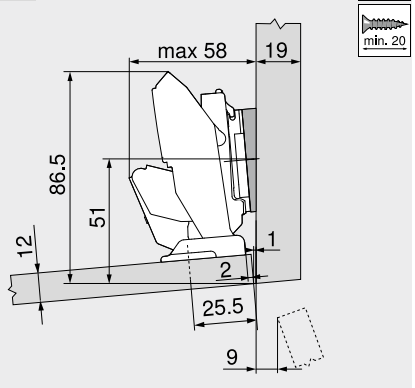

Označení	Zvýšení (mm)	Úhel klínku	Č. artiklu
Montážní podložka	0	–	173H7100
Úhlový klínek	0.8	+5°	171A5010

Závěs pro tenká dvířka – využití úhlového závěsu

Plánování

№ 111
5°

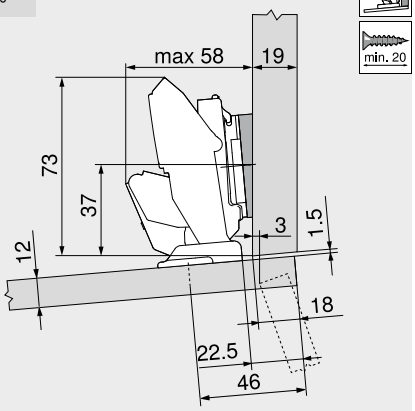

Označení	Zvýšení (mm)	Úhel klínku	Č. artiklu
Montážní podložka	0	–	173H7100
Úhlový klínek	0.8	+5°	171A5010

№ 116
10°

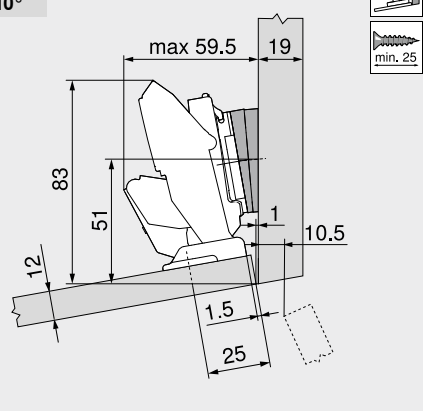

Označení	Zvýšení (mm)	Úhel klínku	Č. artiklu
Montážní podložka	0	–	173H7100
Úhlový klínek	0.8	+5° 2 x	171A5010

№ 112
10°

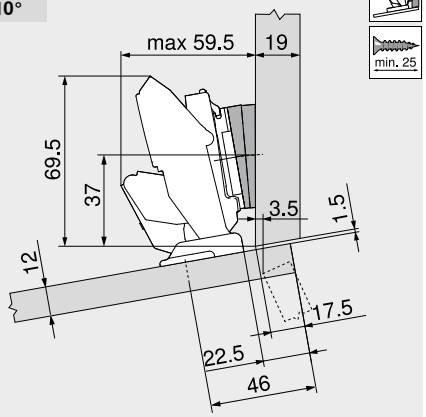

Označení	Zvýšení (mm)	Úhel klínku	Č. artiklu
Montážní podložka	0	–	173H7100
Úhlový klínek	0.8	+5° 2 x	171A5010

№ 117
15°

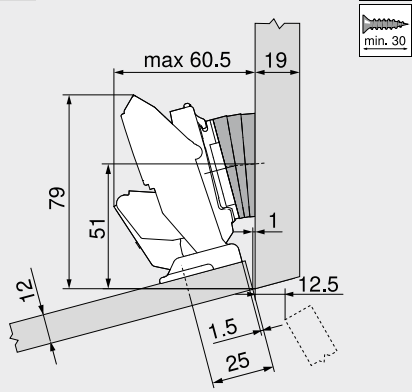

Označení	Zvýšení (mm)	Úhel klínku	Č. artiklu
Montážní podložka	0	–	173H7100
Úhlový klínek	0.8	+5° 3 x	171A5010

№ 113
15°

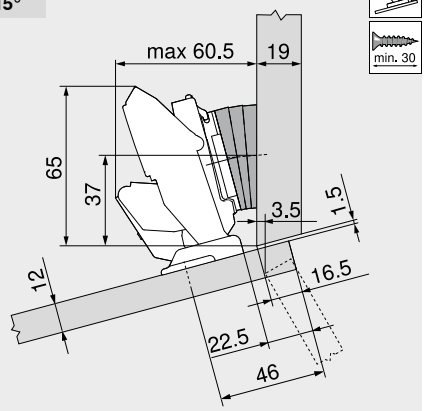

Označení	Zvýšení (mm)	Úhel klínku	Č. artiklu
Montážní podložka	0	–	173H7100
Úhlový klínek	0.8	+5° 3 x	171A5010

Montážní pozice

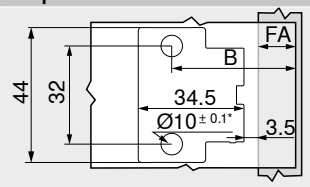

B	Montážní pozice B = FA + 27 mm
FA	Přesah čela
*	V případě kamene a keramiky +0.2/–0.1 mm

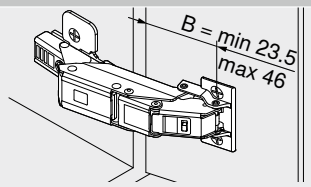

B	Montážní pozice

Seřízení a nastavení

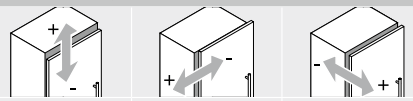

Max. ±3.0 mm Viz. montážní podložky	±2.0 mm	+3.0 mm –2.0 mm

Hloubka vrtání | výběr šroubů – EXPANDO T

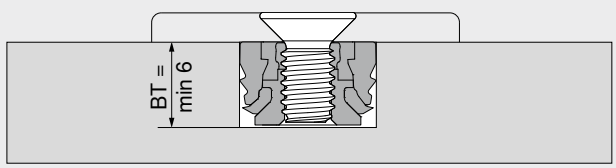

BT	Hloubka vrtání

CRISTALLO – využití závěsu pro úhlové situace



- Závěs pro **skleněná a zrcadlová dvířka**
- Upevnění misky závěsu na dvířka nalepením, bez vrtání do skla
- Montáž závěsu do misky bez nářadí
- **CLIP top BLUMOTION** s integrovaným **BLUMOTION** s možností deaktivace
- **CLIP top** s nebo bez zavírací mechaniky (pružina)
- Úhel otevření 110°
- Nastavení čela ve třech směrech
- Komfortní nastavení hloubky šnekovým závitem
- Montáž a demontáž dvířek na korpusu bez nářadí

Odkaz na stránku

WA	Úhel –5°	WA	Úhel 5°	10°	15°
	Nº 106 148		Nº 103 148	Nº 104 149	Nº 105 149
	Nº 107 148		Nº 100 149	Nº 101 149	Nº 102 149

Přehled – využití úhlového závěsu 122

WA Využití úhlového závěsu

Informace k objednávce

Miska ☐ K nalepení			
Závěs	**Pružina**	**Barva**	**Č. artiklu**
CLIP top BLUMOTION	●	NI	71B4500C
CLIP top	●	NI	71T4500C
	○	NI	70T4500CTL

Miska CRISTALLO ☐ K nalepení		
Materiál čela	**Barva**	**Č. artiklu**
Sklo | zrcadlo	NI-M	70T4568C
Zrcadlo	NI-S	70T4568C

Vyloučení záruky

Při odborném zpracování na k tomu vhodných skleněných a zrcadlových dvířkách splňuje kování firmy Blum potřebné požadavky na pevnost spojení

Prokázaly to realizované běžné interní testy i externí zkoušky

Žádáme Vás o pochopení skutečnosti, že firma Blum neposkytuje žádnou záruku na použité lepidlo a aplikovaný způsob lepení, a rovněž nemůže převzít záruku za bezvýhradné splnění všech z toho vyplývajících nároků

Doporučujeme, aby slepení provedl zkušený odborník na zpracování skla

Příslušenství

Krytka ramínka ☐			
Potisk | ražení	**Logo**	**Barva**	**Č. artiklu**
Nepotištěná	–	NI	70.4503
Ražená	Blum	NI	70.4503.BP

Upozornění

U kombinací závěsů **CLIP top BLUMOTION** a **CLIP top** s pružinou na malých dvířkách do šířky až cca 300 mm doporučujeme montáž na zkoušku. V případě větších šířek čel FB kombinaci nedoporučujeme..

Příslušenství – všeobecně

TIP-ON pro dvířka ☐			
Provedení	**Pružina TIP-ON**	**Pružina**	**Č. artiklu**
Krátká verze	■	○	956.1004
	■	○	956A1004
Dlouhá verze	■	●	956A1006
	■■	●	956A1006F

Pružina TIP-ON

■	Standardní pružina
■■	Silná pružina

Pružina

●	Závěs s pružinou
○	Závěs bez pružiny

Barva

NI	Poniklovaná
NI-M	Matná, poniklovaná
NI-S	Speciální, poniklovaná

Odkaz na stránku

Přehled	73	Příslušenství – krytka ramínka	157
TIP-ON pro dvířka	190		
Vyloučení záruky	106		
Odstup pro nalepení	107		
Montážní podložky	150		

Montáž, demontáž a seřízení

Short-URL

www.blum.com/a210

Plánování

Upozornění

Rozměry platí při nastavení ze závodu pro sílu čílek 6 mm a sílu boků korpusu 19 mm. Při odchylkách se mění dorazové situace. Doporučujeme montáž na zkoušku. Pozice pro upevnění montážní podložky se v některých případech liší od standardní polohy.

CRISTALLO – využití závěsu pro úhlové situace

Plánování

№ 106
–5°

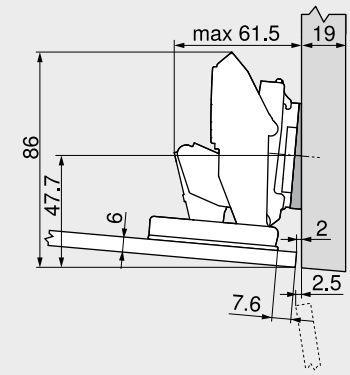

Označení	Zvýšení (mm)	Úhel klínku	Č. artiklu
Montážní podložka	0	–	173H7100
Úhlový klínek	6	–5°	171A5500

№ 107
–5°

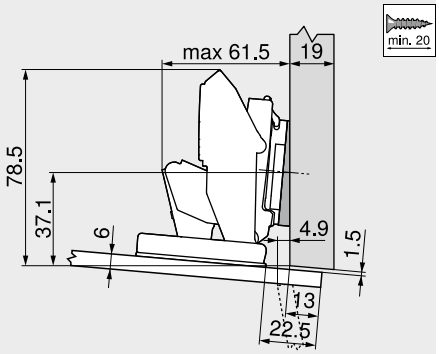

Označení	Zvýšení (mm)	Úhel klínku	Č. artiklu
Montážní podložka	0	–	173H7100
Úhlový klínek	6	–5°	171A5500

№ 103
5°

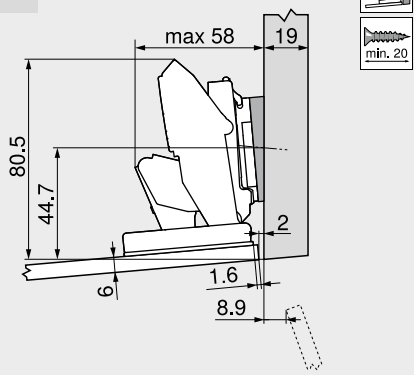

Označení	Zvýšení (mm)	Úhel klínku	Č. artiklu
Montážní podložka	0	–	173H7100
Úhlový klínek	0.8	+5°	171A5010

№ 100
5°

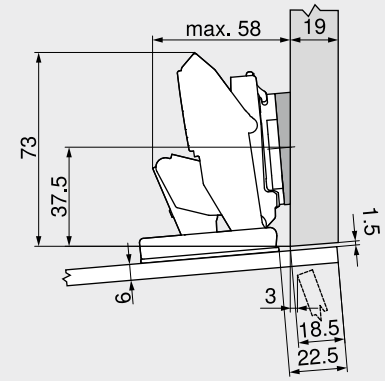

Označení	Zvýšení (mm)	Úhel klínku	Č. artiklu
Montážní podložka	0	–	173H7100
Úhlový klínek	0.8	+5°	171A5010

№ 104
10°

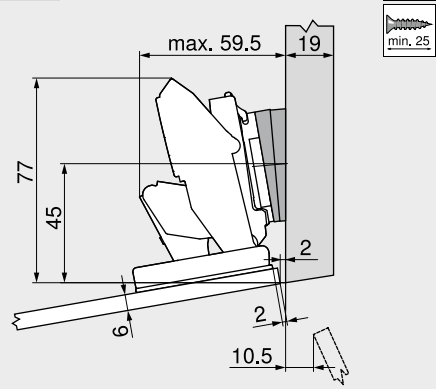

Označení	Zvýšení (mm)	Úhel klínku	Č. artiklu
Montážní podložka	0	–	173H7100
Úhlový klínek	0.8	+5° 2 x	171A5010

№ 101
10°

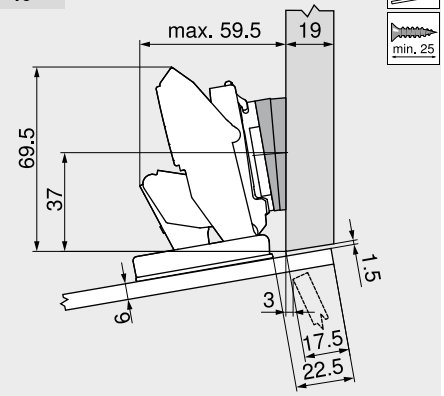

Označení	Zvýšení (mm)	Úhel klínku	Č. artiklu
Montážní podložka	0	–	173H7100
Úhlový klínek	0.8	+5° 2 x	171A5010

№ 105
15°

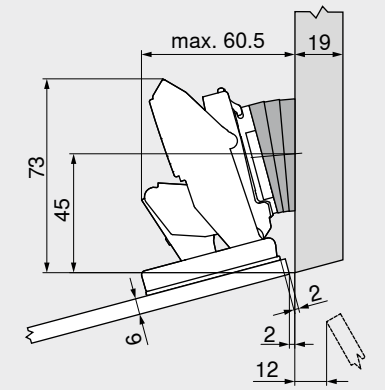

Označení	Zvýšení (mm)	Úhel klínku	Č. artiklu
Montážní podložka	0	–	173H7100
Úhlový klínek	0.8	+5° 3 x	171A5010

№ 102
15°

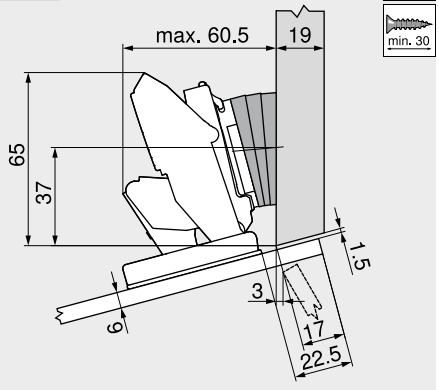

Označení	Zvýšení (mm)	Úhel klínku	Č. artiklu
Montážní podložka	0	–	173H7100
Úhlový klínek	0.8	+5° 3 x	171A5010

Seřízení a nastavení

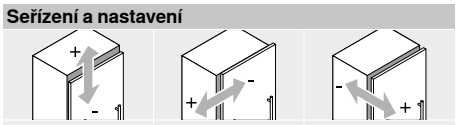

Max. ±3.0 mm Viz. montážní podložky	±2.0 mm	+3.0 mm –2.0 mm

Označení	Materiál	Seřízení a nastavení	Výška (mm)						
Montážní podložky									
Přímá montážní podložka s excentrem – 20/32	Ocel	Excentrem	±2.0	150		150	151	151	
Přímá montážní podložka s excentrem – montáž závěsů proti sobě – 20/32	Ocel	Excentrem	±2.0				151		
Křížová montážní podložka – **INSERTA** – 37/32	Ocel	Excentrem	±2.0		152				
Křížová montážní podložka s excentrem – 37/32	Ocel	Excentrem	±2.0	152		152			
Křížová montážní podložka s excentrem – montáž závěsů proti sobě – 37/32	Ocel	Excentrem	±2.0			152			
Křížová montážní podložka – 37/32	Zinek	Šroubem (dvoudílná)	±2.0	153			153		
Křížová montážní podložka – 37/32	Ocel	Podélným otvorem	±2.0			153			
Křížová montážní podložka – 37/32	Ocel	Podélným otvorem	±3.0	153			154		154
Křížová montážní podložka – montáž závěsů proti sobě – 37/32	Ocel	Podélným otvorem	±3.0				154		
Křížová montážní podložka – 28/32	Ocel	Podélným otvorem	±3.0				154		
Křížová montážní podložka – 37/32	Zinek	Podélným otvorem	±3.0				155		
Úhlové klínky									
Úhlový klínek +5° – 37/32	Zinek			156					
Úhlový klínek –5° – 37/32	Zinek			156					

Barva	
NI	Poniklovaná

Barva	
ONS	Černý onyx

Piktogramy

- Artikl pouze na dotázání
- Montáž s vruty do dřevotřísky
- Montáž technikou **INSERTA**
- Montáž **EXPANDO**
- Montáž s eurošrouby
- Montáž nalisováním – zpracování pouze s matricí
- Montáž nalisováním

Přímá montážní podložka s excentrem – 20/32



- Montáž s vruty Ø 3.5 mm
- S excentrickým výškovým nastavením ±2 mm
- Doporučená délka vrutů 17 mm
- Materiál: ocel

Informace k objednávce

Zvýšení (mm)	Výška (mm)	Barva	Č. artiklu
0	8.5	NI | ONS	175H3100
3	11.5		175H3130

NI Poniklovaná ONS Černý onyx

Plánování

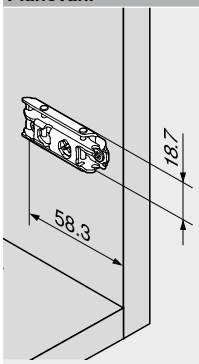

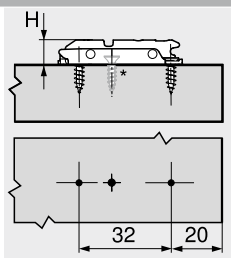

H Výška
* Vrut navíc u závěsů s velkým úhlem otevření a nulový přesah

Přímá montážní podložka s excentrem – 20/32



- Montáž s předmontovanými speciálními šrouby s rozpěrnými hmoždinkami – **EXPANDO**
- S excentrickým výškovým nastavením ±2 mm
- Materiál: ocel

Informace k objednávce

Zvýšení (mm)	Výška (mm)	Barva	Č. artiklu
0	8.5	NI | ONS	177H3100E
3	11.5		177H3130E

Plánování

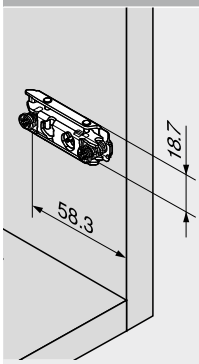

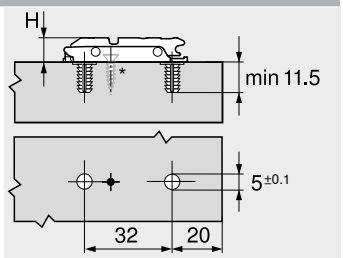

H Výška
* Vrut navíc u závěsů s velkým úhlem otevření a nulový přesah

Přímá montážní podložka s excentrem – 20/32



- Montáž s předmontovanými speciálními šrouby s rozpěrnými hmoždinkami – **EXPANDO**
- S excentrickým výškovým nastavením ±2 mm
- Materiál: ocel

Informace k objednávce

Zvýšení (mm)	Výška (mm)	Barva	Č. artiklu
0	8.5	NI	☎ 177H3100E10
3	11.5	NI	☎ 177H3130E10
NI	Poniklovaná	ONS	Černý onyx

Plánování

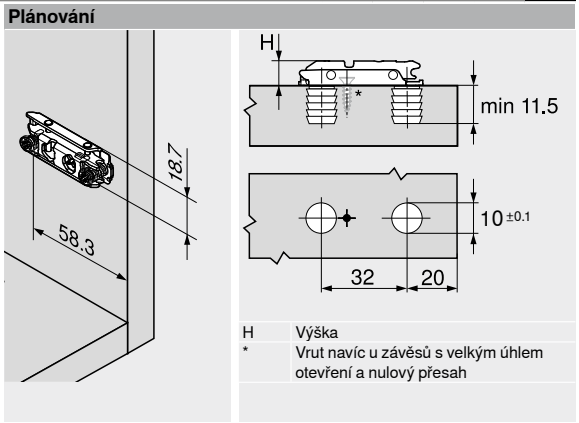

H Výška
* Vrut navíc u závěsů s velkým úhlem otevření a nulový přesah

Přímá montážní podložka s excentrem – 20/32



- Montáž s předmontovanými eurošrouby Ø 6 x 12.9 mm (66B.134)
- S excentrickým výškovým nastavením ±2 mm
- Materiál: ocel

Informace k objednávce

Zvýšení (mm)	Výška (mm)	Barva	Č. artiklu
0	8.5	NI	175H4100
3	11.5	NI	175H4130

Plánování

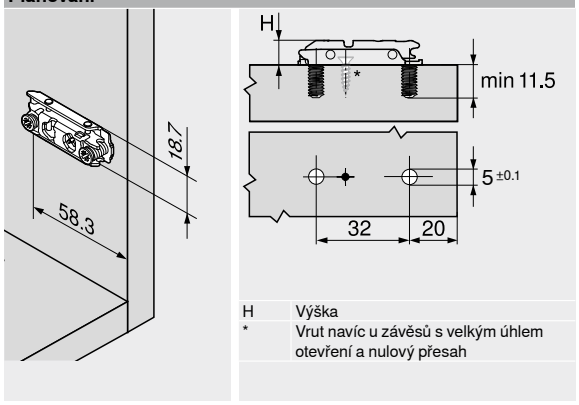

H Výška
* Vrut navíc u závěsů s velkým úhlem otevření a nulový přesah

Přímá montážní podložka s excentrem – montáž závěsů proti sobě – 20/32



- Montáž s předmontovanými eurošrouby Ø 6 x 8.9 mm (66B.094)
- S excentrickým výškovým nastavením ±2 mm
- Pro montáž závěsů proti sobě
- Materiál: ocel

Informace k objednávce

Zvýšení (mm)	Výška (mm)	Barva	Č. artiklu
0	8.5	NI	175H410Z

Plánování

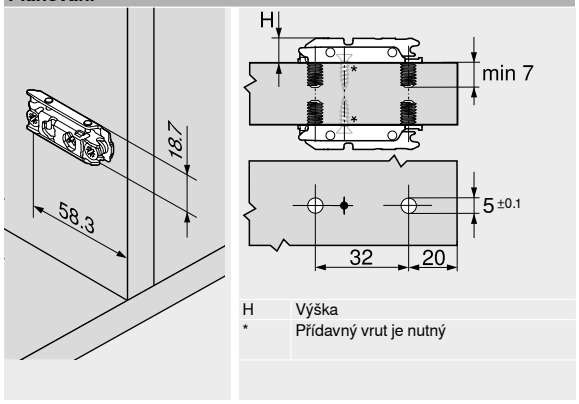

H Výška
* Přídavný vrut je nutný

Přímá montážní podložka s excentrem – 20/32



- Montáž s předmontovanými hmoždinkami technikou nalisování
- Zpracování pouze s lisovací matricí nebo razidlem, které vyvíjí tlak přímo na šroub
- S excentrickým výškovým nastavením ±2 mm
- Materiál: ocel

Informace k objednávce

Zvýšení (mm)	Výška (mm)	Barva	Č. artiklu
0	8.5	NI | ONS	177H3100
3	11.5	NI | ONS	177H3130

Příslušenství

	Označení	Č. artiklu
	Lisovací matrice – přímá montážní podložka – ocel – 177H31x0	MZM.0053

Plánování

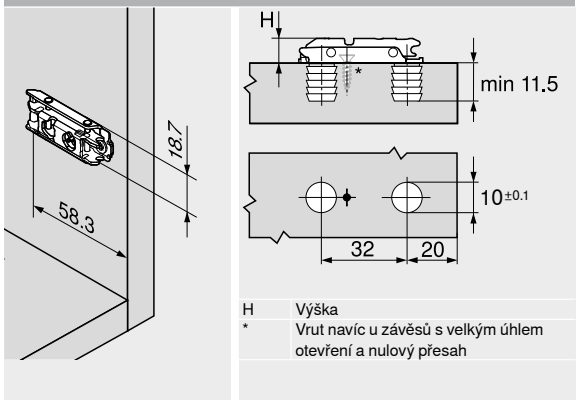

H Výška
* Vrut navíc u závěsů s velkým úhlem otevření a nulový přesah

2

Křížová montážní podložka s excentrem – 37/32



- Montáž s vruty Ø 3.5 nebo Ø 4 mm
- S excentrickým výškovým nastavením ±2 mm
- Materiál: ocel

Informace k objednávce

Zvýšení (mm)	Výška (mm)	Barva	Č. artiklu
0	8.5	NI | ONS	173H7100
3	11.5		173H7130

NI Poniklovaná ONS Černý onyx

Plánování

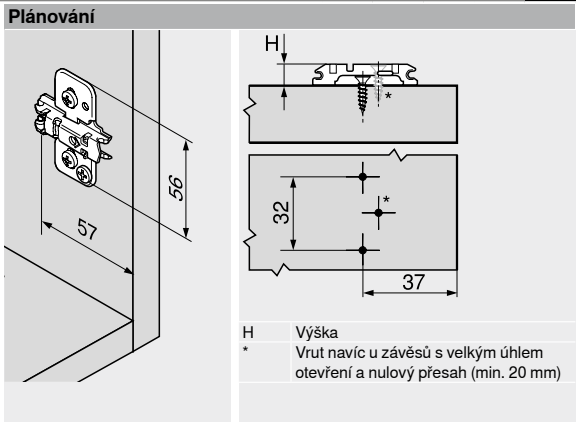

H Výška
* Vrut navíc u závěsů s velkým úhlem otevření a nulový přesah (min. 20 mm)

Křížová montážní podložka – INSERTA – 37/32



- Montáž bez nářadí
- Technika, která při montáži na korpus zamezí vzniku spáry mezi podložkou a korpusem
- S excentrickým výškovým nastavením ±2 mm
- Materiál: ocel

Informace k objednávce

Zvýšení (mm)	Výška (mm)	Barva	Č. artiklu
0	8.5	NI	174H7100I
3	11.5		174H7130I

Plánování

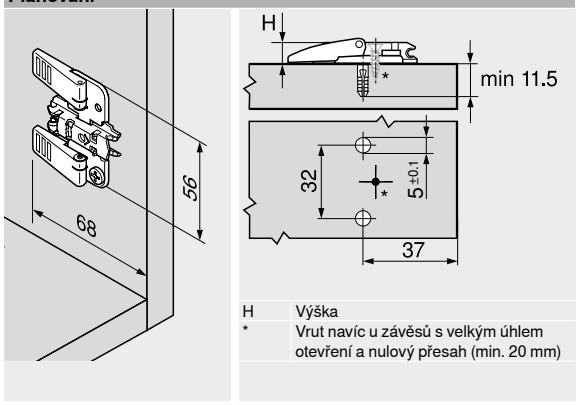

H Výška
* Vrut navíc u závěsů s velkým úhlem otevření a nulový přesah (min. 20 mm)

Křížová montážní podložka s excentrem – 37/32



- Montáž s předmontovanými speciálními šrouby s rozpěrnými hmoždinkami – **EXPANDO**
- S excentrickým výškovým nastavením ±2 mm
- Materiál: ocel

Informace k objednávce

Zvýšení (mm)	Výška (mm)	Barva	Č. artiklu
0	8.5	NI | ONS	174H7100E
3	11.5		174H7130E

Plánování

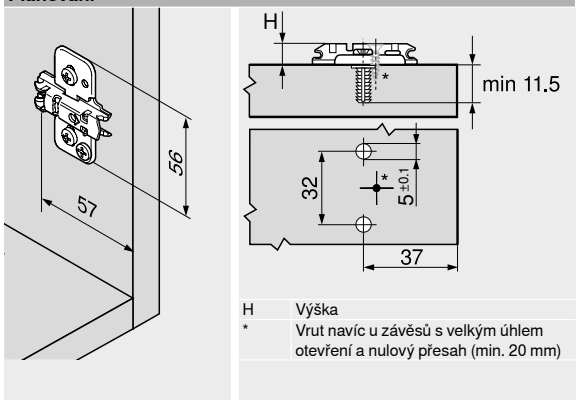

H Výška
* Vrut navíc u závěsů s velkým úhlem otevření a nulový přesah (min. 20 mm)

Křížová montážní podložka s excentrem – montáž závěsů proti sobě – 37/32



- Montáž s předmontovanými speciálními šrouby s rozpěrnými hmoždinkami – **EXPANDO**
- S excentrickým výškovým nastavením ±2 mm
- Pro montáž závěsů proti sobě
- Materiál: ocel

Informace k objednávce

Zvýšení (mm)	Výška (mm)	Barva	Č. artiklu
0	8.5	NI | ONS	174H710ZE
3	11.5	NI	174H713ZE

Plánování

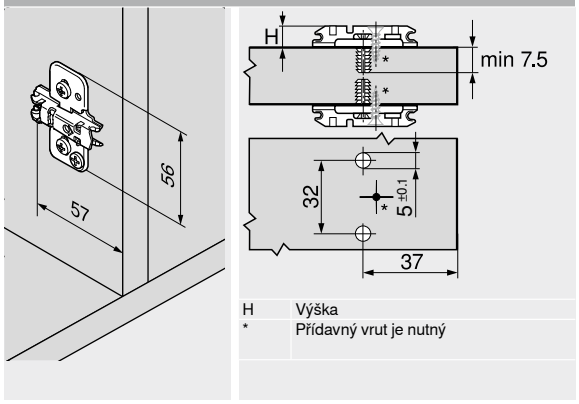

H Výška
* Přídavný vrut je nutný

Křížová montážní podložka – 37/32



- Montáž s vruty Ø 3.5 nebo Ø 4 mm
- S výškovým nastavením ±2 mm
- Doporučená délka vrutů 17 mm
- Materiál: zinek

Informace k objednávce

Zvýšení (mm)	Výška (mm)	Barva	Č. artiklu
0	8.5	NI	175H7100
3	11.5		175H7130
9	17.5		175H7190
18	26.5		175H7190.22

NI Poniklovaná ONS Černý onyx

Plánování

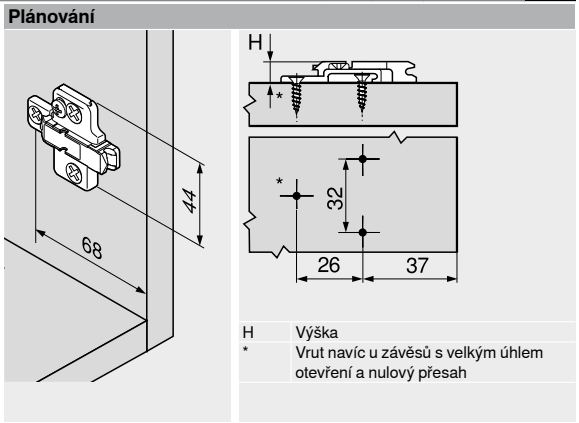

H Výška
* Vrut navíc u závěsů s velkým úhlem otevření a nulový přesah

Křížová montážní podložka – 37/32



- Montáž s eurošrouby Ø 6 x 14.5 mm, č. artiklu 661.1450.HG
- S výškovým nastavením ±2 mm
- Materiál: zinek

Informace k objednávce

Zvýšení (mm)	Výška (mm)	Barva	Č. artiklu
0	8.5	NI	175H9100
3	11.5		175H9130
6	14.5	NI | ONS	175H9160
9	17.5		175H9190
18	26.5	NI	175H9190.22

Plánování

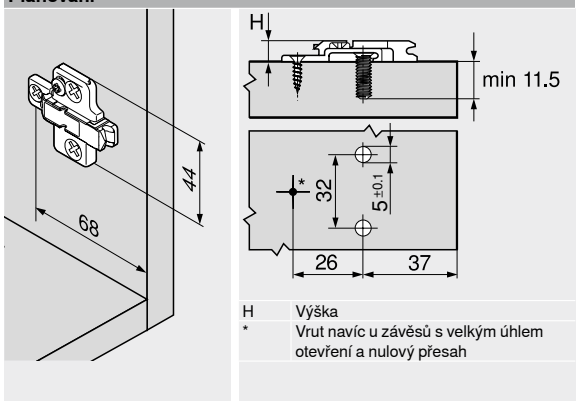

H Výška
* Vrut navíc u závěsů s velkým úhlem otevření a nulový přesah

Křížová montážní podložka – 37/32



- Montáž s vruty Ø 3.5 nebo Ø 4 mm
- S výškovým nastavením ±3 mm
- Doporučená délka vrutů 17 mm
- Materiál: ocel

Informace k objednávce

Zvýšení (mm)	Výška (mm)	Barva	Č. artiklu
0	8.5	NI | ONS	173L6100
3	11.5		173L6130

Plánování

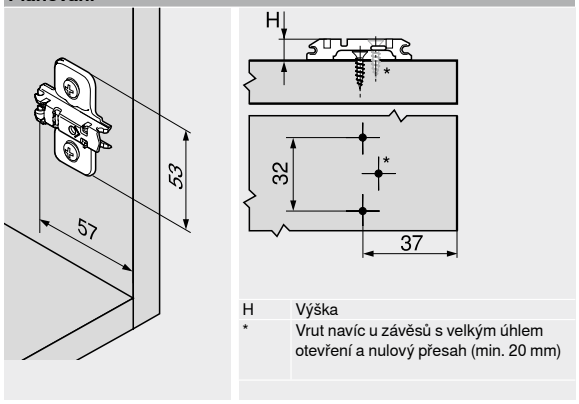

H Výška
* Vrut navíc u závěsů s velkým úhlem otevření a nulový přesah (min. 20 mm)

Křížová montážní podložka – 37/32



- Montáž s předmontovanými speciálními šrouby s rozpěrnými hmoždinkami – **EXPANDO**
- S výškovým nastavením ±2 mm
- Materiál: ocel

Informace k objednávce

Zvýšení (mm)	Výška (mm)	Barva	Č. artiklu
0	8.5	NI	174E6100.01
3	11.5		174E6130.01

Plánování

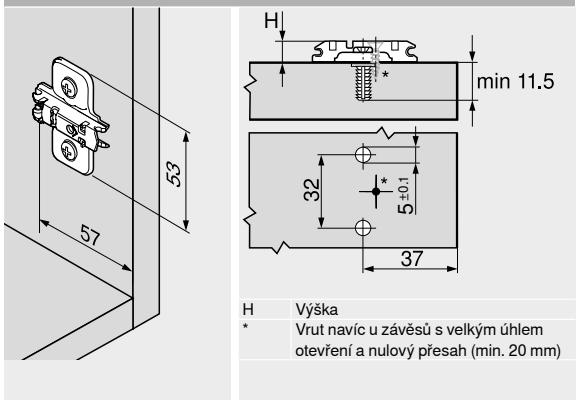

H Výška
* Vrut navíc u závěsů s velkým úhlem otevření a nulový přesah (min. 20 mm)

2

Křížová montážní podložka – 37/32



- Montáž s předmontovanými eurošrouby Ø 6 mm
- S výškovým nastavením ±3 mm
- Materiál: ocel

Informace k objednávce

Zvýšení (mm)	Výška (mm)	Barva	Č. artiklu
0	8.5	NI	173L8100
3	11.5	NI	173L8130

NI Poniklovaná

Plánování

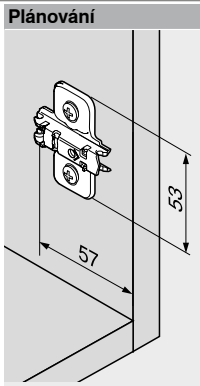

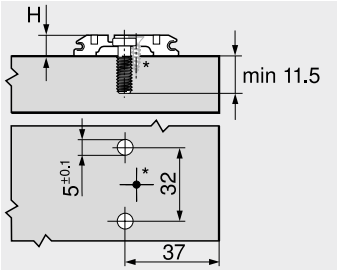

H Výška
* Vrut navíc u závěsů s velkým úhlem otevření a nulový přesah (min. 20 mm)

Křížová montážní podložka – montáž závěsů proti sobě – 37/32



- Montáž s předmontovanými speciálními eurošrouby Ø 6 mm (668.1150)
- S výškovým nastavením ±3 mm
- Pro montáž závěsů proti sobě
- Materiál: ocel

Informace k objednávce

Zvýšení (mm)	Výška (mm)	Barva	Č. artiklu
0	8.5	NI	173L8100.21

Plánování

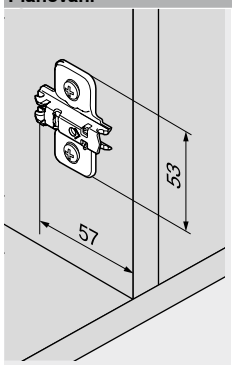

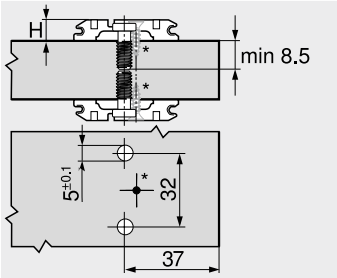

H Výška
* Přídavný vrut je nutný

Křížová montážní podložka – 37/32



- Montáž s předmontovanými hmoždinkami technikou nalisování
- S výškovým nastavením ±3 mm
- Materiál: ocel

Informace k objednávce

Zvýšení (mm)	Výška (mm)	Barva	Č. artiklu
0	8.5	NI	174L6100.05
3	11.5	NI	174L6130.05

Příslušenství

	Označení	Č. artiklu
	Lisovací matrice – křížová montážní podložka – 174H71xx	MZM.0061.01

Plánování

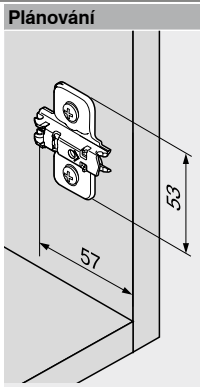

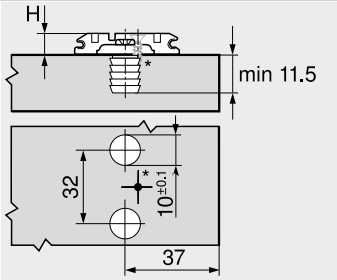

H Výška
* Vrut navíc u závěsů s velkým úhlem otevření a nulový přesah (min. 20 mm)

Křížová montážní podložka – 28/32



- Montáž s předmontovanými eurošrouby Ø 6 mm
- S výškovým nastavením ±3 mm
- Materiál: ocel

Informace k objednávce

Zvýšení (mm)	Výška (mm)	Barva	Č. artiklu
0	8.5	NI	173L8300
3	11.5	NI	173L8330

Plánování

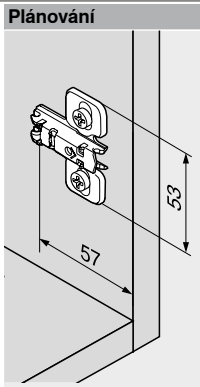

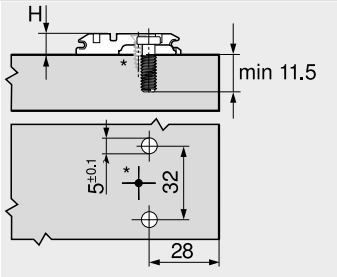

H Výška
* Vrut navíc u závěsů s velkým úhlem otevření a nulový přesah (min. 20 mm)

Křížová montážní podložka – 37/32



- Montáž s předmontovanými eurošrouby Ø 6 mm
- S výškovým nastavením ±3 mm
- Materiál: zinek

Informace k objednávce

Zvýšení (mm)	Výška (mm)	Barva	Č. artiklu
0	8.5	NI	175L8100
3	11.5		175L8130
9	17.5		175L8190
11	19.5		175L8190.21

NI Poniklovaná

Plánování

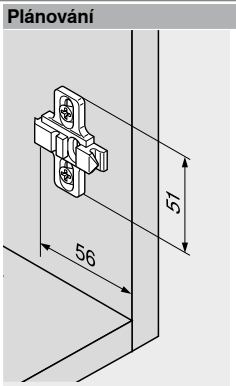

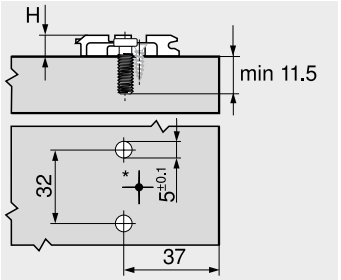

H Výška
* Vrut navíc u závěsů s velkým úhlem otevření a nulový přesah

Úhlový klínek +5° – 37/32



- Montáž s vruty Ø 3.5 nebo Ø 4 mm
- Materiál: zinek
- Vhodný pro montážní podložky: 173H71X0 | 175H71X0 | 175H91X0

Informace k objednávce

Zvýšení (mm)	Barva	Č. artiklu
0.8		171A5010
3	NI	171A5040
6		171A5070

NI Poniklovaná

Plánování

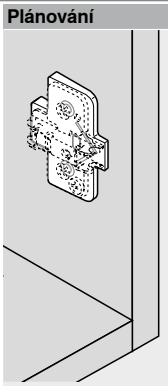

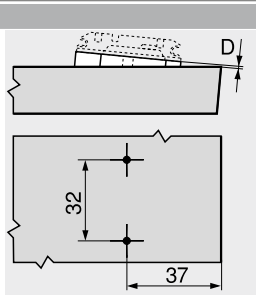

D Zvýšení

Úhlový klínek –5° – 37/32



- Montáž s vruty Ø 3.5 nebo Ø 4 mm
- Materiál: zinek
- Vhodný pro montážní podložky: 173H71X0 | 175H71X0 | 175H91X0

Informace k objednávce

Zvýšení (mm)	Barva	Č. artiklu
6	NI	171A5500

Plánování

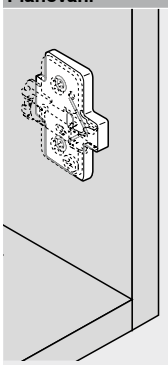

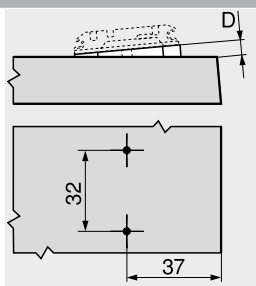

D Zvýšení

Krytka ramínka

Využití závěsů		Rovné ramínko		Lomené ramínko Vysoko lomené ramínko	
Závěs, 110° Závěs, 107°					
	Barva	NI | ONS	NI | ONS	NI | ONS	NI
	Materiál	Ocel	Ocel	Ocel	Ocel
	Potisk | ražení	Nepotištěná	Ražená	Nepotištěná	Ražená
	Logo	–	Blum	–	Blum
	Č. artiklu	70.1503	70.1503.BP	70.1663	70.1663.BP
Speciální závěs, 110° Závěs pro slepý úhel, vložený Závěs pro slepý úhel, naložený Pro skládaná dvířka rohové skříňky +45° II – úhlový závěs – naložená dvířka					
	Barva	NI | ONS	NI | ONS		
	Materiál	Ocel	Ocel		
	Potisk | ražení	Nepotištěná	Ražená		
	Logo	–	Blum		
	Č. artiklu	70.1503	70.1503.BP		
Závěs **CLIP**, 100°					
	Barva	NI	NI	NI	NI
	Materiál	Ocel	Ocel	Ocel	Ocel
	Potisk | ražení	Nepotištěná	Ražená	Nepotištěná	Ražená
	Logo	–	Blum	–	Blum
	Č. artiklu	90M2503	90M2503.BP	94M3603	94M3603.BP
Závěs, 155° Závěs, 125° Závěs pro tenká dvířka Závěs **CRISTALLO** Závěs **CRISTALLO** – skleněné vitríny Závěs pro tenká dvířka – využití úhlového závěsu **CRISTALLO** – využití závěsu pro úhlové situace					
	Barva	NI | ONS	NI	NI | ONS	NI
	Materiál	Ocel	Ocel	Ocel	Ocel
	Potisk | ražení	Nepotištěná	Ražená	Nepotištěná	Ražená
	Logo	–	Blum	–	Blum
	Č. artiklu	70.4503	70.4503.BP	70.4503	70.4503.BP
Závěs, 170°					
	Barva	NI	NI	NI	NI
	Materiál	Ocel	Ocel	Ocel	Ocel
	Potisk | ražení	Nepotištěná	Ražená	Nepotištěná	Ražená
	Logo	–	Blum	–	Blum
	Č. artiklu	80.6507	80.6507.BP	80.6507	80.6507.BP
Závěs pro silná dvířka Závěs **CLIP top BLUMOTION**, 95°, pro dvířka s alurámečky Závěs **CLIP top**, 95°, pro dvířka s alurámečky Závěs pro skříňky s přečnívajícími čely v koupelně Včetně využití ±5° úhlového závěsu					
	Barva	NI | ONS	NI	NI | ONS	NI
	Materiál	Ocel	Ocel	Ocel	Ocel
	Potisk | ražení	Nepotištěná	Ražená	Nepotištěná	Ražená
	Logo	–	Blum	–	Blum
	Č. artiklu	70.1553	70.1553.BP	70.1663	70.1663.BP

Krytky, od 1000 ks s individuálním potiskem

Barva

NI Poniklovaná ONS Černý onyx

Krytka ramínka

Využití závěsů		Rovné ramínko		Lomené ramínko Vysoko lomené ramínko	
Závěs pro skleněná dvířka Minizávěs					
	Barva	NI	NI	NI	NI
	Materiál	Ocel	Ocel	Ocel	Ocel
	Potisk | ražení	Nepotištěná	Ražená	Nepotištěná	Ražená
	Logo	–	Blum	–	Blum
	Č. artiklu	70.1553	70.1553.BP	70.1553	70.1553.BP
Zbývající úhlové závěsy Zbývající využití úhlových závěsů					
	Barva	NI | ONS	NI		
	Materiál	Ocel	Ocel		
	Potisk | ražení	Nepotištěná	Ražená		
	Logo	–	Blum		
	Č. artiklu	70.1553	70.1553.BP		

Krytky, od 1000 ks s individuálním potiskem

Barva

NI	Poniklovaná	ONS	Černý onyx

Podložka pod misku závěsu

Využití závěsů		CLIP top BLUMOTION – závěsy	CLIP top – závěsy
Závěs, 110° Speciální závěs, 110° Závěs, 155°			
	Zvýšení (mm)	1.5	1.5
	Barva	R7037	R7037
	Materiál	Plast	Plast
	Č. artiklu	70T3507.21	70T3507.21
Závěs, 107° Závěs pro silná dvířka Závěs, 125°			
	Zvýšení (mm)	1.5	
	Barva	R7037	
	Materiál	Plast	
	Č. artiklu	70T3507.21	

Barva

R7037	RAL 7037 prachově šedá

Krytka misky závěsu

Využití závěsů		CLIP top BLUMOTION – závěsy	CLIP top – závěsy
Závěs, 110° Speciální závěs, 110°			
	Barva	NI | ONS	NI | ONS
	Materiál	Ocel	Ocel
	Č. artiklu	70T3504	70T3504
Závěs, 107° Závěs pro silná dvířka Závěs pro slepý úhel, vložený Závěs pro slepý úhel, naložený Závěs pro skříňky s přečnívajícími čely v koupelně Využití úhlového závěsu			
	Barva	NI | ONS	NI | ONS
	Materiál	Ocel	Ocel
	Č. artiklu	70T3504	70T1504
Závěs, 155° Závěs, 125°			
	Barva	NI | ONS	NI | ONS
	Materiál	Ocel	Ocel
	Č. artiklu	70T7504	70T7504
Závěs pro tenká dvířka Závěs pro tenká dvířka – využití úhlového závěsu			
	Barva	NI | ONS	NI
	Materiál	Ocel	Ocel
	Č. artiklu	70T4504	70T4504

Barva

NI	Poniklovaná	ONS	Černý onyx

Vrut do dřevotřísky – Ø 3.5 mm



- Barva: poniklovaná
- Materiál: ocel

Informace k objednávce		
Délka X (mm)	**Průměr (mm)**	**Č. artiklu**
15.0	Ø 3.5	609.1500
17.0		609.1700

Šrouby do plechu se zápustnou hlavou – Ø 3.5 mm



- Pro čelní kování na široké alurámečky
- Průměr vyvrtávaných otvorů Ø 2.8 mm
- Barva: poniklovaná
- Materiál: ocel

Informace k objednávce		
Délka X (mm)	**Průměr (mm)**	**Č. artiklu**
9.5	Ø 3.5	660.0950

Eurošrouby – Ø 6.0 mm

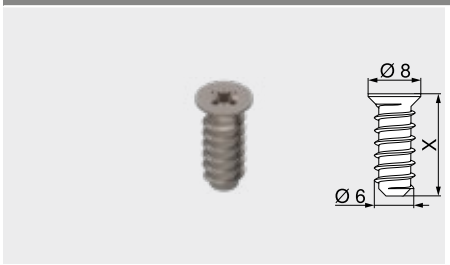

- Průměr vyvrtávaných otvorů Ø 5 mm
- Barva: poniklovaná
- Materiál: ocel

Informace k objednávce		
Délka X (mm)	**Průměr (mm)**	**Č. artiklu**
10.0	Ø 6.0	661.1000.HG
11.5		661.1150.HG
13.0		661.1300.HG
14.5		661.1450.HG
20.0		661.2000.HG

Středicí vrták



- Pro předvrtání otvorů pro vruty Ø 3.5 mm
- Hloubka vyvrtání otvoru až 8 mm
- Materiál: ocel, tvrzená

Informace k objednávce		
Označení	**Průměr (mm)**	**Č. artiklu**
Středicí vrták	Ø 2.7	M01.ZZ03.01
Náhradní vrták		M01.ZZB3

Tlumicí čočky k nalepení

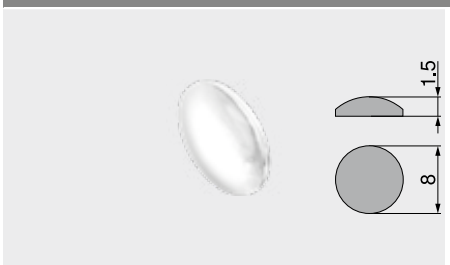

- Pro tlumení nárazů
- Barva: přírodní
- Materiál: plast

Informace k objednávce	
Průměr (mm)	**Č. artiklu**
Ø 8.0	993.710

Tlumicí doraz k zavrtání

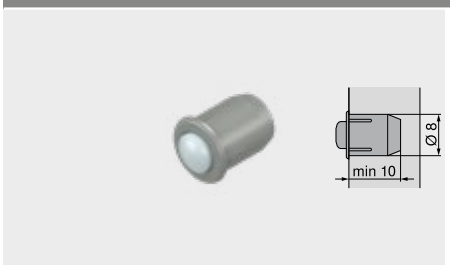

- Pro tlumení nárazů
- Dvojdílné
- Barva: RAL 9006 šedá (bílý hliník)
- Materiál: plast

Informace k objednávce	
Průměr (mm)	**Č. artiklu**
Ø 8.0	993.706

Křížový šroubovák



- Oranžová rukojeť s potiskem Blum
- Barva: černá/oranžová
- Materiál: plast/ocel

Informace k objednávce		
Upnutí nářadí	**Celková délka (mm)**	**Č. artiklu**
Pozidriv PZ 2	210	**303.756.1**

Plochý šroubovák



- Oranžová rukojeť s potiskem Blum
- Barva: černá/oranžová
- Materiál: plast/ocel

Informace k objednávce		
Upnutí nářadí	**Celková délka (mm)**	**Č. artiklu**
Plochý velikost 1	200	**314.928.1**

Systém závěsů s technikou montáže nasunutím



Úsporný systém závěsů nabízí u mnoha záměrů vhodné řešení. Již tolik let osvědčený systém s kombinovanou technikou nasunutím a našroubováním.

- Jednoduchá a racionální montáž krátkým nasunutím
- Vysoký komfort při seřizování a rovnoměrné vyladění spár, mezer a čel nábytku díky možnosti nastavení ve třech směrech
- Integrovaná pojistka proti vypadnutí



Jednoduchá montáž dvířek na korpus krátkým nasunutím.



Závěs pro slepý úhel

- Pro konstrukci naložení uvnitř se slepým úhlem
- Vnitřní slepý úhel šířky 28 mm a více
- S integrovaným **BLUMOTION**





Závěs pro dvířka u vestavných ledniček

- Seřizování ve třech směrech je u již namontované lednice dobře přístupné
- Čelo u vestavné lednicové skříně se dá sejmout
- Možné jsou síly čel FD až do 30 mm
- Vestavnou lednici je možné zasunout na místo s již namontovaným čelem

Závěsy


Ilustrační obrázek

Závěsy 70

CLIP top BLUMOTION | **CLIP top** – závěsy 72

Využití závěsů	OW	MODUL BLUMOTION	MODUL	Barva	Konstrukční situace	Montáž misky	Webcode	Strana
Standardní využití								
Závěs, 100°	100°		●	NI			DQE3XA	164
Slepý úhel								
Závěs pro slepý úhel, vložený	95°	●		NI			DQE4MM	166
Využití pro lednice								
Závěs pro dvířka u vestavných ledniček	95°		●	NI | ONS			DQE5BY	168
Montážní podložky								
Montážní podložky								170

OW Úhel otevření ● S pružinou NI Poniklovaná ONS Černý onyx

Příslušenství


Ilustrační obrázek

Krytka ramínka 172
Šrouby 173
Středicí vrták 173
Doraz 173
Šroubovák 174

Montáž, demontáž a seřízení


Ilustrační obrázek

Montáž, demontáž a seřízení

Short-URL
www.blum.com/a240

Počet závěsů

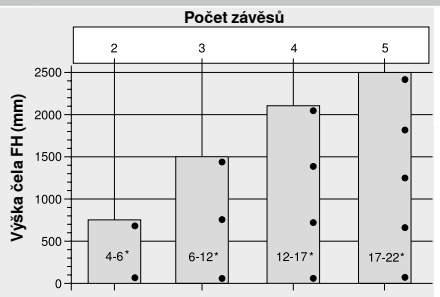

* Hmotnost čela FG (kg)

Počet závěsů závisí na hmotnosti čela FG a výšce čela FH

Pro dobrou stabilitu by měly být závěsy co nejdále od sebe

Údaje o zatížení a výšce se vztahují k šířkám čel FB 600 mm

Piktogramy

- Artikl pouze na dotázání
- Webcode – do konfigurátoru výrobků zadejte nebo klikněte
- Naložená dvířka
- Polonaložená dvířka
- Vložená dvířka
- Slepý úhel
- Závěs pro naložená dvířka
- Závěs pro polonaložená dvířka
- Závěs pro vložená dvířka
- Miska k našroubování
- Miska k nalisování

Závěs, 100°

Webcode – do konfigurátoru výrobků zadejte nebo klikněte: DQE3XA



- **MODUL** se zavírací mechanikou (pružina)
- Montáž nasunutím na podložku
- Úhel otevření 100°
- Nastavení čela ve třech směrech
- Integrovaná pojistka proti vypadnutí

Využití

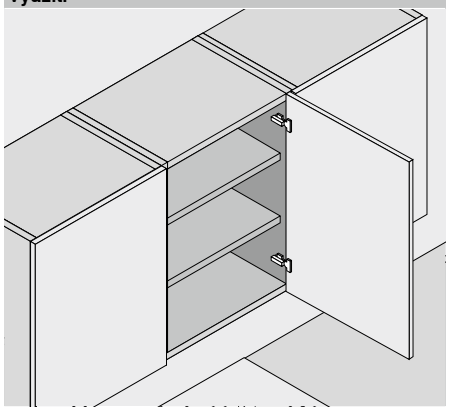

Informace k objednávce

Naložená dvířka

Miska			
Závěs	Pružina	Barva	Č. artiklu
MODUL	●	NI	91M2550

Miska			
Závěs	Pružina	Barva	Č. artiklu
MODUL	●	NI	91M2580

Polonaložená dvířka

Miska			
Závěs	Pružina	Barva	Č. artiklu
MODUL	●	NI	91M2650

Vložená dvířka

Miska			
Závěs	Pružina	Barva	Č. artiklu
MODUL	●	NI	91M2750

Příslušenství

Krytka ramínka

Potisk | ražení	Logo	Barva	Č. artiklu
Nepotištěná	–	NI	90M2503
Ražená	Blum	NI	90M2503.BP

Příslušenství

Krytka ramínka

Potisk | ražení	Logo	Barva	Č. artiklu
Nepotištěná	–	NI	90M2603

Příslušenství

Krytka ramínka

Potisk | ražení	Logo	Barva	Č. artiklu
Nepotištěná	–	NI	90M2603

Příslušenství – všeobecně

TIP-ON pro dvířka

Provedení	Pružina TIP-ON	Pružina	Č. artiklu
Dlouhá verze	■	●	956A1006
	■■	●	956A1006F

Vrut do dřevotřísky

Délka (mm)	Průměr (mm)	Č. artiklu
15.0	Ø 3.5	609.1500
17.0		609.1700

Lisovací matrice

Barva	Materiál	Č. artiklu
OR	Plast	MZM.0040

Pružina TIP-ON

■	Standardní pružina
■■	Silná pružina

Pružina

●	S pružinou

Barva

NI	Poniklovaná
OR	Oranžová

Závěs, 100°

Webcode – do konfigurátoru výrobků zadejte nebo klikněte: DQE3XA

Plánování

Rozměry závěsu a výpočet mezery při nastavení ze závodu (montážní podložka = 0 mm)

Přesah dvířek při plném otevření

Naložená dvířka

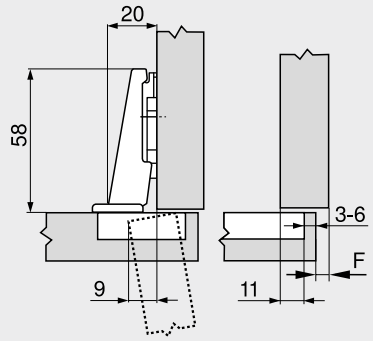

F Mezera

Polonaložená dvířka

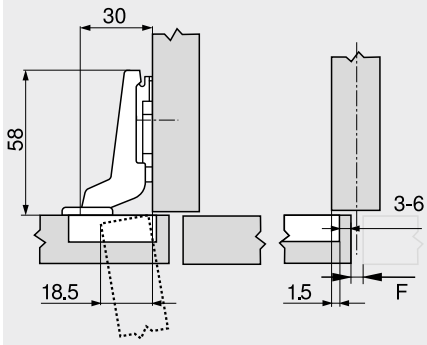

Vložená dvířka

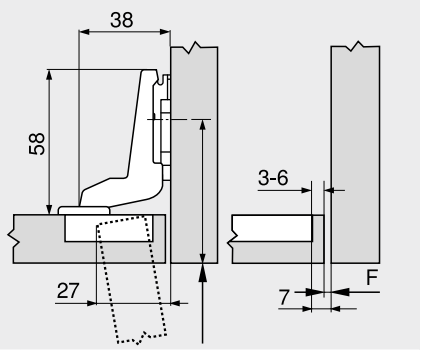

A Pozici montážní podložky pro našroubování odsaďte o sílu čela FD

Odstup misky TB

MD	Přesah čela FA (mm)												
	5	6	7	8	9	10	11	12	13	14	15	16	17
0										3	4	5	6
3							3	4	5	6			
–													
–													

MD Zvýšení montážních podložek (mm)

MD	Přesah čela FA (mm)												
	–4.5	–3.5	–2.5	–1.5	–0.5	0.5	1.5	2.5	3.5	4.5	5.5	6.5	7.5
0										3	4	5	6
3							3	4	5	6			
–													
–													

MD Zvýšení montážních podložek (mm)

MD	Přesah čela FA (mm)												
							–7	–6	–5	–4	–3	–2	–1
0										3	4	5	6
3							3	4	5	6			
–													
–													

MD Zvýšení montážních podložek (mm)

Minimální hodnoty mezery F pro čela, která mají rádius (R = 1 mm) při nastavení ze závodu



Odstup misky TB (mm)	Síla čela FD (mm)											
	16	18	19	20	21	22	24	26	28	30	31	32
3	0.3	0.5	0.7	1.0	1.3	1.6	3.3	△	△	△	△	△
4	0.3	0.5	0.7	1.0	1.2	1.6	3.2	△	△	△	△	△
5	0.3	0.5	0.7	0.9	1.2	1.5	2.6	△	△	△	△	△
6	0.3	0.5	0.7	0.9	1.1	1.4	2.4	△	△	△	△	△
	Navíc u seřízení do stran +2 mm											
	+0.1	+0.3	+0.3	+0.4	+0.4	+0.5	+0.4					

△ Doporučujeme montáž na zkoušku

Seřízení a nastavení

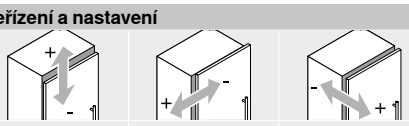

Max. ±3.0 mm
Viz. montážní podložky

±2.0 mm

±2.0 mm

Montáž našroubováním

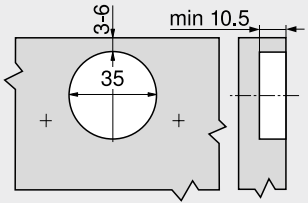

Montáž nalisováním

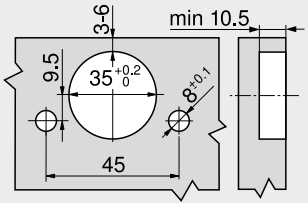

Rozměry misky

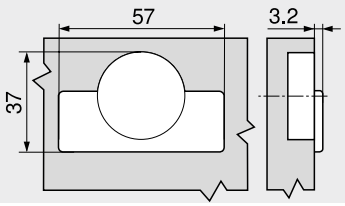

Odkaz na stránku

Přehled	163
Montážní podložky	170
Příslušenství – krytka ramínka	173
Příslušenství	174
Servisní služby společnosti Blum	602
Další technické informace	708

Montáž, demontáž a seřízení

Short-URL
www.blum.com/a240

Závěs pro slepý úhel, vložený

Webcode – do konfigurátoru výrobků zadejte nebo klikněte: DQE4MM



- Závěs pro **konstrukce se slepým úhlem**
- **MODUL BLUMOTION** s integrovaným **BLUMOTION** (s deaktivací)
- Montáž nasunutím na podložku
- Kombinovat možné pouze s montážní podložkou **199.8130**
- Úhel otevření 95°
- Nastavení čela ve třech směrech
- Integrovaná pojistka proti vypadnutí

Využití

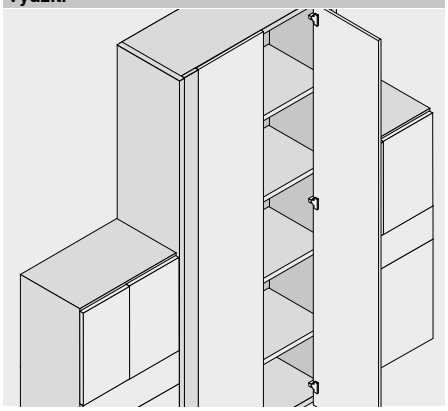

Informace k objednávce

Vložená dvířka

Miska ☐ **Vruty**

Závěs	Pružina	Barva	Č. artiklu
MODUL BLUMOTION	●	NI	99B9550

☐ **Křížová montážní podložka – závěs pro slepý úhel, vložený – 14/32**

Zvýšení (mm)	Výška (mm)	Barva	Č. artiklu
3	12.2	NI	199.8130

Příslušenství

☐ **Krytka ramínka**

Potisk | ražení	Logo	Barva	Č. artiklu
Nepotištěná	–	NI	90M2503
Ražená	Blum	NI	90M2503.BP

Příslušenství – všeobecně

☐ **TIP-ON pro dvířka**

Provedení	Pružina TIP-ON	Pružina	Č. artiklu
Dlouhá verze	■	●	956A1006
	■■	●	956A1006F

Pružina TIP-ON

■	Standardní pružina
■■	Silná pružina

☐ **Krytka misky závěsu**

Závěs	Barva	Č. artiklu
MODUL BLUMOTION	NI	70T3504

Pružina

●	S pružinou

☐ **Vrut do dřevotřísky**

Délka (mm)	Průměr (mm)	Č. artiklu
15.0	Ø 3.5	609.1500
17.0		609.1700

Barva

NI	Poniklovaná

Závěs pro slepý úhel, vložený

Webcode – do konfigurátoru výrobků zadejte nebo klikněte: DQE4MM

Plánování

Rozměry závěsu a výpočet mezery při nastavení ze závodu (montážní podložka = 3 mm)

Přesah dvířek při plném otevření

Vložená dvířka

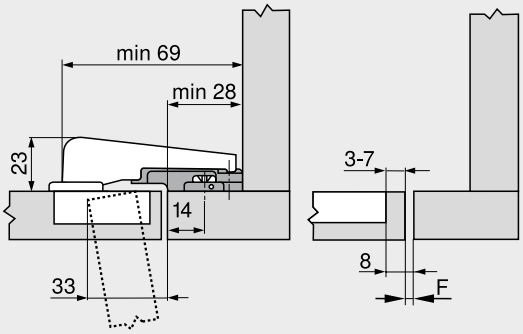

Pozice pro našroubování od hrany slepého čela: 14 mm
Křížová montážní podložka – závěs pro slepý úhel, vložený – 14/32
F Mezera

Minimální hodnoty mezery F pro čela, která mají rádius (R = 1 mm) při nastavení ze závodu



Odstup misky TB (mm)	Síla čela FD (mm)											
	16	18	19	20	22	24	26	28	29	30	31	32
3	0.2	0.3	0.4	0.5	0.8	1.0	1.5	1.9	△	△	△	△
4	0.2	0.3	0.4	0.5	0.7	1.0	1.4	1.8	△	△	△	△
5	0.2	0.3	0.4	0.5	0.7	1.0	1.4	1.8	△	△	△	△
6	0.2	0.3	0.4	0.5	0.7	1.0	1.4	1.8	△	△	△	△
7	0.2	0.3	0.4	0.5	0.7	0.9	1.4	1.7	△	△	△	△

△ Doporučujeme montáž na zkoušku

Seřízení a nastavení

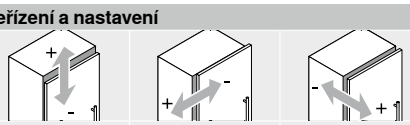

Max. ±2.0 mm
Viz. montážní podložky

±2.0 mm

±0.8 mm

Montáž našroubováním

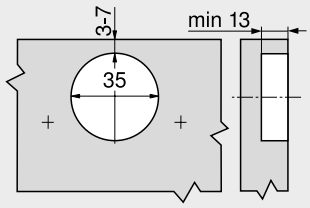

Rozměry misky

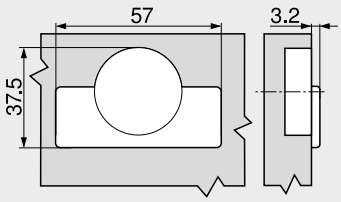

Odkaz na stránku

Přehled	163
Montážní podložky	170
Příslušenství – krytka ramínka	173
Příslušenství	174
TIP-ON pro dvířka	190
Servisní služby společnosti Blum	602
Další technické informace	708

Montáž, demontáž a seřízení

Short-URL
www.blum.com/a240

Závěs pro dvířka u vestavných ledniček

Webcode – do konfigurátoru výrobků zadejte nebo klikněte: DQE5BY



- Závěs pro **dvířka u vestavných ledniček**
- S plochým ramínkem
- Možné jsou síly čel FD až do 30 mm
- **MODUL** se zavírací mechanikou (pružina)
- Montáž nasunutím na podložku
- Kombinovat možné pouze s montážní podložkou **194K6100E**
- Úhel otevření 95°
- Dobrý přístup k seřízení čela ve třech směrech u již namontované lednice
- Montáž a demontáž čela je u již namontované ledničky možná
- Integrovaná pojistka proti vypadnutí

Využití

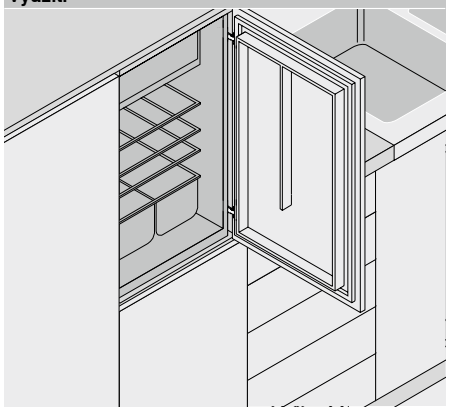

Informace k objednávce

Naložená dvířka

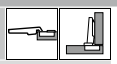



Miska / Závěs	Pružina	Vruty / Barva	Č. artiklu
MODUL	●	NI | ONS	91K9550



Miska / Závěs	Pružina	Zalisování / Barva	Č. artiklu
MODUL	●	NI	91K9580



Křížová montážní podložka pro dvířka u vestavných ledniček

Zvýšení (mm)	Výška (mm)	Barva	Č. artiklu
0	10.3	NI | ONS	194K6100E

Příslušenství – všeobecně



Krytka misky závěsu

Závěs	Barva	Č. artiklu
MODUL	NI | ONS	70T3504



Vrut do dřevotřísky

Délka (mm)	Průměr (mm)	Č. artiklu
15.0	Ø 3.5	609.1500
17.0		609.1700



Lisovací matrice

Barva	Materiál	Č. artiklu
OR	Plast	MZM.0040

Pružina	
●	S pružinou

Barva	
NI	Poniklovaná
ONS	Černý onyx
OR	Oranžová

Závěs pro dvířka u vestavných ledniček

Webcode – do konfigurátoru výrobků zadejte nebo klikněte: DQE5BY

Plánování

Rozměry závěsu a výpočet mezery při nastavení ze závodu (montážní podložka = 0 mm)

Přesah dvířek při plném otevření

Naložená dvířka

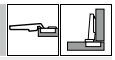

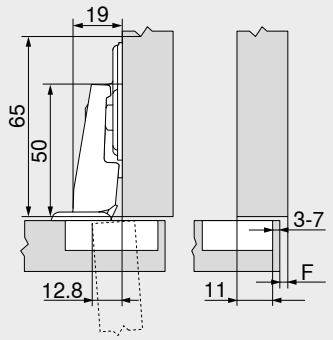

F Mezera

Odstup misky TB

MD	Přesah čela FA (mm)												
	6	7	8	9	10	11	12	13	14	15	16	17	18
0									3	4	5	6	7
3													
6													
9													

MD Zvýšení montážních podložek (mm)

Minimální hodnoty mezery F pro čela, která mají rádius (R = 1 mm) při nastavení ze závodu



Odstup misky TB (mm)	Síla čela FD (mm)											
	16	18	19	20	22	24	26	28	29	30	31	32
3	0.2	0.2	0.3	0.4	0.5	0.8	1.3	2.5	3.5	4.4	5.3	6.1
4	0.2	0.2	0.3	0.4	0.5	0.8	1.3	1.9	2.9	3.8	4.7	5.5
5	0.2	0.2	0.3	0.4	0.5	0.8	1.2	1.7	2.4	3.2	4.0	4.9
6	0.2	0.2	0.3	0.4	0.5	0.8	1.2	1.7	2.2	2.8	3.5	4.3
7	0.2	0.2	0.3	0.4	0.5	0.8	1.2	1.6	2.0	2.4	3.0	3.8
	Navíc u seřízení do stran +2 mm											
	+0.0	+0.1	+0.1	+0.1	+0.3	+0.5	+0.4	+0.4	+0.4	+0.4	+0.3	+0.2

Seřízení a nastavení

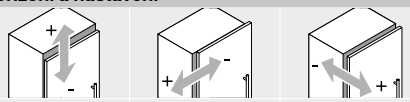

Max. ±2.0 mm
Viz. montážní podložky

±2.0 mm

+3.0 mm
–2.0 mm

Montáž našroubováním

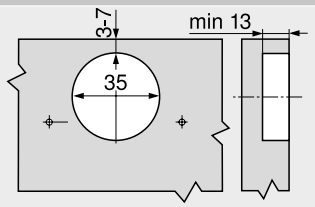

Montáž nalisováním

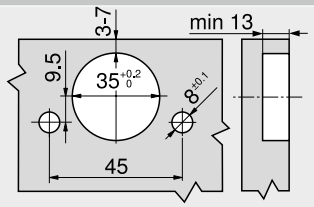

Rozměry misky

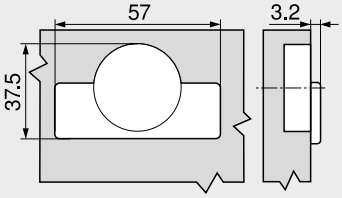

Odkaz na stránku

Přehled	163
Montážní podložky	170
Příslušenství	174
Servisní služby společnosti Blum	602
Další technické informace	708

Montáž, demontáž a seřízení

Short-URL
www.blum.com/a240

Označení	Materiál	Seřízení a nastavení	Výška (mm)			
Montážní podložky						
Křížová montážní podložka – 37/32	Ocel	Podélným otvorem	±2.0		170	
Křížová montážní podložka – 37/32	Ocel	Podélným otvorem	±3.0	170		171
Křížová montážní podložka – montáž závěsů proti sobě – 37/32	Ocel	Podélným otvorem	±3.0			171
Křížová montážní podložka – závěs pro slepý úhel, vložený – 14/32	Zinek	Podélným otvorem	±2.0			171
Křížová montážní podložka – závěs pro dvířka u vestavných ledniček – 37/32	Ocel	Podélným otvorem	±2.0		171	

Barva	
NI	Poniklovaná

Barva	
ONS	Černý onyx

Piktogramy

- Artikl pouze na dotázání
- Montáž s vruty do dřevotřísky
- Montáž **EXPANDO**
- Montáž s eurošrouby

Křížová montážní podložka – 37/32



- Montáž s vruty Ø 3.5 nebo Ø 4 mm
- S výškovým nastavením ±3 mm
- Doporučená délka vrutů 17 mm
- Materiál: ocel

Informace k objednávce

Zvýšení (mm)	Výška (mm)	Barva	Č. artiklu
0	8.3	NI	193L6100
3	11.3	NI	193L6130

NI Poniklovaná

Plánování

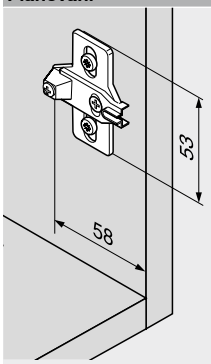

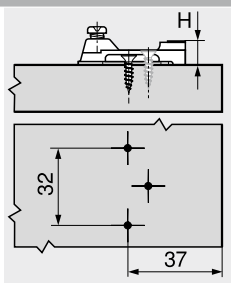

H Výška

Křížová montážní podložka – 37/32



- Montáž s předmontovanými speciálními šrouby s rozpěrnými hmoždinkami – **EXPANDO**
- S výškovým nastavením ±2 mm
- Materiál: ocel

Informace k objednávce

Zvýšení (mm)	Výška (mm)	Barva	Č. artiklu
0	8.3	NI	194E6100.ED
3	11.3	NI	194E6130.ED

Plánování

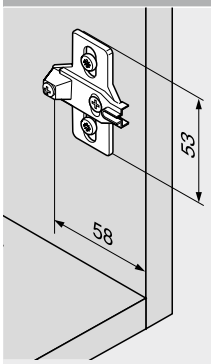

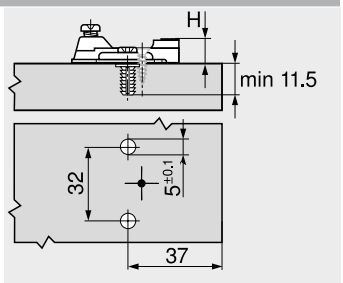

H Výška

Křížová montážní podložka – 37/32



- Montáž s předmontovanými eurošrouby Ø 6 mm
- S výškovým nastavením ±3 mm
- Materiál: ocel

Informace k objednávce

Zvýšení (mm)	Výška (mm)	Barva	Č. artiklu
0	8.3	NI	193L8100
NI Poniklovaná		ONS Černý onyx	

Plánování

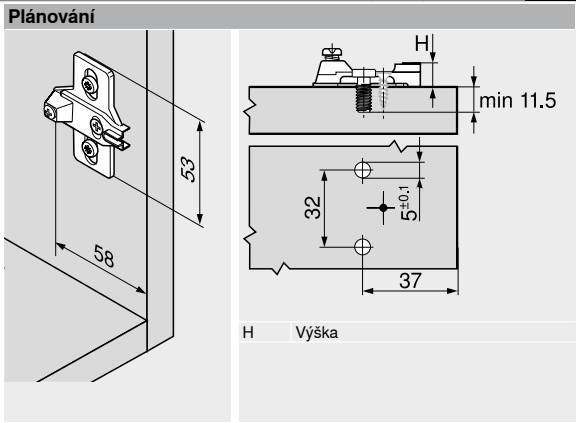

H Výška

Křížová montážní podložka – montáž závěsů proti sobě – 37/32



- Montáž s předmontovanými eurošrouby Ø 6 mm
- S výškovým nastavením ±3 mm
- Pro montáž závěsů proti sobě
- Materiál: ocel

Informace k objednávce

Zvýšení (mm)	Výška (mm)	Barva	Č. artiklu
0	8.3	NI	193L8100.21

Plánování

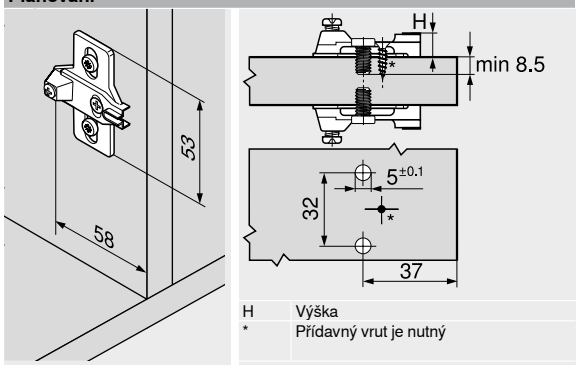

H Výška
* Přídavný vrut je nutný

Křížová montážní podložka – závěs pro slepý úhel, vložený – 14/32



- Montáž s předmontovanými eurošrouby Ø 6 mm
- S výškovým nastavením ±2 mm
- Pro závěs pro slepý úhel
- Materiál: zinek

Informace k objednávce

Zvýšení (mm)	Výška (mm)	Barva	Č. artiklu
3	12.2	NI	199.8130

Plánování

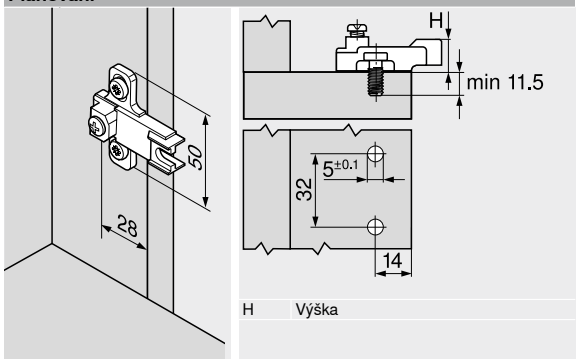

H Výška

Křížová montážní podložka – závěs pro dvířka u vestavných ledniček – 37/32



- Montáž s předmontovanými speciálními šrouby s rozpěrnými hmoždinkami – **EXPANDO**
- S výškovým nastavením ±2 mm
- Závěs pro dvířka u vestavných ledniček
- Materiál: ocel

Informace k objednávce

Zvýšení (mm)	Výška (mm)	Barva	Č. artiklu
0	10.3	NI | ONS	194K6100E

Plánování

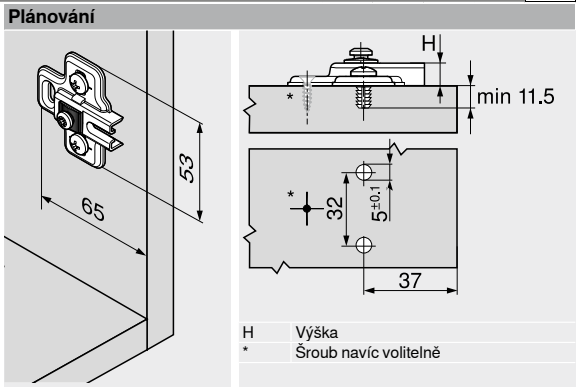

H Výška
* Šroub navíc volitelně

Krytka ramínka

Využití závěsů		Rovné ramínko		Lomené ramínko Vysoko lomené ramínko
Závěs, 100°				
	Barva	NI	NI	NI
	Materiál	Ocel	Ocel	Ocel
	Potisk | ražení	Nepotištěná	Ražená	Nepotištěná
	Logo	–	Blum	–
	Č. artiklu	**90M2503**	**90M2503.BP**	**90M2603**
Závěs pro slepý úhel, vložený				
	Barva	NI	NI	
	Materiál	Ocel	Ocel	
	Potisk | ražení	Nepotištěná	Ražená	
	Logo	–	Blum	
	Č. artiklu	**90M2503**	**90M2503.BP**	

Krytky, od 1000 ks s individuálním potiskem

Barva

NI Poniklovaná

Krytka misky závěsu

Využití závěsů		MODUL BLUMOTION	MODUL
Závěs pro slepý úhel, vložený			
	Barva	NI	
	Materiál	Ocel	
	Č. artiklu	**70T3504**	
Závěs pro dvířka u vestavných ledniček			
	Barva		NI | ONS
	Materiál		Ocel
	Č. artiklu		**70T3504**

Barva

NI Poniklovaná ONS Černý onyx

Vrut do dřevotřísky – Ø 3.5 mm



- Barva: poniklovaná
- Materiál: ocel

Informace k objednávce

Délka X (mm)	Průměr (mm)	Č. artiklu
15.0	Ø 3.5	609.1500
17.0		609.1700

Eurošrouby – Ø 6.0 mm

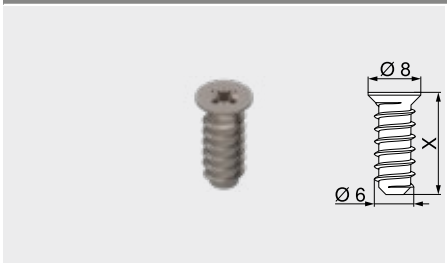

- Průměr vyvrtávaných otvorů Ø 5 mm
- Barva: poniklovaná
- Materiál: ocel

Informace k objednávce

Délka X (mm)	Průměr (mm)	Č. artiklu
10.0	Ø 6.0	661.1000.HG
11.5		661.1150.HG
13.0		661.1300.HG
14.5		661.1450.HG
20.0		661.2000.HG

Středicí vrták



- Pro předvrtání otvorů pro vruty Ø 3.5 mm
- Hloubka vyvrtání otvoru až 8 mm
- Materiál: ocel, tvrzená

Informace k objednávce

Označení	Průměr (mm)	Č. artiklu
Středicí vrták	Ø 2.7	M01.ZZ03.01
Náhradní vrták		M01.ZZB3

Tlumicí čočky k nalepení

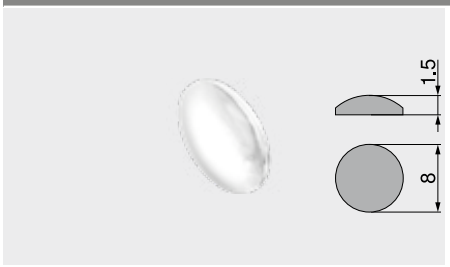

- Pro tlumení nárazů
- Barva: přírodní
- Materiál: plast

Informace k objednávce

Průměr (mm)	Č. artiklu
Ø 8.0	993.710

Tlumicí doraz k zavrtání

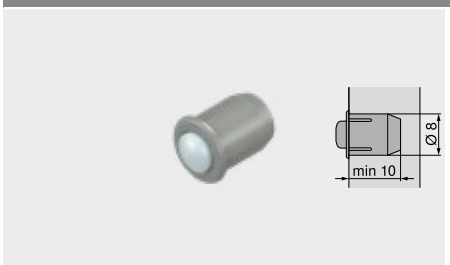

- Pro tlumení nárazů
- Dvojdílné
- Barva: RAL 9006 šedá (bílý hliník)
- Materiál: plast

Informace k objednávce

Průměr (mm)	Č. artiklu
Ø 8.0	993.706

Křížový šroubovák



- Oranžová rukojeť s potiskem Blum
- Barva: černá/oranžová
- Materiál: plast/ocel

Informace k objednávce		
Upnutí nářadí	**Celková délka (mm)**	**Č. artiklu**
Pozidriv PZ 2	210	**303.756.1**

Plochý šroubovák



- Oranžová rukojeť s potiskem Blum
- Barva: černá/oranžová
- Materiál: plast/ocel

Informace k objednávce		
Upnutí nářadí	**Celková délka (mm)**	**Č. artiklu**
Plochý velikost 1	200	**314.928.1**

Zavírání dvířek – měkce a tiše



S **BLUMOTION**, adaptivním systémem tlumení, se nábytek zavírá měkce a tiše – a vůbec nezáleží na tom, jak důrazně jej zavřete; roli nehraje ani hmotnost dvířek. Není důležité, zda kuchyň, hala, koupena, obývací pokoj nebo ložnice – s inteligentní technikou **BLUMOTION** se každá dvířka pohybují elegantně; **BLUMOTION** zajistí nejvyšší komfort pohybu.

- Jakožto adaptivní systém se přizpůsobí rychlosti zavírání i hmotnosti čílek
- K dostání v různých provedeních pro téměř každou konstrukční situaci
- Montáž je možná v libovolnou dobu výrobního procesu i odbytu
- Integrovaná pojistka proti přetížení chrání systém před poškozením z důvodu nesprávné a neodborné obsluhy

Adaptivní systém tlumení – řízení perfektního pohybu



Neobvyklý komfort díky vysoké variabilitě.



To díky inteligentní technice adaptivního systému **BLUMOTION**.



Reaguje na rozhodující faktory jako velikost čela, hmotnost čela a rychlost zavírání.



A optimálně zpomaluje pohyb čílka. Výsledek představuje stále měkký a tichý pohyb při dovírání.

Tak působí adaptivní systém tlumení



Pohled dovnitř adaptivního systému **BLUMOTION**.

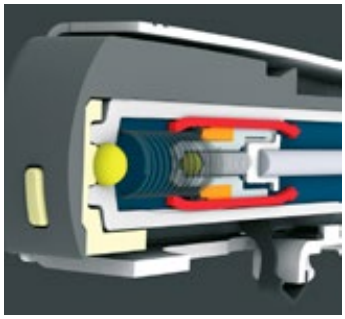

Nízká rychlost dovírání
Tlumicí prvek se rozpíná málo. Médium protéká bez odporu.
- Malý účinek

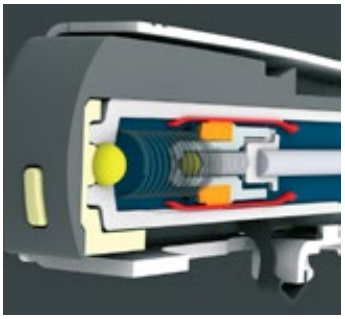

Vysoká rychlost dovírání
Tlumicí prvek se rozpíná. Médium protéká jen pomalu.
- Silnější účinek

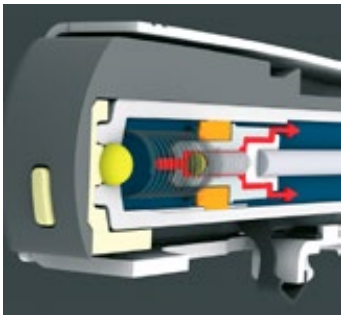

Příliš vysoká rychlost dovírání
Aktivuje se pojistka proti přetížení.
- Ochrana pro **BLUMOTION** a závěsy

Závěsy


Ilustrační obrázek

Závěsy 70
CLIP top BLUMOTION | **CLIP top** – závěsy 72
TIP-ON pro dvířka 190

BLUMOTION 973A – k nasazení


Ilustrační obrázek

Přehled – využití 178
BLUMOTION 973A – k nasazení 180

BLUMOTION 971A – v adaptéru pro naložená dvířka


Ilustrační obrázek

Přehled – využití 178
BLUMOTION 971A – v adaptéru pro naložená dvířka 182

BLUMOTION 970A – k zavrtání, na straně závěsu


Ilustrační obrázek

Přehled – využití 178
BLUMOTION 970A – k zavrtání, na straně závěsu 184
Příslušenství – adaptéry 188

BLUMOTION 970. – k zavrtání, na straně úchytky


Ilustrační obrázek

Přehled – využití 178
BLUMOTION 970. – k zavrtání, na straně úchytky 186
Příslušenství – adaptéry 188

Montáž, demontáž a seřízení


Ilustrační obrázek

Montáž, demontáž a seřízení

Short-URL
www.blum.com/a220

Piktogramy

- Artikl pouze na dotázání
- Naložená dvířka
- Polonaložená dvířka
- Vložená dvířka
- Slepý úhel
- Využití úhlového závěsu, vloženého
- Využití úhlového závěsu, polonaloženého
- Využití úhlového závěsu, naloženého
- Využití úhlového závěsu, plně naloženého
- Využití úhlového závěsu, pokos
- Montáž s vruty do dřevotřísky
- Montáž **EXPANDO**

Využití závěsů	OW	Strana	Konstrukční situace								
			1		Č. artiklu Strana	2		Č. artiklu Strana	3		Č. artiklu Strana
Standardní využití											
Závěs, 110°	110°	76			973A0500.01 180			973A0600 180			973A0700 180
Speciální závěs, 110°	110°	78			973A0500.01 180						
Závěs, 107°	107°	80			973A0500.01 180			973A0600 180			973A0700 180
Závěs **CLIP**, 100°	100°	82			973A0500.01 180			973A0600 180			973A0700 180
Využití s velkým úhlem otevření											
Závěs, 170°	170°	88			973A6000 180			973A6000 180			
Využití silných dvířek											
Závěs pro silná dvířka	95°	90			973A0500.01 180			973A0600 180			973A0700 180
Využití pro alurámečky											
Závěs **CLIP top**, 95°, pro dvířka s alurámečky **CLIP top** pro **973A**	95°	102			973A0500.01 180						
Závěs **CLIP top**, 95°, pro dvířka s alurámečky **CLIP top**	95°	102			970A1002 184			970A1002 184			970A1002 184
Využití u skleněných dvířek											
Závěs pro skleněná dvířka	94°	112			971Axxxx 182			970A1002 184			970A1002 184
Využití u dvířek s rámečky											
Minizávěs	94°	113			971Axxxx 182			970A1002 184			970A1002 184
Závěs pro skládaná dvířka rohové skříňky											
Pro skládaná dvířka rohové skříňky	60°	116			970.1002 186						
Využití úhlového závěsu – standard											
±5°-úhlový závěs	95°	138			973A0500.01 180			973A0600 180			973A0700 180

OW Úhel otevření

BLUMOTION 973A – závěs pro naložená dvířka



CLIP top
- Závěs, 110°
- Speciální závěs, 110°
- Závěs, 107°
- Závěs pro silná dvířka
- Závěs **CLIP top**, 95°, pro dvířka s alurámečky
  CLIP top pro **973A**

CLIP
- Závěs, 100°

Informace k objednávce		
Barva	**Materiál**	**Č. artiklu**
Poniklovaná	Ocel	973A0500.01

BLUMOTION 973A – závěs pro polonaložená dvířka



CLIP top
- Závěs, 110°
- Závěs, 107°
- Závěs pro silná dvířka

CLIP
- Závěs, 100°

Informace k objednávce		
Barva	**Materiál**	**Č. artiklu**
Poniklovaná	Ocel	973A0600

BLUMOTION 973A – závěs pro vložená dvířka



CLIP top
- Závěs, 110°
- Závěs, 107°
- Závěs pro silná dvířka

CLIP
- Závěs, 100°

Informace k objednávce		
Barva	**Materiál**	**Č. artiklu**
Poniklovaná	Ocel	973A0700

BLUMOTION 973A – závěs, 170°



CLIP top
- Závěs, 170° – naložená dvířka
- Závěs, 170° – polonaložená dvířka

Informace k objednávce		
Barva	**Materiál**	**Č. artiklu**
Poniklovaná	Zinek	973A6000

Plánování

Počet BLUMOTION

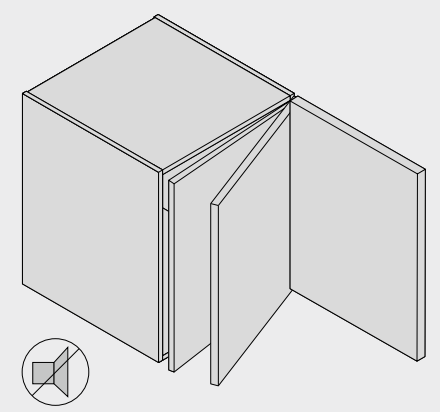

Pro perfektní pohyb by měl být při normální velikosti dvířek každý závěs vybaven BLUMOTION 973A. U menších, lehčích dvířek počet BLUMOTION příslušným způsobem snižte.

Odkaz na stránku

Přehled	177
Servisní služby společnosti Blum	602
Další technické informace	708

Montáž, demontáž a seřízení

Short-URL
www.blum.com/a220

2

BLUMOTION 971A – v křížovém adaptéru – 37/32



- Montáž s vruty Ø 3.5 nebo Ø 4 mm
- Barva: poniklovaná
- Materiál: zinek

Informace k objednávce

Konstrukční výška (mm)	Č. artiklu
25	971A0500
33	971A2500

Plánování

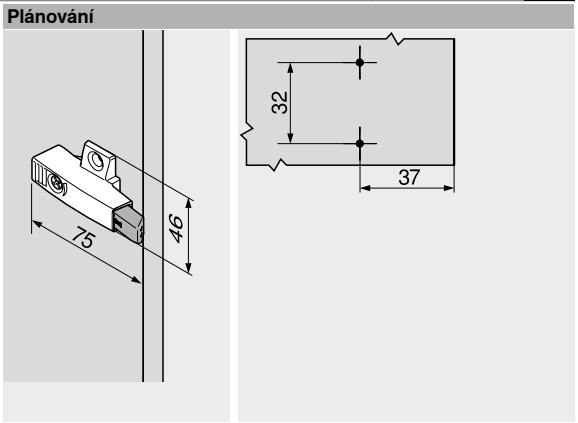

BLUMOTION 971A – v křížovém adaptéru – 9.5/32



- Montáž s vruty Ø 3.5 nebo Ø 4 mm
- Barva: poniklovaná
- Materiál: zinek

Informace k objednávce

Konstrukční výška (mm)	Č. artiklu
25	971A0700

Plánování

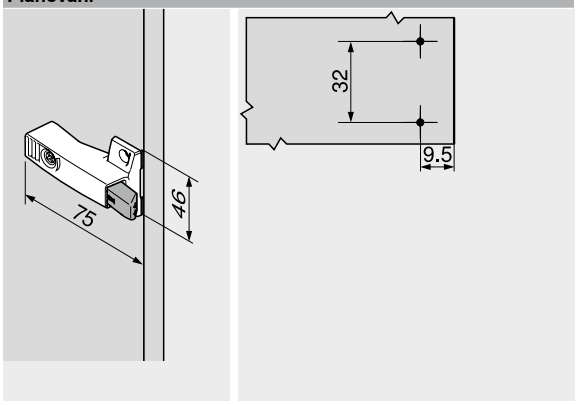

Plánování

Konstrukční výška 25 mm

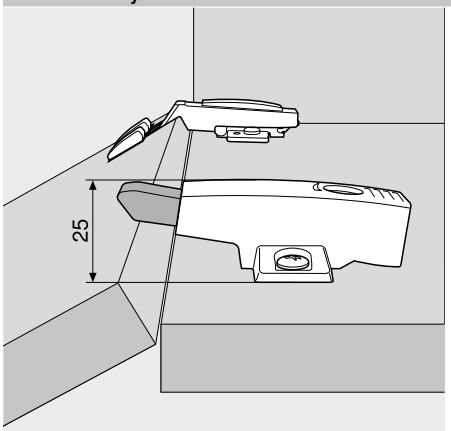

U všech závěsů s rovným ramínkem a montážní podložkou, zvýšenou o 0 mm. Výjimka: závěs pro silná dvířka 95°

Konstrukční výška 33 mm

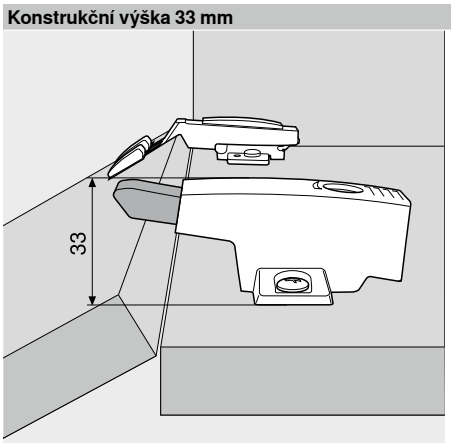

U všech závěsů s rovným ramínkem a montážní podložkou, zvýšenou o 3 mm. Kromě toho u závěsů pro silná dvířka 95° s montážní podložkou, zvýšenou o 0 mm.

Montážní pozice

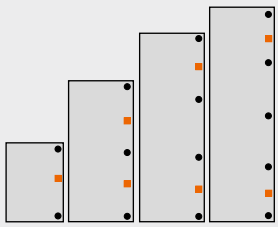

■ **BLUMOTION 971Axxxx**
● Závěsy

Pro optimální účinek BLUMOTION byste měli instalovat BLUMOTION 971A doprostřed mezi závěsy. U vysokých a těžkých dveří doporučujeme navíc BLUMOTION 971A mezi dalším párem závěsů.
Adaptace vůči mezeře dvířek probíhá prostřednictvím komfortního seřízení hloubky s pomocí šnekového závitu (+3 až –7 mm).

Odkaz na stránku

Přehled	177
Servisní služby společnosti Blum	602
Další technické informace	708

Montáž, demontáž a seřízení

Short-URL
www.blum.com/a220

2

BLUMOTION 970A



- **BLUMOTION** – perfektní pohyb, měkce a tiše
- Pro použití se závěsy Blum
- K zavrtání nebo v kombinaci s adaptérem

Informace k objednávce

–	BLUMOTION 970A		
	Barva	**Materiál**	**Č. artiklu**
	R7037	Plast	**970A1002**

Barva
R7037 RAL 7037 prachově šedá

Plánování

Vzdálenost otvorů BA

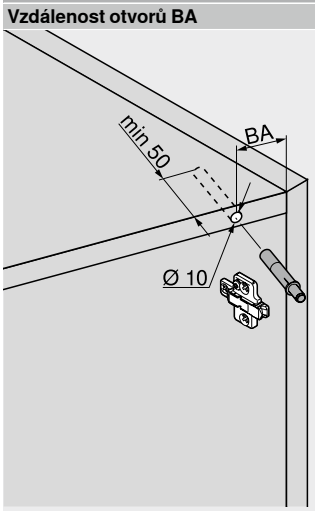

XX Vzdálenost otvorů BA (mm)

Montážní pozice

Vyvrtání **BLUMOTION 970A** se provádí na straně závěsu a zaručuje dokonalý pohyb dveří. Nejdříve byste měli **BLUMOTION 970A** zavrtat do půdy (horní desky korpusu). Správnou pozici předem určuje vzdálenost otvorů (BA). Pokud účinek systému **BLUMOTION** není dostatečný, doporučujeme do dna korpusu namontovat další systém **BLUMOTION 970A**.

Odkaz na stránku

Přehled	177
Příslušenství – přímé adaptéry	188
Příslušenství – křížové adaptéry	188
Vzdálenost otvorů BA	185

Zpracování

Vrtací šablona pro **BLUMOTION** | **TIP-ON**	676
Úhelníková šablona	674
Vrtací šablona pro montážní podložky	675
MINIPRESS top pro **EASYSTICK**	622
MINIPRESS top	626
MINIPRESS P	630

Montáž, demontáž a seřízení

Short-URL
www.blum.com/a220

BLUMOTION 970A

Plánování

Využití všech závěsů, kromě úhlových

Zvýšení montážních podložek MD (mm)	 Vzdálenost otvorů BA (mm)	 Vzdálenost otvorů BA (mm)	 Vzdálenost otvorů BA (mm) [1]	 Vzdálenost otvorů BA (mm)	 Vzdálenost otvorů BA (mm)
0	32	41	50		34
3	35	44	53	51	34
6	38	47			
9	41	50			

[1] V případě odskočeného dna nebo větší mezery čílka je nutné adaptér odpovídajícím způsobem odsadit

BLUMOTION 970.



- **BLUMOTION** – perfektní pohyb, měkce a tiše
- Pro použití se závěsy Blum
- K zavrtání nebo v kombinaci s adaptérem

Informace k objednávce

–	BLUMOTION 970.		
	Barva	**Materiál**	**Č. artiklu**
	R7037	Plast	**970.1002**

Barva
R7037 RAL 7037 prachově šedá

Plánování

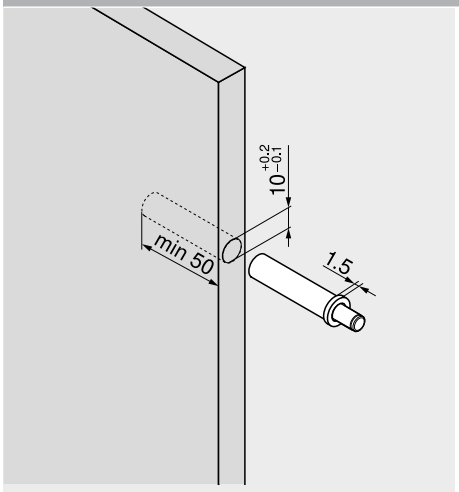

Odkaz na stránku

Přehled	177
Příslušenství – přímé adaptéry	188
Příslušenství – křížové adaptéry	188
Montážní pozice	187

Zpracování

Vrtací šablona pro **BLUMOTION**	677
Úhelníková šablona	674
Vrtací šablona pro montážní podložky	675
MINIPRESS top pro **EASYSTICK**	622
MINIPRESS top	626
MINIPRESS P	630

Montáž, demontáž a seřízení

Short-URL
www.blum.com/a220

BLUMOTION 970.

Plánování

Montážní pozice

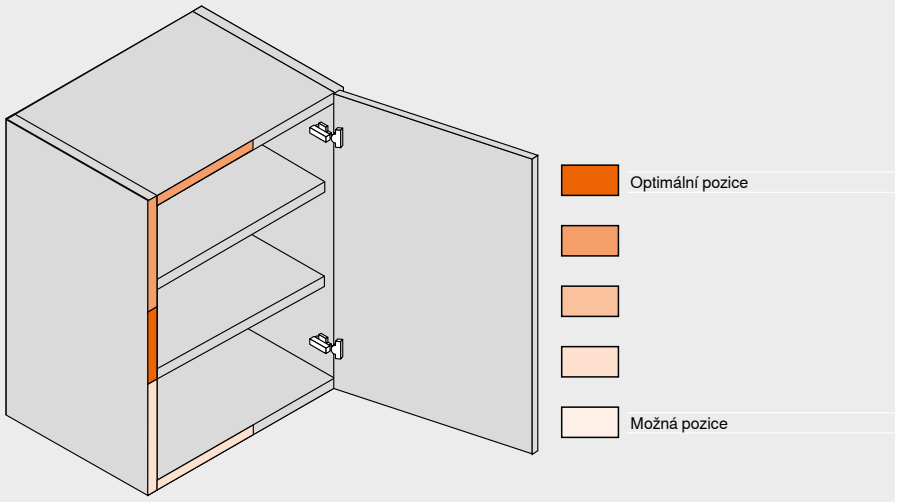

Do šířky korpusu KB, menší než 600 mm, pro všechny závěsy **CLIP top**

BLUMOTION pro dvířka je sladěn se závěsyBlum a pouze v této kombinaci je zaručen perfektní pohyb měkce a tiše.

Obecný pokyn pro montáž:
Vzdálenost od závěsu: max. 600 mm
Pro závěsy pro skleněná dvířka | minizávěsy: 1/2 šířky čela FB

V obvyklém případě stačí jeden **BLUMOTION** na každé čelo. Avšak některé faktory jako jsou například vysoké hmotnosti čel FG, nestabilní čela (dřevěný rám, spojená čela, velká čela s alurámečky, atd.), si mohou vyžádat použití druhého **BLUMOTION**.

Přímý adaptér – 20/32



- Montáž s vruty Ø 3.5 nebo Ø 4 mm
- **BLUMOTION** se objednává zvlášť

Plánování

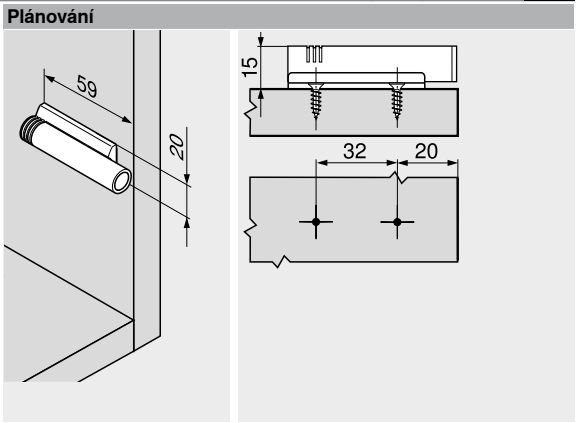

Informace k objednávce

Barva	Materiál	Č. artiklu
R7036	Plast	970.1201
NI	Zinek	970.5201

Barva	
NI	Poniklovaná
R7036	RAL 7036 platinově šedá

Křížový adaptér – 37/32



- Montáž s vruty Ø 3.5 nebo Ø 4 mm
- **BLUMOTION** se objednává zvlášť

Plánování

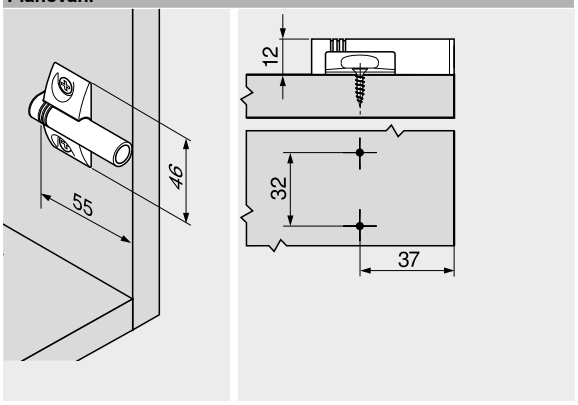

Informace k objednávce

Barva	Materiál	Č. artiklu
R7036	Plast	970.1501

Křížový adaptér – 9.5/32



- Montáž s vruty Ø 3.5 nebo Ø 4 mm
- **BLUMOTION** se objednává zvlášť

Plánování

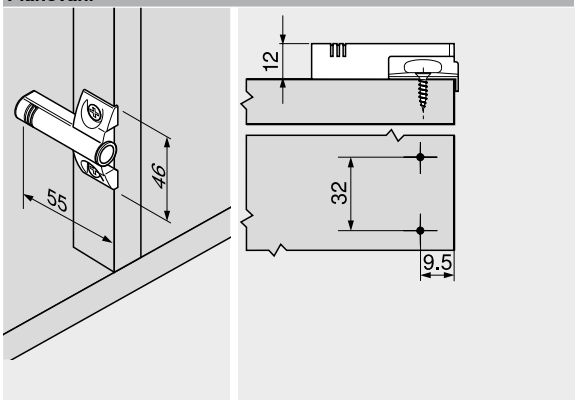

Informace k objednávce

Barva	Materiál	Č. artiklu
R7036	Plast	970.1701
NI	Zinek	970.5701

Dvojitý křížový adaptér – 9.5/32



- Pro korpusy s dvěma křídly dvířek
- Montáž s vruty Ø 3.5 nebo Ø 4 mm
- **BLUMOTION** se objednává zvlášť

Informace k objednávce

Barva	Materiál	Č. artiklu
NI	Zinek	970.6701

Plánování

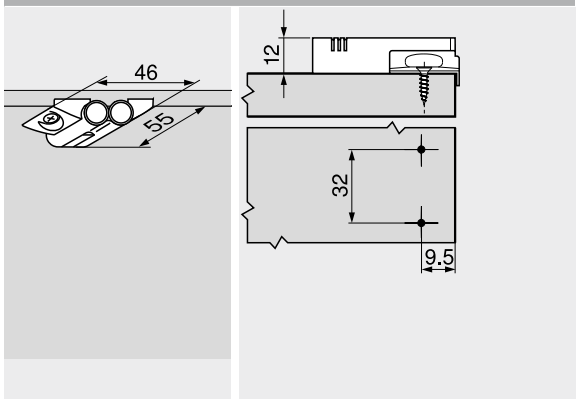

Jednoduché otvírání – zatlačením



Nábytek bez úchytek je stále více oblíbený ve všech místnostech bytu či domu. S **TIP-ON** máte k dispozici mechanický způsob otvírání pro bezúchytková čílka nábytku. Vaši zákazníci s ním mohou svá bezúchytková čílka nábytku otvírat snadno a pohodlně, bez jakékoli námahy. **TIP-ON** můžete využít v kuchyni i ve všech ostatních místnostech v bytě nebo domě.

Komplexní sortiment barevných variant a adaptérů má pro každé využití k dispozici vždy vhodnou jednotku **TIP-ON**. V závislosti na účelu můžete využívat krátkou nebo dlouhou verzi **TIP-ON**, k zavrtání nebo s adaptérem. Seřízení mezery dveří je integrováno u všech typů provedení.

Komfort otvírání pro bezúchytková čílka



Bezúchytková dvířka se dají s **TIP-ON** otvírat bez jakékoli námahy – stačí krátce zatlačit.



Dvířka se přitom otvírají na úhel, který je pro uživatele příjemný.



S odlišnými barevnými variantami **TIP-ON** je možné se optimálně přizpůsobit podle vnitřku korpusu.



Mezeru dvířek lehce seřídíte otáčením vyhazovače.

Vysoká kvalita až do posledního detailu

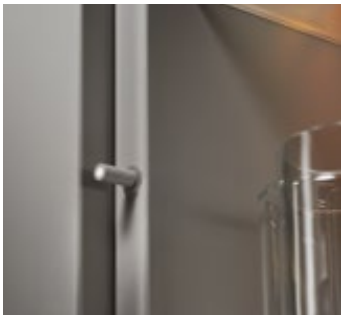

Jednotku **TIP-ON** je možné zavrtat do přední hrany korpusu.

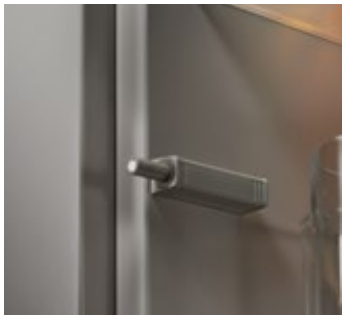

Jednotku **TIP-ON** je možné rovněž namontovat s pomocí adaptérů do vnitřku skříňky.

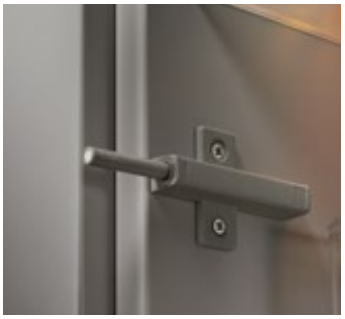

Jednotku **TIP-ON** je možné rovněž namontovat s pomocí křížových adaptérů do vnitřku skříňky.



Kontaktní destička představuje protikus k **TIP-ON** a na dvířka ji nalepujeme nebo šroubujeme.

Závěsy


Ilustrační obrázek

Závěsy 70
CLIP top BLUMOTION | **CLIP top** – závěsy 72
BLUMOTION pro dvířka 176

TIP-ON 956x


Ilustrační obrázek

TIP-ON 956. – krátká verze s magnetem 192
TIP-ON 956A – dlouhá verze s magnetem 192
TIP-ON 956A – dlouhá verze s dorazem 192

Příslušenství


Ilustrační obrázek

Přímé adaptéry 193
Křížové adaptéry 193

Montáž, demontáž a seřízení


Ilustrační obrázek

Montáž, demontáž a seřízení

Short-URL
www.blum.com/a230

Piktogramy

Artikl pouze na dotázání

Montáž s vruty do dřevotřísky

Montáž s eurošrouby

TIP-ON 956. – krátká verze s magnetem



- Pro naložená dvířka (až cca 1300 mm výšky)
- Pro použití se závěsy Blum bez pružin
- K zavrtání nebo v kombinaci s adaptérem
- Vysunutí cca 17 mm
- Materiál: plast

Informace k objednávce

Barva	Pružina TIP-ON	Č. artiklu
SW | CS | R7036	Standardní pružina	956.1004

Složení:

1 x	**TIP-ON 956.** – krátká verze s magnetem
1 x	Kontaktní destička k nalepení Nevhodné pro povrchy s práškovým lakem, navoskované nebo naolejované
1 x	Kontaktní destička k našroubování
1 x	Vrut do dřevotřísky Ø 3.5 x 15 mm, č. artiklu 609.1500

Barva

CS	Karbonově černá
R7036	RAL 7036 platinově šedá
SW	Hedvábně bílá

Plánování

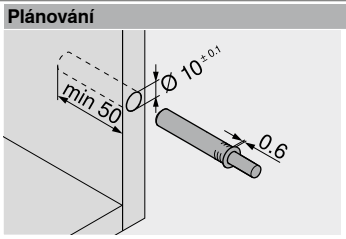

Odstup čela

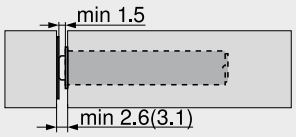

() Kontaktní destička k našroubování

Kontaktní destička k nalepení

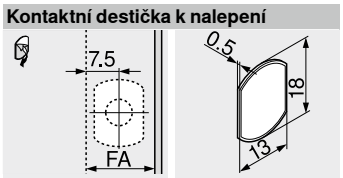

FA Přesah čela

Kontaktní destička k našroubování

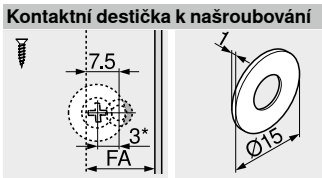

FA Přesah čela
* 3 mm přesazení při montáži

TIP-ON 956A – dlouhá verze s magnetem



- Pro naložená dvířka (od cca 1300 mm výšky)
- Pro použití se závěsy Blum bez pružin
- K zavrtání nebo v kombinaci s adaptérem
- Vysunutí cca 38 mm
- Materiál: plast

Informace k objednávce

Barva	Pružina TIP-ON	Č. artiklu
SW | CS | R7036	Standardní pružina	956A1004

Složení:

1 x	**TIP-ON 956A** – dlouhá verze s magnetem
1 x	Kontaktní destička k nalepení Nevhodné pro povrchy s práškovým lakem, navoskované nebo naolejované
1 x	Kontaktní destička k našroubování
1 x	Vrut do dřevotřísky Ø 3.5 x 15 mm, č. artiklu 609.1500

Plánování

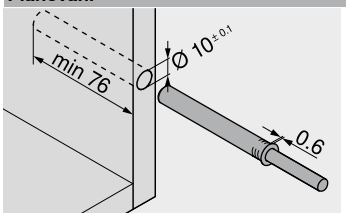

Odstup čela

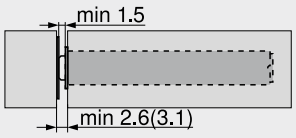

() Kontaktní destička k našroubování

Kontaktní destička k nalepení

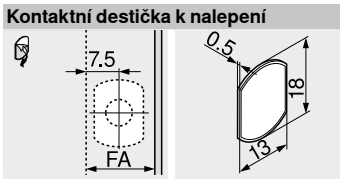

FA Přesah čela

Kontaktní destička k našroubování

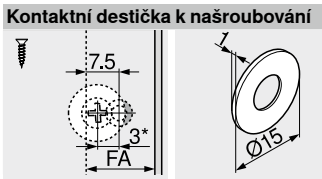

FA Přesah čela
* 3 mm přesazení při montáži

TIP-ON 956A – dlouhá verze s dorazem



- Pro použití se závěsy Blum s pružinou
- K zavrtání nebo v kombinaci s adaptérem
- Vysunutí cca 38 mm
- Materiál: plast

Informace k objednávce

Barva	Pružina TIP-ON	Č. artiklu
SW | CS | R7036	Standardní pružina	956A1006
	Silná pružina[1]	956A1006F

Složení:

1 x	**TIP-ON 956A** – dlouhá verze s dorazem Není nutná žádná kontaktní destička (u velmi měkkých povrchů kontaktní destičku doporučujeme)
[1]	Doporučeno pro aplikace vyžadující velkou sílu při vysouvání, např. úzká čela s velkým počtem závěsů

Plánování

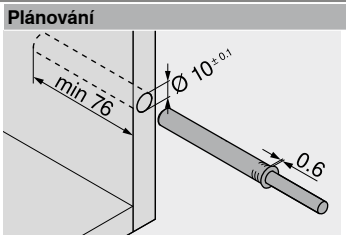

Odstup čela

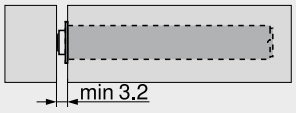

Odkaz na stránku

Přehled	191
Příslušenství – přímé adaptéry	193
Příslušenství – křížové adaptéry	193

Zpracování

Vrtací šablona pro **BLUMOTION** | **TIP-ON**	676
Šablona pro montáž kontaktní destičky do správné pozice	698
MINIPRESS top pro **EASYSTICK**	622
MINIPRESS top	626

Montáž, demontáž a seřízení

Short-URL
www.blum.com/a230

Přímý adaptér – krátká verze – 20/17



- Montáž s vruty Ø 3.5 nebo Ø 4 mm
- Alternativní způsob montáže s eurošrouby
- **TIP-ON** se objednává zvlášť

Informace k objednávce

Barva	Materiál	Č. artiklu
SW | CS | R7036	Plast	956.1201

Barva

CS	Karbonově černá
R7036	RAL 7036 platinově šedá
SW	Hedvábně bílá

Plánování

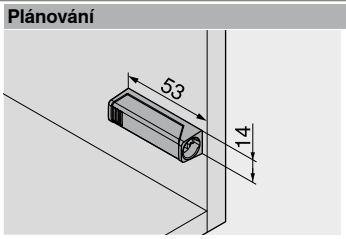

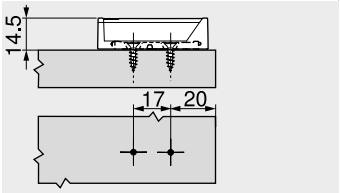

Odstup čela

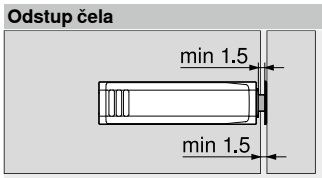

Kontaktní destička

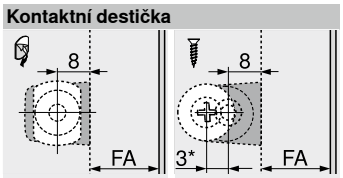

FA Přesah čela
* 3 mm přesazení při montáži

Přímý adaptér – dlouhá verze – 20/32



- Montáž s vruty Ø 3.5 nebo Ø 4 mm
- Alternativní způsob montáže s eurošrouby
- **TIP-ON** se objednává zvlášť

Informace k objednávce

Barva	Materiál	Č. artiklu
SW | CS | R7036	Plast	956A1201

Plánování

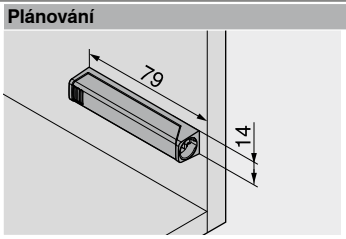

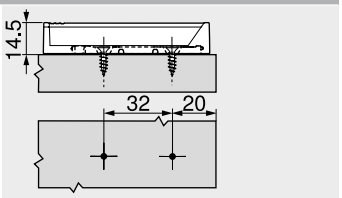

Odstup čela

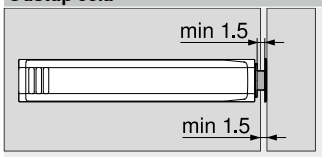

Kontaktní destička

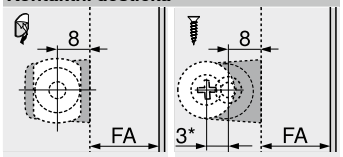

FA Přesah čela
* 3 mm přesazení při montáži

Křížový adaptér – dlouhá verze – 37/32



- Montáž s vruty Ø 3.5 nebo Ø 4 mm
- Alternativní způsob montáže s eurošrouby
- **TIP-ON** se objednává zvlášť

Informace k objednávce

Barva	Materiál	Č. artiklu
R7036	Plast	956A1501

Plánování

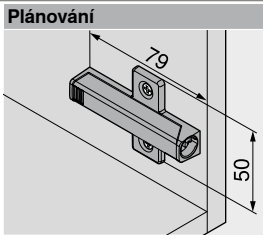

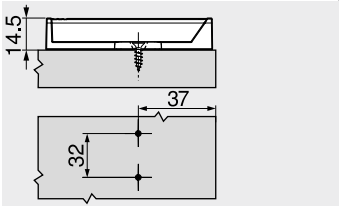

Odstup čela



Kontaktní destička

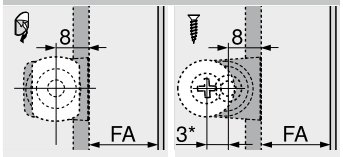

FA Přesah čela
* 3 mm přesazení při montáži

Odkaz na stránku

Přehled	191

Zpracování

Úhelníková šablona	674
Vrtací šablona pro montážní podložky	675
Šablona pro montáž kontaktní destičky do správné pozice	698
MINIPRESS top pro **EASYSTICK**	622
MINIPRESS top	626
MINIPRESS P	630

Montáž, demontáž a seřízení

Short-URL
www.blum.com/a230



Vhodný Box systém pro každý požadavek. Společnost Blum nabízí nejrůznější box systémy, které umožňují flexibilní design nábytku. Box systémy charakterizují hladký chod, vysoký komfort pohybu, výsoká kvalita a dokonalý design.

- **BLUMOTION** – měkké a tiché zavírání díky tlumení
- **SERVO-DRIVE** – elektrický způsob otvírání, v kombinaci s **BLUMOTION**
- **TIP-ON BLUMOTION** – mechanický způsob otvírání, v kombinaci s **BLUMOTION**
- **TIP-ON** – mechanický způsob otvírání, zavírání lehkým zatlačením
- Komplexní sortiment pro mnoho možností
- Vysoká stabilita
- Kvalita po celou dobu životnosti nábytku

LEGRABOX



Inspirace proměněná ve skutečnost
Box systém splňuje nejvyšší požadavky na design a jeho individuální pojetí.

MERIVOBOX

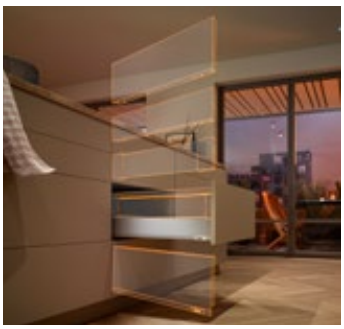

Box platforma pro vaše nápady
Nabízet rozmanitost ještě nikdy nebylo tak snadné. Opravdová platforma to umožňuje.

TANDEMBOX



Pravoúhlý a přesvědčivý TANDEMBOX antaro charakteristický jasnými hranatými tvary.

METABOX



Jednoduše. Dobře. Osvědčeným způsobem.
I jednoduchý Box systém nabízí mnoho možností využití.

LEGRABOX

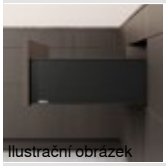
Ilustrační obrázek

LEGRABOX	196
Přehled	197
Přehled – využití	198
Přehled – varianty designu	237
Zásuvný prvek	234
Příslušenství	244
Upevnění korpusových lišt	248

MERIVOBOX


Ilustrační obrázek

MERIVOBOX	250
Přehled	251
Přehled – využití	252
Zásuvný prvek	284
Příslušenství	285
Upevnění korpusových lišt	289

TANDEMBOX antaro


Ilustrační obrázek

TANDEMBOX antaro	290
Přehled	291
Přehled – využití	292
Příslušenství	328
Upevnění korpusových lišt	334

TANDEMBOX plus


Ilustrační obrázek

TANDEMBOX plus	336
Přehled – využití	337

METABOX


Ilustrační obrázek

METABOX	338
Přehled	339
Přehled – využití	340
Příslušenství	354
Upevnění korpusových lišt	361

SERVO-DRIVE pro LEGRABOX | MERIVOBOX | TANDEMBOX


Ilustrační obrázek

SERVO-DRIVE pro **LEGRABOX** | **MERIVOBOX** | **TANDEMBOX**	362
Přehled	363
Příslušenství	392

TIP-ON BLUMOTION pro LEGRABOX | MERIVOBOX | TANDEMBOX

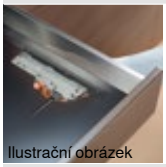
Ilustrační obrázek

TIP-ON BLUMOTION pro **LEGRABOX** | **MERIVOBOX** | **TANDEMBOX**	394
Přehled	395

TIP-ON pro LEGRABOX


Ilustrační obrázek

TIP-ON pro **LEGRABOX**	404
Přehled	405

Inspirace proměněná ve skutečnost



Box systém **LEGRABOX** splňuje nejpřísnější požadavky na individualizaci a design. Díky elegantním úzkým bočnicím a mnoha kombinacím materiálů a barev mohou výrobci nabídnout naprosto individuální design zásuvek. Výrobci mají možnost odebírat zvolenou kolekci **LEGRABOX special edition** nebo individuální varianty designu **LEGRABOX individual** v minimálním objednacím množství. Zpracovatel objedná dekorační prvky (vnější) a bočnice (vnitřní) samostatně a sám je ve své dílně sestaví několika jednoduchými pohyby. Tak lze velmi flexibilně vytvářet neobyčejný design zásuvek.

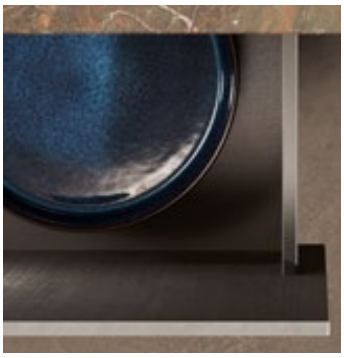



Uvnitř i zvenčí rovný
Působivě štíhlé bočnice o tloušťce pouhých 12.8 mm jsou v harmonii s každým kusem nábytku. Jednotlivé komponenty jsou vzájemně perfektně sladěny a krásně se prolínají.



Individuální značka
Nedílnou součást designu **LEGRABOX** tvoří vnější krytka. Je možné potisknout ji vaší značkou nebo logem. Buď budete skromní a značku zdrženlivě umístíte tak, aby nepřitahovala pozornost, nebo na ni naopak vědomě upozorníte. Volitelně si můžete objednat potisk nebo laserové gravírování loga přímo na bočnici.



Dvouplášťový design bočnice
Bočnice u výrobků **LEGRABOX** je dvouplášťová. Vnitřní i vnější stranu je proto možné dodat v různých barvách a materiálech.



Váš kreativní styl
U zásuvných prvků nejsou vaše nápady omezeny vůbec žádnými hranicemi. Přitom jsou sklo, dřevo, kůže nebo kámen jen možné příklady toho, jak lze **LEGRABOX free** dotáhnout k dokonalosti.





Rafinovaná technika
LEGRABOX hraje z hlediska techniky absolutní prim. Korpusová lišta **BLUMOTION S** umožňuje u **LEGRABOX** využít hned tři technologie pohybu. To zajistí otvírání nábytku bez námahy, tichý, synchronizovaný lehký chod – to vše opravdu jen s jedinou korpusovou lištou. Funkce tlumení se přitom přizpůsobuje příslušné technologii pohybu.

Box systémy


Ilustrační obrázek

Box systémy 194
MERIVOBOX 250
TANDEMBOX antaro 290
TANDEMBOX plus 336
METABOX 338
SERVO-DRIVE pro **LEGRABOX** | **MERIVOBOX** | **TANDEMBOX** 362
TIP-ON BLUMOTION pro **LEGRABOX** | **MERIVOBOX** | **TANDEMBOX** 394
TIP-ON pro **LEGRABOX** 404

Přehled

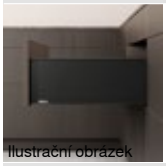
Ilustrační obrázek

Přehled – využití 198
Zásuvný prvek 234

Varianty designu

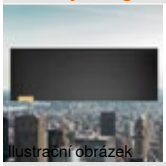
Ilustrační obrázek

myLEGRABOX 236
Přehled – varianty designu 237

Selektor designu

Short-URL
www.blum.com/lbxselector

Příslušenství


Ilustrační obrázek

Ocelová zadní stěna 244
Stabilizace čela/dna 244
Stabilizace čela/dna pro tenká čílka 245
Boční stabilizace 245
Podpěrný úhelník 246
Šrouby 246
Středicí vrták 246
Doraz 246
Šroubovák 247

Upevnění korpusových lišt

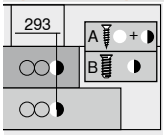

Ilustrační obrázek

Korpusová lišta – 750 – 40 kg 248
Korpusová lišta – 753 – 70 kg 248

Montáž, demontáž a seřízení


Ilustrační obrázek

Montáž, demontáž a seřízení

Short-URL
www.blum.com/a310

Piktogramy

Artikl pouze na dotázání

Webcode – do konfigurátoru výrobků zadejte nebo klikněte

Využití		kg	Potřebný prostor Výška (mm)	Webcode	Strana
Standardní korpus					
Zásuvka					
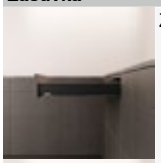	Zásuvka – N	40	80	DQBMJY	200
	Zásuvka – M	40 70	106	DQBN9A	202
	Zásuvka – K	40 70	144	DQBNYM	206
Standardní korpus – LEGRABOX pure					
Čelní výsuv					
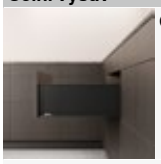	Čelní výsuv – C	40 70	193	DQBQ2M	210
	Čelní výsuv – F	40 70	257	DQBRHA	216
Standardní korpus – LEGRABOX free					
Čelní výsuv					
	Čelní výsuv – C	40 70	193	DQBQRY	218
Dřezová skříňka					
Zásuvka					
	Zásuvka – M	40	106	DQBONY	224

Využití		kg	Potřebný prostor Výška (mm)	Webcode	Strana
Vnitřní zásuvka					
	Vnitřní zásuvka – M	40 70	104	DQBPDA	204
	Vnitřní zásuvka – K	40 70	142	DQGPIM	208
Vnitřní výsuv					
	Vnitřní výsuv – zásuvný prvek – C	40 70	191	DQBSVY	212
	Vnitřní výsuv – relingy – C	40 70	191	DQBTLA	214
Vnitřní výsuv					
	Vnitřní výsuv – zásuvný prvek – C	40 70	191	DQBUAM	220
	Vnitřní výsuv – relingy – C	40 70	191	DQBUZY	222

kg Dynamická nosnost

Webcode – do konfigurátoru výrobků zadejte nebo klikněte

Využití		kg	Potřebný prostor Výška (mm)	Webcode	Strana
Dřezová skříňka – LEGRABOX pure					
Čelní výsuv					
	Čelní výsuv – C	40	193	DQBS6M	226
	Čelní výsuv – C – střední díl	40	193	DQCYEM	228
Dřezová skříňka – LEGRABOX free					
Čelní výsuv					
	Čelní výsuv – C – střední díl	40	193	DQBN9C	
Potravinová skříň					
	**SPACE TOWER** Šířka korpusu KB 275–1200 mm	40 70		DQGQ7Y	230
Úzké skříňky					
	**SPACE TWIN** Šířka korpusu KB 185–250 mm	20		DQGTQM	232
Zásuvný prvek					
	Zásuvný prvek ze skla				234

kg Dynamická nosnost

Webcode – do konfigurátoru výrobků zadejte nebo klikněte

Doporučení – kombinace barevného provedení komponent

Č.	Označení		Barva			
			SW-M	OG-M	CS-M	INGL
2	Sada bočnic		SW-M	OG-M	CS-M	INGL
2	Sada bočnic zvenku	1	SW-M	OG-M	CS-M	INGL
3	Držák dřevěné zadní stěny vlevo/vpravo		SW-M	OG-M	CS-M	NI
3	Ocelová zadní stěna profil L vlevo/vpravo	1	SW-M	OG-M	CS-M	CS-M
4	Sada upevnění čela		SW-M	OG-M	CS-M	INGL
5	Přední díl bez drážky		SW-M	OG-M	CS-M	ELEO
5	Přední díl s drážkou		SW-M	OG-M	CS-M	ELEO
6	Sada unašečů		SW-M	OG-M	CS-M	CS-M
7	Příčný reling		SW-M	OG-M	CS-M	ELEO
11	Sada bočnic uvnitř	1	SW-M	OG-M	CS-M	INGL

1 Dřezová skříňka

Barva	
CS-M	Karbonově černá matná
ELEO	Vzhled eloxované ušlechtilé nerez oceli
INGL	Nerez ocel anti fingerprint

Barva	
NI	Poniklovaná
OG-M	Orion šedá matná
SW-M	Hedvábně bílá matná

Zásuvka – N

Webcode – do konfigurátoru výrobků zadejte nebo klikněte: DQBMJY



- Vhodný pro **LEGRABOX pure** a **LEGRABOX free**
- Bočnice z oceli a nerez oceli
- Uvnitř i zvenčí rovný
- Úzká bočnice 12.8 mm
- Synchronizovaný lehký chod
- S integrovaným, přepínatelným tlumením **BLUMOTION S** pro měkké a tiché zavírání, lze kombinovat s elektrickým způsobem otvírání **SERVO-DRIVE** nebo mechanickým způsobem otvírání **TIP-ON BLUMOTION**
- Čelo nasaďte v pozici zavěšení a pohodlně je naklapněte – lze to provést i u již nasazeného výsuvu
- Montáž čela bez nářadí
- Seřízení čela dvěma směry uvnitř bočnice

Potřebný prostor

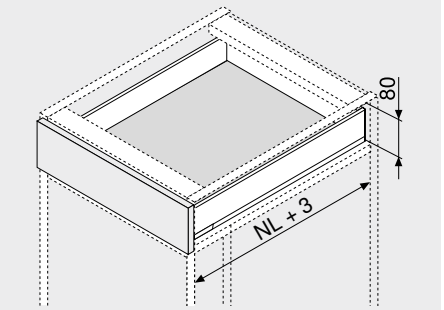

NL Jmenovitá délka

Informace k objednávce

1 Korpusové lišty vlevo/vpravo

Provedení	BLUMOTION S
Jmenovitá délka NL (mm)	Dynamická nosnost (kg) 40
400	750.4001S
450	750.4501S
500	750.5001S
550	750.5501S

2 Sada bočnic

Výška bočnice (mm)	66.5	
Jmenovitá délka NL (mm)	Barva SW-M | OG-M | CS-M	INGL
400	770N4002S	
450	770N4502S	770N4502I
500	770N5002S	770N5002I
550	770N5502S	

Složení:

2a	1 x	Bočnice vlevo/vpravo
2b	2 x	Vnější krytka, s raženým logem Blum, od 1000 ks s individuálním potiskem
2c	2 x	Krytka

3 Držák dřevěné zadní stěny vlevo/vpravo

Barva	Materiál	Č. artiklu
SW-M | OG-M | CS-M | NI	Ocel	ZB7N000S

4 Čelní kování

Způsob instalace		Č. artiklu
EXPANDO	2 x	ZF7N70E2
EXPANDO T[1]	2 x	ZF7N70T2
Vruty	2 x	ZF7N7002

[1] **EXPANDO T** je systém, vhodný pro tenké materiály čel – vviz. odkaz na stránku

Barva		Barva	
CS-M	Karbonově černá matná	OG-M	Orion šedá matná
INGL	Nerez ocel anti fingerprint	SW-M	Hedvábně bílá matná
NI	Poniklovaná		

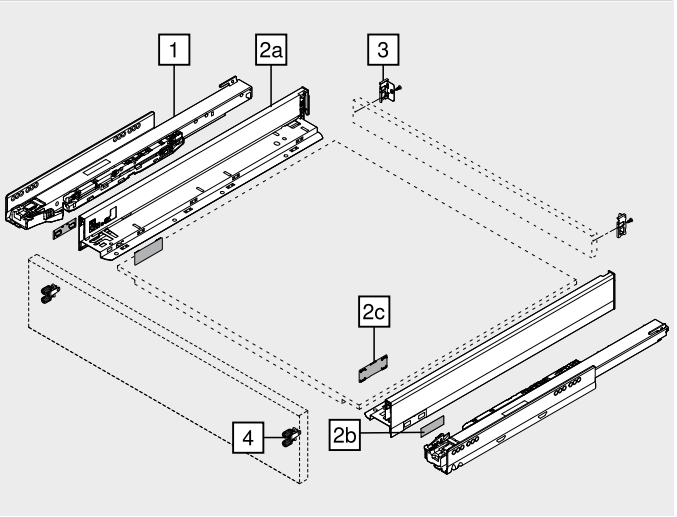

Příslušenství

– Vrut do dřevotřísky[1]

Průměr (mm)	Délka (mm)	Č. artiklu
Ø 3.5	15.0	609.1500
	17.0	609.1700

[1] Pro čelní kování
Pro spojení korpusové lišty s korpusem doporučujeme vruty do dřevotřísky Ø 4 × 15 mm

– Upevňovací vruty – vruty s plochou hlavou[1]

Průměr (mm)	Délka (mm)	Č. artiklu
Ø 4.0	15.0	61D.1500

[1] Pro spojení držáku dřevěné zadní stěny s dřevěnou zadní stěnou a bočnice s dnem zásuvky
Pro optimální výsledek zpracování doporučujeme u dřevěné zadní stěny a bočnice použít vruty s plochou hlavou

– Eurošrouby[1]

Průměr (mm)	Délka (mm)	Č. artiklu
Ø 6.0	14.5	661.1450.HG

[1] Pro spojení korpusové lišty s korpusem

Zásuvka – N

Webcode – do konfigurátoru výrobků zadejte nebo klikněte: DQBMJY

Plánování

Potřebný prostor v korpusu

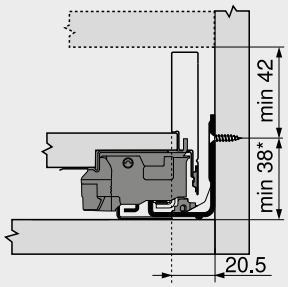

* +1 mm při instalaci korpusových lišt před smontováním korpusu

Konstrukční rozměry – čelo – montáž našroubováním

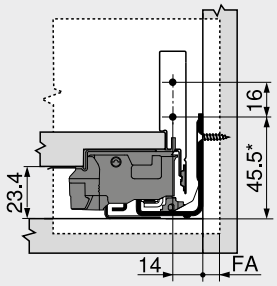

FA Přesah čela
* +1 mm při instalaci korpusových lišt před smontováním korpusu

Vyvrtání otvorů – čelo – montáž EXPANDO | EXPANDO T

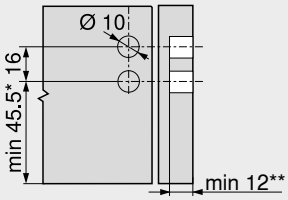

* +1 mm při instalaci korpusových lišt před smontováním korpusu
** Min. 6 mm pro **EXPANDO T**

Konstrukční rozměry – záda

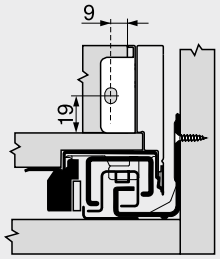

Přířez – síla dřevotřísky 16 mm

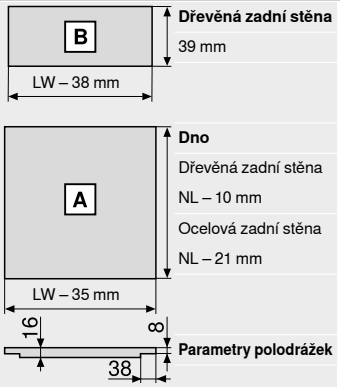

LW Světlá šířka korpusu
NL Jmenovitá délka

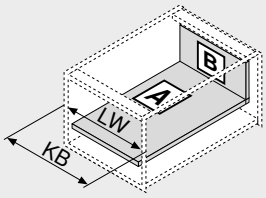

LW Světlá šířka korpusu
KB Šířka korpusu

Vyvrtání otvorů – dno

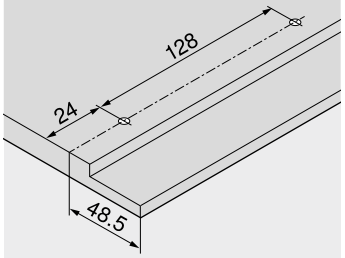

Odkaz na stránku

Přehled	197	**TIP-ON BLUMOTION** pro **LEGRABOX** | **MERIVOBOX** | **TANDEMBOX**	394	**Montáž, demontáž a seřízení**	
myLEGRABOX	236				
Montážní systém pro tenké materiály – **EXPANDO T**	596	**TIP-ON** pro **LEGRABOX**	404	Short-URL	
Doporučení ke zpracování a vyloučení odpovědnosti/záruky – **EXPANDO T**	597	**CABLOXX**	594	www.blum.com/a310	
SERVO-DRIVE pro **LEGRABOX** | **MERIVOBOX** | **TANDEMBOX**	362	Příslušenství	244		
		Upevnění korpusových lišt	248		
		Servisní služby společnosti Blum	602		
		Další technické informace	708		

Zásuvka – M

Webcode – do konfigurátoru výrobků zadejte nebo klikněte: DQBN9A



- Vhodný pro **LEGRABOX pure** a **LEGRABOX free**
- Bočnice z oceli a nerez oceli
- Uvnitř i zvenčí rovný
- Úzká bočnice 12.8 mm
- Synchronizovaný lehký chod
- S integrovaným, přepínatelným tlumením **BLUMOTION S** pro měkké a tiché zavírání, lze kombinovat s elektrickým způsobem otvírání **SERVO-DRIVE** nebo mechanickým způsobem otvírání **TIP-ON BLUMOTION**
- Čelo nasaďte v pozici zavěšení a pohodlně je naklapněte – lze to provést i u již nasazeného výsuvu
- Montáž čela bez nářadí
- Seřízení čela třemi směry uvnitř bočnice

Potřebný prostor

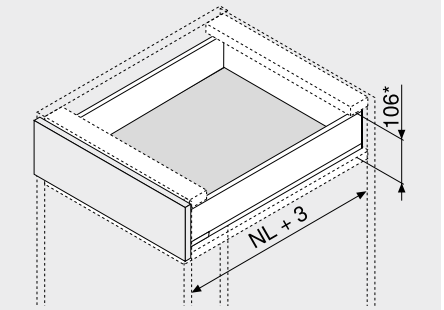

NL	Jmenovitá délka
*	Včetně seřízení sklonu 2 mm

Informace k objednávce

1 Korpusové lišty vlevo/vpravo

Provedení	BLUMOTION S	
Jmenovitá délka NL (mm)	Dynamická nosnost (kg) 40	70
270	750.2701S	
300	750.3001S	
350	750.3501S	
400	750.4001S	
450	750.4501S	753.4501S
500	750.5001S	753.5001S
550	750.5501S	753.5501S
600	750.6001S	753.6001S
650		753.6501S

2 Sada bočnic

Výška bočnice (mm)	90.5	
Jmenovitá délka NL (mm)	Barva SW-M | OG-M | CS-M	INGL
270	770M2702S	770M2702I
300	770M3002S	770M3002I
350	770M3502S	770M3502I
400	770M4002S	770M4002I
450	770M4502S	770M4502I
500	770M5002S	770M5002I
550	770M5502S	770M5502I
600	770M6002S	770M6002I
650	770M6502S	770M6502I

Složení:

2a	1 x	Bočnice vlevo/vpravo
2b	2 x	Vnější krytka, s raženým logem Blum, od 1000 ks s individuálním potiskem
2c	2 x	Krytka

3 Držák dřevěné zadní stěny vlevo/vpravo

Barva	Materiál	Č. artiklu
SW-M | OG-M | CS-M | NI	Ocel	ZB7M000S

4 Čelní kování

Způsob instalace		Č. artiklu
EXPANDO	2 x	ZF7M70E2
EXPANDO T[1]	2 x	ZF7M70T2
Vruty	2 x	ZF7M7002

[1] **EXPANDO T** je systém, vhodný pro tenké materiály čel – vviz. odkaz na stránku

Barva		Barva	
CS-M	Karbonově černá matná	OG-M	Orion šedá matná
INGL	Nerez ocel anti fingerprint	SW-M	Hedvábně bílá matná
NI	Poniklovaná		

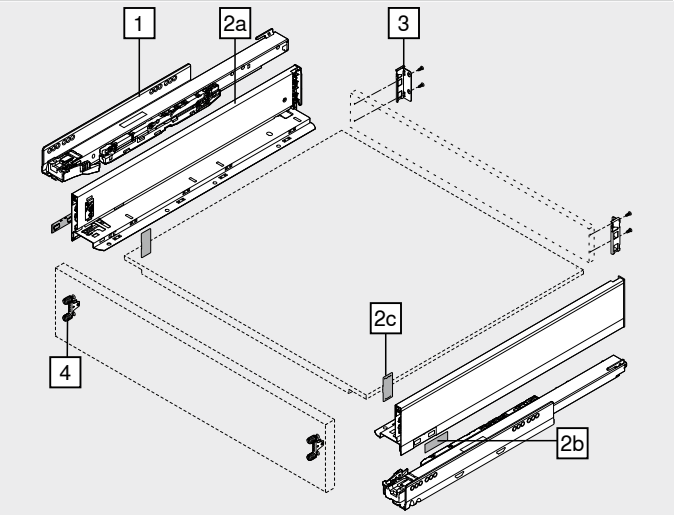

Příslušenství

– Vrut do dřevotřísky[1]

Průměr (mm)	Délka (mm)	Č. artiklu
Ø 3.5	15.0	609.1500
	17.0	609.1700

[1] Pro čelní kování
Pro spojení korpusové lišty s korpusem doporučujeme vruty do dřevotřísky Ø 4 × 15 mm

– Upevňovací vruty – vruty s plochou hlavou[1]

Průměr (mm)	Délka (mm)	Č. artiklu
Ø 4.0	15.0	61D.1500

[1] Pro spojení držáku dřevěné zadní stěny s dřevěnou zadní stěnou a bočnice s dnem zásuvky
Pro optimální výsledek zpracování doporučujeme u dřevěné zadní stěny a bočnice použít vruty s plochou hlavou

– Eurošrouby[1]

Průměr (mm)	Délka (mm)	Č. artiklu
Ø 6.0	14.5	661.1450.HG

[1] Pro spojení korpusové lišty s korpusem

Zásuvka – M

Webcode – do konfigurátoru výrobků zadejte nebo klikněte: DQBN9A

Plánování

Potřebný prostor v korpusu

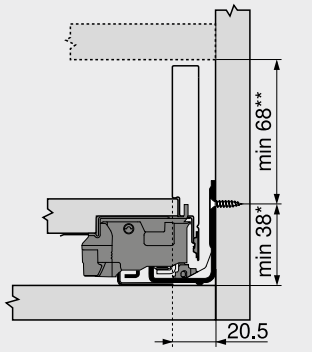

*	+1 mm při instalaci korpusových lišt před smontováním korpusu
**	Včetně seřízení sklonu 2 mm

Konstrukční rozměry – čelo – montáž našroubováním

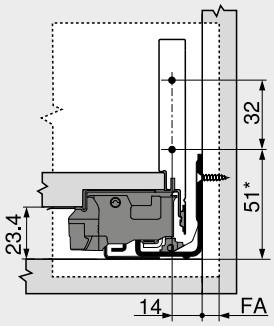

FA	Přesah čela
*	+1 mm při instalaci korpusových lišt před smontováním korpusu

Vyvrtání otvorů – čelo – montáž EXPANDO | EXPANDO T

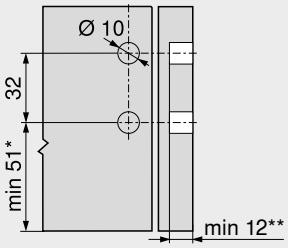

*	+1 mm při instalaci korpusových lišt před smontováním korpusu
**	Min. 6 mm pro **EXPANDO T**

Konstrukční rozměry – záda

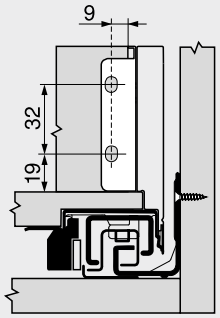

Přířez – síla dřevotřísky 16 mm

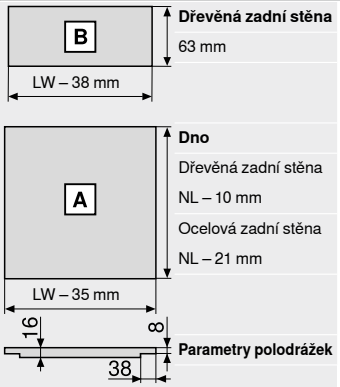

LW	Světlá šířka korpusu
NL	Jmenovitá délka

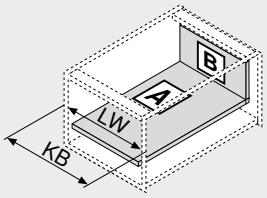

LW	Světlá šířka korpusu
KB	Šířka korpusu

Vyvrtání otvorů – dno

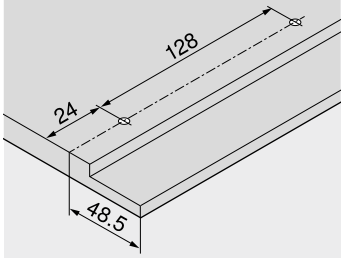

Odkaz na stránku

Přehled	197	**TIP-ON BLUMOTION** pro **LEGRABOX** | **MERIVOBOX** | **TANDEMBOX**	394	Servisní služby společnosti Blum	602
myLEGRABOX	236			Další technické informace	708
Montážní systém pro tenké materiály – **EXPANDO T**	596	**TIP-ON** pro **LEGRABOX**	404	**Montáž, demontáž a seřízení**	
Doporučení ke zpracování a vyloučení odpovědnosti/záruky – **EXPANDO T**	597	**AMBIA-LINE** pro **LEGRABOX** | **MERIVOBOX**	542	Short-URL	
SERVO-DRIVE pro **LEGRABOX** | **MERIVOBOX** | **TANDEMBOX**	362	**CABLOXX**	594	www.blum.com/a310	
		Příslušenství	244		
		Upevnění korpusových lišt	248		

Vnitřní zásuvka – M

Webcode – do konfigurátoru výrobků zadejte nebo klikněte: DQBPDA



- Vnitřní zásuvka s uzavřeným předním dílem
- Vhodný pro **LEGRABOX pure** a **LEGRABOX free**
- Bočnice z oceli a nerez oceli
- Uvnitř i zvenčí rovný
- Úzká bočnice 12.8 mm
- Synchronizovaný lehký chod
- S integrovaným, přepínatelným tlumením **BLUMOTION S** pro měkké a tiché zavírání, lze kombinovat s elektrickým způsobem otvírání **SERVO-DRIVE** nebo mechanickým způsobem otvírání **TIP-ON BLUMOTION**
- Čelo nasaďte v pozici zavěšení a pohodlně je naklapněte – lze to provést i u již nasazeného výsuvu
- Montáž čela bez nářadí

Potřebný prostor

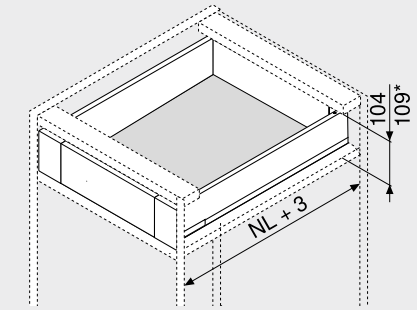

NL	Jmenovitá délka
*	Vnitřní zásuvka se sadou unašečů

Informace k objednávce

1 Korpusové lišty vlevo/vpravo

Provedení	BLUMOTION S	
Jmenovitá délka NL (mm)	Dynamická nosnost (kg) 40	70
270	750.2701S	
300	750.3001S	
350	750.3501S	
400	750.4001S	
450	750.4501S	753.4501S
500	750.5001S	753.5001S
550	750.5501S	753.5501S
600	750.6001S	753.6001S
650		753.6501S

2 Sada bočnic

Výška bočnice (mm)	90.5	
Jmenovitá délka NL (mm)	Barva SW-M | OG-M | CS-M	INGL
270	770M2702S	770M2702I
300	770M3002S	770M3002I
350	770M3502S	770M3502I
400	770M4002S	770M4002I
450	770M4502S	770M4502I
500	770M5002S	770M5002I
550	770M5502S	770M5502I
600	770M6002S	770M6002I
650	770M6502S	770M6502I

Složení:

2a	1 x	Bočnice vlevo/vpravo
2b	2 x	Vnější krytka, s raženým logem Blum, od 1000 ks s individuálním potiskem
2c	2 x	Krytka

3 Držák dřevěné zadní stěny vlevo/vpravo

Barva	Materiál	Č. artiklu
SW-M | OG-M | CS-M | NI	Ocel	ZB7M000S

4 Sada upevnění čela

Barva	Materiál	Č. artiklu
SW-M | OG-M | CS-M	Ocel	ZI7.0MS0
INGL	Ušlechtilá ocel	ZI7.0MI0

Složení:

4a	1 x	Upevnění čela vlevo/vpravo
4b	1 x	Krytky zvenku vlevo/vpravo
4e	1 x	Podpěra dna
4f	4 x	Šrouby

5 Přední díl bez drážky[2]

Barva	Délka (mm)[1]	Č. artiklu
SW-M | OG-M | CS-M | ELEO	1043	ZV7.1043C01

Přířez 5 Světlá šířka korpusu LW – 126 mm

[1] Ke zkrácení

[2] Vhodný pro šířku korpusu KB 1200 mm

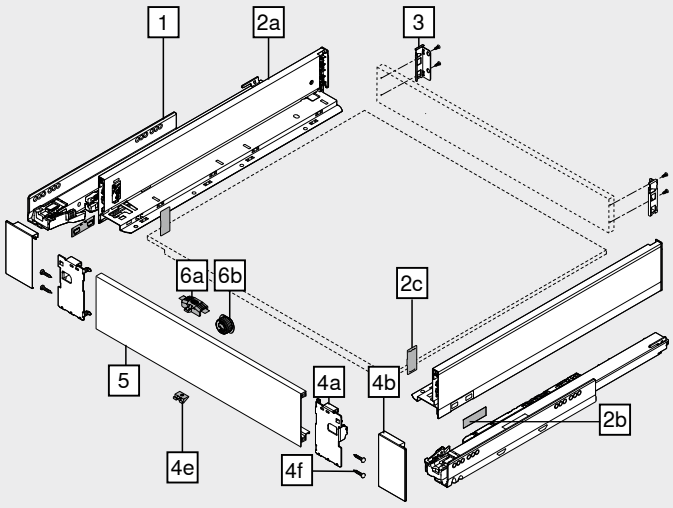

Příslušenství

6 Sada unašečů[1]

Barva	Materiál	Č. artiklu
SW-M | OG-M | CS-M	Plast	ZI7.0M07

Složení:

6a	1 x	Unašeč Unašeč musí být namontován na přední díl
6b	1 x	Pouzdro unašeče RAL 7037 prachově šedá

Barva

CS-M Rovněž pro INGL

[1] Sadu unašečů (ZI7.0M07) nelze použít v kombinaci s **TIP-ON BLUMOTION**

– Vrut do dřevotřísky[1]

Průměr (mm)	Délka (mm)	Č. artiklu
Ø 3.5	15.0	609.1500

[1] Pro spojení korpusové lišty s korpusem doporučujeme vruty do dřevotřísky Ø 4 × 15 mm

– Upevňovací vruty – vruty s plochou hlavou[1]

Průměr (mm)	Délka (mm)	Č. artiklu
Ø 4.0	15.0	61D.1500

[1] Pro spojení držáku dřevěné zadní stěny s dřevěnou zadní stěnou a bočnice s dnem zásuvky
Pro optimální výsledek zpracování doporučujeme u dřevěné zadní stěny a bočnice použít vruty s plochou hlavou

– Eurošrouby[1]

Průměr (mm)	Délka (mm)	Č. artiklu
Ø 6.0	14.5	661.1450.HG

[1] Pro spojení korpusové lišty s korpusem

Barva		Barva	
CS-M	Karbonově černá matná	NI	Poniklovaná
ELEO	Vzhled eloxované ušlechtilé nerez oceli	OG-M	Orion šedá matná
INGL	Nerez ocel anti fingerprint	SW-M	Hedvábně bílá matná

Vnitřní zásuvka – M

Webcode – do konfigurátoru výrobků zadejte nebo klikněte: DQBPDA

Plánování

Potřebný prostor v korpusu

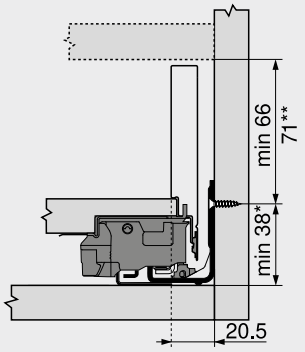

* +1 mm při instalaci korpusových lišt před smontováním korpusu

** Vnitřní zásuvka se sadou unašečů možná od výšky 71 mm

Konstrukční rozměry – záda

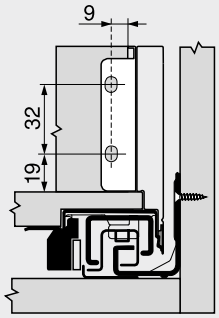

Vyvrtání otvorů – čelo – pouzdro unašeče

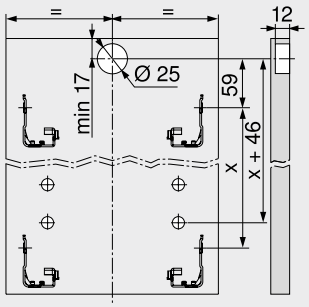

Přířez – síla dřevotřísky 16 mm

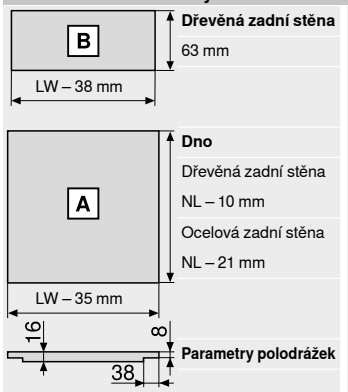

Dřevěná zadní stěna
63 mm

Dno
Dřevěná zadní stěna
NL – 10 mm
Ocelová zadní stěna
NL – 21 mm

Parametry polodrážek

LW Světlá šířka korpusu
NL Jmenovitá délka

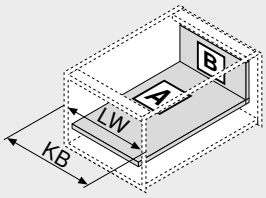

LW Světlá šířka korpusu
KB Šířka korpusu

Vyvrtání otvorů – dno

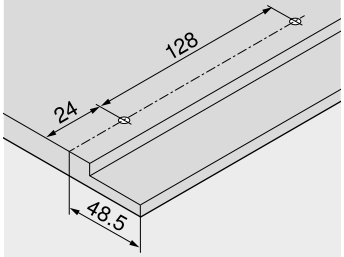

Odkaz na stránku

Přehled	197	**AMBIA-LINE** pro **LEGRABOX** | **MERIVOBOX**	542	**Montáž, demontáž a seřízení**	
myLEGRABOX	236				
SERVO-DRIVE pro **LEGRABOX** | **MERIVOBOX** | **TANDEMBOX**	362	**CABLOXX**	594		
		Příslušenství	244	Short-URL	
		Upevnění korpusových lišt	248	www.blum.com/a310	
TIP-ON BLUMOTION pro **LEGRABOX** | **MERIVOBOX** | **TANDEMBOX**	394	Servisní služby společnosti Blum	602		
		Další technické informace	708		
TIP-ON pro **LEGRABOX**	404				

Zásuvka – K

Webcode – do konfigurátoru výrobků zadejte nebo klikněte **DQBNYM**



- Vhodný pro **LEGRABOX pure** a **LEGRABOX free**
- Bočnice z oceli a nerez oceli
- Uvnitř i zvenčí rovný
- Úzká bočnice 12.8 mm
- Synchronizovaný lehký chod
- S integrovaným, přepínatelným tlumením **BLUMOTION S** pro měkké a tiché zavírání, lze kombinovat s elektrickým způsobem otvírání **SERVO-DRIVE** nebo mechanickým způsobem otvírání **TIP-ON BLUMOTION**
- Čelo nasaďte v pozici zavěšení a pohodlně je naklapněte – lze to provést i u již nasazeného výsuvu
- Montáž čela bez nářadí
- Seřízení čela třemi směry uvnitř bočnice

Potřebný prostor

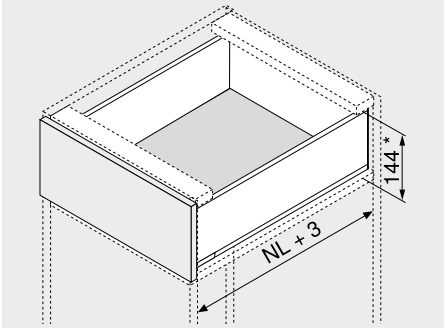

NL	Jmenovitá délka
*	Včetně seřízení sklonu 2 mm

Informace k objednávce

1 Korpusové lišty vlevo/vpravo

Provedení	BLUMOTION S	
Jmenovitá délka NL (mm)	Dynamická nosnost (kg) 40	70
300	750.3001S	
350	750.3501S	
400	750.4001S	
450	750.4501S	753.4501S
500	750.5001S	753.5001S
550	750.5501S	753.5501S
600	750.6001S	753.6001S

2 Sada bočnic

Výška bočnice (mm)	128.5	
Jmenovitá délka NL (mm)	Barva SW-M | OG-M | CS-M	INGL
300	770K3002S	
350	770K3502S	770K3502I
400	770K4002S	770K4002I
450	770K4502S	770K4502I
500	770K5002S	770K5002I
550	770K5502S	770K5502I
600	770K6002S	770K6002I

Složení:

2a	1 x	Bočnice vlevo/vpravo
2b	2 x	Vnější krytka, s raženým logem Blum, od 1000 ks s individuálním potiskem
2c	2 x	Krytka

3 Držák dřevěné zadní stěny vlevo/vpravo

Barva	Materiál	Č. artiklu
SW-M | OG-M | CS-M | NI	Ocel	ZB7K000S

4 Čelní kování

Způsob instalace		Č. artiklu
EXPANDO	2 x	ZF7K70E2
EXPANDO T[1]	2 x	ZF7K70T2
Vruty	2 x	ZF7K7002

[1] **EXPANDO T** je systém, vhodný pro tenké materiály čel – vviz. odkaz na stránku

Barva		Barva	
CS-M	Karbonově černá matná	OG-M	Orion šedá matná
INGL	Nerez ocel anti fingerprint	SW-M	Hedvábně bílá matná
NI	Poniklovaná		

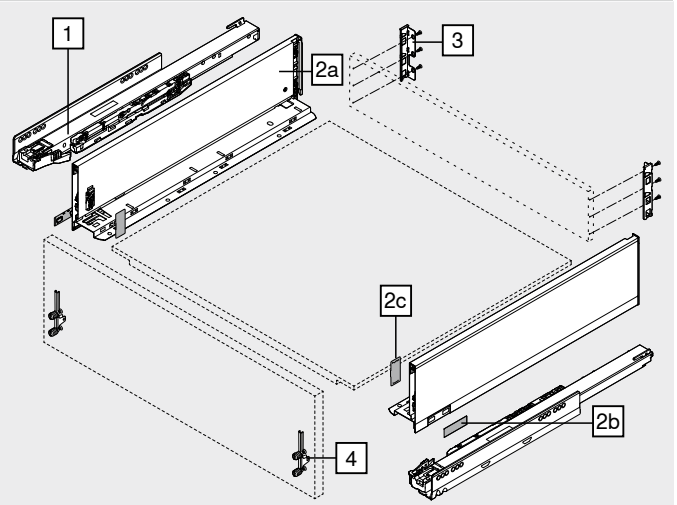

Příslušenství

– Vrut do dřevotřísky[1]

Průměr (mm)	Délka (mm)	Č. artiklu
Ø 3.5	15.0	609.1500
	17.0	609.1700

[1] Pro čelní kování
Pro spojení korpusové lišty s korpusem doporučujeme vruty do dřevotřísky Ø 4 × 15 mm

– Upevňovací vruty – vruty s plochou hlavou[1]

Průměr (mm)	Délka (mm)	Č. artiklu
Ø 4.0	15.0	61D.1500

[1] Pro spojení držáku dřevěné zadní stěny s dřevěnou zadní stěnou a bočnice s dnem zásuvky
Pro optimální výsledek zpracování doporučujeme u dřevěné zadní stěny a bočnice použít vruty s plochou hlavou

– Eurošrouby[1]

Průměr (mm)	Délka (mm)	Č. artiklu
Ø 6.0	14.5	661.1450.HG

[1] Pro spojení korpusové lišty s korpusem

Zásuvka – K

Webcode – do konfigurátoru výrobků zadejte nebo klikněte: DQBNYM

Plánování

Potřebný prostor v korpusu

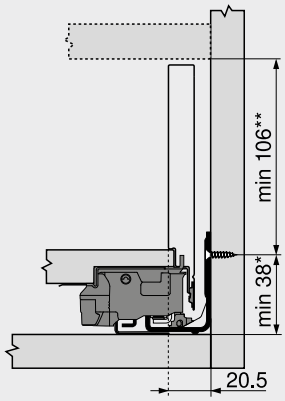

* +1 mm při instalaci korpusových lišt před smontováním korpusu
** Včetně seřízení sklonu 2 mm

Konstrukční rozměry – čelo – montáž našroubováním

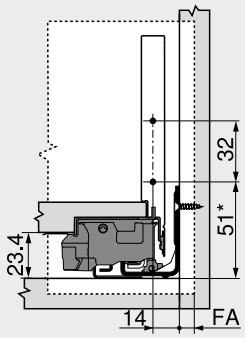

FA Přesah čela
* +1 mm při instalaci korpusových lišt před smontováním korpusu

Vyvrtání otvorů – čelo – montáž EXPANDO | EXPANDO T

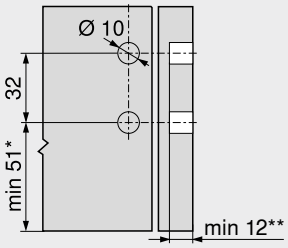

* +1 mm při instalaci korpusových lišt před smontováním korpusu
** Min. 6 mm pro **EXPANDO T**

Konstrukční rozměry – záda

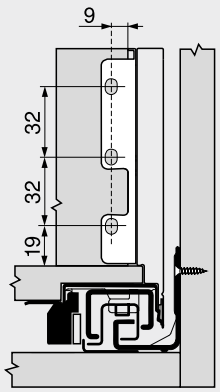

Přířez – síla dřevotřísky 16 mm

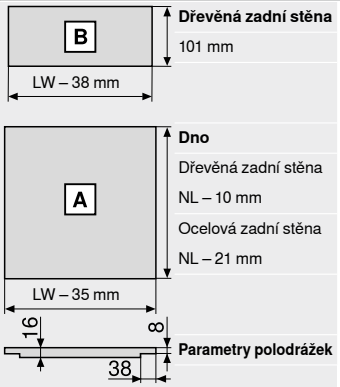

LW Světlá šířka korpusu
NL Jmenovitá délka

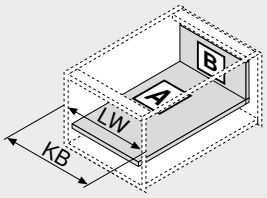

LW Světlá šířka korpusu
KB Šířka korpusu

Vyvrtání otvorů – dno

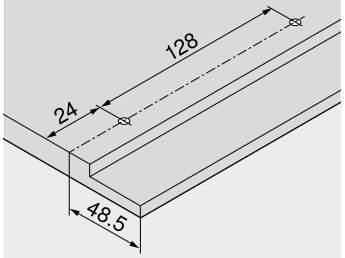

Odkaz na stránku

Přehled	197	**TIP-ON BLUMOTION** pro **LEGRABOX** | **MERIVOBOX** | **TANDEMBOX**	394	Servisní služby společnosti Blum	602
myLEGRABOX	236			Další technické informace	708
Montážní systém pro tenké materiály – **EXPANDO T**	596	**TIP-ON** pro **LEGRABOX**	404	**Montáž, demontáž a seřízení**	
Doporučení ke zpracování a vyloučení odpovědnosti/záruky – **EXPANDO T**	597	**AMBIA-LINE** pro **LEGRABOX** | **MERIVOBOX**	542	Short-URL	
SERVO-DRIVE pro **LEGRABOX** | **MERIVOBOX** | **TANDEMBOX**	362	**CABLOXX**	594	www.blum.com/a310	
		Příslušenství	244		
		Upevnění korpusových lišt	248		

Vnitřní zásuvka – K

Webcode – do konfigurátoru výrobků zadejte nebo klikněte: DQGPIM



- Vnitřní zásuvka s polovysokým uzavřeným předním dílem
- Vhodný pro **LEGRABOX pure** a **LEGRABOX free**
- Bočnice z oceli a nerez oceli
- Uvnitř i zvenčí rovný
- Úzká bočnice 12.8 mm
- Synchronizovaný lehký chod
- S integrovaným, přepínatelným tlumením **BLUMOTION S** pro měkké a tiché zavírání, lze kombinovat s elektrickým způsobem otvírání **SERVO-DRIVE** nebo mechanickým způsobem otvírání **TIP-ON BLUMOTION**
- Čelo nasaďte v pozici zavěšení a pohodlně je naklapněte – lze to provést i u již nasazeného výsuvu
- Montáž čela bez nářadí

Potřebný prostor

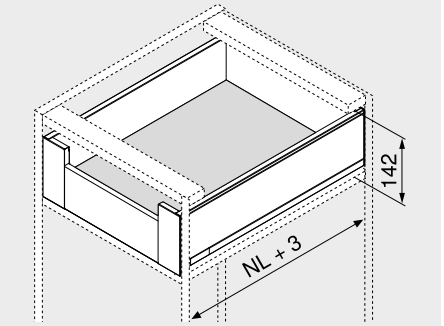

NL Jmenovitá délka

Informace k objednávce

1 

Korpusové lišty vlevo/vpravo

Provedení	BLUMOTION S	
Jmenovitá délka NL (mm)	Dynamická nosnost (kg) 40	70
300	750.3001S	
350	750.3501S	
400	750.4001S	
450	750.4501S	753.4501S
500	750.5001S	753.5001S
550	750.5501S	753.5501S
600	750.6001S	753.6001S

2 

Sada bočnic

Výška bočnice (mm)	128.5	
Jmenovitá délka NL (mm)	Barva SW-M | OG-M | CS-M	INGL
300	770K3002S	
350	770K3502S	770K3502I
400	770K4002S	770K4002I
450	770K4502S	770K4502I
500	770K5002S	770K5002I
550	770K5502S	770K5502I
600	770K6002S	

Složení:

2a	1 x	Bočnice vlevo/vpravo
2b	2 x	Vnější krytka, s raženým logem Blum, od 1000 ks s individuálním potiskem
2c	2 x	Krytka

3 

Držák dřevěné zadní stěny vlevo/vpravo

Barva	Materiál	Č. artiklu
SW-M | OG-M | CS-M | NI	Ocel	ZB7K000S

4 

Sada upevnění čela

Barva	Materiál	Č. artiklu
SW-M | OG-M | CS-M	Ocel	ZI7.0KS0
INGL	Ušlechtilá ocel	ZI7.0KI0

Složení:

4a	1 x	Upevnění čela vlevo/vpravo
4b	1 x	Krytky zvenku vlevo/vpravo
4c	1 x	Krytky uvnitř vlevo/vpravo
4e	1 x	Podpěra dna
4f	4 x	Šrouby

5 

Přední díl bez drážky[2]

Barva	Délka (mm)[1]	Č. artiklu
SW-M | OG-M | CS-M | ELEO	1043	ZV7.1043C01

Přířez **5** Světlá šířka korpusu LW – 126 mm

[1] Ke zkrácení

[2] Vhodný pro šířku korpusu KB 1200 mm

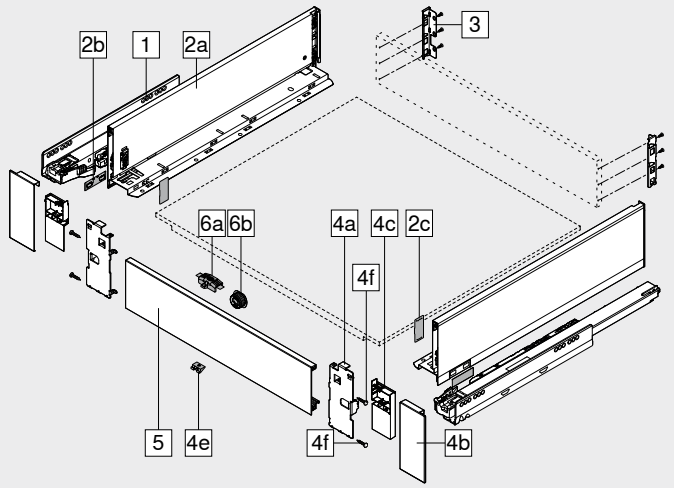

Příslušenství

6 

Sada unašečů[1]

Barva	Materiál	Č. artiklu
SW-M | OG-M | CS-M	Plast	ZI7.0M07

Složení:

6a	1 x	Unašeč Unašeč musí být namontován na přední díl
6b	1 x	Pouzdro unašeče RAL 7037 prachově šedá

Barva

CS-M Rovněž pro INGL

[1] Sadu unašečů (ZI7.0M07) nelze použít v kombinaci s **TIP-ON BLUMOTION**

– 

Vrut do dřevotřísky[1]

Průměr (mm)	Délka (mm)	Č. artiklu
Ø 3.5	15.0	609.1500

[1] Pro spojení korpusové lišty s korpusem doporučujeme vruty do dřevotřísky Ø 4 × 15 mm

– 

Upevňovací vruty – vruty s plochou hlavou[1]

Průměr (mm)	Délka (mm)	Č. artiklu
Ø 4.0	15.0	61D.1500

[1] Pro spojení držáku dřevěné zadní stěny s dřevěnou zadní stěnou a bočnice s dnem zásuvky
Pro optimální výsledek zpracování doporučujeme u dřevěné zadní stěny a bočnice použít vruty s plochou hlavou

– 

Eurošrouby[1]

Průměr (mm)	Délka (mm)	Č. artiklu
Ø 6.0	14.5	661.1450.HG

[1] Pro spojení korpusové lišty s korpusem

Barva		Barva	
CS-M	Karbonově černá matná	NI	Poniklovaná
ELEO	Vzhled eloxované ušlechtilé nerez oceli	OG-M	Orion šedá matná
INGL	Nerez ocel anti fingerprint	SW-M	Hedvábně bílá matná

Vnitřní zásuvka – K

Webcode – do konfigurátoru výrobků zadejte nebo klikněte: DQGPIM

Plánování

Potřebný prostor v korpusu

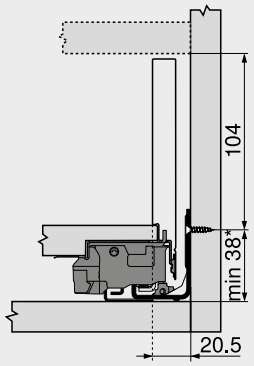

* +1 mm při instalaci korpusových lišt před smontováním korpusu

Konstrukční rozměry – záda

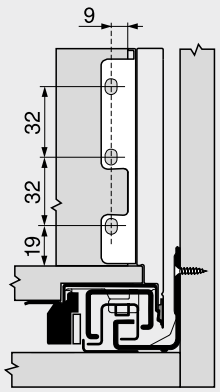

Vyvrtání otvorů – čelo – pouzdro unašeče

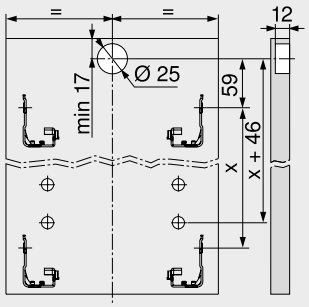

Přířez – síla dřevotřísky 16 mm

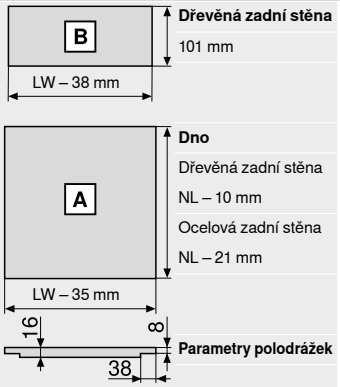

Dřevěná zadní stěna
101 mm

Dno
Dřevěná zadní stěna
NL – 10 mm
Ocelová zadní stěna
NL – 21 mm

Parametry polodrážek

LW Světlá šířka korpusu
NL Jmenovitá délka

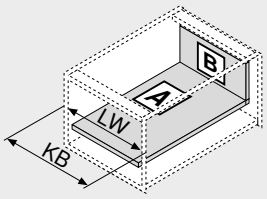

LW Světlá šířka korpusu
KB Šířka korpusu

Vyvrtání otvorů – dno

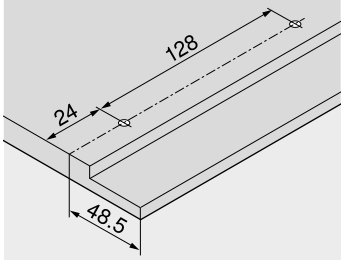

Odkaz na stránku

Přehled	197	**AMBIA-LINE** pro **LEGRABOX** |	542	**Montáž, demontáž a seřízení**	
myLEGRABOX	236	**MERIVOBOX**			
SERVO-DRIVE pro **LEGRABOX** | **MERIVOBOX** | **TANDEMBOX**	362	**CABLOXX**	594		
		Příslušenství	244	Short-URL	
		Upevnění korpusových lišt	248	www.blum.com/a310	
TIP-ON BLUMOTION pro **LEGRABOX** | **MERIVOBOX** | **TANDEMBOX**	394	Servisní služby společnosti Blum	602		
		Další technické informace	708		
TIP-ON pro **LEGRABOX**	404				

Čelní výsuv – C

Webcode – do konfigurátoru výrobků zadejte nebo klikněte: DQBQ2M



- Bočnice z oceli a nerez oceli
- Uvnitř i zvenčí rovný
- Úzká bočnice 12.8 mm
- Synchronizovaný lehký chod
- S integrovaným, přepínatelným tlumením **BLUMOTION S** pro měkké a tiché zavírání, lze kombinovat s elektrickým způsobem otvírání **SERVO-DRIVE** nebo mechanickým způsobem otvírání **TIP-ON BLUMOTION**
- Čelo nasaďte v pozici zavěšení a pohodlně je naklapněte – lze to provést i u již nasazeného výsuvu
- Montáž čela bez nářadí
- Seřízení čela třemi směry uvnitř bočnice

Potřebný prostor

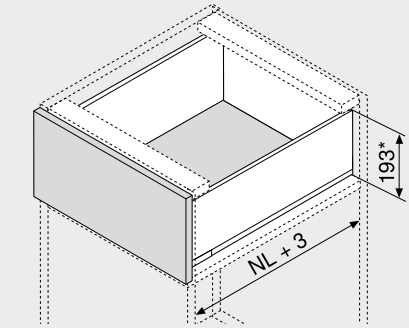

NL	Jmenovitá délka
*	Včetně seřízení sklonu 2 mm

Informace k objednávce

1 Korpusové lišty vlevo/vpravo



Provedení	BLUMOTION S	
Jmenovitá délka NL (mm)	Dynamická nosnost (kg) 40	70
270	750.2701S	
300	750.3001S	
350	750.3501S	
400	750.4001S	
450	750.4501S	753.4501S
500	750.5001S	753.5001S
550	750.5501S	753.5501S
600	750.6001S	753.6001S
650		753.6501S

2 Sada bočnic



Výška bočnice (mm)	177	
Jmenovitá délka NL (mm)	Barva SW-M | OG-M | CS-M	INGL
270	770C2702S	770C2702I
300	770C3002S	770C3002I
350	770C3502S	770C3502I
400	770C4002S	770C4002I
450	770C4502S	770C4502I
500	770C5002S	770C5002I
550	770C5502S	770C5502I
600	770C6002S	770C6002I
650	770C6502S	770C6502I

Složení:

2a	1 x	Bočnice vlevo/vpravo
2b	2 x	Vnější krytka, s raženým logem Blum, od 1000 ks s individuálním potiskem
2c	2 x	Krytka

3 Držák dřevěné zadní stěny vlevo/vpravo



Barva	Materiál	Č. artiklu
SW-M | OG-M | CS-M | NI	Ocel	ZB7C000S

4 Čelní kování



Způsob instalace		Č. artiklu
EXPANDO	2 x	ZF7C70E2
EXPANDO T[1]	2 x	ZF7C70T2
Vruty	2 x	ZF7C7002

[1] **EXPANDO T** je systém, vhodný pro tenké materiály čel – vviz. odkaz na stránku

Alternativně vůči 4

4a Čelní kování



Způsob instalace		Č. artiklu
EXPANDO	4 x	ZF7M70E2
EXPANDO T[1]	4 x	ZF7M70T2
Vruty	4 x	ZF7M7002

[1] **EXPANDO T** je systém, vhodný pro tenké materiály čel – vviz. odkaz na stránku

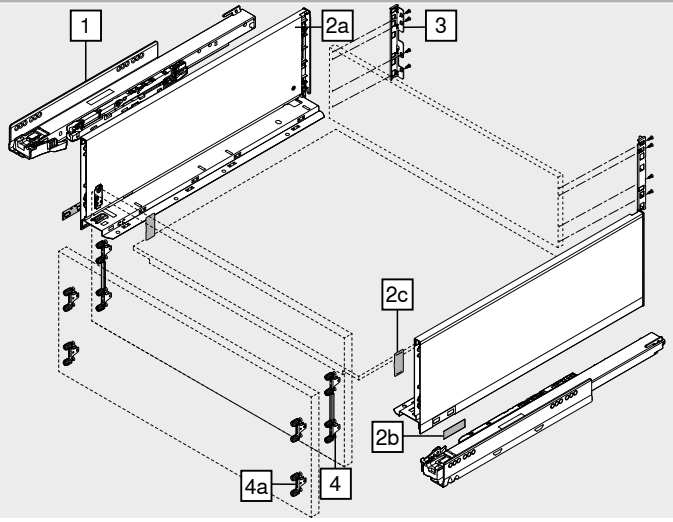

Příslušenství

– Vrut do dřevotřísky[1]



Průměr (mm)	Délka (mm)	Č. artiklu
Ø 3.5	15.0	609.1500
	17.0	609.1700

[1] Pro čelní kování
Pro spojení korpusové lišty s korpusem doporučujeme vruty do dřevotřísky Ø 4 × 15 mm

– Upevňovací vruty – vruty s plochou hlavou[1]



Průměr (mm)	Délka (mm)	Č. artiklu
Ø 4.0	15.0	61D.1500

[1] Pro spojení držáku dřevěné zadní stěny s dřevěnou zadní stěnou a bočnice s dnem zásuvky
Pro optimální výsledek zpracování doporučujeme u dřevěné zadní stěny a bočnice použít vruty s plochou hlavou

– Eurošrouby[1]



Průměr (mm)	Délka (mm)	Č. artiklu
Ø 6.0	14.5	661.1450.HG

[1] Pro spojení korpusové lišty s korpusem

Barva		Barva	
CS-M	Karbonově černá matná	OG-M	Orion šedá matná
INGL	Nerez ocel anti fingerprint	SW-M	Hedvábně bílá matná
NI	Poniklovaná		

Čelní výsuv – C

Webcode – do konfigurátoru výrobků zadejte nebo klikněte: DQBQ2M

Plánování

Potřebný prostor v korpusu

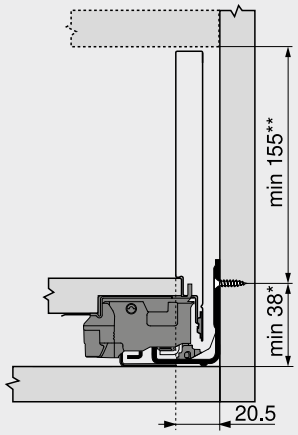

*	+1 mm při instalaci korpusových lišt před smontováním korpusu
**	Včetně seřízení sklonu 2 mm

Konstrukční rozměry – čelo – montáž našroubováním

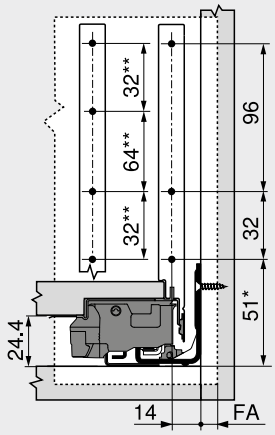

FA	Přesah čela
*	+1 mm při instalaci korpusových lišt před smontováním korpusu
**	Alternativně vůči 4a

Vyvrtání otvorů – čelo – montáž EXPANDO | EXPANDO T

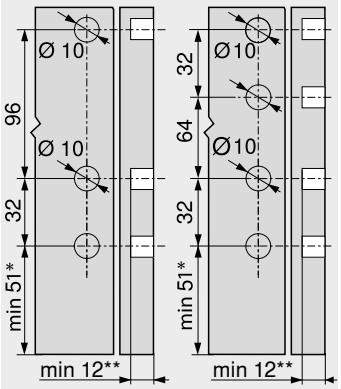

4		4a	
*	+1 mm při instalaci korpusových lišt před smontováním korpusu		
**	Min. 6 mm pro **EXPANDO T**		

Konstrukční rozměry – záda

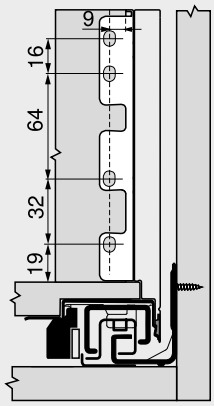

Přířez – síla dřevotřísky 16 mm

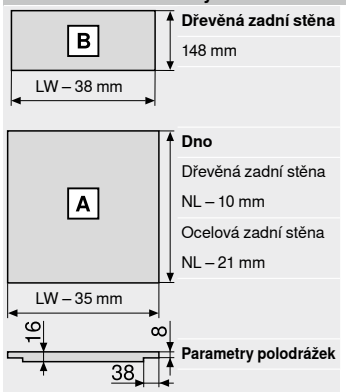

Dřevěná zadní stěna
148 mm

Dno
Dřevěná zadní stěna
NL – 10 mm
Ocelová zadní stěna
NL – 21 mm

Parametry polodrážek

LW	Světlá šířka korpusu
NL	Jmenovitá délka

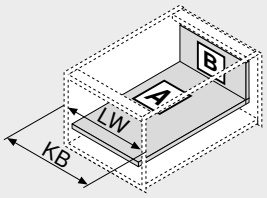

LW	Světlá šířka korpusu
KB	Šířka korpusu

Vyvrtání otvorů – dno

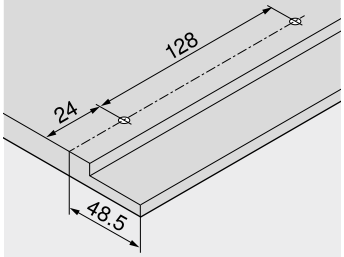

Odkaz na stránku

Přehled **myLEGRABOX**	197 236	**TIP-ON BLUMOTION** pro **LEGRABOX** | **MERIVOBOX** | **TANDEMBOX**	394	Servisní služby společnosti Blum	602
Montážní systém pro tenké materiály – **EXPANDO T**	596	**TIP-ON** pro **LEGRABOX**	404	Další technické informace	708
Doporučení ke zpracování a vyloučení odpovědnosti/záruky – **EXPANDO T**	597	**AMBIA-LINE** pro **LEGRABOX** | **MERIVOBOX**	542	**Montáž, demontáž a seřízení** Short-URL www.blum.com/a310	
SERVO-DRIVE pro **LEGRABOX** | **MERIVOBOX** | **TANDEMBOX**	362	**CABLOXX**	594		
		Příslušenství	244		
		Upevnění korpusových lišt	248		

Vnitřní výsuv – zásuvný prvek – C

Webcode – do konfigurátoru výrobků zadejte nebo klikněte: DQBSVY



- Vnitřní výsuv s vysokým nebo nízkým zásuvným prvkem
- Bočnice z oceli a nerez oceli
- Uvnitř i zvenčí rovný
- Úzká bočnice 12.8 mm
- Synchronizovaný lehký chod
- S integrovaným, přepínatelným tlumením **BLUMOTION S** pro měkké a tiché zavírání, lze kombinovat s elektrickým způsobem otvírání **SERVO-DRIVE** nebo mechanickým způsobem otvírání **TIP-ON BLUMOTION**
- Čelo nasaďte v pozici zavěšení a pohodlně je naklapněte – lze to provést i u již nasazeného výsuvu
- Montáž čela bez nářadí

Potřebný prostor

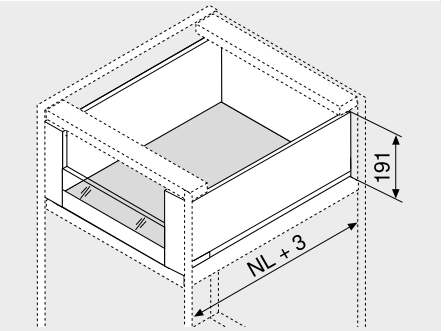

NL Jmenovitá délka

Informace k objednávce

1 Korpusové lišty vlevo/vpravo

Provedení	BLUMOTION S	
Jmenovitá délka NL (mm)	Dynamická nosnost (kg) 40	70
270	750.2701S	
300	750.3001S	
350	750.3501S	
400	750.4001S	
450	750.4501S	753.4501S
500	750.5001S	753.5001S
550	750.5501S	753.5501S
600	750.6001S	753.6001S
650		753.6501S

2 Sada bočnic

Výška bočnice (mm)	177	
Jmenovitá délka NL (mm)	Barva SW-M | OG-M | CS-M	INGL
270	770C2702S	770C2702I
300	770C3002S	770C3002I
350	770C3502S	770C3502I
400	770C4002S	770C4002I
450	770C4502S	770C4502I
500	770C5002S	770C5002I
550	770C5502S	770C5502I
600	770C6002S	770C6002I
650	770C6502S	770C6502I

Složení:
- 2a 1 x Bočnice vlevo/vpravo
- 2b 2 x Vnější krytka, s raženým logem Blum, od 1000 ks s individuálním potiskem
- 2c 2 x Krytka

3 Držák dřevěné zadní stěny vlevo/vpravo

Barva	Materiál	Č. artiklu
SW-M | OG-M | CS-M | NI	Ocel	ZB7C000S

4 Sada upevnění čela

Barva	Materiál	Č. artiklu
SW-M | OG-M | CS-M	Ocel	ZI7.2CS0
INGL	Ušlechtilá ocel	ZI7.2CI0

Složení:
- 4a 1 x Upevnění čela vlevo/vpravo
- 4b 1 x Krytky zvenku vlevo/vpravo
- 4c 1 x Krytky uvnitř vlevo/vpravo
- 4d 1 x Vyrovnávací díl pro nízký zásuvný prvek vlevo/vpravo
- 4e 1 x Podpěra dna
- 4f 4 x Šrouby

Barva		Barva	
CS-M	Karbonově černá matná	NI	Poniklovaná
ELEO	Vzhled eloxované ušlechtilé nerez oceli	OG-M	Orion šedá matná
INGL	Nerez ocel anti fingerprint	SW-M	Hedvábně bílá matná

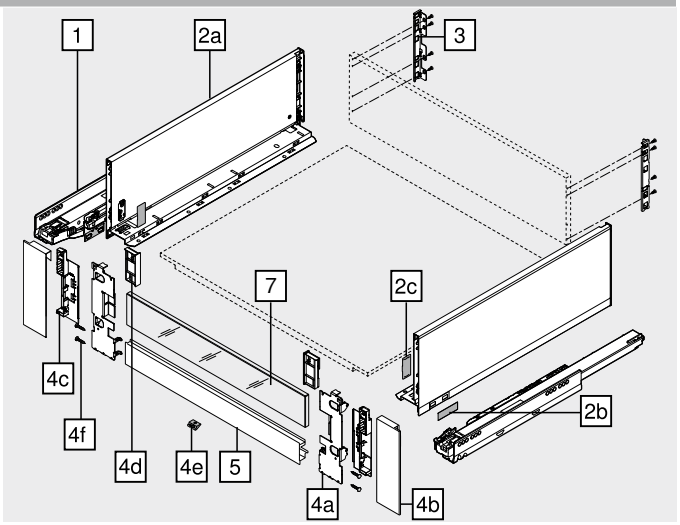

5 Přední díl s drážkou[2]

Barva	Délka (mm)[1]	Č. artiklu
SW-M | OG-M | CS-M | ELEO	1043	ZV7.1043MN1

Přířez 5 Světlá šířka korpusu LW – 126 mm

1 Ke zkrácení

2 Vhodný pro šířku korpusu KB 1200 mm

7 Zásuvný prvek ze skla (pro vnitřní výsuv vpředu)[1]

Provedení	Materiál	Č. artiklu
Nízký	Sklo	ZE7VxxxxG
Vysoký		ZE7WxxxxG

1 Informace k objednávce viz. zásuvný prvek

Příslušenství

– Vrut do dřevotřísky[1]

Průměr (mm)	Délka (mm)	Č. artiklu
Ø 3.5	15.0	609.1500

1 Pro spojení korpusové lišty s korpusem doporučujeme vruty do dřevotřísky Ø 4 × 15 mm

– Upevňovací vruty – vruty s plochou hlavou[1]

Průměr (mm)	Délka (mm)	Č. artiklu
Ø 4.0	15.0	61D.1500

1 Pro spojení držáku dřevěné zadní stěny s dřevěnou zadní stěnou a bočnice s dnem zásuvky
Pro optimální výsledek zpracování doporučujeme u dřevěné zadní stěny a bočnice použít vruty s plochou hlavou

– Eurošrouby[1]

Průměr (mm)	Délka (mm)	Č. artiklu
Ø 6.0	14.5	661.1450.HG

1 Pro spojení korpusové lišty s korpusem

Vnitřní výsuv – zásuvný prvek – C

Webcode – do konfigurátoru výrobků zadejte nebo klikněte **DQBSVY**

Plánování

Potřebný prostor v korpusu

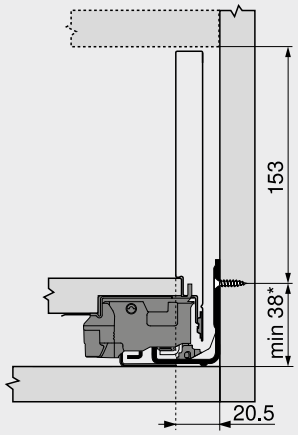

* +1 mm při instalaci korpusových lišt před smontováním korpusu

Konstrukční rozměry – záda

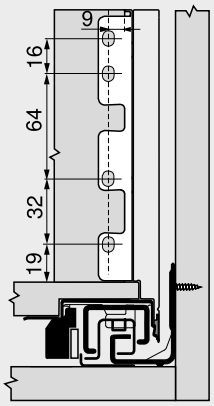

Přířez – síla dřevotřísky 16 mm

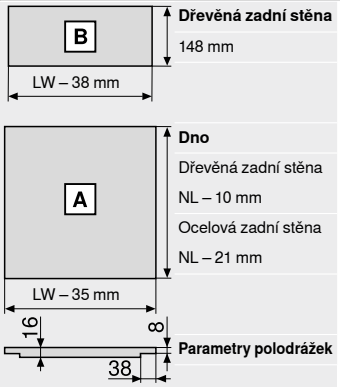

Dřevěná zadní stěna
148 mm

Dno
Dřevěná zadní stěna
NL – 10 mm
Ocelová zadní stěna
NL – 21 mm

Parametry polodrážek

LW	Světlá šířka korpusu
NL	Jmenovitá délka

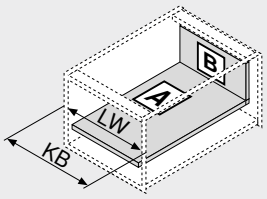

LW	Světlá šířka korpusu
KB	Šířka korpusu

Vyvrtání otvorů – dno

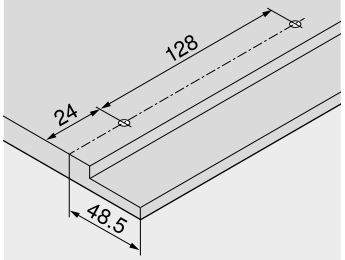

Přířez – zásuvný prvek

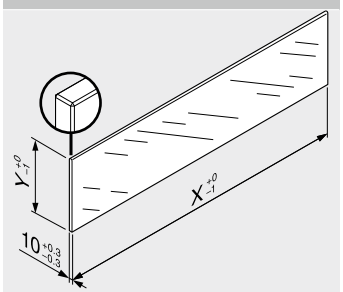

Zásuvný prvek	X (mm)	Y (mm)
Nízký	LW – 80	70
Vysoký	LW – 80	138

LW Světlá šířka korpusu

V kombinaci s **LEGRABOX** není na základě stanovených standardních měření ve smyslu normy (DIN EN 14749, vydání červen 2016) předepsána žádná „zkouška nárazem pro vertikální skleněné konstrukční součástky". Pro splnění normy tudíž není požadováno speciální bezpečnostní sklo. Zpracování horní hrany představuje rovnou a plochou leštěnou hranu se zkosením 1 mm ±0.5 mm.

Odkaz na stránku

Přehled	197	**AMBIA-LINE** pro **LEGRABOX** | **MERIVOBOX**	542	**Montáž, demontáž a seřízení**	
myLEGRABOX	236				
SERVO-DRIVE pro **LEGRABOX** | **MERIVOBOX** | **TANDEMBOX**	362	**CABLOXX**	594		
		Zásuvný prvek	234	Short-URL	
		Příslušenství	244	www.blum.com/a310	
TIP-ON BLUMOTION pro **LEGRABOX** | **MERIVOBOX** | **TANDEMBOX**	394	Upevnění korpusových lišt	248		
		Servisní služby společnosti Blum	602		
		Další technické informace	708		
TIP-ON pro **LEGRABOX**	404				

Vnitřní výsuv – relingy – C

Webcode – do konfigurátoru výrobků zadejte nebo klikněte: DQBTLA



- Vnitřní výsuv s relingem
- Bočnice z oceli a nerez oceli
- Uvnitř i zvenčí rovný
- Úzká bočnice 12.8 mm
- Synchronizovaný lehký chod
- S integrovaným, přepínatelným tlumením **BLUMOTION S** pro měkké a tiché zavírání, lze kombinovat s elektrickým způsobem otvírání **SERVO-DRIVE** nebo mechanickým způsobem otvírání **TIP-ON BLUMOTION**
- Čelo nasaďte v pozici zavěšení a pohodlně je naklapněte – lze to provést i u již nasazeného výsuvu
- Montáž čela bez nářadí

Potřebný prostor

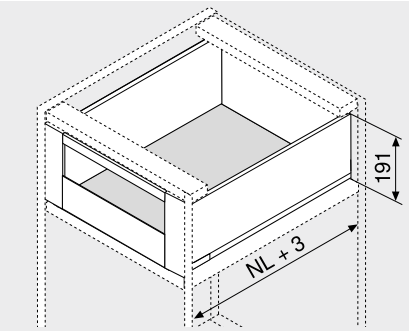

NL Jmenovitá délka

Informace k objednávce

1 Korpusové lišty vlevo/vpravo

Provedení	BLUMOTION S	
Jmenovitá délka NL (mm)	Dynamická nosnost (kg) 40	70
270	750.2701S	
300	750.3001S	
350	750.3501S	
400	750.4001S	
450	750.4501S	753.4501S
500	750.5001S	753.5001S
550	750.5501S	753.5501S
600	750.6001S	753.6001S
650		753.6501S

2 Sada bočnic

Výška bočnice (mm)	177	
Jmenovitá délka NL (mm)	Barva SW-M | OG-M | CS-M	INGL
270	770C2702S	770C2702I
300	770C3002S	770C3002I
350	770C3502S	770C3502I
400	770C4002S	770C4002I
450	770C4502S	770C4502I
500	770C5002S	770C5002I
550	770C5502S	770C5502I
600	770C6002S	770C6002I
650	770C6502S	770C6502I

Složení:
- **2a** 1 x Bočnice vlevo/vpravo
- **2b** 2 x Vnější krytka, s raženým logem Blum, od 1000 ks s individuálním potiskem
- **2c** 2 x Krytka

3 Držák dřevěné zadní stěny vlevo/vpravo

Barva	Materiál	Č. artiklu
SW-M | OG-M | CS-M | NI	Ocel	ZB7C000S

4 Sada upevnění čela

Barva	Materiál	Č. artiklu
SW-M | OG-M | CS-M	Ocel	ZI7.3CS0
INGL	Ušlechtilá ocel	ZI7.3CI0

Složení:
- **4a** 1 x Upevnění čela vlevo/vpravo
- **4b** 1 x Krytky zvenku vlevo/vpravo
- **4c** 1 x Krytky uvnitř vlevo/vpravo
- **4e** 1 x Podpěra dna
- **4f** 4 x Šrouby

5 Přední díl bez drážky[2]

Barva	Délka (mm)[1]	Č. artiklu
SW-M | OG-M | CS-M | ELEO	1043	ZV7.1043C01

Příčez 5 Světlá šířka korpusu LW – 126 mm

1 Ke zkrácení
2 Vhodný pro šířku korpusu KB 1200 mm

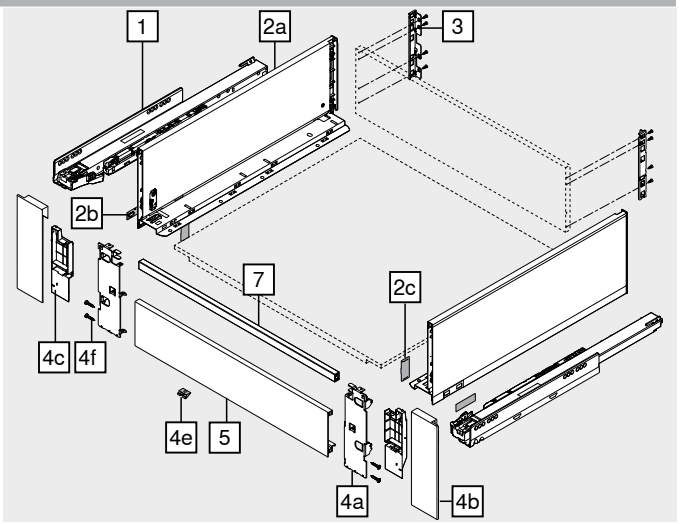

7 Příčný reling[1]

Barva	Délka (mm)[2]	Č. artiklu
SW-M | OG-M | CS-M | ELEO	1080	ZR7.1080U

Příčez 7 Světlá šířka korpusu LW – 90 mm

1 Vhodný pro šířku korpusu KB 1200 mm
2 Ke zkrácení

Příslušenství

– Vrut do dřevotřísky[1]

Průměr (mm)	Délka (mm)	Č. artiklu
Ø 3.5	15.0	609.1500

1 Pro spojení korpusové lišty s korpusem doporučujeme vruty do dřevotřísky Ø 4 × 15 mm

– Upevňovací vruty – vruty s plochou hlavou[1]

Průměr (mm)	Délka (mm)	Č. artiklu
Ø 4.0	15.0	61D.1500

1 Pro spojení držáku dřevěné zadní stěny s dřevěnou zadní stěnou a bočnice s dnem zásuvky
Pro optimální výsledek zpracování doporučujeme u dřevěné zadní stěny a bočnice použít vruty s plochou hlavou

– Eurošrouby[1]

Průměr (mm)	Délka (mm)	Č. artiklu
Ø 6.0	14.5	661.1450.HG

1 Pro spojení korpusové lišty s korpusem

Barva		Barva	
CS-M	Karbonově černá matná	NI	Poniklovaná
ELEO	Vzhled eloxované ušlechtilé nerez oceli	OG-M	Orion šedá matná
INGL	Nerez ocel anti fingerprint	SW-M	Hedvábně bílá matná

Vnitřní výsuv – relingy – C

Webcode – do konfigurátoru výrobků zadejte nebo klikněte: DQBTLA

Plánování

Potřebný prostor v korpusu

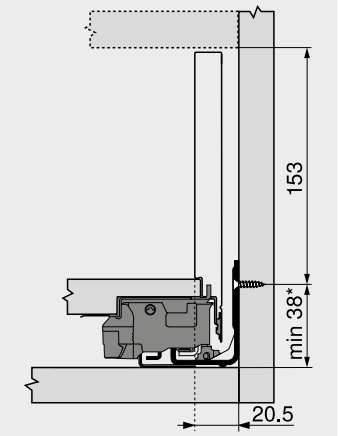

* +1 mm při instalaci korpusových lišt před smontováním korpusu

Konstrukční rozměry – záda

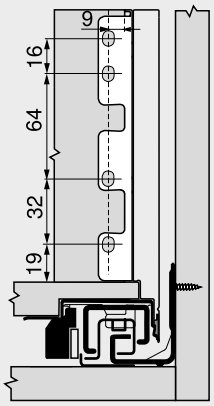

Přířez – síla dřevotřísky 16 mm

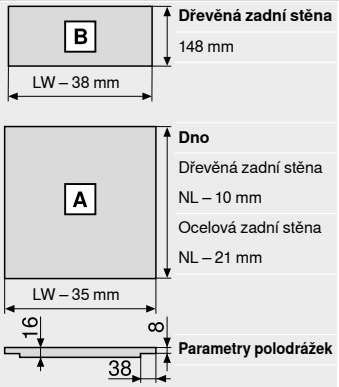

Dřevěná zadní stěna
148 mm

Dno
Dřevěná zadní stěna
NL – 10 mm
Ocelová zadní stěna
NL – 21 mm

Parametry polodrážek

LW Světlá šířka korpusu
NL Jmenovitá délka

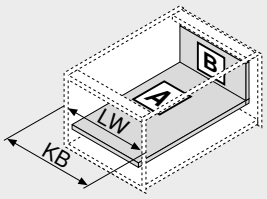

LW Světlá šířka korpusu
KB Šířka korpusu

Vyvrtání otvorů – dno

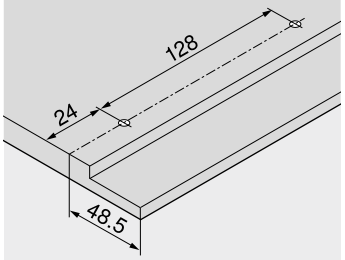

Odkaz na stránku

Přehled	197	**AMBIA-LINE** pro **LEGRABOX** | **MERIVOBOX**	542	**Montáž, demontáž a seřízení**	
myLEGRABOX	236	**CABLOXX**	594		
SERVO-DRIVE pro **LEGRABOX** | **MERIVOBOX** | **TANDEMBOX**	362	Příslušenství	244	Short-URL	
		Upevnění korpusových lišt	248	www.blum.com/a310	
TIP-ON BLUMOTION pro **LEGRABOX** | **MERIVOBOX** | **TANDEMBOX**	394	Servisní služby společnosti Blum	602		
		Další technické informace	708		
TIP-ON pro **LEGRABOX**	404				

3

Čelní výsuv – F

Webcode – do konfigurátoru výrobků zadejte nebo klikněte: DQBRHA

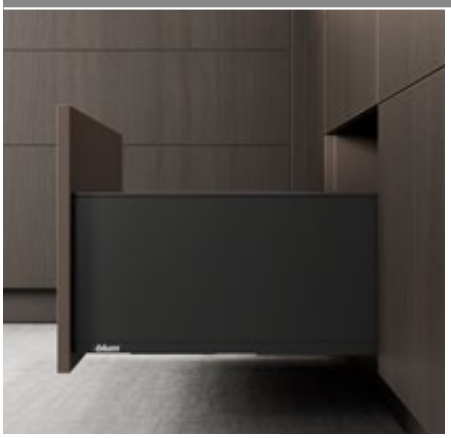

- Bočnice z oceli a nerez oceli
- Uvnitř i zvenčí rovný
- Úzká bočnice 12.8 mm
- Synchronizovaný lehký chod
- S integrovaným, přepínatelným tlumením **BLUMOTION S** pro měkké a tiché zavírání, lze kombinovat s elektrickým způsobem otvírání **SERVO-DRIVE** nebo mechanickým způsobem otvírání **TIP-ON BLUMOTION**
- Čelo nasaďte v pozici zavěšení a pohodlně je naklapněte – lze to provést i u již nasazeného výsuvu
- Montáž čela bez nářadí
- Seřízení čela třemi směry uvnitř bočnice

Potřebný prostor

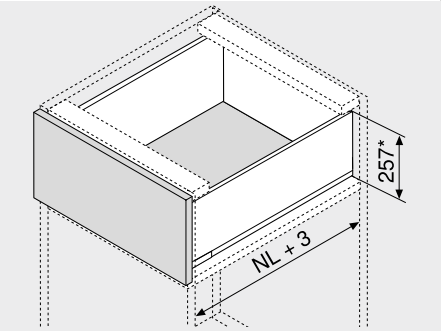

NL Jmenovitá délka
* Včetně seřízení sklonu 2 mm

Informace k objednávce

1 Korpusové lišty vlevo/vpravo

Provedení	BLUMOTION S	
Jmenovitá délka NL (mm)	Dynamická nosnost (kg) 40	70
400	750.4001S	
450	750.4501S	753.4501S
500	750.5001S	753.5001S
550	750.5501S	753.5501S
600	750.6001S	753.6001S
650		753.6501S

2 Sada bočnic

Výška bočnice (mm)	241	
Jmenovitá délka NL (mm)	Barva SW-M | OG-M | CS-M	INGL
400	770F4002S	770F4002I
450	770F4502S	770F4502I
500	770F5002S	770F5002I
550	770F5502S	770F5502I
600	770F6002S	770F6002I
650	770F6502S	770F6502I

Složení:
2a 1 x Bočnice vlevo/vpravo
2b 2 x Vnější krytka, s raženým logem Blum, od 1000 ks s individuálním potiskem
2c 2 x Krytka

3 Držák dřevěné zadní stěny vlevo/vpravo

Barva	Materiál	Č. artiklu
SW-M | OG-M | CS-M | NI	Ocel	ZB7F000S

4 Čelní kování

Způsob instalace		Č. artiklu
EXPANDO	2 x	ZF7M70E2
EXPANDO T[1]	2 x	ZF7M70T2
Vruty	2 x	ZF7M7002

[1] **EXPANDO T** je systém, vhodný pro tenké materiály čel – vviz. odkaz na stránku

4 Čelní kování

Způsob instalace		Č. artiklu
EXPANDO	2 x	ZF7C70E2
EXPANDO T[1]	2 x	ZF7C70T2
Vruty	2 x	ZF7C7002

[1] **EXPANDO T** je systém, vhodný pro tenké materiály čel – vviz. odkaz na stránku

Alternativně vůči 4

4a Čelní kování

Způsob instalace		Č. artiklu
EXPANDO	6 x	ZF7M70E2
EXPANDO T[1]	6 x	ZF7M70T2
Vruty	6 x	ZF7M7002

[1] **EXPANDO T** je systém, vhodný pro tenké materiály čel – vviz. odkaz na stránku

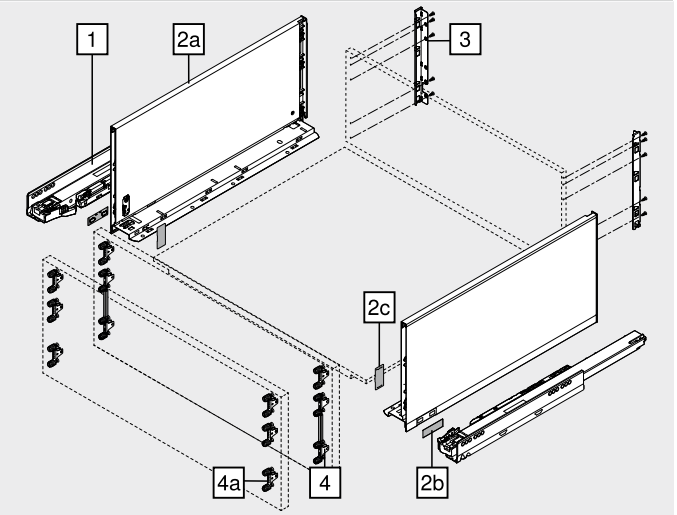

Příslušenství

– Vrut do dřevotřísky[1]

Průměr (mm)	Délka (mm)	Č. artiklu
Ø 3.5	15.0	609.1500
	17.0	609.1700

[1] Pro čelní kování
Pro spojení korpusové lišty s korpusem doporučujeme vruty do dřevotřísky Ø 4 × 15 mm

– Upevňovací vruty – vruty s plochou hlavou[1]

Průměr (mm)	Délka (mm)	Č. artiklu
Ø 4.0	15.0	61D.1500

[1] Pro spojení držáku dřevěné zadní stěny s dřevěnou zadní stěnou a bočnice s dnem zásuvky
Pro optimální výsledek zpracování doporučujeme u dřevěné zadní stěny a bočnice použít vruty s plochou hlavou

– Eurošrouby[1]

Průměr (mm)	Délka (mm)	Č. artiklu
Ø 6.0	14.5	661.1450.HG

[1] Pro spojení korpusové lišty s korpusem

Barva		Barva	
CS-M	Karbonově černá matná	OG-M	Orion šedá matná
INGL	Nerez ocel anti fingerprint	SW-M	Hedvábně bílá matná
NI	Poniklovaná		

Čelní výsuv – F

Webcode – do konfigurátoru výrobků zadejte nebo klikněte: DQBRHA

Plánování

Potřebný prostor v korpusu

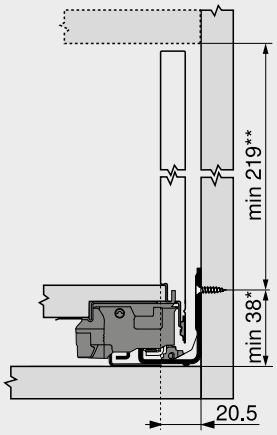

*	+1 mm při instalaci korpusových lišt před smontováním korpusu
**	Včetně seřízení sklonu 2 mm

Konstrukční rozměry – čelo – montáž našroubováním

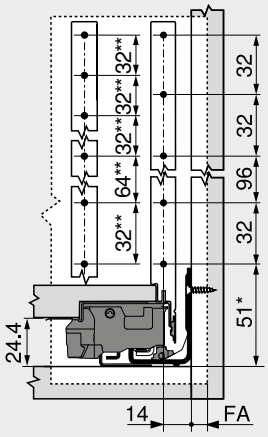

FA	Přesah čela
*	+1 mm při instalaci korpusových lišt před smontováním korpusu
**	Alternativně vůči 4a

Vyvrtání otvorů – čelo – montáž EXPANDO | EXPANDO T

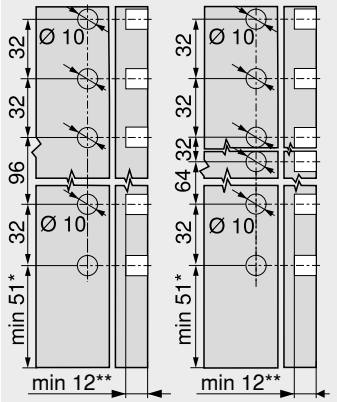

4	4a
*	+1 mm při instalaci korpusových lišt před smontováním korpusu
**	Min. 6 mm pro **EXPANDO T**

Konstrukční rozměry – záda

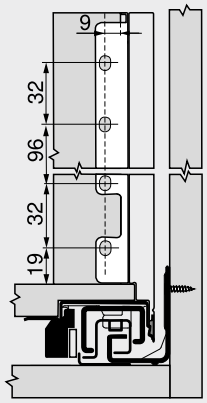

Přířez – síla dřevotřísky 16 mm

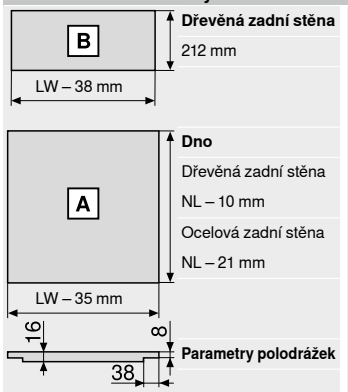

Dřevěná zadní stěna
212 mm

Dno
Dřevěná zadní stěna
NL – 10 mm
Ocelová zadní stěna
NL – 21 mm

Parametry polodrážek

LW	Světlá šířka korpusu
NL	Jmenovitá délka

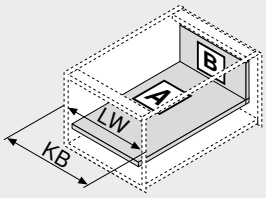

LW	Světlá šířka korpusu
KB	Šířka korpusu

Vyvrtání otvorů – dno

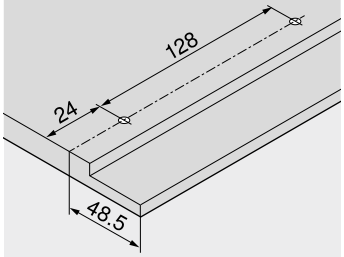

Odkaz na stránku

Přehled	197	**TIP-ON BLUMOTION** pro **LEGRABOX** | **MERIVOBOX** | **TANDEMBOX**	394	Servisní služby společnosti Blum	602
myLEGRABOX	236			Další technické informace	708
Montážní systém pro tenké materiály – **EXPANDO T**	596	**TIP-ON** pro **LEGRABOX**	404	**Montáž, demontáž a seřízení**	
Doporučení ke zpracování a vyloučení odpovědnosti/záruky – **EXPANDO T**	597	**AMBIA-LINE** pro **LEGRABOX** | **MERIVOBOX**	542	Short-URL	
SERVO-DRIVE pro **LEGRABOX** | **MERIVOBOX** | **TANDEMBOX**	362	**CABLOXX**	594	www.blum.com/a310	
		Příslušenství	244		
		Upevnění korpusových lišt	248		

3

Čelní výsuv – C

Webcode – do konfigurátoru výrobků zadejte nebo klikněte: DQBQRY



- Velkoplošný boční zásuvný prvek
- Uvnitř i zvenčí rovný
- Úzká bočnice 12.8 mm
- Synchronizovaný lehký chod
- S integrovaným, přepínatelným tlumením **BLUMOTION S** pro měkké a tiché zavírání, lze kombinovat s elektrickým způsobem otvírání **SERVO-DRIVE** nebo mechanickým způsobem otvírání **TIP-ON BLUMOTION**
- Čelo nasaďte v pozici zavěšení a pohodlně je naklapněte – lze to provést i u již nasazeného výsuvu
- Montáž čela bez nářadí
- Seřízení čela třemi směry uvnitř bočnice

Potřebný prostor

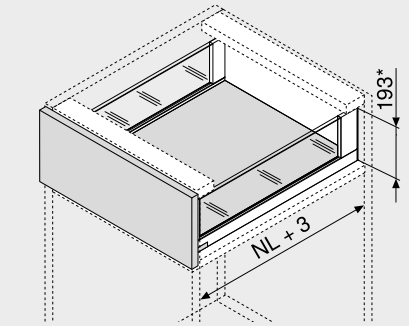

NL	Jmenovitá délka
*	Včetně seřízení sklonu 2 mm

Informace k objednávce

1 Korpusové lišty vlevo/vpravo

Provedení	BLUMOTION S	
Jmenovitá délka NL (mm)	Dynamická nosnost (kg) 40	70
350	750.3501S	
400	750.4001S	
450	750.4501S	753.4501S
500	750.5001S	753.5001S
550	750.5501S	753.5501S
600	750.6001S	753.6001S
650		753.6501S

2 Sada bočnic

Výška bočnice (mm)	177
Jmenovitá délka NL (mm)	Barva SW-M | OG-M | CS-M
350	780C3502S
400	780C4002S
450	780C4502S
500	780C5002S
550	780C5502S
600	780C6002S
650	780C6502S

Složení:

2a	1 x	Bočnice vlevo/vpravo
2b	2 x	Vnější krytka, s raženým logem Blum, od 1000 ks s individuálním potiskem
2d	2 x	**BOXCOVER** vpředu
2e	1 x	**BOXCOVER** vzadu vlevo/vpravo

3 Držák dřevěné zadní stěny vlevo/vpravo

Barva	Materiál	Č. artiklu
SW-M | OG-M | CS-M	Ocel	ZB7C000S

4 Čelní kování

Způsob instalace		Č. artiklu
EXPANDO	2 x	ZF7C70E2
EXPANDO T[1]	2 x	ZF7C70T2
Vruty	2 x	ZF7C7002

[1] **EXPANDO T** je systém, vhodný pro tenké materiály čel – vviz. odkaz na stránku

Alternativně vůči 4

4a Čelní kování

Způsob instalace		Č. artiklu
EXPANDO	4 x	ZF7M70E2
EXPANDO T[1]	4 x	ZF7M70T2
Vruty	4 x	ZF7M7002

[1] **EXPANDO T** je systém, vhodný pro tenké materiály čel – vviz. odkaz na stránku

9a Boční zásuvný prvek ze skla[1]

Materiál	Č. artiklu
Sklo	ZE7Sxx8G

[1] Informace k objednávce viz. zásuvný prvek

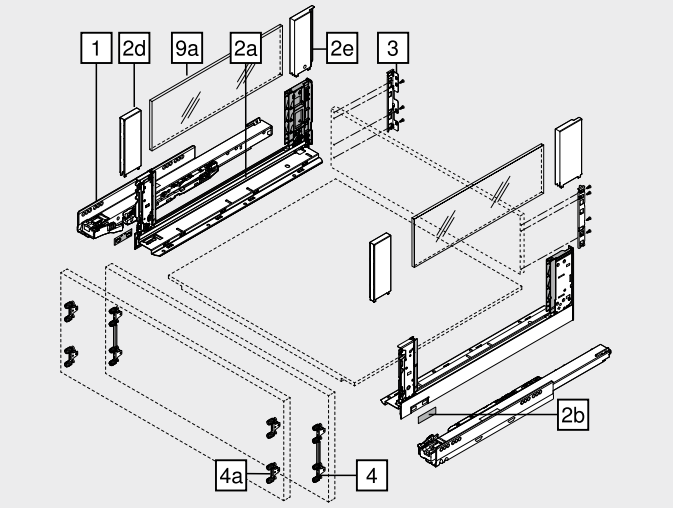

Příslušenství

– Transportní pojistka – boční zásuvný prvek[1]

Barva	Materiál	Č. artiklu
Žlutá	Plast	780C0009

[1] Pro přepravu s předmontovaným bočním zásuvným prvkem

– Vrut do dřevotřísky[1]

Průměr (mm)	Délka (mm)	Č. artiklu
Ø 3.5	15.0	609.1500
	17.0	609.1700

[1] Pro čelní kování
Pro spojení korpusové lišty s korpusem doporučujeme vruty do dřevotřísky Ø 4 × 15 mm

– Upevňovací vruty – vruty s plochou hlavou[1]

Průměr (mm)	Délka (mm)	Č. artiklu
Ø 4.0	15.0	61D.1500

[1] Pro spojení držáku dřevěné zadní stěny s dřevěnou zadní stěnou a bočnice s dnem zásuvky
Pro optimální výsledek zpracování doporučujeme u dřevěné zadní stěny a bočnice použít vruty s plochou hlavou

– Eurošrouby[1]

Průměr (mm)	Délka (mm)	Č. artiklu
Ø 6.0	14.5	661.1450.HG

[1] Pro spojení korpusové lišty s korpusem

Barva		Barva	
CS-M	Karbonově černá matná	SW-M	Hedvábně bílá matná
OG-M	Orion šedá matná		

Čelní výsuv – C

Webcode – do konfigurátoru výrobků zadejte nebo klikněte: DQBQRY

Plánování

Potřebný prostor v korpusu

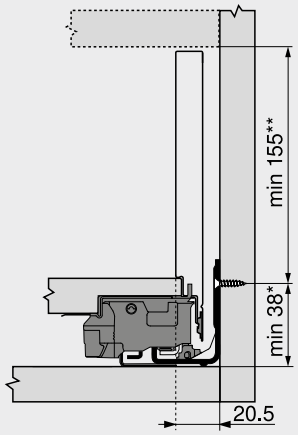

* +1 mm při instalaci korpusových lišt před smontováním korpusu
** Včetně seřízení sklonu 2 mm

Konstrukční rozměry – čelo – montáž našroubováním

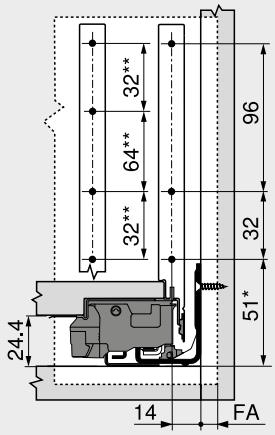

FA Přesah čela
* +1 mm při instalaci korpusových lišt před smontováním korpusu
** Alternativně vůči 4a

Vyvrtání otvorů – čelo – montáž EXPANDO | EXPANDO T

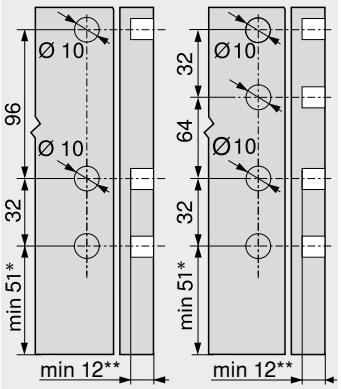

4 4a
* +1 mm při instalaci korpusových lišt před smontováním korpusu
** Min. 6 mm pro **EXPANDO T**

Konstrukční rozměry – záda

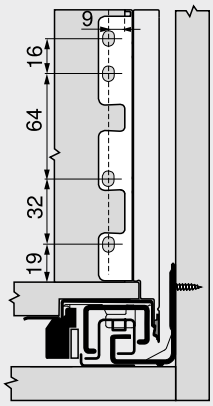

Přířez – síla dřevotřísky 16 mm

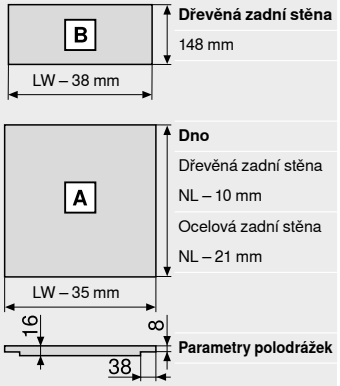

Dřevěná zadní stěna
148 mm

Dno
Dřevěná zadní stěna
NL – 10 mm
Ocelová zadní stěna
NL – 21 mm

Parametry polodrážek

LW Světlá šířka korpusu
NL Jmenovitá délka

Vyvrtání otvorů – dno

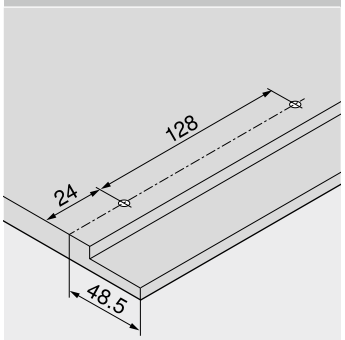

Přířez – zásuvný prvek

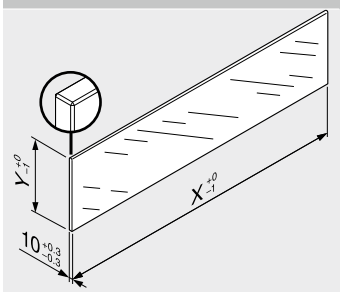

Zásuvný prvek	X (mm)	Y (mm)
Boky	NL – 112	138

NL Jmenovitá délka

V kombinaci s **LEGRABOX** není na základě stanovených standardních měření ve smyslu normy (DIN EN 14749, vydání červen 2016) předepsána žádná „zkouška nárazem pro vertikální skleněné konstrukční součástky". Pro splnění normy tudíž není požadováno speciální bezpečnostní sklo. Zpracování horní hrany představuje rovnou a plochou leštěnou hranu se zkosením 1 mm ±0.5 mm.

LW Světlá šířka korpusu
KB Šířka korpusu

Odkaz na stránku

Přehled	197	**TIP-ON BLUMOTION** pro **LEGRABOX** | **MERIVOBOX** | **TANDEMBOX**	394
myLEGRABOX	236		
Montážní systém pro tenké materiály – **EXPANDO T**	596	**TIP-ON** pro **LEGRABOX**	404
Doporučení ke zpracování a vyloučení odpovědnosti/záruky – **EXPANDO T**	597	**AMBIA-LINE** pro **LEGRABOX** | **MERIVOBOX**	542
SERVO-DRIVE pro **LEGRABOX** | **MERIVOBOX** | **TANDEMBOX**	362	Zásuvný prvek	234
		CABLOXX	594
		Příslušenství	244
Vyvrtání otvorů – dno	210		
Upevnění korpusových lišt	248		
Montáž, demontáž a seřízení			

Short-URL
www.blum.com/a310

Vnitřní výsuv – zásuvný prvek – C

Webcode – do konfigurátoru výrobků zadejte nebo klikněte: DQBUAM



- Velkoplošný boční zásuvný prvek
- Vnitřní výsuv s vysokým nebo nízkým zásuvným prvkem
- Uvnitř i zvenčí rovný
- Úzká bočnice 12.8 mm
- Synchronizovaný lehký chod
- S integrovaným, přepínatelným tlumením **BLUMOTION S** pro měkké a tiché zavírání, lze kombinovat s elektrickým způsobem otvírání **SERVO-DRIVE** nebo mechanickým způsobem otvírání **TIP-ON BLUMOTION**
- Čelo nasaďte v pozici zavěšení a pohodlně je naklapněte – lze to provést i u již nasazeného výsuvu
- Montáž čela bez nářadí

Potřebný prostor

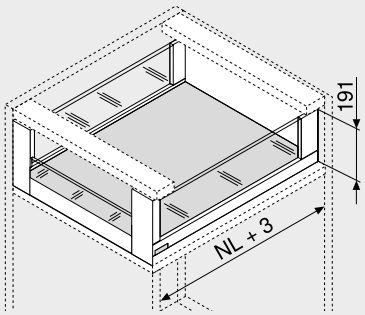

NL Jmenovitá délka

Informace k objednávce

1 Korpusové lišty vlevo/vpravo

Provedení	BLUMOTION S	
Jmenovitá délka NL (mm)	Dynamická nosnost (kg) 40	70
350	750.3501S	
400	750.4001S	
450	750.4501S	753.4501S
500	750.5001S	753.5001S
550	750.5501S	753.5501S
600	750.6001S	753.6001S
650		753.6501S

2 Sada bočnic

Výška bočnice (mm)	177
Jmenovitá délka NL (mm)	Barva SW-M | OG-M | CS-M
350	780C3502S
400	780C4002S
450	780C4502S
500	780C5002S
550	780C5502S
600	780C6002S
650	780C6502S

Složení:

2a	1 x	Bočnice vlevo/vpravo
2b	2 x	Vnější krytka, s raženým logem Blum, od 1000 ks s individuálním potiskem
2d	2 x	**BOXCOVER** vpředu
2e	1 x	**BOXCOVER** vzadu vlevo/vpravo

3 Držák dřevěné zadní stěny vlevo/vpravo

Barva	Materiál	Č. artiklu
SW-M | OG-M | CS-M	Ocel	ZB7C000S

4 Sada upevnění čela

Barva	Materiál	Č. artiklu
SW-M | OG-M | CS-M	Ocel	ZI7.2CS0

Složení:

4a	1 x	Upevnění čela vlevo/vpravo
4b	1 x	Krytky zvenku vlevo/vpravo
4c	1 x	Krytky uvnitř vlevo/vpravo
4d	1 x	Vyrovnávací díl pro nízký zásuvný prvek vlevo/vpravo
4e	1 x	Podpěra dna
4f	4 x	Šrouby

5 Přední díl s drážkou[1]

Barva	Délka (mm)[2]	Č. artiklu
SW-M | OG-M | CS-M	1043	ZV7.1043MN1

Přířez 5 Světlá šířka korpusu LW – 126 mm

[1] Vhodný pro šířku korpusu KB 1200 mm
[2] Ke zkrácení

7 Zásuvný prvek ze skla (pro vnitřní výsuv vpředu)[1]

Provedení	Materiál	Č. artiklu
Nízký	Sklo	ZE7VxxxxG
Vysoký		ZE7WxxxxG

[1] Informace k objednávce viz. zásuvný prvek

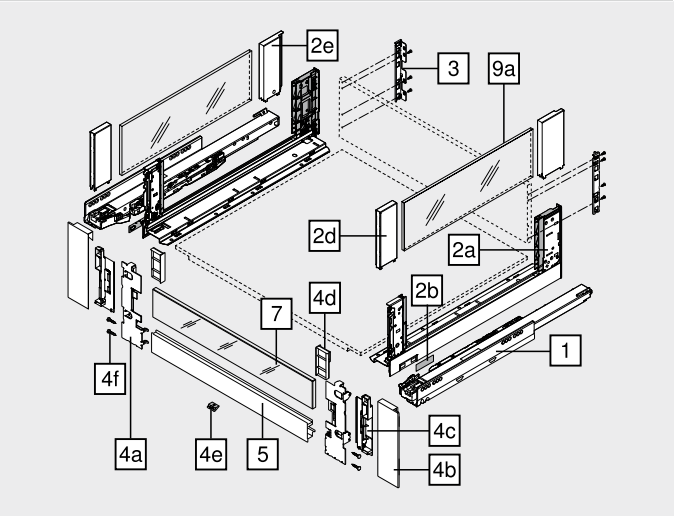

9a Boční zásuvný prvek ze skla[1]

Materiál	Č. artiklu
Sklo	ZE7Sxx8G

[1] Informace k objednávce viz. zásuvný prvek

Příslušenství

– Transportní pojistka – boční zásuvný prvek[1]

Barva	Materiál	Č. artiklu
Žlutá	Plast	780C0009

[1] Pro přepravu s předmontovaným bočním zásuvným prvkem

– Vrut do dřevotřísky[1]

Průměr (mm)	Délka (mm)	Č. artiklu
Ø 3.5	15.0	609.1500

[1] Pro spojení korpusové lišty s korpusem doporučujeme vruty do dřevotřísky Ø 4 × 15 mm

– Upevňovací vruty – vruty s plochou hlavou[1]

Průměr (mm)	Délka (mm)	Č. artiklu
Ø 4.0	15.0	61D.1500

[1] Pro spojení držáku dřevěné zadní stěny s dřevěnou zadní stěnou a bočnice s dnem zásuvky
Pro optimální výsledek zpracování doporučujeme u dřevěné zadní stěny a bočnice použít vruty s plochou hlavou

– Eurošrouby[1]

Průměr (mm)	Délka (mm)	Č. artiklu
Ø 6.0	14.5	661.1450.HG

[1] Pro spojení korpusové lišty s korpusem

Barva		Barva	
CS-M	Karbonově černá matná	SW-M	Hedvábně bílá matná
OG-M	Orion šedá matná		

Vnitřní výsuv – zásuvný prvek – C

Webcode – do konfigurátoru výrobků zadejte nebo klikněte: DQBUAM

Plánování

Potřebný prostor v korpusu

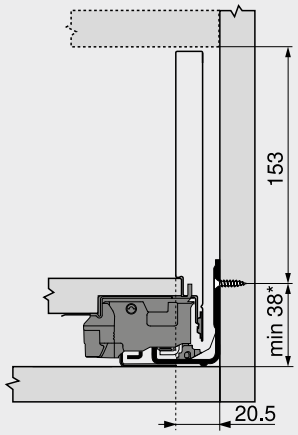

* +1 mm při instalaci korpusových lišt před smontováním korpusu

Konstrukční rozměry – záda

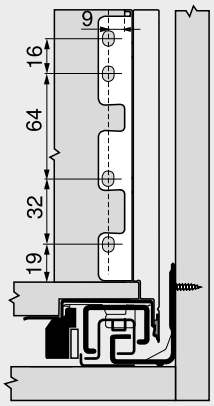

Přířez – síla dřevotřísky 16 mm

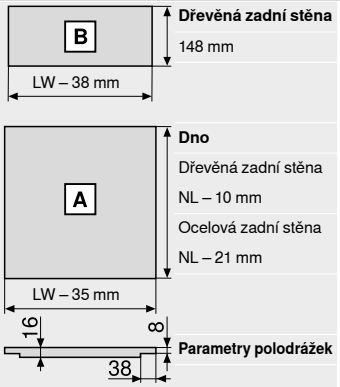

Dřevěná zadní stěna
148 mm

Dno
Dřevěná zadní stěna
NL – 10 mm
Ocelová zadní stěna
NL – 21 mm

Parametry polodrážek

LW Světlá šířka korpusu
NL Jmenovitá délka

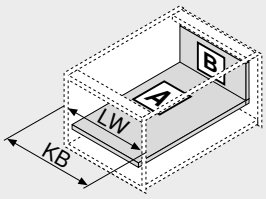

LW Světlá šířka korpusu
KB Šířka korpusu

Vyvrtání otvorů – dno

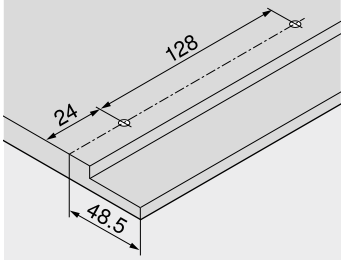

Přířez – zásuvný prvek

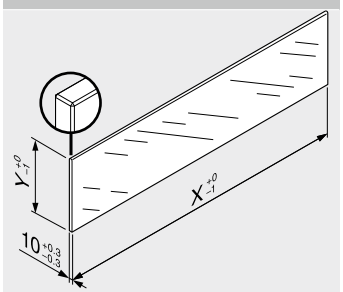

Zásuvný prvek	X (mm)	Y (mm)
Nízký	LW – 80	70
Vysoký	LW – 80	138
Boky	NL – 112	138

LW Světlá šířka korpusu
NL Jmenovitá délka

V kombinaci s **LEGRABOX** není na základě stanovených standardních měření ve smyslu normy (DIN EN 14749, vydání červen 2016) předepsána žádná „zkouška nárazem pro vertikální skleněné konstrukční součástky“. Pro splnění normy tudíž není požadováno speciální bezpečnostní sklo. Zpracování horní hrany představuje rovnou a plochou leštěnou hranu se zkosením 1 mm ±0.5 mm.

Odkaz na stránku

Přehled	197	**AMBIA-LINE** pro **LEGRABOX** | **MERIVOBOX**	542	**Montáž, demontáž a seřízení**	
myLEGRABOX	236	**CABLOXX**	594		
SERVO-DRIVE pro **LEGRABOX** | **MERIVOBOX** | **TANDEMBOX**	362	Zásuvný prvek	234	Short-URL	
		Příslušenství	244	www.blum.com/a310	
TIP-ON BLUMOTION pro **LEGRABOX** | **MERIVOBOX** | **TANDEMBOX**	394	Vyvrtání otvorů – dno	210		
		Upevnění korpusových lišt	248		
		Servisní služby společnosti Blum	602		
TIP-ON pro **LEGRABOX**	404	Další technické informace	708		

Vnitřní výsuv – relingy – C

Webcode – do konfigurátoru výrobků zadejte nebo klikněte: DQBUZY



- Velkoplošný boční zásuvný prvek
- Vnitřní výsuv s relingem
- Uvnitř i zvenčí rovný
- Úzká bočnice 12.8 mm
- Synchronizovaný lehký chod
- S integrovaným, přepínatelným tlumením **BLUMOTION S** pro měkké a tiché zavírání, lze kombinovat s elektrickým způsobem otvírání **SERVO-DRIVE** nebo mechanickým způsobem otvírání **TIP-ON BLUMOTION**
- Čelo nasaďte v pozici zavěšení a pohodlně je naklapněte – lze to provést i u již nasazeného výsuvu
- Montáž čela bez nářadí

Potřebný prostor

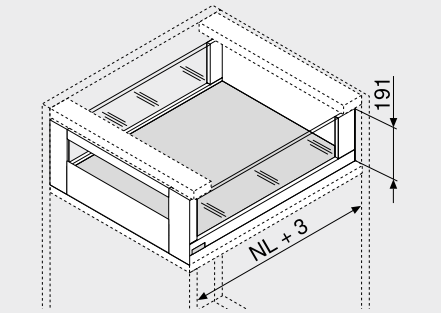

NL Jmenovitá délka

Informace k objednávce

1 Korpusové lišty vlevo/vpravo

Provedení	BLUMOTION S	
Jmenovitá délka NL (mm)	Dynamická nosnost (kg) 40	70
350	750.3501S	
400	750.4001S	
450	750.4501S	753.4501S
500	750.5001S	753.5001S
550	750.5501S	753.5501S
600	750.6001S	753.6001S
650		753.6501S

2 Sada bočnic

Výška bočnice (mm)	177
Jmenovitá délka NL (mm)	Barva SW-M | OG-M | CS-M
350	780C3502S
400	780C4002S
450	780C4502S
500	780C5002S
550	780C5502S
600	780C6002S
650	780C6502S

Složení:

2a	1 x	Bočnice vlevo/vpravo
2b	2 x	Vnější krytka, s raženým logem Blum, od 1000 ks s individuálním potiskem
2d	2 x	**BOXCOVER** vpředu
2e	1 x	**BOXCOVER** vzadu vlevo/vpravo

3 Držák dřevěné zadní stěny vlevo/vpravo

Barva	Materiál	Č. artiklu
SW-M | OG-M | CS-M	Ocel	ZB7C000S

4 Sada upevnění čela

Barva	Materiál	Č. artiklu
SW-M | OG-M | CS-M	Ocel	ZI7.3CS0

Složení:

4a	1 x	Upevnění čela vlevo/vpravo
4b	1 x	Krytky zvenku vlevo/vpravo
4c	1 x	Krytky uvnitř vlevo/vpravo
4e	1 x	Podpěra dna
4f	4 x	Šrouby

5 Přední díl bez drážky[1]

Barva	Délka (mm)[2]	Č. artiklu
SW-M | OG-M | CS-M	1043	ZV7.1043C01

Přířez 5 Světlá šířka korpusu LW – 126 mm

[1] Vhodný pro šířku korpusu KB 1200 mm

[2] Ke zkrácení

7 Příčný reling[1]

Barva	Délka (mm)[2]	Č. artiklu
SW-M | OG-M | CS-M	1080	ZR7.1080U

Přířez 7 Světlá šířka korpusu LW – 90 mm

[1] Vhodný pro šířku korpusu KB 1200 mm

[2] Ke zkrácení

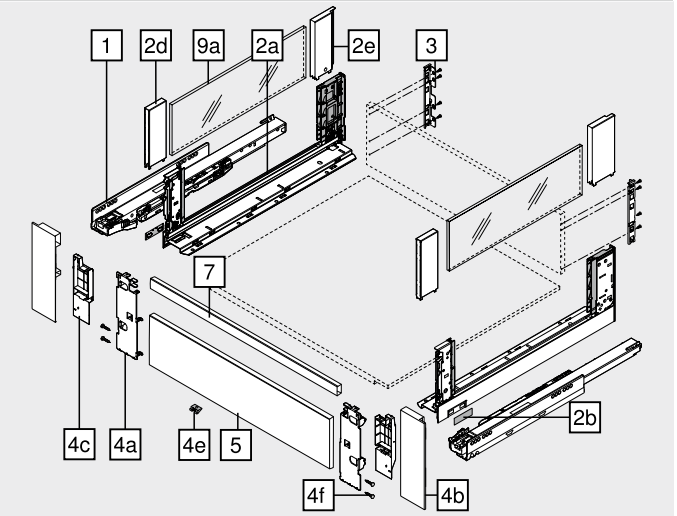

9a Boční zásuvný prvek ze skla[1]

Materiál	Č. artiklu
Sklo	ZE7Sxx8G

[1] Informace k objednávce viz. zásuvný prvek

Příslušenství

– Transportní pojistka – boční zásuvný prvek[1]

Barva	Materiál	Č. artiklu
Žlutá	Plast	780C0009

[1] Pro přepravu s předmontovaným bočním zásuvným prvkem

– Vrut do dřevotřísky[1]

Průměr (mm)	Délka (mm)	Č. artiklu
Ø 3.5	15.0	609.1500

[1] Pro spojení korpusové lišty s korpusem doporučujeme vruty do dřevotřísky Ø 4 × 15 mm

– Upevňovací vruty – vruty s plochou hlavou[1]

Průměr (mm)	Délka (mm)	Č. artiklu
Ø 4.0	15.0	61D.1500

[1] Pro spojení držáku dřevěné zadní stěny s dřevěnou zadní stěnou a bočnice s dnem zásuvky
Pro optimální výsledek zpracování doporučujeme u dřevěné zadní stěny a bočnice použít vruty s plochou hlavou

– Eurošrouby[1]

Průměr (mm)	Délka (mm)	Č. artiklu
Ø 6.0	14.5	661.1450.HG

[1] Pro spojení korpusové lišty s korpusem

Barva		Barva	
CS-M	Karbonově černá matná	SW-M	Hedvábně bílá matná
OG-M	Orion šedá matná		

Vnitřní výsuv – relingy – C

Webcode – do konfigurátoru výrobků zadejte nebo klikněte: DQBUZY

Plánování

Potřebný prostor v korpusu

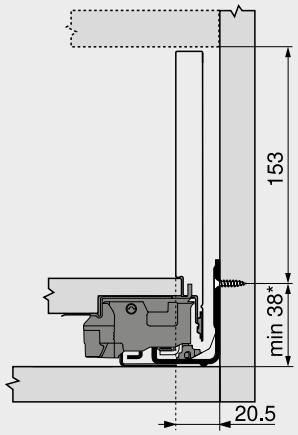

* +1 mm při instalaci korpusových lišt před smontováním korpusu

Konstrukční rozměry – záda

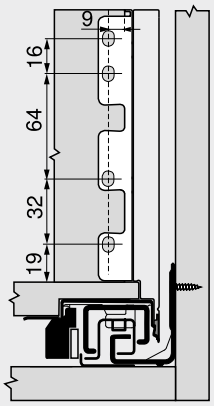

Přířez – síla dřevotřísky 16 mm

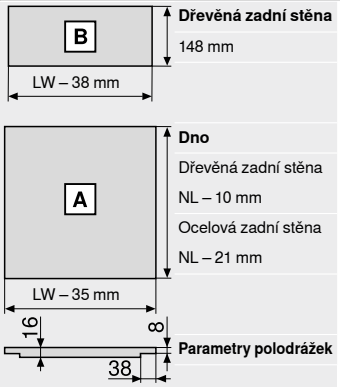

Dřevěná zadní stěna
148 mm

Dno
Dřevěná zadní stěna
NL – 10 mm
Ocelová zadní stěna
NL – 21 mm

Parametry polodrážek

LW Světlá šířka korpusu
NL Jmenovitá délka

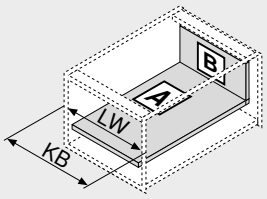

LW Světlá šířka korpusu
KB Šířka korpusu

Vyvrtání otvorů – dno

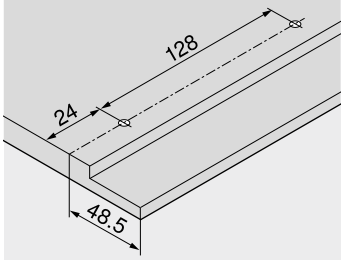

Přířez – zásuvný prvek

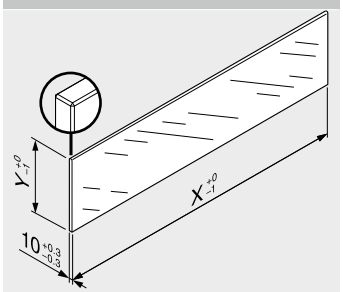

Zásuvný prvek	X (mm)	Y (mm)
Boky	NL – 112	138

NL Jmenovitá délka

V kombinaci s **LEGRABOX** není na základě stanovených standardních měření ve smyslu normy (DIN EN 14749, vydání červen 2016) předepsána žádná „zkouška nárazem pro vertikální skleněné konstrukční součástky“. Pro splnění normy tudíž není požadováno speciální bezpečnostní sklo. Zpracování horní hrany představuje rovnou a plochou leštěnou hranu se zkosením 1 mm ±0.5 mm.

Odkaz na stránku

Přehled	197	**AMBIA-LINE** pro **LEGRABOX** | **MERIVOBOX**	542	**Montáž, demontáž a seřízení**	
myLEGRABOX	236	**CABLOXX**	594		
SERVO-DRIVE pro **LEGRABOX** | **MERIVOBOX** | **TANDEMBOX**	362	Zásuvný prvek	234	Short-URL	
		Příslušenství	244	www.blum.com/a310	
TIP-ON BLUMOTION pro **LEGRABOX** | **MERIVOBOX** | **TANDEMBOX**	394	Vyvrtání otvorů – dno	210		
		Upevnění korpusových lišt	248		
		Servisní služby společnosti Blum	602		
TIP-ON pro **LEGRABOX**	404	Další technické informace	708		

Zásuvka – M

Webcode – do konfigurátoru výrobků zadejte nebo klikněte: DQBONY



- Vhodný pro **LEGRABOX pure** a **LEGRABOX free**
- Bočnice z oceli a nerez oceli
- Uvnitř i zvenčí rovný
- Úzká bočnice 12.8 mm
- Synchronizovaný lehký chod
- S integrovaným, přepínatelným tlumením **BLUMOTION S** pro měkké a tiché zavírání
- Čelo nasaďte v pozici zavěšení a pohodlně je naklapněte – lze to provést i u již nasazeného výsuvu
- Montáž čela bez nářadí
- Seřízení čela třemi směry uvnitř bočnice

Potřebný prostor

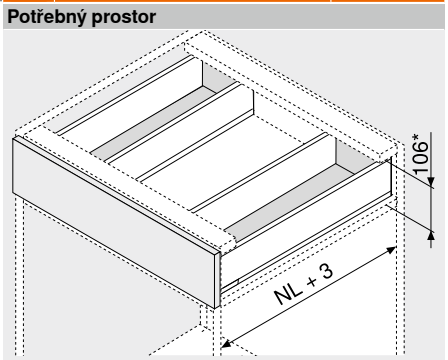

NL Jmenovitá délka
* Včetně seřízení sklonu 2 mm

Informace k objednávce

1 Korpusové lišty vlevo/vpravo

Provedení	BLUMOTION S
Jmenovitá délka NL (mm)	Dynamická nosnost (kg) 40
350	750.3501S
400	750.4001S
450	750.4501S
500	750.5001S
550	750.5501S
600	750.6001S

2 Sada bočnic

Výška bočnice (mm)	90.5	
Jmenovitá délka NL (mm)	Barva SW-M | OG-M | CS-M	INGL
350 2 x	770M3502S	770M3502I
400 2 x	770M4002S	770M4002I
450 2 x	770M4502S	770M4502I
500 2 x	770M5002S	770M5002I
550 2 x	770M5502S	770M5502I
600 2 x	770M6002S	770M6002I

Složení:
2a 1 x Bočnice vlevo/vpravo
2b 2 x Vnější krytka, s raženým logem Blum, od 1000 ks s individuálním potiskem
2c 2 x Krytka

3 Držák dřevěné zadní stěny vlevo/vpravo

Barva	Materiál	Č. artiklu
SW-M | OG-M | CS-M | NI	Ocel 2 x	ZB7M000S

4 Čelní kování

Způsob instalace		Č. artiklu
EXPANDO	4 x	ZF7M70E2
EXPANDO T[1]	4 x	ZF7M70T2
Vruty	4 x	ZF7M7002

[1] **EXPANDO T** je systém, vhodný pro tenké materiály čel – vviz. odkaz na stránku

Barva		Barva	
CS-M	Karbonově černá matná	OG-M	Orion šedá matná
INGL	Nerez ocel anti fingerprint	SW-M	Hedvábně bílá matná
NI	Poniklovaná		

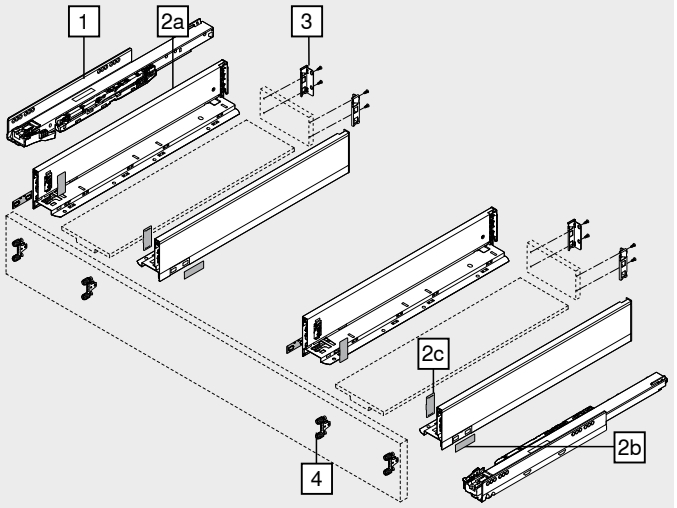

Příslušenství

– Vrut do dřevotřísky[1]

Průměr (mm)	Délka (mm)	Č. artiklu
Ø 3.5	15.0	609.1500
	17.0	609.1700

[1] Pro čelní kování
Pro spojení korpusové lišty s korpusem doporučujeme vruty do dřevotřísky Ø 4 × 15 mm

– Upevňovací vruty – vruty s plochou hlavou[1]

Průměr (mm)	Délka (mm)	Č. artiklu
Ø 4.0	15.0	61D.1500

[1] Pro spojení držáku dřevěné zadní stěny s dřevěnou zadní stěnou a bočnice s dnem zásuvky
Pro optimální výsledek zpracování doporučujeme u dřevěné zadní stěny a bočnice použít vruty s plochou hlavou

– Eurošrouby[1]

Průměr (mm)	Délka (mm)	Č. artiklu
Ø 6.0	14.5	661.1450.HG

[1] Pro spojení korpusové lišty s korpusem

Zásuvka – M

Webcode – do konfigurátoru výrobků zadejte nebo klikněte: DQBONY

Plánování

Potřebný prostor v korpusu

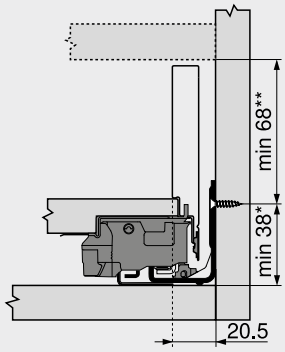

* +1 mm při instalaci korpusových lišt před smontováním korpusu
** Včetně seřízení sklonu 2 mm

Konstrukční rozměry – čelo – montáž našroubováním

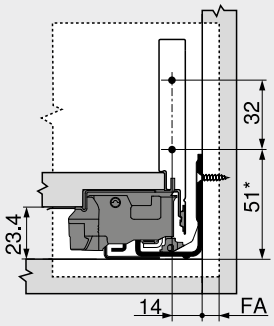

FA Přesah čela
* +1 mm při instalaci korpusových lišt před smontováním korpusu

Vyvrtání otvorů – čelo – montáž EXPANDO | EXPANDO T

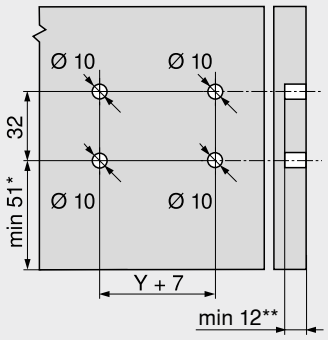

* +1 mm při instalaci korpusových lišt před smontováním korpusu
** Min. 6 mm pro **EXPANDO T**

Konstrukční rozměry – záda

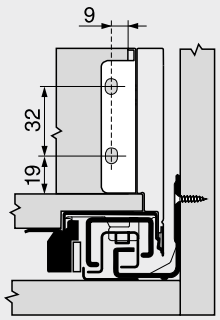

Přířez – síla dřevotřísky 16 mm

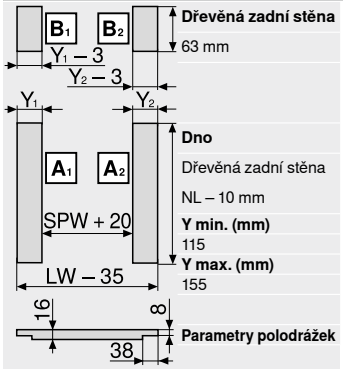

Dřevěná zadní stěna
63 mm

Dno
Dřevěná zadní stěna
NL – 10 mm

Y min. (mm)
115

Y max. (mm)
155

Parametry polodrážek

LW Světlá šířka korpusu
NL Jmenovitá délka
SPW Světlá šířka mezi vnitřními bočnicemi

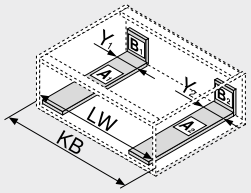

LW Světlá šířka korpusu
KB Šířka korpusu

Vyvrtání otvorů – dno

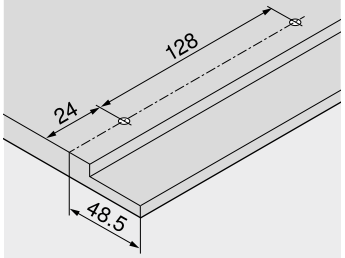

Odkaz na stránku

Přehled	197	**TIP-ON BLUMOTION** pro **LEGRABOX** | **MERIVOBOX** | **TANDEMBOX**	394	Servisní služby společnosti Blum	602
myLEGRABOX	236			Další technické informace	708
Montážní systém pro tenké materiály – **EXPANDO T**	596	**TIP-ON** pro **LEGRABOX**	404	**Montáž, demontáž a seřízení**	
Doporučení ke zpracování a vyloučení odpovědnosti/záruky – **EXPANDO T**	597	**AMBIA-LINE** pro **LEGRABOX** | **MERIVOBOX**	542	Short-URL	
SERVO-DRIVE pro **LEGRABOX** | **MERIVOBOX** | **TANDEMBOX**	362	**CABLOXX**	594	www.blum.com/a310	
		Příslušenství	244		
		Upevnění korpusových lišt	248		

Čelní výsuv – C

Webcode – do konfigurátoru výrobků zadejte nebo klikněte: DQBS6M



- Bočnice z oceli a nerez oceli
- Uvnitř i zvenčí rovný
- Úzká bočnice 12.8 mm
- Synchronizovaný lehký chod
- S integrovaným, přepínatelným tlumením **BLUMOTION S** pro měkké a tiché zavírání
- Čelo nasaďte v pozici zavěšení a pohodlně je naklapněte – lze to provést i u již nasazeného výsuvu
- Montáž čela bez nářadí
- Seřízení čela třemi směry uvnitř bočnice

Potřebný prostor

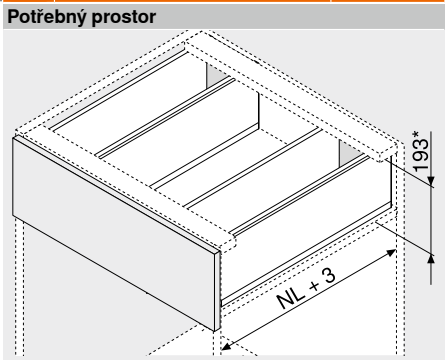

NL Jmenovitá délka
* Včetně seřízení sklonu 2 mm

Informace k objednávce

1 Korpusové lišty vlevo/vpravo



Provedení	BLUMOTION S
Jmenovitá délka NL (mm)	Dynamická nosnost (kg) 40
350	750.3501S
400	750.4001S
450	750.4501S
500	750.5001S
550	750.5501S
600	750.6001S

2 Sada bočnic



Výška bočnice (mm)	177	
Jmenovitá délka NL (mm)	Barva SW-M | OG-M | CS-M	INGL
350 2 x	770C3502S	770C3502I
400 2 x	770C4002S	770C4002I
450 2 x	770C4502S	770C4502I
500 2 x	770C5002S	770C5002I
550 2 x	770C5502S	770C5502I
600 2 x	770C6002S	770C6002I

Složení:
2a 1 x Bočnice vlevo/vpravo
2b 2 x Vnější krytka, s raženým logem Blum, od 1000 ks s individuálním potiskem
2c 2 x Krytka

3 Držák dřevěné zadní stěny vlevo/vpravo



Barva	Materiál	Č. artiklu
SW-M | OG-M | CS-M | NI	Ocel 2 x	ZB7C000S

4 Čelní kování



Způsob instalace		Č. artiklu
EXPANDO	4 x	ZF7C70E2
EXPANDO T[1]	4 x	ZF7C70T2
Vruty	4 x	ZF7C7002

[1] **EXPANDO T** je systém, vhodný pro tenké materiály čel – vviz. odkaz na stránku

Alternativně vůči 4

4a Čelní kování



Způsob instalace		Č. artiklu
EXPANDO	8 x	ZF7M70E2
EXPANDO T[1]	8 x	ZF7M70T2
Vruty	8 x	ZF7M7002

[1] **EXPANDO T** je systém, vhodný pro tenké materiály čel – vviz. odkaz na stránku

Barva		Barva	
CS-M	Karbonově černá matná	OG-M	Orion šedá matná
INGL	Nerez ocel anti fingerprint	SW-M	Hedvábně bílá matná
NI	Poniklovaná		

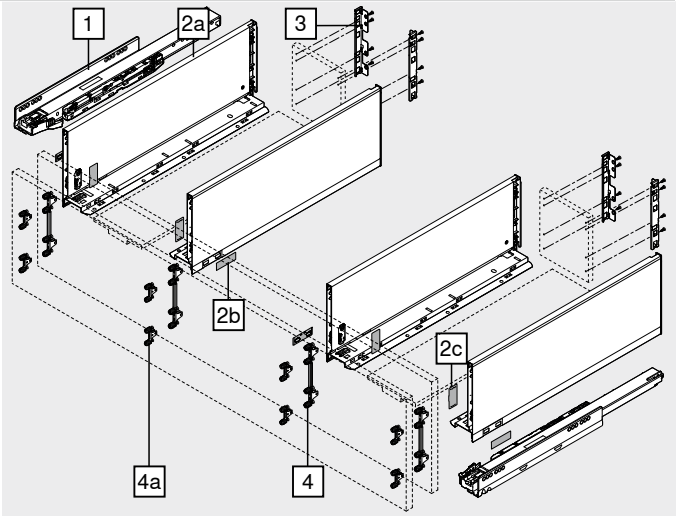

Příslušenství

– Vrut do dřevotřísky[1]



Průměr (mm)	Délka (mm)	Č. artiklu
Ø 3.5	15.0	609.1500
	17.0	609.1700

[1] Pro čelní kování
Pro spojení korpusové lišty s korpusem doporučujeme vruty do dřevotřísky Ø 4 × 15 mm

– Upevňovací vruty – vruty s plochou hlavou[1]



Průměr (mm)	Délka (mm)	Č. artiklu
Ø 4.0	15.0	61D.1500

[1] Pro spojení držáku dřevěné zadní stěny s dřevěnou zadní stěnou a bočnice s dnem zásuvky
Pro optimální výsledek zpracování doporučujeme u dřevěné zadní stěny a bočnice použít vruty s plochou hlavou

– Eurošrouby[1]



Průměr (mm)	Délka (mm)	Č. artiklu
Ø 6.0	14.5	661.1450.HG

[1] Pro spojení korpusové lišty s korpusem

Čelní výsuv – C

Webcode – do konfigurátoru výrobků zadejte nebo klikněte: DQBS6M

Plánování

Potřebný prostor v korpusu

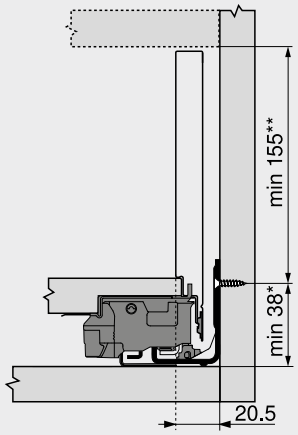

*	+1 mm při instalaci korpusových lišt před smontováním korpusu
**	Včetně seřízení sklonu 2 mm

Konstrukční rozměry – čelo – montáž našroubováním

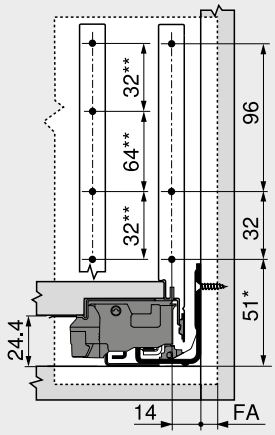

FA	Přesah čela
*	+1 mm při instalaci korpusových lišt před smontováním korpusu
**	Alternativně vůči 4a

Vyvrtání otvorů – čelo – montáž EXPANDO | EXPANDO T

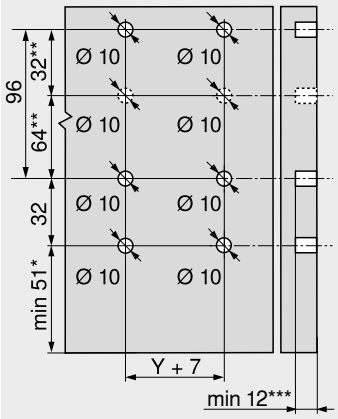

*	+1 mm při instalaci korpusových lišt před smontováním korpusu
**	Alternativně vůči 4a
***	Min. 6 mm pro **EXPANDO T**

Konstrukční rozměry – záda

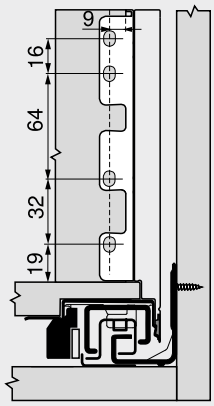

Přířez – síla dřevotřísky 16 mm

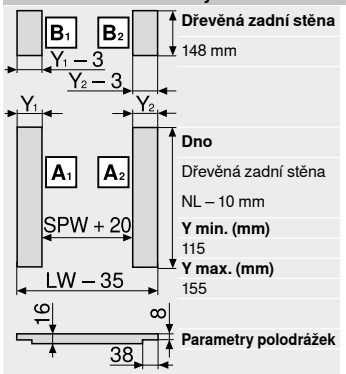

Dřevěná zadní stěna
148 mm

Dno
Dřevěná zadní stěna
NL – 10 mm

Y min. (mm)
115

Y max. (mm)
155

Parametry polodrážek

LW	Světlá šířka korpusu
NL	Jmenovitá délka
SPW	Světlá šířka mezi vnitřními bočnicemi

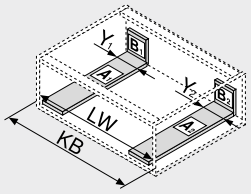

LW	Světlá šířka korpusu
KB	Šířka korpusu

Vyvrtání otvorů – dno

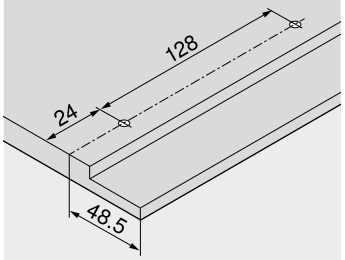

Odkaz na stránku

Přehled	197	**TIP-ON BLUMOTION** pro **LEGRABOX** | **MERIVOBOX** | **TANDEMBOX**	394	Servisní služby společnosti Blum	602
myLEGRABOX	236			Další technické informace	708
SERVO-DRIVE pro **LEGRABOX** | **MERIVOBOX** | **TANDEMBOX**	362	**TIP-ON** pro **LEGRABOX**	404	**Montáž, demontáž a seřízení**	
Montážní systém pro tenké materiály – **EXPANDO T**	596	**AMBIA-LINE** pro **LEGRABOX** | **MERIVOBOX**	542	Short-URL	
Doporučení ke zpracování a vyloučení odpovědnosti/záruky – **EXPANDO T**	597	**CABLOXX**	594	www.blum.com/a310	
		Příslušenství	244		
		Upevnění korpusových lišt	248		

Čelní výsuv – C – střední díl

Webcode – do konfigurátoru výrobků zadejte nebo klikněte: DQCYEM



- S přední částí dna pro optimální využití úložného prostoru
- Realizovatelný se standardními komponenty
- Bočnice z oceli a nerez oceli
- Uvnitř i zvenčí rovný
- Úzká bočnice 12.8 mm
- Synchronizovaný lehký chod
- S integrovaným, přepínatelným tlumením **BLUMOTION S** pro měkké a tiché zavírání, lze kombinovat s elektrickým způsobem otvírání **SERVO-DRIVE** nebo mechanickým způsobem otvírání **TIP-ON BLUMOTION**
- Čelo nasaďte v pozici zavěšení a pohodlně je naklapněte – lze to provést i u již nasazeného výsuvu
- Montáž čela bez nářadí
- Seřízení čela třemi směry uvnitř bočnice

Potřebný prostor

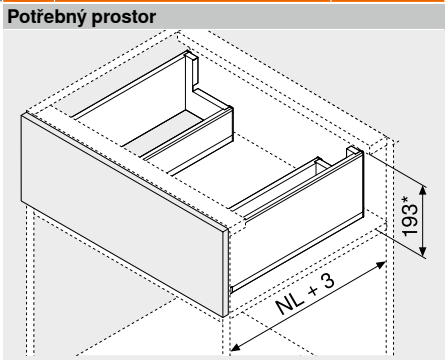

NL Jmenovitá délka
* Včetně seřízení sklonu 2 mm

Informace k objednávce

1 Korpusové lišty vlevo/vpravo

Provedení	BLUMOTION S	
Jmenovitá délka NL (mm)	Dynamická nosnost (kg) 40	70
450	750.4501S	753.4501S
500	750.5001S	753.5001S
550	750.5501S	753.5501S
600	750.6001S	753.6001S
650		753.6501S

2 Sada bočnic zvenku

Výška bočnice (mm)	177	
Jmenovitá délka NL (mm)	Barva SW-M | OG-M | CS-M	INGL
450	770C4502S	770C4502I
500	770C5002S	770C5002I
550	770C5502S	770C5502I
600	770C6002S	770C6002I
650	770C6502S	770C6502I

Složení:

2a	1 x	Bočnice vlevo/vpravo
2b	2 x	Vnější krytka, s raženým logem Blum, od 1000 ks s individuálním potiskem
2c	2 x	Krytka

3 Ocelová zadní stěna profil L vlevo/vpravo

Barva	Materiál	Č. artiklu
SW-M | OG-M | CS-M	Ocel	ZB7C129S.6S

11 Sada bočnic uvnitř

Výška bočnice (mm)	90.5	
Jmenovitá délka NL (mm)[1]	Barva SW-M | OG-M | CS-M	INGL
300	770M3002S	770M3002I
350	770M3502S	770M3502I
400	770M4002S	770M4002I
450	770M4502S	770M4502I
500	770M5002S	770M5002I

Složení:

11a	1 x	Bočnice vlevo/vpravo
11b	2 x	Vnější krytka, s raženým logem Blum, od 1000 ks s individuálním potiskem
11c	2 x	Krytka

[1] Doporučujeme pro smysluplné využití úložného prostoru
Jmenovitá délka NL bočnic zvenku (č. 2) – jmenovitá délka NL bočnic uvnitř (č. 11) = min. 150 mm

4 Čelní kování

Způsob instalace		Č. artiklu
EXPANDO	2 x	ZF7C70E2
EXPANDO T[1]	2 x	ZF7C70T2
Vruty	2 x	ZF7C7002

[1] **EXPANDO T** je systém, vhodný pro tenké materiály čel – vviz. odkaz na stránku

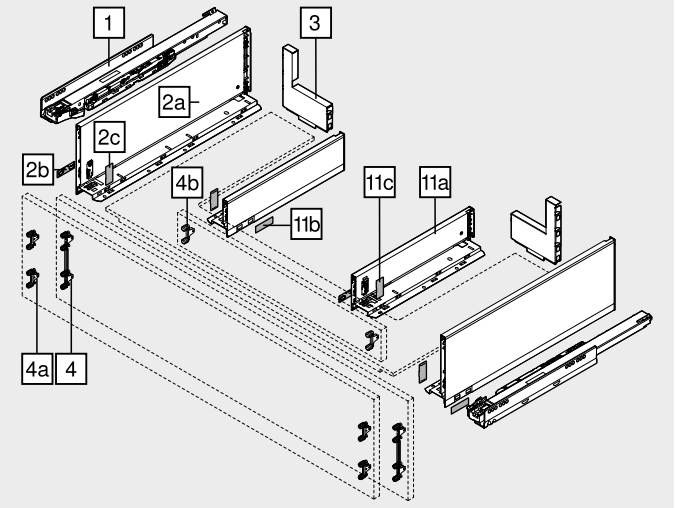

Alternativně vůči 4

4a Čelní kování

Způsob instalace		Č. artiklu
EXPANDO	4 x	ZF7M70E2
EXPANDO T[1]	4 x	ZF7M70T2
Vruty	4 x	ZF7M7002

[1] **EXPANDO T** je systém, vhodný pro tenké materiály čel – vviz. odkaz na stránku

4b Čelní kování

Způsob instalace		Č. artiklu
EXPANDO	2 x	ZF7M70E2
Vruty	2 x	ZF7M7002

Příslušenství

– Vrut do dřevotřísky[1]

Průměr (mm)	Délka (mm)	Č. artiklu
Ø 3.5	15.0	609.1500
	17.0	609.1700

[1] Pro čelní kování
Pro spojení korpusové lišty s korpusem doporučujeme vruty do dřevotřísky Ø 4 × 15 mm

– Upevňovací vruty – vruty s plochou hlavou[1]

Průměr (mm)	Délka (mm)	Č. artiklu
Ø 4.0	15.0	61D.1500

[1] Pro spojení držáku dřevěné zadní stěny s dřevěnou zadní stěnou a bočnice s dnem zásuvky
Pro optimální výsledek zpracování doporučujeme u dřevěné zadní stěny a bočnice použít vruty s plochou hlavou

– Eurošrouby[1]

Průměr (mm)	Délka (mm)	Č. artiklu
Ø 6.0	14.5	661.1450.HG

[1] Pro spojení korpusové lišty s korpusem

Barva		Barva	
CS-M	Karbonově černá matná	OG-M	Orion šedá matná
INGL	Nerez ocel anti fingerprint	SW-M	Hedvábně bílá matná
NI	Poniklovaná		

Čelní výsuv – C – střední díl

Webcode – do konfigurátoru výrobků zadejte nebo klikněte: DQCYEM

Plánování

Potřebný prostor v korpusu

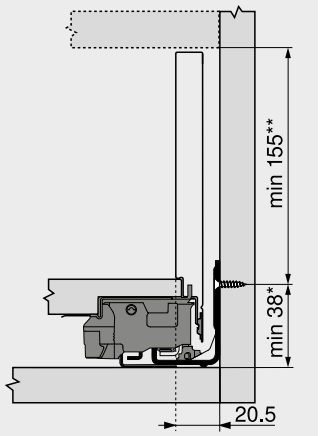

*	+1 mm při instalaci korpusových lišt před smontováním korpusu
**	Včetně seřízení sklonu 2 mm

Konstrukční rozměry – čelo – montáž našroubováním

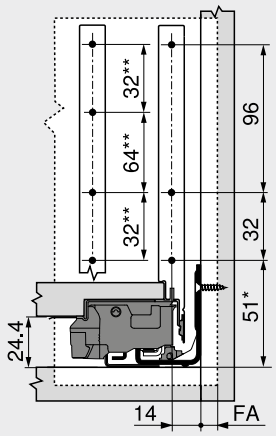

FA	Přesah čela
*	+1 mm při instalaci korpusových lišt před smontováním korpusu
**	Alternativně vůči 4a

Vyvrtání otvorů – čelo – montáž EXPANDO | EXPANDO T

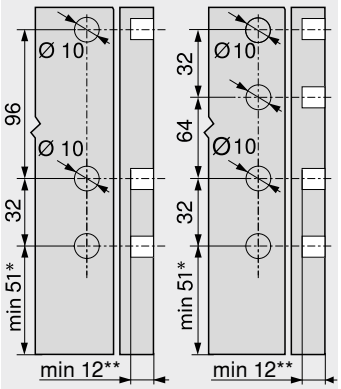

4		4a	
*	+1 mm při instalaci korpusových lišt před smontováním korpusu		
**	Min. 6 mm pro **EXPANDO T**		

Konstrukční rozměry – střední díl

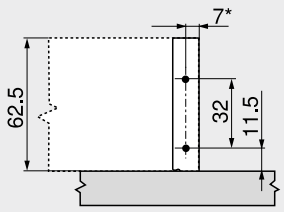

*	+1.5 mm se ZF7M70E2

Přířez – síla dřevotřísky 16 mm

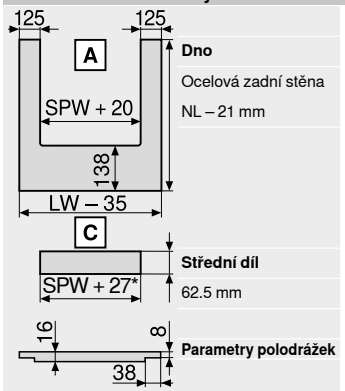

LW	Světlá šířka korpusu
NL	Jmenovitá délka
SPW	Světlá šířka mezi vnitřními bočnicemi
*	+3 mm se ZF7M70E2

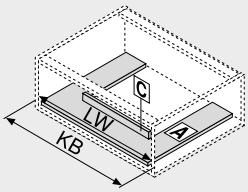

LW	Světlá šířka korpusu
KB	Šířka korpusu

Vyvrtání otvorů – dno

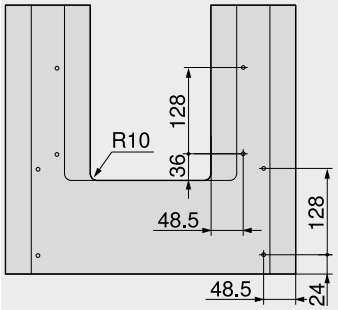

Odkaz na stránku

Přehled	197	**TIP-ON BLUMOTION** pro **LEGRABOX** | **MERIVOBOX** | **TANDEMBOX**	394	Servisní služby společnosti Blum	602
myLEGRABOX	236			Další technické informace	708
SERVO-DRIVE pro **LEGRABOX** | **MERIVOBOX** | **TANDEMBOX**	362	**TIP-ON** pro **LEGRABOX**	404	**Montáž, demontáž a seřízení**	
Montážní systém pro tenké materiály – **EXPANDO T**	596	**AMBIA-LINE** pro **LEGRABOX** | **MERIVOBOX**	542	Short-URL	
Doporučení ke zpracování a vyloučení odpovědnosti/záruky – **EXPANDO T**	597	**CABLOXX**	594	www.blum.com/a310	
		Příslušenství	244		
		Upevnění korpusových lišt	248		

SPACE TOWER

Webcode – do konfigurátoru výrobků zadejte nebo klikněte DQGQ7Y



- Variabilní potravinová skříň s vnitřními výsuvy, v horní části s policí a vnitřní zásuvkou
- Pohodlný přístup ze tří stran
- Výsuvy, které se otvírají každý zvlášť, umožní kompletní přehled a vyndání předmětů shora
- Jen málo vynaložené síly pro vysunutí dokonce u plně naložených výsuvů
- Vysoké zadní stěny a boční stěny zaručí bezpečné uložení
- Vnitřní dělení **AMBIA-LINE** zajistí ve výsuvu pořádek a přehled
- Je možné provedení variabilních rozměrů korpusu

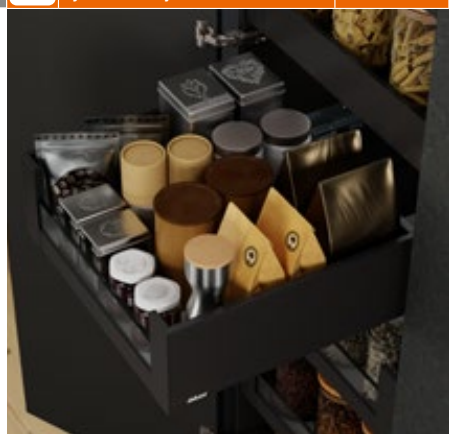

Informace k objednávce

Doporučení k použití	Strana
Vnitřní zásuvka – M	204
Vnitřní výsuv – zásuvný prvek – C	212
AMBIA-LINE pro **LEGRABOX** | **MERIVOBOX**	547
Závěs **CLIP top BLUMOTION** 155°	84

Doporučení
Šířka korpusu KB (mm)
275–1200

Plánování

Pomůcka při plánování a objednávání

Short-URL
www.blum.com/planningtools

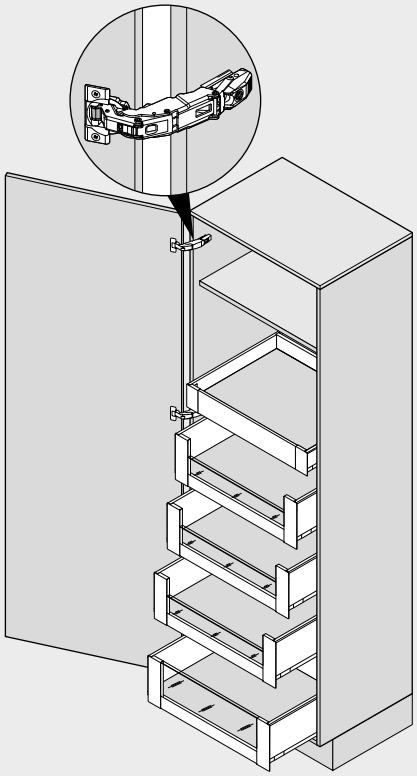

Odkaz na stránku

Přehled	197	**AMBIA-LINE** pro **LEGRABOX** | **MERIVOBOX**	542	**Montáž, demontáž a seřízení**	
myLEGRABOX	236				
SERVO-DRIVE pro **LEGRABOX** | **MERIVOBOX** | **TANDEMBOX**	362	Závěs **CLIP top BLUMOTION** 155°	84	**Short-URL**	
		BLUMOTION pro dvířka	176	**www.blum.com/a310**	
TIP-ON BLUMOTION pro **LEGRABOX** | **MERIVOBOX** | **TANDEMBOX**	394	Příslušenství	244		
		Servisní služby společnosti Blum	602		
		Další technické informace	708		

SPACE TOWER

Webcode – do konfigurátoru výrobků zadejte nebo klikněte: DQGQ7Y

Plánování

Doporučení

Nastavení pozice v korpusu

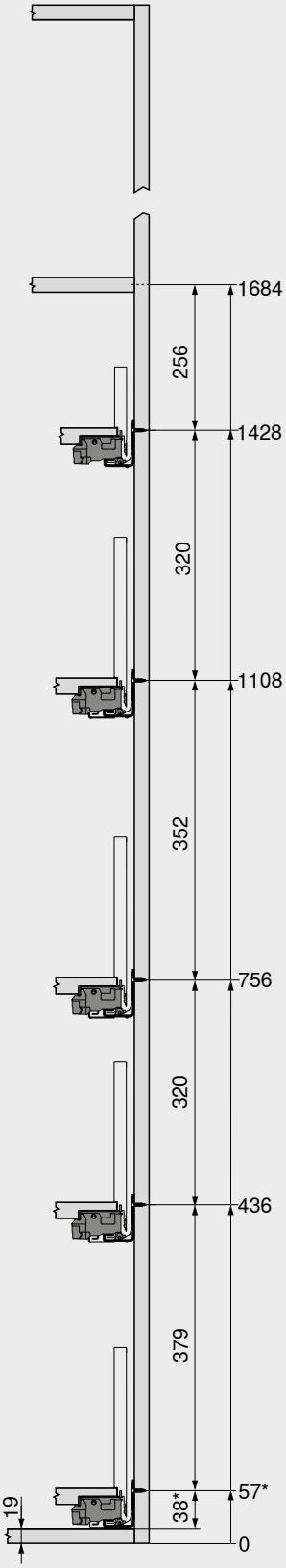

Vyvrtání otvorů – čelo

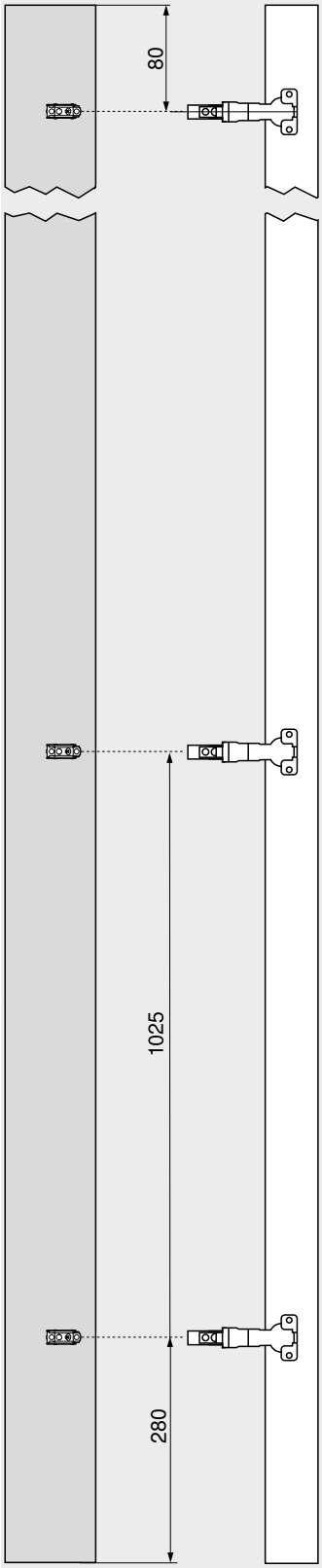

Vyvrtání otvorů – čelo

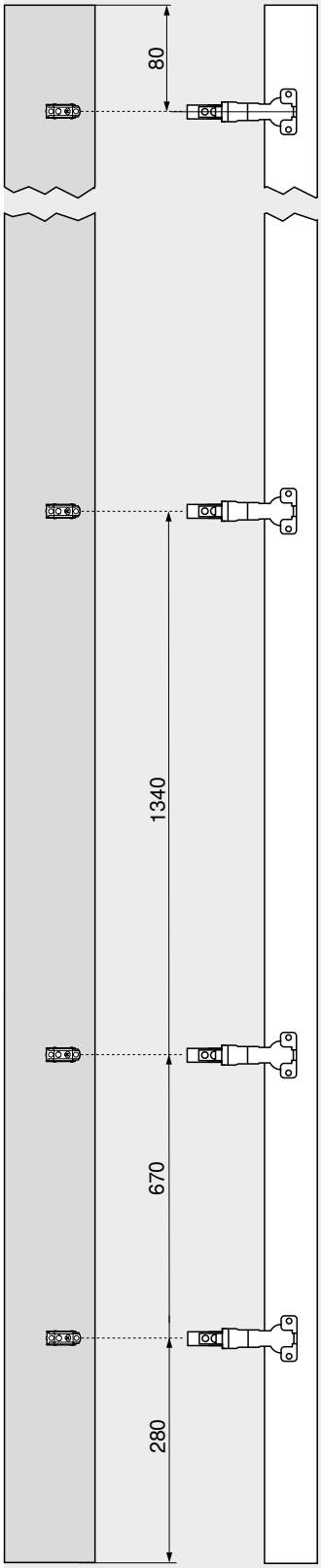

U vysokých skříní je praktické umístit v nejvyšší pozici polici namísto vnitřní zásuvky.

Vnitřní zásuvka umožní přístup z boku. V případě realizace vnitřní zásuvky s vyšší zadní stěnou nemohou uložené předměty vypadnout dozadu.

Volitelné rozmístění výsuvů v korpusu zajistí dostatek místa pro různě vysoké předměty.

Šířku korpusu KB optimálně využijete v kombinaci se závěsem **CLIP top BLUMOTION** 155° s nulovým přesahem.

V případě montáže závěsu nad výsuv je možné usadit nejnižší výsuv až úplně dolů. Tak se ještě i poslední centimetr změní na úložný prostor.

Odkaz na stránku

Počet závěsů 718

* +1 mm při instalaci korpusových lišt před smontováním korpusu

SPACE TWIN



- Stabilní řešení díky diagonálně umístěným korpusovým lištám
- S integrovaným, přepínatelným tlumením **BLUMOTION S** pro měkké a tiché zavírání
- Vysoká dynamická nosnost 20 kg na každou spodní skříňku
- Šířka korpusu KB 185–250 mm

Webcode – do konfigurátoru výrobků zadejte nebo klikněte DQGTQM

Potřebný prostor

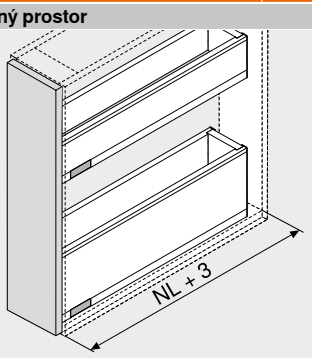

NL Jmenovitá délka

Informace k objednávce

Doporučení k použití	Strana
Zásuvka – M	202
Zásuvka – K	206
Čelní výsuv – C	210

Šířka korpusu KB (mm)
185–250

Odkaz na stránku

Přehled	197
myLEGRABOX	236
Příslušenství	244
Servisní služby společnosti Blum	602
Další technické informace	708

Montáž, demontáž a seřízení

Short-URL
www.blum.com/a310

SPACE TWIN

Webcode – do konfigurátoru výrobků zadejte nebo klikněte: DQGTQM

Plánování

Potřebný prostor v korpusu

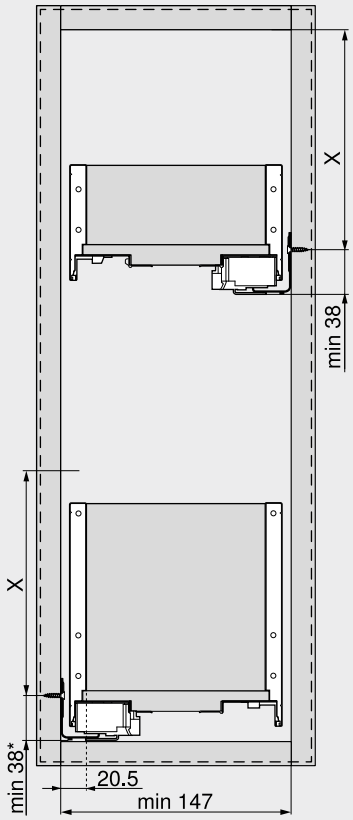

Konstrukční výška	X (mm)
M	68
K	106
C	155
*	+1 mm při instalaci korpusových lišt před smontováním korpusu

Konstrukční rozměry – čelo

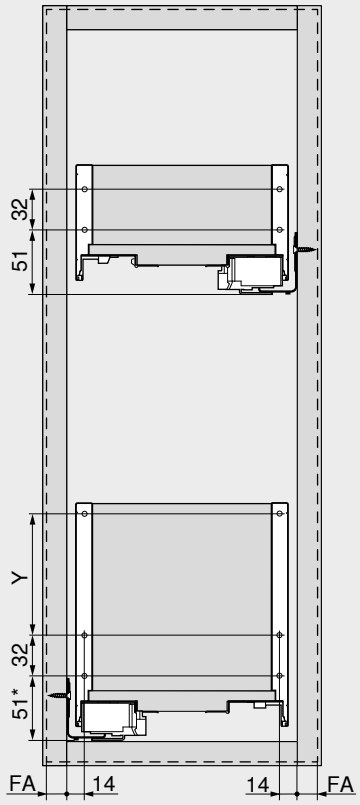

Konstrukční výška	Výška bočnice	Y (mm)
M	M	–
K	K	–
C	C	96
FA	Přesah čela	
*	+1 mm při instalaci korpusových lišt před smontováním korpusu	

Zásuvný prvek ze skla



- Nábytek, který můžete uvnitř jedinečně uspořádat
- Ke zkrácení
- Barva: čirá
- Materiál: sklo

Informace k objednávce

LEGRABOX pure | LEGRABOX free

7 **Nízký zásuvný prvek ze skla (pro vnitřní výsuv vpředu)**



Barva	Čiré	
Šířka korpusu KB (mm)[1]	**Síla (tloušťka) boční stěny korpusu SWD (mm)**	
	15/16	**18/19**
600	ZE7V488G	ZE7V482G
1200	ZE7V1088G	ZE7V1082G

Složení:
7 1 x Zásuvný prvek ze skla
[1] U ostatních šířek korpusu KB odpovídajícím způsobem zkraťte nejbližší delší zásuvný prvek

7 **Vysoký zásuvný prvek ze skla (pro vnitřní výsuv vpředu)**



Barva	Čiré	
Šířka korpusu KB (mm)[1]	**Síla (tloušťka) boční stěny korpusu SWD (mm)**	
	15/16	**18/19**
600	ZE7W488G	ZE7W482G
1200	ZE7W1088G	ZE7W1082G

Složení:
7 1 x Zásuvný prvek ze skla
[1] U ostatních šířek korpusu KB odpovídajícím způsobem zkraťte nejbližší delší zásuvný prvek

9a **Boční zásuvný prvek ze skla**



Jmenovitá délka NL (mm)[1]	Barva: Čiré
450	ZE7S338G
500	ZE7S388G
550	ZE7S438G
600	ZE7S488G
650	ZE7S538G

Složení:
9a 2 x Zásuvný prvek ze skla
[1] U ostatních jmenovitých délek NL odpovídajícím způsobem zkraťte nejbližší delší zásuvný prvek

Příslušenství

– **Transportní pojistka – boční zásuvný prvek[1]**



Barva	Materiál	Č. artiklu
Žlutá	Plast	780C0009

[1] Pro přepravu s předmontovaným bočním zásuvným prvkem

Plánování

Přířez – zásuvný prvek

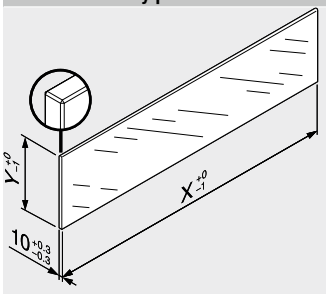

Zásuvný prvek	X (mm)	Y (mm)
Nízký	LW – 80	70
Vysoký	LW – 80	138
Boky	NL – 112	138

LW Světlá šířka korpusu
NL Jmenovitá délka

V kombinaci s **LEGRABOX** není na základě stanovených standardních měření ve smyslu normy (DIN EN 14749, vydání červen 2016) předepsána žádná „zkouška nárazem pro vertikální skleněné konstrukční součástky“. Pro splnění normy tudíž není požadováno speciální bezpečnostní sklo. Zpracování horní hrany představuje rovnou a plochou leštěnou hranu se zkosením 1 mm ±0.5 mm.

Odkaz na stránku

Přehled	197
Příslušenství	244
Servisní služby společnosti Blum	602
Další technické informace	708

Montáž, demontáž a seřízení

Short-URL
www.blum.com/a310

myLEGRABOX



LEGRABOX pure | LEGRABOX free



Elegantní základ: **LEGRABOX pure** a **LEGRABOX free** vám nabízejí výběr elegantních matných barev a obzvláště luxusní variantu z ušlechtilé nerez oceli anti fingerprint.

LEGRABOX special edition



Mimořádná kolekce: s neobvyklým vzhledem bočnic vychází z nové barvy karbonově černá matná stejně jako z kombinace materiálů s ušlechtilou nerez ocelí anti fingerprint, 3D ražením s designem Carbon look nebo strukturou s designem Ušlechtilá rez.

LEGRABOX individual



Špička na poli individualizace: užívejte si tvůrčí svobodu naplno. Kombinace barev a materiálů, potisk, gravírování laserem nebo ražba z vašich vlastních návrhů vytváří individuální nábytek, který vaše zákazníky nadchne.

LEGRABOX

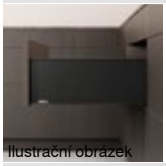
Ilustrační obrázek

Přehled – využití 198
Zásuvný prvek 234

LEGRABOX special edition

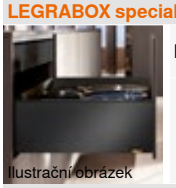
Ilustrační obrázek

LEGRABOX special edition – dokončení přímo na místě 238

LEGRABOX individual


Ilustrační obrázek

LEGRABOX individual – dokončení přímo na místě 240

Vnější krytka

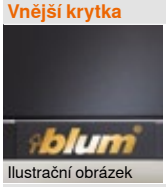
Ilustrační obrázek

Vnější krytka s možností individualizace 243

Selektor designu


Ilustrační obrázek

Selektor designu

Short-URL
www.blum.com/lbxselector

Montáž, demontáž a seřízení

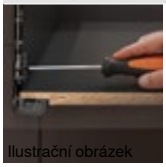
Ilustrační obrázek

Montáž, demontáž a seřízení

Short-URL
www.blum.com/a310

Piktogramy

Artikl pouze na dotázání

LEGRABOX special edition – dokončení přímo na místě



- Již od malého minimálního objednacího množství lze zvolit dekorační prvek (vnější) s nejrůznějšími možnostmi designu
- Bočnice (vnitřní) a dekorační prvek (vnější) se dodávají samostatně a lze je snadno a rychle sestavit v požadované kombinaci
- Mimořádná kolekce s neobvyklým vzhledem bočnice



Informace k objednávce

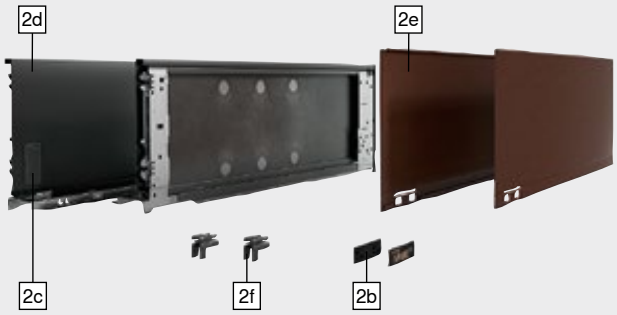

Ilustrační obrázek

LEGRABOX special edition



- Bočnice (vnitřní): karbonově černá matná (CS-M)
- Dekorační prvek (vnější): karbonově černá matná (CS-M)
  S výraznou linií a vnější krytkou, volitelně s vlastním logem

- Bočnice (vnitřní): karbonově černá matná (CS-M)
- Dekorační prvek (vnější): Ušlechtilá nerez ocel anti fingerprint (INGL)
  S výraznou linií a vnější krytkou, volitelně s vlastním logem

- Bočnice (vnitřní): karbonově černá matná (CS-M)
- Dekorační prvek (vnější): Karbonově černá matná/Carbon look (CSCL)
  Bez výrazné linie s integrovanou vnější krytkou, volitelně s vlastním logem

- Bočnice (vnitřní): karbonově černá matná (CS-M)
- Dekorační prvek (vnější): Ušlechtilá rez (NR)
  S výraznou linií a vnější krytkou, volitelně s vlastním logem

2 **Sada bočnic (vnitřní)**

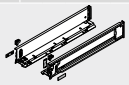

Barva CS-M

Jmenovitá délka NL (mm)	Výška bočnice			
	M	K	C	F
270	770M2701S		770C2701S	
300	770M3001S	770K3001S	770C3001S	
350	770M3501S	770K3501S	770C3501S	
400	770M4001S	770K4001S	770C4001S	770F4001S
450	770M4501S	770K4501S	770C4501S	770F4501S
500	770M5001S	770K5001S	770C5001S	770F5001S
550	770M5501S	770K5501S	770C5501S	770F5501S
600	770M6001S	770K6001S	770C6001S	770F6001S
650	770M6501S		770C6501S	770F6501S

Složení:

2d 1 x Bočnice (vnitřní) vlevo/vpravo
2c 2 x Krytka
2b 2 x Vnější krytka, s raženým logem Blum
2f 2 x Uchycení dekoračního prvku **LEGRABOX**

Upozornění

Bočnice s výškou N není zahrnuta v nabídce variant provedení. Doporučujeme bočnici s výškou N, která odpovídá individualizované bočnici (vnitřní).

LEGRABOX special edition – dokončení přímo na místě

Informace k objednávce

2e **Dekorační prvek (vnější)**

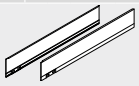

Výrazná linie	S výraznou linií				
Výška bočnice	**Jmenovitá délka NL (mm)**	**Barva**			
		CS-M	**INGL**	**CSCL**[1]	**NR**
M	270 | 300 | 350 | 400 | 450 | 500 | 550 | 600 | 650	**770MxxxAS**	**770MxxxAI**	**770MxxxASGC**	**770MxxxAS**
K	300 | 350 | 400 | 450 | 500 | 550 | 600	**770KxxxAS**	**770KxxxAI**	**770KxxxASGC**	**770KxxxAS**
C	270 | 300 | 350 | 400 | 450 | 500 | 550 | 600 | 650	**770CxxxAS**	**770CxxxAI**	**770CxxxASGC**	**770CxxxAS**
F	400 | 450 | 500 | 550 | 600 | 650	**770FxxxAS**	**770FxxxAI**	**770FxxxASGC**	**770FxxxAS**

Složení:

2e 1 x Dekorační prvek (vnější) vlevo/vpravo

[1] Bez výrazné linie

xxx Jmenovitá délka NL (mm)

Barva	
CSCL	Karbonově černá/Carbon look
CS-M	Karbonově černá matná

Barva	
INGL	Nerez ocel anti fingerprint
NR	Ušlechtilá rez

2b **Vnější krytka s možností individualizace**

Provedení	Symetrické			
Materiál	Plast			
Potisk | ražení	**Minimální objednací množství (ks)**	**Barva**		
		SW-M | OG-M | CS-M	**IN-G | KU-G | GO-G**	
Individuální potisk	1000	2 x **ZA7.0700xxxABD**	**ZA7.0709xxxAB**	
Individuální prohloubená ražba	5000	2 x **ZA7.0700xxxABD**	**ZA7.0709xxxAB**	

Barva	
CS-M	Karbonově černá matná
GO-G	Inmold zlatá broušená
IN-G	Inmold Inox broušená

Barva	
KU-G	Inmold měděná broušená
OG-M	Orion šedá matná
SW-M	Hedvábně bílá matná

Příslušenství

– **Tlumicí prvek**

	Výška bočnice	Jmenovitá délka NL (mm)	Barva	Materiál	Č. artiklu
	M [1]	270 | 300 | 350 | 400 | 450 | 500 | 550 | 600 | 650	Černá	Pěnový materiál	☎ 770M0009
	K [1]	300 | 350 | 400 | 450 | 500 | 550 | 600			☎ 770K0009
	C	270 | 300 | 350 | 400 | 450 | 500 | 550 | 600 | 650			☎ 770C0009
	F	400 | 450 | 500 | 550 | 600 | 650			☎ 770F0009

Upozornění

Volitelně lze umístěním tlumicího prvku mezi bočnici (vnitřní) a dekorační prvek (vnější) dosáhnout ještě vyššího tlumení hluku

[1] V případě jmenovité délky NL 270–300 mm je nutné tlumicí prvek v místě perforace zkrátit na polovinu

Odkaz na stránku

Přehled	197
Přehled – varianty designu	237
LEGRABOX individual	240
Vnější krytka s možností individualizace	243
Servisní služby společnosti Blum	602
Další technické informace	708

Selektor designu

Short-URL

www.blum.com/lbxselector

Montáž, demontáž a seřízení

Short-URL

www.blum.com/a310

LEGRABOX individual – dokončení přímo na místě

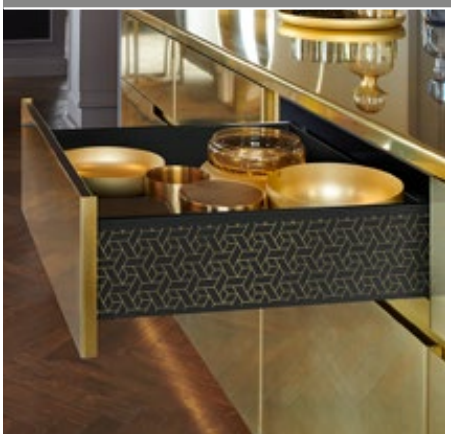

- Od většího minimálního objednacího množství můžete nechat **LEGRABOX individual** opatřit zcela vlastním designem nebo logem
- Rádi vám poradíme a prověříme funkčnost vašeho individuálního designu – obraťte se na svého osobního kontaktního partnera ve společnosti Blum: blum.com/contacts
- Bočnice (vnitřní) a dekorační prvek (vnější) se dodávají samostatně a lze je snadno a rychle sestavit v požadované kombinaci
- Možnosti designu
  Kombinace barev | kombinace materiálů | potisk | gravírování laserem | ražba

Odkaz na stránku

Možnosti designu

LEGRABOX individual – kombinace barev	240
LEGRABOX individual – kombinace materiálů	240
LEGRABOX individual – potisk	241
LEGRABOX individual – gravírování laserem	241
LEGRABOX individual – ražba	242

Informace k objednávce

LEGRABOX individual – kombinace barev

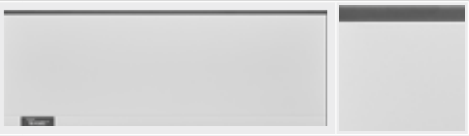

- Bočnice (vnitřní): v různých barvách
- Dekorační prvek (vnější): v různých barvách
  S výraznou linií a vnější krytkou, volitelně s vlastním logem
  Bez výrazné linie, s potiskem nebo ražením, s vlastním logem

Ilustrační obrázek

2 Bočnice (vnitřek)

Výška bočnice	Jmenovitá délka NL (mm)	Provedení	Barva SW-M | OG-M | CS-M
 M | K | C | F	270 | 300 | 350 | 400 | 450 | 500 | 550 | 600 | 650	Vlevo	☎ 770Xxxx1S
		Vpravo	☎ 770Xxxx1S

Složení:
2d – Bočnice (vnitřek)
Objednání levé a pravé strany zvlášť

2e Dekorační prvek (vnější)

Výška bočnice	Jmenovitá délka NL (mm)	Výrazná linie	Barva SW-M | OG-M | CS-M
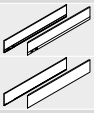 M | K | C | F	270 | 300 | 350 | 400 | 450 | 500 | 550 | 600 | 650	S výraznou linií	☎ 770XxxxAS
		Bez výrazné linie	☎ 770XxxxASR

Složení:
2e – Dekorační prvek (vnější) vlevo/vpravo
X Výška bočnice xxx Jmenovitá délka NL (mm)

LEGRABOX individual – kombinace materiálů



- Bočnice (vnitřní): v různých barvách
- Dekorační prvek (vnější): Ušlechtilá nerez ocel anti fingerprint (INGL)
  S výraznou linií a vnější krytkou, volitelně s vlastním logem
  Bez výrazné linie, s gravírováním nebo ražením, s vlastním logem

Ilustrační obrázek

2 Bočnice (vnitřek)

Výška bočnice	Jmenovitá délka NL (mm)	Provedení	Barva SW-M | OG-M | CS-M
 M | K | C | F	270 | 300 | 350 | 400 | 450 | 500 | 550 | 600 | 650	Vlevo	☎ 770Xxxx1S
		Vpravo	☎ 770Xxxx1S

Složení:
2d – Bočnice (vnitřek)
Objednání levé a pravé strany zvlášť

2e Dekorační prvek (vnější)

Výška bočnice	Jmenovitá délka NL (mm)	Výrazná linie	Barva INGL
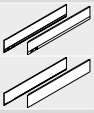 M | K | C | F	270 | 300 | 350 | 400 | 450 | 500 | 550 | 600 | 650	S výraznou linií	☎ 770XxxxAI
		Bez výrazné linie	☎ 770XxxxAIR

Složení:
2e – Dekorační prvek (vnější) vlevo/vpravo
X Výška bočnice xxx Jmenovitá délka NL (mm)

LEGRABOX individual – dokončení přímo na místě

Informace k objednávce

LEGRABOX individual – potisk




- Možnost zvolení kombinace barev a materiálů
- Bočnice (vnitřní): v různých barvách
- Dekorační prvek (vnější): v různých barvách

Bez výrazné linie, s částečným nebo úplným potiskem v různých barvách, s vlastním logem nebo individuálními motivy

Ilustrační obrázek

2	Bočnice (vnitřek)				
	Výška bočnice	Jmenovitá délka NL (mm)	Provedení	Barva SW-M | OG-M | CS-M	Barva INGL
	M | K | C | F	270 | 300 | 350 | 400 | 450 | 500 | 550 | 600 | 650	Vlevo	☎ 770Xxxx1S	☎ 770Xxxx1I
			Vpravo	☎ 770Xxxx1S	☎ 770Xxxx1I

Složení:

2d – Bočnice (vnitřek)

Objednání levé a pravé strany zvlášť

2e	Dekorační prvek (vnější)				
	Výška bočnice	Jmenovitá délka NL (mm)	Výrazná linie	Barva SW-M | OG-M | CS-M	Barva INGL
	M | K | C | F	270 | 300 | 350 | 400 | 450 | 500 | 550 | 600 | 650	Bez výrazné linie	☎ 770XxxxASR	☎ 770XxxxAIR

Složení:

2e – Dekorační prvek (vnější) vlevo/vpravo

X Výška bočnice xxx Jmenovitá délka NL (mm)

LEGRABOX individual – gravírování laserem




- Bočnice (vnitřní): v různých barvách
- Dekorační prvek (vnější): Ušlechtilá nerez ocel anti fingerprint (INGL)

Bez výrazné linie, s částečným gravírováním, s vlastním logem nebo individuálními motivy

Ilustrační obrázek

2	Bočnice (vnitřek)				
	Výška bočnice	Jmenovitá délka NL (mm)	Provedení	Barva SW-M | OG-M | CS-M	Barva INGL
	M | K | C | F	270 | 300 | 350 | 400 | 450 | 500 | 550 | 600 | 650	Vlevo	☎ 770Xxxx1S	☎ 770Xxxx1I
			Vpravo	☎ 770Xxxx1S	☎ 770Xxxx1I

Složení:

2d – Bočnice (vnitřek)

Objednání levé a pravé strany zvlášť

2e	Dekorační prvek (vnější)			
	Výška bočnice	Jmenovitá délka NL (mm)	Výrazná linie	Barva INGL
	M | K | C | F	270 | 300 | 350 | 400 | 450 | 500 | 550 | 600 | 650	Bez výrazné linie	☎ 770XxxxAIL

Složení:

2e – Dekorační prvek (vnější) vlevo/vpravo

X Výška bočnice xxx Jmenovitá délka NL (mm)

Barva		Barva	
CS-M	Karbonově černá matná	OG-M	Orion šedá matná
INGL	Nerez ocel anti fingerprint	SW-M	Hedvábně bílá matná

Odkaz na stránku

Přehled	197
Přehled – varianty designu	237
LEGRABOX special edition	238
Vnější krytka s možností individualizace	243
Servisní služby společnosti Blum	602
Další technické informace	708

Selektor designu

Short-URL
www.blum.com/lbxselector

Montáž, demontáž a seřízení

Short-URL
www.blum.com/a310

LEGRABOX individual – dokončení přímo na místě

Informace k objednávce

LEGRABOX individual – ražba

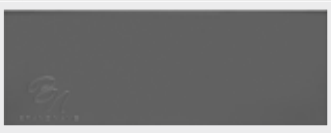



- Možnost zvolení kombinace barev a materiálů
- Bočnice (vnitřní): v různých barvách
- Dekorační prvek (vnější): v různých barvách

Bez výrazné linie, s částečným ražením, s vlastním logem nebo individuálními motivy

Ilustrační obrázek

2 ☐ **Bočnice (vnitřek)**

Výška bočnice	Jmenovitá délka NL (mm)	Provedení	Barva SW-M | OG-M | CS-M
 M | K | C | F	270 | 300 | 350 | 400 | 450 | 500 | 550 | 600 | 650	Vlevo	☎ 770Xxxx1S
		Vpravo	☎ 770Xxxx1S

Složení:

2d – Bočnice (vnitřek)

Objednání levé a pravé strany zvlášť

2e ☐ **Dekorační prvek (vnější)**

Výška bočnice	Jmenovitá délka NL (mm)	Výrazná linie	Barva SW-M | OG-M | CS-M
 M | K | C | F	270 | 300 | 350 | 400 | 450 | 500 | 550 | 600 | 650	Bez výrazné linie	☎ 770XxxxASR

Složení:

2e – Dekorační prvek (vnější) vlevo/vpravo

X Výška bočnice xxx Jmenovitá délka NL (mm)

2c ☐ **Krytky uvnitř**

Materiál	Provedení	Potisk | ražení	Minimální objednací množství (ks)	Barva SW-M | OG-M | CS-M	Barva INGL
 Plast	Symetrické	Blum	1000	ZA7.5700.BT	ZA7.5709.BT

Složení:

2c – Krytky uvnitř

2f ☐ **Uchycení dekoračního prvku LEGRABOX**

	Barva	Materiál	Č. artiklu
	Šedá	Plast	770.0008

Barva		Barva	
CS-M	Karbonově černá matná	OG-M	Orion šedá matná
INGL	Nerez ocel anti fingerprint	SW-M	Hedvábně bílá matná

Příslušenství

– ☐ **Tlumicí prvek**

Výška bočnice	Jmenovitá délka NL (mm)	Barva	Materiál	Č. artiklu
 M	[1] 270 | 300 | 350 | 400 | 450 | 500 | 550 | 600 | 650	Černá	Pěnový materiál	☎ 770M0009
 K	[1] 300 | 350 | 400 | 450 | 500 | 550 | 600			☎ 770K0009
 C	270 | 300 | 350 | 400 | 450 | 500 | 550 | 600 | 650			☎ 770C0009
 F	400 | 450 | 500 | 550 | 600 | 650			☎ 770F0009

Upozornění

Volitelně lze umístěním tlumicího prvku mezi bočnici (vnitřní) a dekorační prvek (vnější) dosáhnout ještě vyššího tlumení hluku

[1] V případě jmenovité délky NL 270–300 mm je nutné tlumicí prvek v místě perforace zkrátit na polovinu

Odkaz na stránku

Přehled	197
Přehled – varianty designu	237
LEGRABOX special edition	238
Vnější krytka s možností individualizace	243
Servisní služby společnosti Blum	602
Další technické informace	708

Selektor designu

Short-URL
www.blum.com/lbxselector

Montáž, demontáž a seřízení

Short-URL
www.blum.com/a310

Vnější krytka s možností individualizace



- Vnější krytka umožňuje individualizaci ve všech variantách designu **LEGRABOX**
- Vyberte si vnější krytku, která se bude nejlépe hodit k vaší interpretaci **LEGRABOX**
- Logo vytiskneme nebo vyrazíme v barvě podle vašeho přání a umístíme je na bočnici
- Pro obzvlášť výrazné charakteristické aspekty zvolte nové kovové povrchy a pro potisk barvy Stříbrná, Zlatá či Měděná
- Pro unikátní design, který podtrhne hodnotu vašeho nábytku

Informace k objednávce

2b **Vnější krytka s možností individualizace**

	Provedení	Symetrické		
	Materiál	Plast		
	Potisk | ražení	**Minimální objednací množství (ks)**	**Barva**	
			SW-M | OG-M | CS-M	**IN-G | KU-G | GO-G**
	Individuální potisk	1000 2 x	**ZA7.0700xxxABD**	**ZA7.0709xxxAB**
	Individuální prohloubená ražba	5000 2 x	**ZA7.0700xxxABD**	**ZA7.0709xxxAB**

Barva	
CS-M	Karbonově černá matná
GO-G	Inmold zlatá broušená
IN-G	Inmold Inox broušená

Barva	
KU-G	Inmold měděná broušená
OG-M	Orion šedá matná
SW-M	Hedvábně bílá matná

Příklady designu

				
Barva	Inmold zlatá broušená	Inmold měděná broušená	Inmold Inox broušená	Orion šedá matná
Ražení	Prohloubená ražba	Prohloubená ražba	Prohloubená ražba	Prohloubená ražba
				
Barva	Inmold zlatá broušená	Inmold Inox broušená	Inmold Inox broušená	Karbonově černá matná
Potisk	Kovově zlatá	Kovově stříbrná	Černá	Kovově zlatá
				
Barva	Karbonově černá matná	Orion šedá matná	Karbonově černá matná	Karbonově černá matná
Potisk	Kovově měděná	Kovově měděná	Kovově stříbrná	Bílá
				
Barva	Hedvábně bílá matná	Hedvábně bílá matná	Hedvábně bílá matná	Hedvábně bílá matná
Potisk	Kovově zlatá	Kovově stříbrná	Černá	Šedá

Odkaz na stránku

Přehled	197
Přehled – varianty designu	237
LEGRABOX special edition	238
LEGRABOX individual	240
Servisní služby společnosti Blum	602
Další technické informace	708

Selektor designu

Short-URL
www.blum.com/lbxselector

Montáž, demontáž a seřízení

Short-URL
www.blum.com/a310

Ocelová zadní stěna

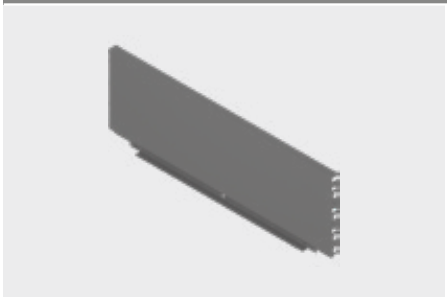

- Pro **LEGRABOX**
- Barva: Hedvábně bílá matná | Orion šedá matná | Karbonově černá matná
- Materiál: ocel

Informace k objednávce

Výška zadní stěny	Č. artiklu
N [1]	☎ ZB7NxxxS.6
M	☎ ZB7MxxxS.6
K	☎ ZB7KxxxS.6
C	☎ ZB7CxxxS.6
F	☎ ZB7FxxxS.6

[1] Není kompatibilní s **SERVO-DRIVE**

Plánování

Výpočet šířky

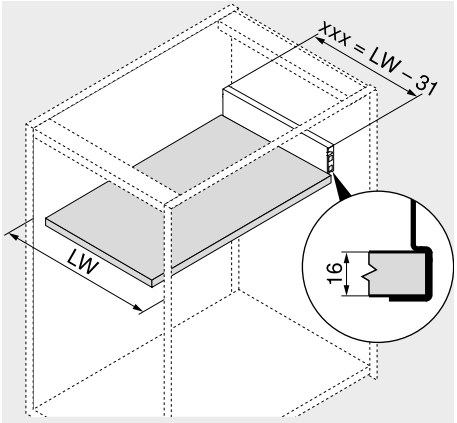

xxx Šířka zadní stěny
LW Světlá šířka korpusu

xxx = LW – 31

Příklad
Výška zadní stěny M
LW = 567 mm
536 mm = 567 – 31 mm
Objednávka
ZB7M536S.6

Přířez – síla dřevotřísky 16 mm

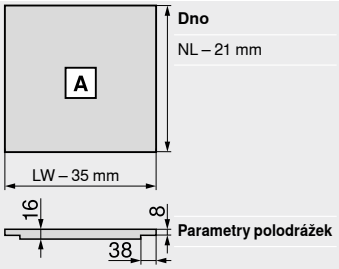

NL Jmenovitá délka
LW Světlá šířka korpusu

Stabilizace čela/dna



- Pro podepření dna u širokých zásuvek
- Doporučení
  Šířka korpusu KB > 900 mm: 1 ks

Informace k objednávce

Způsob instalace	Barva	Č. artiklu
EXPANDO	RAL 7037 prachově šedá	**Z96.10E1**

Plánování

Potřebný prostor v korpusu

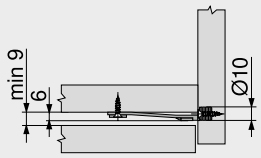

Vyvrtání otvorů – čelo

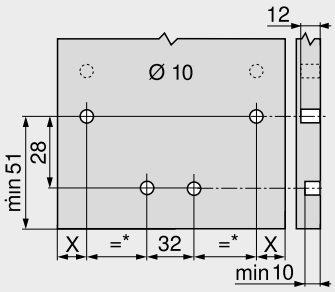

X = 14 mm + FA
FA Přesah čela
* Min. 72 mm

Stabilizace čela/dna pro tenká čílka



- Pro stabilizaci čel a dna u širokých zásuvek
- Zpevňuje spojení mezi dnem zásuvky a čelem
- Doporučení
  Šířka korpusu KB > 600 mm: 1 ks
  Šířka korpusu KB > 900 mm: 2 ks
  Výška čela FH > 380 mm: 1 ks

Informace k objednávce

Způsob instalace	Barva	Č. artiklu
EXPANDO T	RAL 7037 prachově šedá	**Z96.00T1**

Odkaz na stránku

Montážní systém pro tenké materiály – **EXPANDO T**	596
Doporučení ke zpracování a vyloučení odpovědnosti/záruky – **EXPANDO T**	597

Plánování

Potřebný prostor v korpusu

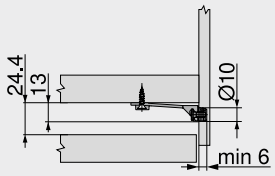

Vyvrtání otvorů – čelo

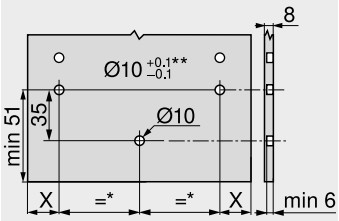

X = 14 mm + FA
FA Přesah čela
* Min. 80 mm
** V případě kamene a keramiky +0.2/–0.1 mm

Boční stabilizace

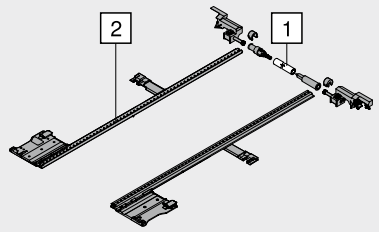

- Dodatečná stabilizace nadměrně širokých čelních výsuvů
- Doporučení: šířka korpusu KB 900–1400 mm
- Hřídel Alu, vhodná pro šířku korpusu KB do 1400 mm, ke zkrácení
- Žádný potřebný prostor navíc směrem dolů
- Vhodná pro využití s **BLUMOTION** | **SERVO-DRIVE** | **TIP-ON BLUMOTION** | **TIP-ON**

Informace k objednávce

Jmenovitá délka NL (mm)	Č. artiklu
270–400	**ZS7M400LU**
450–650	**ZS7M650LU**

Přířez

1	Světlá šířka korpusu LW – 295 mm
2	Jmenovitá délka NL + 10 mm

Plánování

Potřebný prostor v korpusu

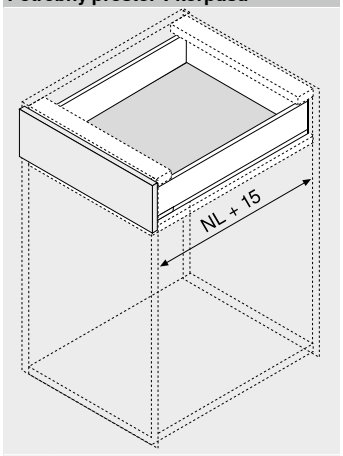

NL Jmenovitá délka

Podpěrný úhelník



- Využití v případě jednotného parametru přířezu dna zásuvky u zadních stěn z oceli a dřeva
- Umožní zkombinovat dno zásuvky pro zadní stěny z oceli s dřevěnou zadní stěnou
- Spojení dřevěné zadní stěny nebo spojovacího dílu a dna zásuvky pro vyšší stabilitu

Informace k objednávce

Materiál	Č. artiklu
Ocel	ZB7A0008

Upevňovací vruty – vruty s plochou hlavou – Ø 4.0 mm

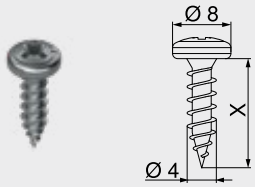

- Pro spojení držáku dřevěné zadní stěny s dřevěnou zadní stěnou a bočnice s dnem zásuvky
- Pro optimální výsledek zpracování doporučujeme u dřevěné zadní stěny a bočnice použít vruty s plochou hlavou
- Barva: poniklovaná
- Materiál: ocel

Informace k objednávce

Délka X (mm)	Průměr (mm)	Č. artiklu
15.0	Ø 4.0	61D.1500

Vrut do dřevotřísky – Ø 3.5 mm

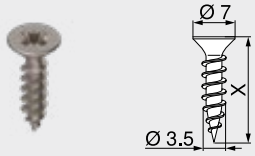

- Barva: poniklovaná
- Materiál: ocel

Informace k objednávce

Délka X (mm)	Průměr (mm)	Č. artiklu
15.0	Ø 3.5	609.1500
17.0		609.1700

Eurošrouby – Ø 6.0 mm

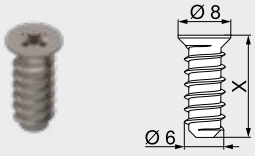

- Průměr vyvrtávaných otvorů Ø 5 mm
- Barva: poniklovaná
- Materiál: ocel

Informace k objednávce

Délka X (mm)	Průměr (mm)	Č. artiklu
10.0	Ø 6.0	661.1000.HG
11.5		661.1150.HG
13.0		661.1300.HG
14.5		661.1450.HG
20.0		661.2000.HG

Středicí vrták



- Pro předvrtání otvorů pro vruty Ø 3.5 mm
- Hloubka vyvrtání otvoru až 8 mm
- Materiál: ocel, tvrzená

Informace k objednávce

Označení	Průměr (mm)	Č. artiklu
Středicí vrták	Ø 2.7	M01.ZZ03.01
Náhradní vrták		M01.ZZB3

Tlumicí čočky k nalepení

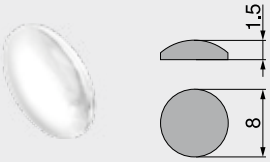

- Pro tlumení nárazů
- Barva: přírodní
- Materiál: plast

Informace k objednávce

Průměr (mm)	Č. artiklu
Ø 8.0	993.710

Tlumicí doraz k zavrtání

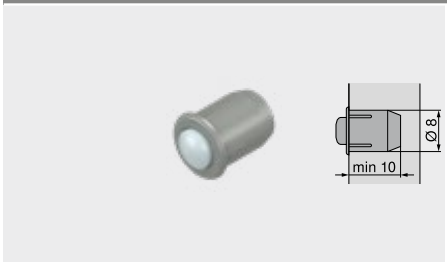

- Pro tlumení nárazů
- Dvojdílné
- Barva: RAL 9006 šedá (bílý hliník)
- Materiál: plast

Informace k objednávce	
Průměr (mm)	**Č. artiklu**
Ø 8.0	993.706

Křížový šroubovák



- Oranžová rukojeť s potiskem Blum
- Barva: černá/oranžová
- Materiál: plast/ocel

Informace k objednávce		
Upnutí nářadí	**Celková délka (mm)**	**Č. artiklu**
Pozidriv PZ 2	210	303.756.1

Plochý šroubovák



- Oranžová rukojeť s potiskem Blum
- Barva: černá/oranžová
- Materiál: plast/ocel

Informace k objednávce		
Upnutí nářadí	**Celková délka (mm)**	**Č. artiklu**
Plochý velikost 1	200	314.928.1

TORX®ový šroubovák



- Oranžová rukojeť s potiskem Blum
- Barva: černá/oranžová
- Materiál: plast/ocel

Informace k objednávce		
Upnutí nářadí	**Celková délka (mm)**	**Č. artiklu**
TORX® T20	100	623.882.2
	210	209.093.7

Korpusová lišta – 750 – 40 kg

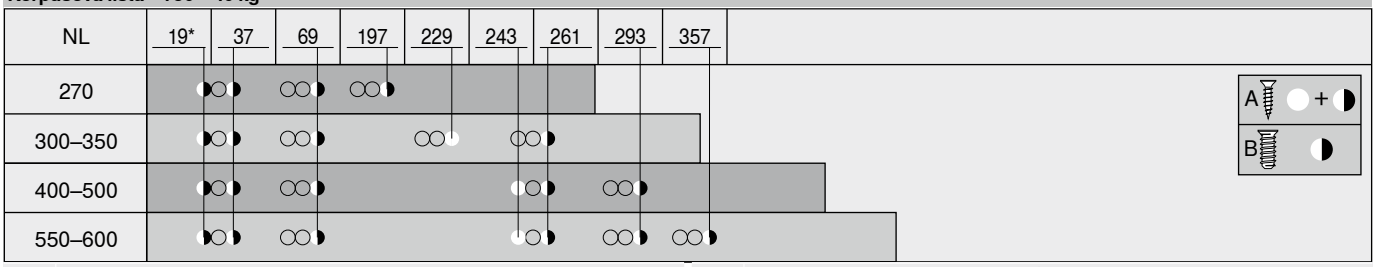

NL	Jmenovitá délka	*	Možnost nahradit vrutem do dřevotřísky Ø 4 x 15 mm
A	Vrut do dřevotřísky Ø 4 x 15 mm		
B	Eurošroub Ø 6 x 14.5 mm, č. artiklu 661.1450.HG		

Korpusová lišta – 753 – 70 kg

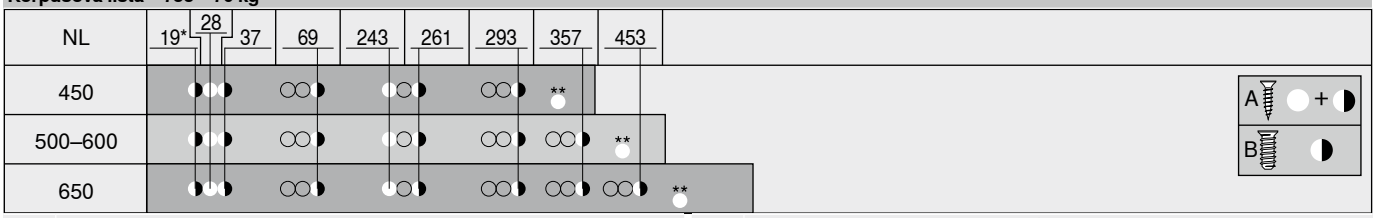

NL	Jmenovitá délka	*	Možnost nahradit vrutem do dřevotřísky Ø 4 x 15 mm
A	Vrut do dřevotřísky Ø 4 x 15 mm	**	Volitelně pro vyšší stabilitu
B	Eurošroub Ø 6 x 14.5 mm, č. artiklu 661.1450.HG		

Let‘s create – box platforma pro vaše kreativní nápady

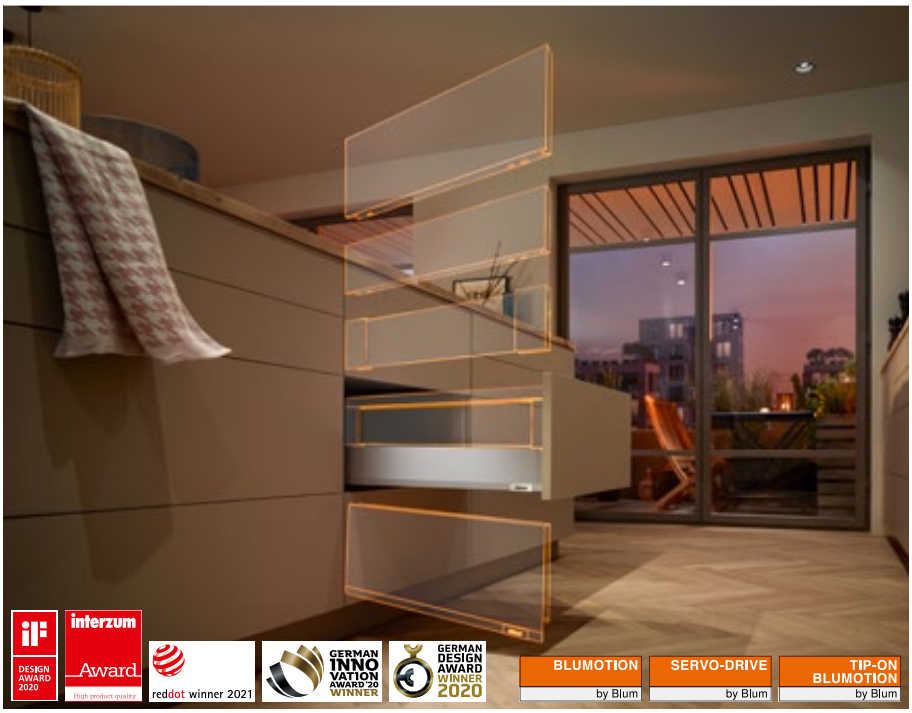

Nabízet rozmanitost ještě nikdy nebylo tak snadné. Opravdu dobrá platforma to umožní: zásuvky a výsuvy pro všechny požadavky, příprava i montáž jsou maximálně snadné.

Vychutnejte si funkce propracované do naprosté dokonalosti i estetickou stránku, která splňuje nejvyšší nároky. Stručně řečeno: se systémem **MERIVOBOX** můžete uskutečnit nápady své i svých zákazníků. Buďte připraveni na požadavky zítřka.



Platforma
S malým množstvím komponent vytvoříte široké spektrum. Univerzální a přesto jednoduché.



Design
Pro **MERIVOBOX** jsou charakteristické přímé linie a strohý design. Minimalistický zde znamená charakteristický.



Funkce
Zcela nově vyvinutá koncepce vodicích lišt zajistí klidný chod a vysokou nosnost. Hladký a zároveň stabilní chod.



Zpracování
Nezáleží na variantě – jednotlivé úkony při zpracování jsou snadné a nastavení budou vždy stejná. Naprosto jednoduchá realizace precizního výsledku.



MERIVOBOX modular s relingem
Vytvořte čistý vzhled díky výrazným komponentům z kovu.



MERIVOBOX modular s prvkem BOXCOVER
Využijte naprosto vyjímečné výsuvy – s velkoplošnými zásuvnými prvky.



MERIVOBOX modular s prvkem BOXCAP
Jednoduše naklapněte **BOXCAP**, a je tady kovový výsuv s uzavřenými bočnicemi.



Barevné provedení
MERIVOBOX je k dispozici v barvách hedvábně bílá matná, indium šedá matná a orion šedá matná.

Box systémy


Ilustrační obrázek

Box systémy	194	**SERVO-DRIVE** pro **LEGRABOX** | **MERIVOBOX** | **TANDEMBOX**	362
LEGRABOX	196		
TANDEMBOX antaro	290	**TIP-ON BLUMOTION** pro **LEGRABOX** | **MERIVOBOX** | **TANDEMBOX**	394
TANDEMBOX plus	336		
METABOX	338		

Přehled


Ilustrační obrázek

Přehled – využití	252		
Zásuvný prvek	284		

Příslušenství

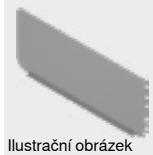
Ilustrační obrázek

Ocelová zadní stěna	285	Doraz	288
Stabilizace čela/dna	285	Šroubovák	288
Stabilizace čela/dna pro tenká čílka	286		
Boční stabilizace	286		
Šrouby	287		
Středicí vrták	288		

Upevnění korpusových lišt

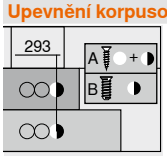

Ilustrační obrázek

Korpusová lišta – 450 – 40 kg	289		
Korpusová lišta – 453 – 70 kg	289		

Montáž, demontáž a seřízení

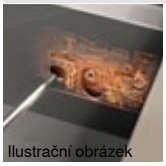
Ilustrační obrázek

Montáž, demontáž a seřízení

Short-URL
www.blum.com/a355

Piktogramy

Artikl pouze na dotázání

Webcode – do konfigurátoru výrobků zadejte nebo klikněte

Standardní korpus

Zásuvka

Využití		kg	Potřebný prostor Výška (mm)	Webcode	Strana
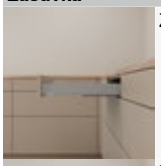	Zásuvka – N	40	85.5	DQJ0JY	254
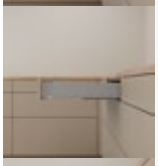	Zásuvka – M	40 70	108	DQJ19A	256
	Zásuvka – K	40 70	146	DQJ1YM	260

Čelní výsuv

	Čelní výsuv – relingy – E	40 70	209	DQJ42M	264
	Čelní výsuv – **BOXCOVER** – E	40 70	209	DQJ4RY	266
	Čelní výsuv – **BOXCAP** – E	40 70	209	DQJ5HA	268
	Korpusová lišta – výsuv s přesahem pro odpad	70	209	DQJ66M	274

Vnitřní zásuvka

Využití		kg	Potřebný prostor Výška (mm)	Webcode	Strana
	Vnitřní zásuvka – M	40 70	106	DQJ2NY	258
	Vnitřní zásuvka – K	40 70	144	DQJ3DA	262

Vnitřní výsuv

	Vnitřní výsuv – relingy – relingy – E	40 70	207	DQJ6VY	
	Vnitřní výsuv – relingy – zásuvný prvek – E	40 70	207	DQJ7LA	
	Vnitřní výsuv – **BOXCOVER** – relingy – E	40 70	207	DQJ8AM	
	Vnitřní výsuv – **BOXCOVER** – zásuvný prvek – E	40 70	207	DQJ8ZY	
	Vnitřní výsuv – **BOXCAP** – relingy – E	40 70	207	DQJ9PA	270
	Vnitřní výsuv – **BOXCAP** – zásuvný prvek – E	40 70	207	DQJAEM	272

kg Dynamická nosnost

Webcode – do konfigurátoru výrobků zadejte nebo klikněte

Využití		kg	Potřebný prostor Výška (mm)	Webcode	Strana
Dřezová skříňka					
Zásuvka					
	Zásuvka – M – střední díl	40 70	108	DQJB3Y	276
Čelní výsuv					
	Čelní výsuv – relingy – E – střední díl	40 70	209	DQJBTA	
	Čelní výsuv – **BOXCOVER** – E – střední díl	40 70	209	DQJCIM	
	Čelní výsuv – **BOXCAP** – E – střední díl	40 70	209	DQJD7Y	278
Potravinová skříň					
	**SPACE TOWER** Šířka korpusu KB 275–1200 mm	40 70		DQJDXA	280
Úzké skříňky					
	**SPACE TWIN** Šířka korpusu KB 150–250 mm	20		DQJEMM	282
Zásuvný prvek					
	Zásuvný prvek ze skla				284

kg Dynamická nosnost

Webcode – do konfigurátoru výrobků zadejte nebo klikněte

Doporučení – kombinace barevného provedení komponent

Č.	Označení	Barva		
		SW-M	IG-M	OG-M
2	Sada bočnic	SW-M	IG-M	OG-M
2.1	Sada bočnic zvenku	SW-M	IG-M	OG-M
2.2	Sada bočnic uvnitř	SW-M	IG-M	OG-M
3	Držák dřevěné zadní stěny vlevo/vpravo	SW-M	IG-M	OG-M
3.1	Držák dřevěné zadní stěny vlevo/vpravo	SW-M	IG-M	OG-M
3.1	Držák dřevěné zadní stěny zvenku vlevo/vpravo	SW-M	IG-M	OG-M
3.2	Držák dřevěné zadní stěny zevnitř vlevo/vpravo	SW-M	IG-M	OG-M
3.3	Krytka držáku dřevěné zadní stěny	SW-M	IG-M	OG-M
4	Sada upevnění čela	SW-M	IG-M	OG-M
5	Přední díl bez drážky	SW-M	IG-M	OG-M
5	Přední díl s drážkou	SW-M	IG-M	OG-M
6	Sada unašečů	SW-M	IG-M	OG-M
7	Příčný reling	SW-M	IG-M	OG-M
8	Podélný reling vlevo/vpravo	SW-M	IG-M	OG-M
9	**BOXCOVER** vlevo/vpravo	SW-M	IG-M	OG-M
9	**BOXCAP** vlevo/vpravo	SW-M	IG-M	OG-M

Barva	
SW-M	Hedvábně bílá matná
IG-M	Indium šedá matná
OG-M	Orion šedá matná

Zásuvka – N

Webcode – do konfigurátoru výrobků zadejte nebo klikněte: DQJ0JY



- Charakteristický tvar bočnice
- Bočnice uvnitř rovná, se zapuštěnou krytkou
- Synchronizovaný lehký chod
- S integrovaným tlumením **BLUMOTION** pro měkké a tiché zavírání, lze kombinovat s elektrickým způsobem otvírání **SERVO-DRIVE** nebo mechanickým způsobem otvírání **TIP-ON BLUMOTION**
- Čelo nasaďte v pozici zavěšení a pohodlně je naklapněte – lze to provést i u již nasazeného výsuvu
- Montáž čela bez nářadí
- Nastavení čela ve třech směrech

Potřebný prostor

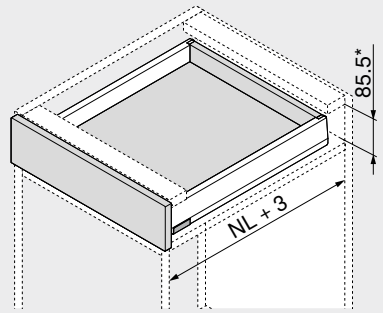

NL	Jmenovitá délka
*	Včetně seřízení sklonu 2 mm

Informace k objednávce

1 Korpusové lišty vlevo/vpravo

Provedení	BLUMOTION		
Jmenovitá délka NL (mm)	Dynamická nosnost (kg) 40		
400	450.4001B		
450	450.4501B		
500	450.5001B		
550	450.5501B		

2 Sada bočnic

Výška bočnice (mm)	68.5		
Jmenovitá délka NL (mm)	Barva SW-M | IG-M | OG-M		
400	470N4002S		
450	470N4502S		
500	470N5002S		
550	470N5502S		

Složení:

2a	1 x	Bočnice vlevo/vpravo
2b	2 x	Vnější krytka, s raženým logem Blum, od 1000 ks s individuálním potiskem
2c	2 x	Krytka

3 Držák dřevěné zadní stěny vlevo/vpravo

Barva	Materiál	Č. artiklu
SW-M | IG-M | OG-M	Ocel	ZB4N000S

4 Čelní kování

Způsob instalace		Č. artiklu
INSERTA	2 x	ZF4.10I2
Vruty[1]	2 x	ZF4.1002
EXPANDO T[2]	2 x	ZF4.10T2

[1] Vruty nejsou součástí dodávky

[2] **EXPANDO T** je systém, vhodný pro tenké materiály čel – vviz. odkaz na stránku

Barva		Barva	
SW-M	Hedvábně bílá matná	OG-M	Orion šedá matná
IG-M	Indium šedá matná		

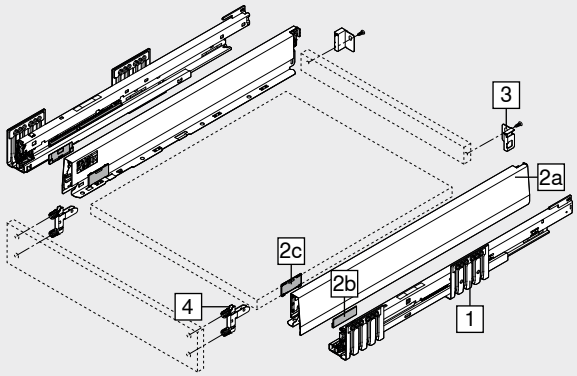

Příslušenství

– Vrut do dřevotřísky[1]

Průměr (mm)	Délka (mm)	Č. artiklu
Ø 3.5	15.0	609.1500
	17.0	609.1700

[1] Pro čelní kování
Pro spojení korpusové lišty s korpusem doporučujeme vruty do dřevotřísky Ø 4 × 15 mm

– Upevňovací vruty – vruty s talířovou hlavou[1]

Průměr (mm)	Délka X (mm)	Č. artiklu
Ø 3.5	15.0	61R.1500

[1] Pro optimální výsledek zpracování doporučujeme u dřevěné zadní stěny a bočnice použít vruty s talířovou hlavou
Pro spojení držáku dřevěné zadní stěny s dřevěnou zadní stěnou a bočnice s dnem zásuvky
Max. výška hlavy vrutu: 2 mm

– Eurošrouby[1]

Průměr (mm)	Délka (mm)	Č. artiklu
Ø 6.0	14.5	661.1450.HG

[1] Pro spojení korpusové lišty s korpusem

Zásuvka – N

Webcode – do konfigurátoru výrobků zadejte nebo klikněte: DQJ0JY

Plánování

Potřebný prostor v korpusu

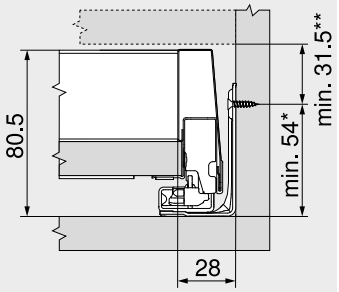

*	+1 mm při instalaci korpusových lišt před smontováním korpusu
**	Včetně seřízení sklonu 2 mm

Konstrukční rozměry – čelo – montáž našroubováním

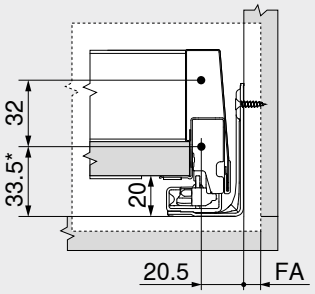

FA	Přesah čela
*	+1 mm při instalaci korpusových lišt před smontováním korpusu

Vyvrtání otvorů – čelo – montáž INSERTA | EXPANDO T

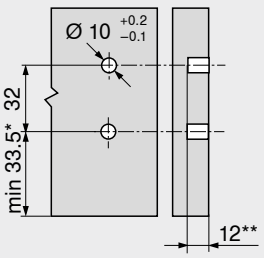

*	+1 mm při instalaci korpusových lišt před smontováním korpusu
**	Min. 6 mm pro **EXPANDO T**

Konstrukční rozměry – záda

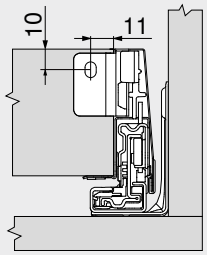

Přířez – síla dřevotřísky 16 mm

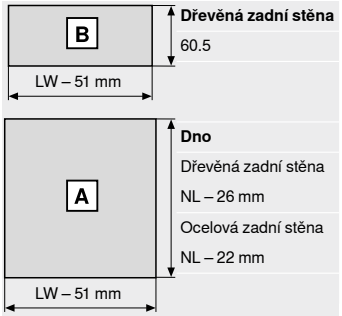

Dřevěná zadní stěna
60.5

Dno
Dřevěná zadní stěna
NL – 26 mm
Ocelová zadní stěna
NL – 22 mm

LW	Světlá šířka korpusu
NL	Jmenovitá délka

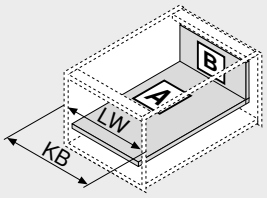

LW	Světlá šířka korpusu
KB	Šířka korpusu

Vyvrtání otvorů – dno

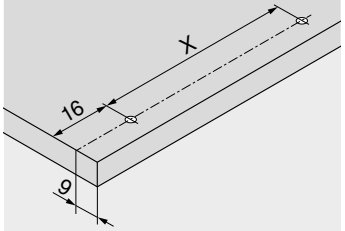

NL (mm)	X (mm)
400 | 450 | 500 | 550	256

V případě použití vrutů s talířovou hlavou je možné předvrtání

NL	Jmenovitá délka

Odkaz na stránku

Přehled	251	**TIP-ON BLUMOTION** pro **LEGRABOX** | **MERIVOBOX** | **TANDEMBOX**	394	**Montáž, demontáž a seřízení**	
Montážní systém pro tenké materiály – **EXPANDO T**	596				
Doporučení ke zpracování a vyloučení odpovědnosti/záruky – **EXPANDO T**	597	**CABLOXX**	594	Short-URL	
		Příslušenství	285	www.blum.com/a355	
SERVO-DRIVE pro **LEGRABOX** | **MERIVOBOX** | **TANDEMBOX**	362	Upevnění korpusových lišt	289		
		Servisní služby společnosti Blum	602		
		Další technické informace	708		

Zásuvka – M

Webcode – do konfigurátoru výrobků zadejte nebo klikněte: DQJ19A



- Charakteristický tvar bočnice
- Bočnice uvnitř rovná, se zapuštěnou krytkou
- Synchronizovaný lehký chod
- S integrovaným tlumením **BLUMOTION** pro měkké a tiché zavírání, lze kombinovat s elektrickým způsobem otvírání **SERVO-DRIVE** nebo mechanickým způsobem otvírání **TIP-ON BLUMOTION**
- Čelo nasaďte v pozici zavěšení a pohodlně je naklapněte – lze to provést i u již nasazeného výsuvu
- Montáž čela bez nářadí
- Nastavení čela ve třech směrech

Potřebný prostor

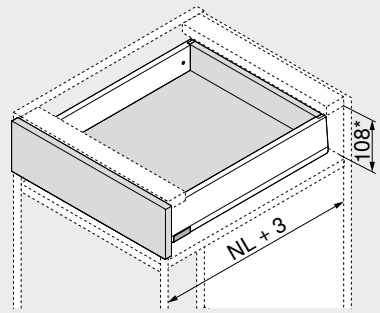

NL	Jmenovitá délka
*	Včetně seřízení sklonu 2 mm

Informace k objednávce

1 Korpusové lišty vlevo/vpravo

Provedení	BLUMOTION	
Jmenovitá délka NL (mm)	Dynamická nosnost (kg) 40	70
270	450.2701B	
300	450.3001B	
350	450.3501B	
400	450.4001B	
450	450.4501B	453.4501B
500	450.5001B	453.5001B
550	450.5501B	453.5501B
600	450.6001B	453.6001B

2 Sada bočnic

Výška bočnice (mm)	91
Jmenovitá délka NL (mm)	Barva SW-M | IG-M | OG-M
270	470M2702S
300	470M3002S
350	470M3502S
400	470M4002S
450	470M4502S
500	470M5002S
550	470M5502S
600	470M6002S

Složení:

2a	1 x	Bočnice vlevo/vpravo
2b	2 x	Vnější krytka, s raženým logem Blum, od 1000 ks s individuálním potiskem
2c	2 x	Krytka

3 Držák dřevěné zadní stěny vlevo/vpravo

Barva	Materiál	Č. artiklu
SW-M | IG-M | OG-M	Ocel	ZB4M000S

4 Čelní kování

Způsob instalace		Č. artiklu
INSERTA	2 x	ZF4.10I2
Vruty[1]	2 x	ZF4.1002
EXPANDO T[2]	2 x	ZF4.10T2

[1] Vruty nejsou součástí dodávky
[2] **EXPANDO T** je systém, vhodný pro tenké materiály čel – vviz. odkaz na stránku

Barva		Barva	
SW-M	Hedvábně bílá matná	OG-M	Orion šedá matná
IG-M	Indium šedá matná		

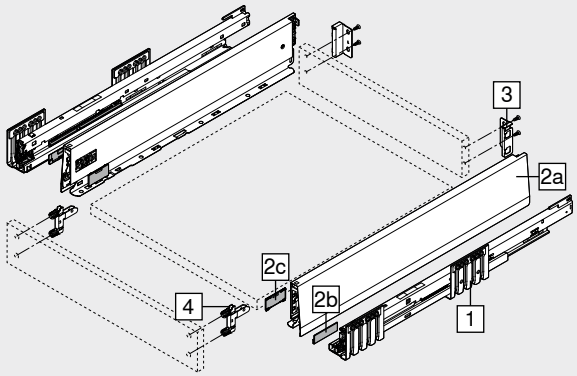

Příslušenství

– Vrut do dřevotřísky[1]

Průměr (mm)	Délka (mm)	Č. artiklu
Ø 3.5	15.0	609.1500
	17.0	609.1700

[1] Pro čelní kování
Pro spojení korpusové lišty s korpusem doporučujeme vruty do dřevotřísky Ø 4 × 15 mm

– Upevňovací vruty – vruty s talířovou hlavou[1]

Průměr (mm)	Délka X (mm)	Č. artiklu
Ø 3.5	15.0	61R.1500

[1] Pro optimální výsledek zpracování doporučujeme u dřevěné zadní stěny a bočnice použít vruty s talířovou hlavou
Pro spojení držáku dřevěné zadní stěny s dřevěnou zadní stěnou a bočnice s dnem zásuvky
Max. výška hlavy vrutu: 2 mm

– Eurošrouby[1]

Průměr (mm)	Délka (mm)	Č. artiklu
Ø 6.0	14.5	661.1450.HG

[1] Pro spojení korpusové lišty s korpusem

Zásuvka – M

Webcode – do konfigurátoru výrobků zadejte nebo klikněte **DQJ19A**

Plánování

Potřebný prostor v korpusu

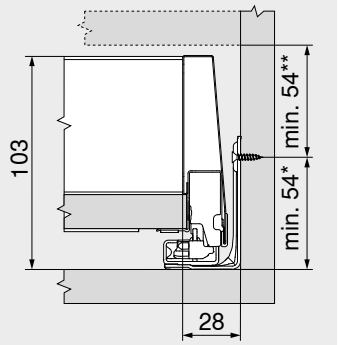

*	+1 mm při instalaci korpusových lišt před smontováním korpusu
**	Včetně seřízení sklonu 2 mm

Konstrukční rozměry – čelo – montáž našroubováním

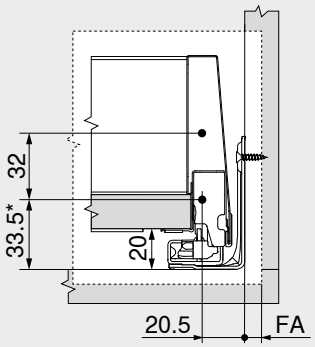

FA	Přesah čela
*	+1 mm při instalaci korpusových lišt před smontováním korpusu

Vyvrtání otvorů – čelo – montáž INSERTA | EXPANDO T

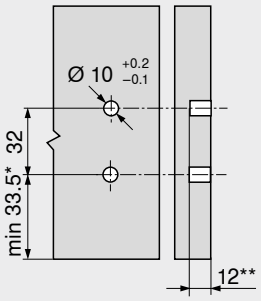

*	+1 mm při instalaci korpusových lišt před smontováním korpusu
**	Min. 6 mm pro **EXPANDO T**

Konstrukční rozměry – záda

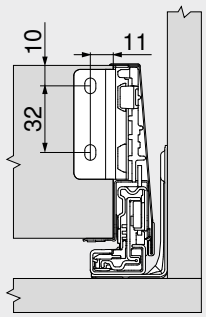

Přířez – síla dřevotřísky 16 mm



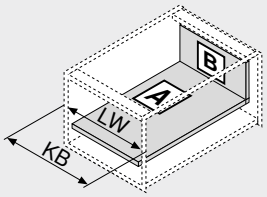

LW	Světlá šířka korpusu
NL	Jmenovitá délka

LW	Světlá šířka korpusu
KB	Šířka korpusu

Vyvrtání otvorů – dno

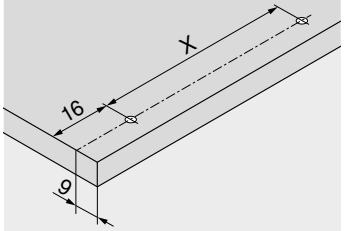

NL (mm)	X (mm)
270 | 300	128
350 | 400 | 450 | 500 | 550 | 600	256

V případě použití vrutů s talířovou hlavou je možné předvrtání

NL	Jmenovitá délka

Odkaz na stránku

Přehled	251	**TIP-ON BLUMOTION** pro **LEGRABOX** | **MERIVOBOX** | **TANDEMBOX**	394	**Montáž, demontáž a seřízení**	
Montážní systém pro tenké materiály – **EXPANDO T**	596				
Doporučení ke zpracování a vyloučení odpovědnosti/záruky – **EXPANDO T**	597	**AMBIA-LINE** pro **LEGRABOX** | **MERIVOBOX**	542	**Short-URL**	
SERVO-DRIVE pro **LEGRABOX** | **MERIVOBOX** | **TANDEMBOX**	362	**CABLOXX**	594	www.blum.com/a355	
		Příslušenství	285		
		Upevnění korpusových lišt	289		
		Servisní služby společnosti Blum	602		
		Další technické informace	708		

Vnitřní zásuvka – M

Webcode – do konfigurátoru výrobků zadejte nebo klikněte: DQJ2NY



- Vnitřní zásuvka s uzavřeným předním dílem
- Charakteristický tvar bočnice
- Bočnice uvnitř rovná, se zapuštěnou krytkou
- Synchronizovaný lehký chod
- S integrovaným tlumením **BLUMOTION** pro měkké a tiché zavírání, lze kombinovat s elektrickým způsobem otvírání **SERVO-DRIVE** nebo mechanickým způsobem otvírání **TIP-ON BLUMOTION**
- U vnitřních zásuvek se **SERVO-DRIVE** aktivuje pouze tahem
- Čelo nasaďte v pozici zavěšení a pohodlně je naklapněte – lze to provést i u již nasazeného výsuvu
- Montáž čela bez nářadí

Potřebný prostor

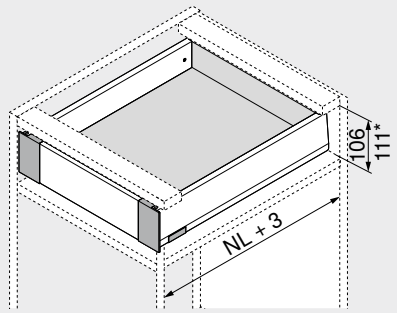

NL Jmenovitá délka
* Vnitřní zásuvka se sadou unašečů

Informace k objednávce

1 Korpusové lišty vlevo/vpravo

Provedení	BLUMOTION	
Jmenovitá délka NL (mm)	Dynamická nosnost (kg) 40	70
270	450.2701B	
300	450.3001B	
350	450.3501B	
400	450.4001B	
450	450.4501B	453.4501B
500	450.5001B	453.5001B
550	450.5501B	453.5501B
600	450.6001B	453.6001B

2 Sada bočnic

Výška bočnice (mm)	91	
Jmenovitá délka NL (mm)	Barva SW-M | IG-M | OG-M	
270	470M2702S	
300	470M3002S	
350	470M3502S	
400	470M4002S	
450	470M4502S	
500	470M5002S	
550	470M5502S	
600	470M6002S	

Složení:
2a 1 x Bočnice vlevo/vpravo
2b 2 x Vnější krytka, s raženým logem Blum, od 1000 ks s individuálním potiskem
2c 2 x Krytka

3 Držák dřevěné zadní stěny vlevo/vpravo

Barva	Materiál	Č. artiklu
SW-M | IG-M | OG-M	Ocel	ZB4M000S

4 Sada upevnění čela

Barva	Materiál	Č. artiklu
SW-M | IG-M | OG-M	Ocel	ZI4.0MS1

Složení:
4a 1 x Upevnění čela vlevo/vpravo
4b 2 x Krytky uvnitř
4e 1 x Podpěra dna
4f 4 x Šrouby

5 Přední díl bez drážky[2]

Barva	Délka (mm)[1]	Č. artiklu
SW-M | IG-M | OG-M	1042	ZV4.1042M

Přířez **5** Světlá šířka korpusu LW – 126 mm
[1] Ke zkrácení
[2] Vhodný pro šířku korpusu KB 1200 mm

Barva		Barva	
SW-M	Hedvábně bílá matná	OG-M	Orion šedá matná
IG-M	Indium šedá matná		

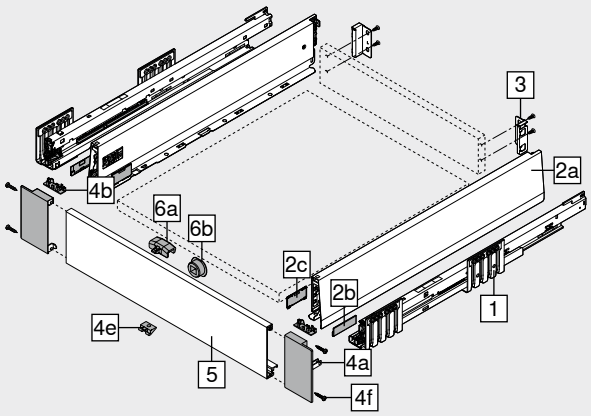

Příslušenství

6 Sada unašečů[1]

Barva	Materiál	Č. artiklu
SW-M | OG-M | CS-M	Plast	ZI7.0M07

Složení:
6a 1 x Unašeč
Unašeč musí být namontován na přední díl
6b 1 x Pouzdro unašeče
RAL 7037 prachově šedá
[1] Sadu unašečů (ZI7.0M07) nelze použít v kombinaci s **TIP-ON BLUMOTION**

– Vrut do dřevotřísky[1]

Průměr (mm)	Délka (mm)	Č. artiklu
Ø 3.5	15.0	609.1500

[1] Pro spojení korpusové lišty s korpusem doporučujeme vruty do dřevotřísky Ø 4 × 15 mm

– Upevňovací vruty – vruty s talířovou hlavou[1]

Průměr (mm)	Délka X (mm)	Č. artiklu
Ø 3.5	15.0	61R.1500

[1] Pro optimální výsledek zpracování doporučujeme u dřevěné zadní stěny a bočnice použít vruty s talířovou hlavou
Pro spojení držáku dřevěné zadní stěny s dřevěnou zadní stěnou a bočnice s dnem zásuvky
Max. výška hlavy vrutu: 2 mm

– Eurošrouby[1]

Průměr (mm)	Délka (mm)	Č. artiklu
Ø 6.0	14.5	661.1450.HG

[1] Pro spojení korpusové lišty s korpusem

Vnitřní zásuvka – M

Webcode – do konfigurátoru výrobků zadejte nebo klikněte: DQJ2NY

Plánování

Potřebný prostor v korpusu

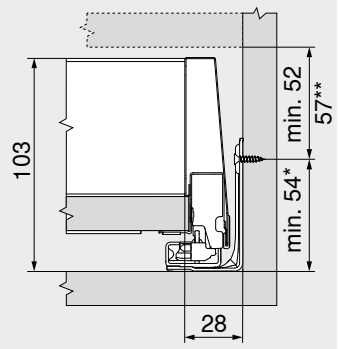

*	+1 mm při instalaci korpusových lišt před smontováním korpusu
**	Vnitřní zásuvka se sadou unašečů možná od výšky 57 mm

Konstrukční rozměry – záda

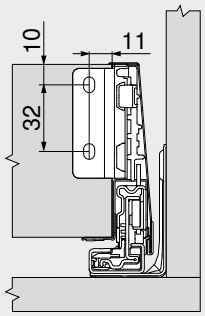

Vyvrtání otvorů – čelo – pouzdro unašeče

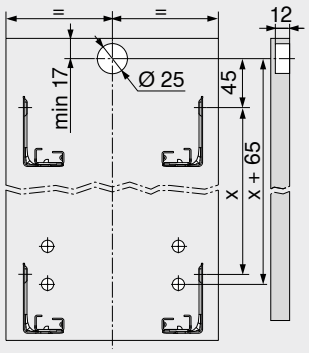

Přířez – síla dřevotřísky 16 mm



Dřevěná zadní stěna
83 mm

Dno
Dřevěná zadní stěna
NL – 26 mm
Ocelová zadní stěna
NL – 22 mm

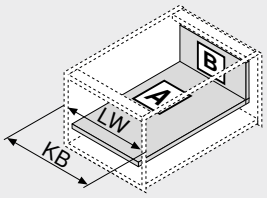

LW	Světlá šířka korpusu
NL	Jmenovitá délka

LW	Světlá šířka korpusu
KB	Šířka korpusu

Vyvrtání otvorů – dno

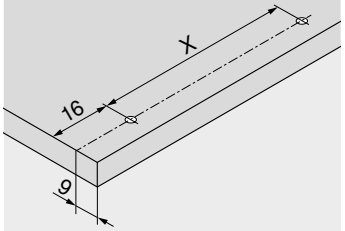

NL (mm)	X (mm)
270 | 300	128
350 | 400 | 450 | 500 | 550 | 600	256

V případě použití vrutů s talířovou hlavou je možné předvrtání

NL	Jmenovitá délka

Odkaz na stránku

Přehled	251	Příslušenství	285	**Montáž, demontáž a seřízení**	
SERVO-DRIVE pro **LEGRABOX** | **MERIVOBOX** | **TANDEMBOX**	362	Upevnění korpusových lišt	289		
		Servisní služby společnosti Blum	602		
		Další technické informace	708	Short-URL	
TIP-ON BLUMOTION pro **LEGRABOX** | **MERIVOBOX** | **TANDEMBOX**	394			www.blum.com/a355	
AMBIA-LINE pro **LEGRABOX** | **MERIVOBOX**	542				
CABLOXX	594				

Zásuvka – K

Webcode – do konfigurátoru výrobků zadejte nebo klikněte: DQJ1YM



- Charakteristický tvar bočnice
- Bočnice uvnitř rovná, se zapuštěnou krytkou
- Synchronizovaný lehký chod
- S integrovaným tlumením **BLUMOTION** pro měkké a tiché zavírání, lze kombinovat s elektrickým způsobem otvírání **SERVO-DRIVE** nebo mechanickým způsobem otvírání **TIP-ON BLUMOTION**
- Čelo nasaďte v pozici zavěšení a pohodlně je naklapněte – lze to provést i u již nasazeného výsuvu
- Montáž čela bez nářadí
- Nastavení čela ve třech směrech

Potřebný prostor

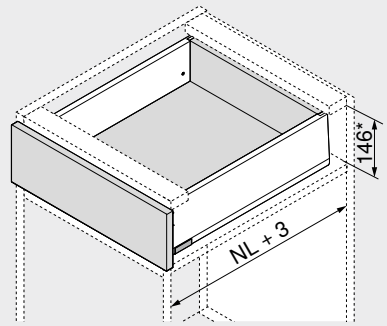

NL	Jmenovitá délka
*	Včetně seřízení sklonu 2 mm

Informace k objednávce

1 Korpusové lišty vlevo/vpravo

Provedení	BLUMOTION	
Jmenovitá délka NL (mm)	Dynamická nosnost (kg) 40	70
300	450.3001B	
350	450.3501B	
400	450.4001B	
450	450.4501B	453.4501B
500	450.5001B	453.5001B
550	450.5501B	453.5501B
600	450.6001B	453.6001B

2 Sada bočnic

Výška bočnice (mm)	129	
Jmenovitá délka NL (mm)	Barva SW-M | IG-M | OG-M	
300	470K3002S	
350	470K3502S	
400	470K4002S	
450	470K4502S	
500	470K5002S	
550	470K5502S	
600	470K6002S	

Složení:

2a	1 x	Bočnice vlevo/vpravo
2b	2 x	Vnější krytka, s raženým logem Blum, od 1000 ks s individuálním potiskem
2c	2 x	Krytka

3 Držák dřevěné zadní stěny vlevo/vpravo

Barva	Materiál	Č. artiklu
SW-M | IG-M | OG-M	Ocel	ZB4K000S

4 Čelní kování

Způsob instalace		Č. artiklu
INSERTA	2 x	ZF4.10I2
Vruty[1]	2 x	ZF4.1002
EXPANDO T[2]	2 x	ZF4.10T2

[1] Vruty nejsou součástí dodávky
[2] **EXPANDO T** je systém, vhodný pro tenké materiály čel – vviz. odkaz na stránku

Barva		Barva	
SW-M	Hedvábně bílá matná	OG-M	Orion šedá matná
IG-M	Indium šedá matná		

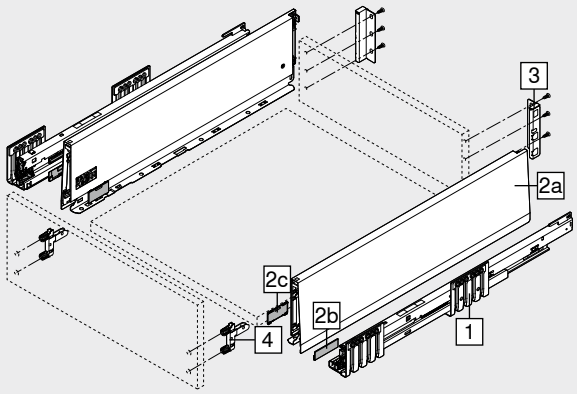

Příslušenství

– Vrut do dřevotřísky[1]

Průměr (mm)	Délka (mm)	Č. artiklu
Ø 3.5	15.0	609.1500
	17.0	609.1700

[1] Pro čelní kování
Pro spojení korpusové lišty s korpusem doporučujeme vruty do dřevotřísky Ø 4 × 15 mm

– Upevňovací vruty – vruty s talířovou hlavou[1]

Průměr (mm)	Délka X (mm)	Č. artiklu
Ø 3.5	15.0	61R.1500

[1] Pro optimální výsledek zpracování doporučujeme u dřevěné zadní stěny a bočnice použít vruty s talířovou hlavou
Pro spojení držáku dřevěné zadní stěny s dřevěnou zadní stěnou a bočnice s dnem zásuvky
Max. výška hlavy vrutu: 2 mm

– Eurošrouby[1]

Průměr (mm)	Délka (mm)	Č. artiklu
Ø 6.0	14.5	661.1450.HG

[1] Pro spojení korpusové lišty s korpusem

Zásuvka – K

Webcode – do konfigurátoru výrobků zadejte nebo klikněte: DQJ1YM

Plánování

Potřebný prostor v korpusu

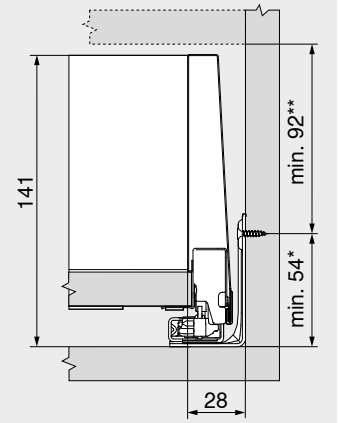

*	+1 mm při instalaci korpusových lišt před smontováním korpusu
**	Včetně seřízení sklonu 2 mm

Konstrukční rozměry – čelo – montáž našroubováním

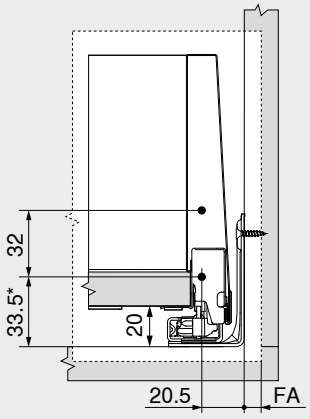

FA	Přesah čela
*	+1 mm při instalaci korpusových lišt před smontováním korpusu

Vyvrtání otvorů – čelo – montáž INSERTA | EXPANDO T

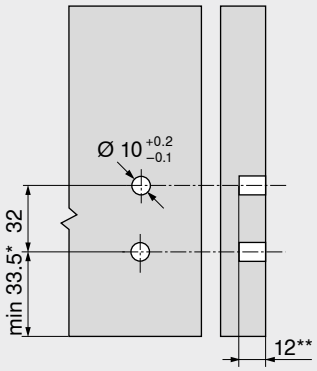

*	+1 mm při instalaci korpusových lišt před smontováním korpusu
**	Min. 6 mm pro **EXPANDO T**

Konstrukční rozměry – záda

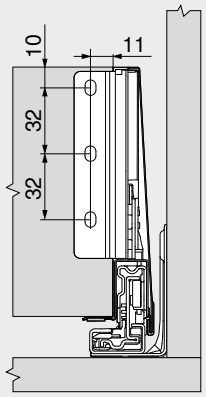

Přířez – síla dřevotřísky 16 mm

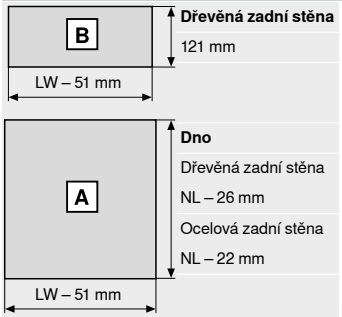

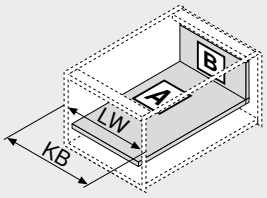

LW	Světlá šířka korpusu
NL	Jmenovitá délka

LW	Světlá šířka korpusu
KB	Šířka korpusu

Vyvrtání otvorů – dno

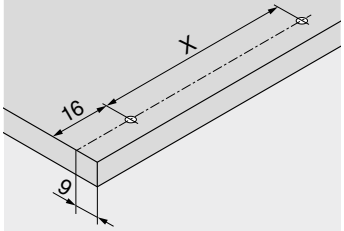

NL (mm)	X (mm)
300	128
350 | 400 | 450 | 500 | 550 | 600	256

V případě použití vrutů s talířovou hlavou je možné předvrtání

NL	Jmenovitá délka

Odkaz na stránku

Přehled	251	**TIP-ON BLUMOTION** pro **LEGRABOX** | **MERIVOBOX** | **TANDEMBOX**	394	**Montáž, demontáž a seřízení**	
Montážní systém pro tenké materiály – **EXPANDO T**	596				
Doporučení ke zpracování a vyloučení odpovědnosti/záruky – **EXPANDO T**	597	**AMBIA-LINE** pro **LEGRABOX** | **MERIVOBOX**	542	Short-URL	
SERVO-DRIVE pro **LEGRABOX** | **MERIVOBOX** | **TANDEMBOX**	362	**CABLOXX**	594	www.blum.com/a355	
		Příslušenství	285		
		Upevnění korpusových lišt	289		
		Servisní služby společnosti Blum	602		
		Další technické informace	708		

Vnitřní zásuvka – K

Webcode – do konfigurátoru výrobků zadejte nebo klikněte: DQJ3DA



- Vnitřní zásuvka s polovysokým uzavřeným předním dílem
- Charakteristický tvar bočnice
- Bočnice uvnitř rovná, se zapuštěnou krytkou
- Synchronizovaný lehký chod
- S integrovaným tlumením **BLUMOTION** pro měkké a tiché zavírání, lze kombinovat s elektrickým způsobem otvírání **SERVO-DRIVE** nebo mechanickým způsobem otvírání **TIP-ON BLUMOTION**
- U vnitřních zásuvek se **SERVO-DRIVE** aktivuje pouze tahem
- Čelo nasaďte v pozici zavěšení a pohodlně je naklapněte – lze to provést i u již nasazeného výsuvu
- Montáž čela bez nářadí

Potřebný prostor

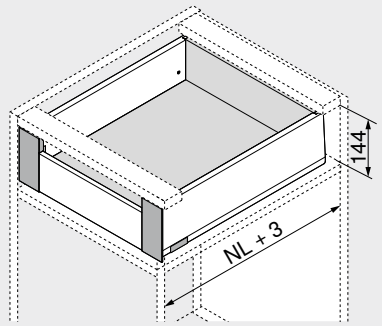

NL Jmenovitá délka

Informace k objednávce

1 Korpusové lišty vlevo/vpravo

Provedení	BLUMOTION	
Jmenovitá délka NL (mm)	Dynamická nosnost (kg) 40	70
300	450.3001B	
350	450.3501B	
400	450.4001B	
450	450.4501B	453.4501B
500	450.5001B	453.5001B
550	450.5501B	453.5501B
600	450.6001B	453.6001B

2 Sada bočnic

Výška bočnice (mm)	129	
Jmenovitá délka NL (mm)	Barva SW-M | IG-M | OG-M	
300	470K3002S	
350	470K3502S	
400	470K4002S	
450	470K4502S	
500	470K5002S	
550	470K5502S	
600	470K6002S	

Složení:

2a	1 x	Bočnice vlevo/vpravo
2b	2 x	Vnější krytka, s raženým logem Blum, od 1000 ks s individuálním potiskem
2c	2 x	Krytka

3 Držák dřevěné zadní stěny vlevo/vpravo

Barva	Materiál	Č. artiklu
SW-M | IG-M | OG-M	Ocel	ZB4K000S

4 Sada upevnění čela

Barva	Materiál	Č. artiklu
SW-M | IG-M | OG-M	Ocel	ZI4.1KS1

Složení:

4a	1 x	Upevnění čela vlevo/vpravo
4b	1 x	Krytky uvnitř vlevo/vpravo
4e	1 x	Podpěra dna
4f	4 x	Šrouby

5 Přední díl bez drážky[2]

Barva	Délka (mm)[1]	Č. artiklu
SW-M | IG-M | OG-M	1042	ZV4.1042M

Přířez 5 Světlá šířka korpusu LW – 126 mm

[1] Ke zkrácení

[2] Vhodný pro šířku korpusu KB 1200 mm

Barva		Barva	
SW-M	Hedvábně bílá matná	OG-M	Orion šedá matná
IG-M	Indium šedá matná		

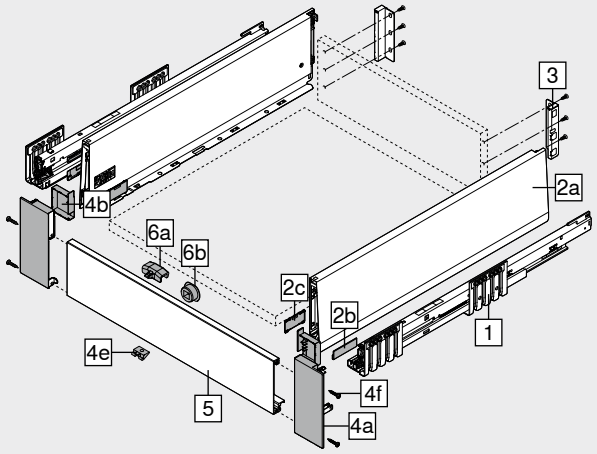

Příslušenství

6 Sada unašečů[1]

Barva	Materiál	Č. artiklu
SW-M | OG-M | CS-M	Plast	ZI7.0M07

Složení:

6a	1 x	Unašeč Unašeč musí být namontován na přední díl
6b	1 x	Pouzdro unašeče RAL 7037 prachově šedá

[1] Sadu unašečů (ZI7.0M07) nelze použít v kombinaci s **TIP-ON BLUMOTION**

– Vrut do dřevotřísky[1]

Průměr (mm)	Délka (mm)	Č. artiklu
Ø 3.5	15.0	609.1500

[1] Pro spojení korpusové lišty s korpusem doporučujeme vruty do dřevotřísky Ø 4 × 15 mm

– Upevňovací vruty – vruty s talířovou hlavou[1]

Průměr (mm)	Délka X (mm)	Č. artiklu
Ø 3.5	15.0	61R.1500

[1] Pro optimální výsledek zpracování doporučujeme u dřevěné zadní stěny a bočnice použít vruty s talířovou hlavou
Pro spojení držáku dřevěné zadní stěny s dřevěnou zadní stěnou a bočnice s dnem zásuvky
Max. výška hlavy vrutu: 2 mm

– Eurošrouby[1]

Průměr (mm)	Délka (mm)	Č. artiklu
Ø 6.0	14.5	661.1450.HG

[1] Pro spojení korpusové lišty s korpusem

Vnitřní zásuvka – K

Webcode – do konfigurátoru výrobků zadejte nebo klikněte DQJ3DA

Plánování

Potřebný prostor v korpusu

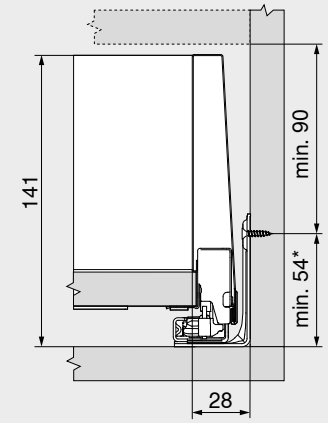

* +1 mm při instalaci korpusových lišt před smontováním korpusu

Konstrukční rozměry – záda

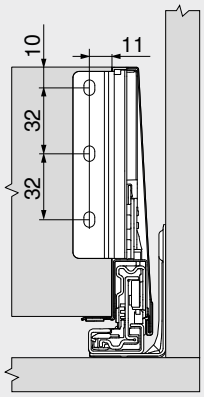

Vyvrtání otvorů – čelo – pouzdro unašeče

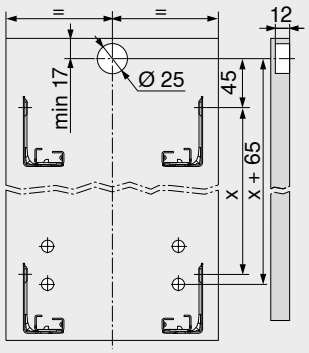

Přířez – síla dřevotřísky 16 mm



Dřevěná zadní stěna
121 mm

Dno
Dřevěná zadní stěna
NL – 26 mm
Ocelová zadní stěna
NL – 22 mm

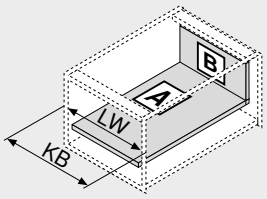

LW	Světlá šířka korpusu
NL	Jmenovitá délka

LW	Světlá šířka korpusu
KB	Šířka korpusu

Vyvrtání otvorů – dno

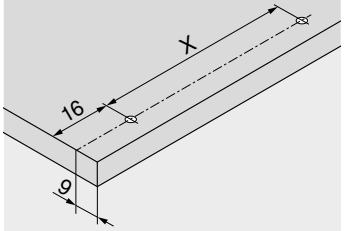

NL (mm)	X (mm)
300	128
350 | 400 | 450 | 500 | 550 | 600	256

V případě použití vrutů s talířovou hlavou je možné předvrtání

NL	Jmenovitá délka

Odkaz na stránku

Přehled	251	Příslušenství	285	**Montáž, demontáž a seřízení**	
SERVO-DRIVE pro **LEGRABOX** | **MERIVOBOX** | **TANDEMBOX**	362	Upevnění korpusových lišt	289		
		Servisní služby společnosti Blum	602		
		Další technické informace	708	Short-URL	
TIP-ON BLUMOTION pro **LEGRABOX** | **MERIVOBOX** | **TANDEMBOX**	394			www.blum.com/a355	
AMBIA-LINE pro **LEGRABOX** | **MERIVOBOX**	542				
CABLOXX	594				

Čelní výsuv – relingy – E

Webcode – do konfigurátoru výrobků zadejte nebo klikněte DQJ42M



- **MERIVOBOX modular** s relingem
- Charakteristický tvar bočnice
- Bočnice uvnitř rovná, se zapuštěnou krytkou
- Synchronizovaný lehký chod
- S integrovaným tlumením **BLUMOTION** pro měkké a tiché zavírání, lze kombinovat s elektrickým způsobem otvírání **SERVO-DRIVE** nebo mechanickým způsobem otvírání **TIP-ON BLUMOTION**
- Čelo nasaďte v pozici zavěšení a pohodlně je naklapněte – lze to provést i u již nasazeného výsuvu
- Montáž čela bez nářadí
- Nastavení čela ve třech směrech

Potřebný prostor

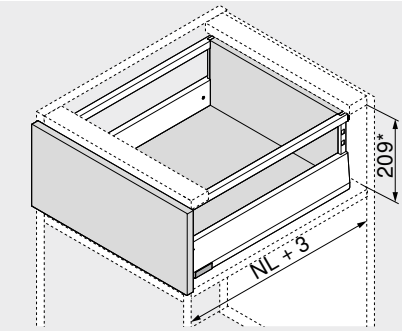

NL Jmenovitá délka
* Včetně seřízení sklonu 2 mm

Informace k objednávce

1 

Korpusové lišty vlevo/vpravo

Provedení	BLUMOTION	
Jmenovitá délka NL (mm)	Dynamická nosnost (kg) 40	70
270	450.2701B	
300	450.3001B	
350	450.3501B	
400	450.4001B	
450	450.4501B	453.4501B
500	450.5001B	453.5001B
550	450.5501B	453.5501B
600	450.6001B	453.6001B

2 

Sada bočnic

Výška bočnice (mm) 91

Jmenovitá délka NL (mm)	Barva SW-M | IG-M | OG-M	
270	470M2702S	
300	470M3002S	
350	470M3502S	
400	470M4002S	
450	470M4502S	
500	470M5002S	
550	470M5502S	
600	470M6002S	

Složení:

2a	1 x	Bočnice vlevo/vpravo
2b	2 x	Vnější krytka, s raženým logem Blum, od 1000 ks s individuálním potiskem
2c	2 x	Krytka

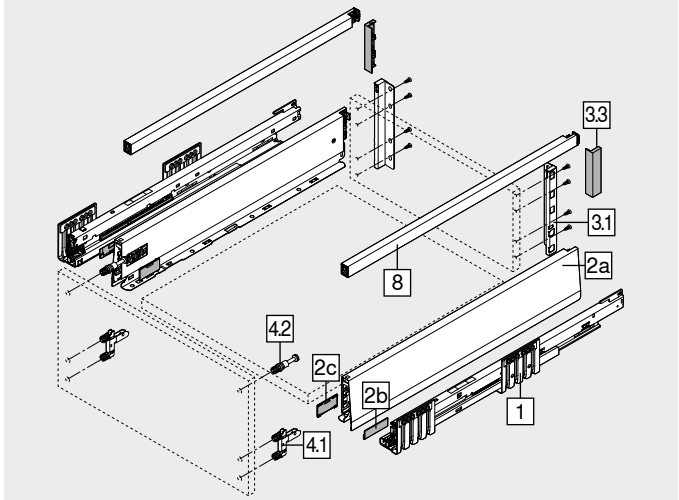

8 

Podélný reling vlevo/vpravo

Barva SW-M | IG-M | OG-M

Jmenovitá délka NL (mm)	Č. artiklu	Jmenovitá délka NL (mm)	Č. artiklu
270	ZR4.270RS.E	450	ZR4.450RS.E
300	ZR4.300RS.E	500	ZR4.500RS.E
350	ZR4.350RS.E	550	ZR4.550RS.E
400	ZR4.400RS.E	600	ZR4.600RS.E

Barva		Barva	
SW-M	Hedvábně bílá matná	OG-M	Orion šedá matná
IG-M	Indium šedá matná		

3.1 

Držák dřevěné zadní stěny vlevo/vpravo

Barva	Materiál	Č. artiklu
SW-M | IG-M | OG-M	Ocel	ZB4E000S

4.1 

Čelní kování

Způsob instalace		Č. artiklu
INSERTA	2 x	ZF4.10I2
Vruty[1]	2 x	ZF4.1002
EXPANDO T[2]	2 x	ZF4.10T2

[1] Vruty nejsou součástí dodávky
[2] **EXPANDO T** je systém, vhodný pro tenké materiály čel – vviz. odkaz na stránku

4.2 

Čelní kování nahoře

Způsob instalace	Šrouby		Č. artiklu
INSERTA	–	2 x	ZF4.50I2
Vruty	Vrut do dřevotřísky Ø 3.8 x 11.4 mm[1]	2 x	ZF4.5002
	Vrut se zápustnou hlavou[2]	2 x	ZF4.5012
EXPANDO T[3]	–	2 x	ZF4.50T2

[1] Předmontovane
[2] Vruty se zápustnou hlavou o průměru hlavy max. 7 mm, průměr závitu max. 4 mm, vruty nejsou součástí dodávky
[3] **EXPANDO T** je systém, vhodný pro tenké materiály čel – vviz. odkaz na stránku

Příslušenství

3.3 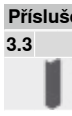

Krytka držáku dřevěné zadní stěny

Barva	Provedení		Č. artiklu
SW-M | IG-M | OG-M	Symetrické	2 x	ZB4E00AK

– 

Vrut do dřevotřísky[1]

Průměr (mm)	Délka (mm)	Č. artiklu
Ø 3.5	15.0	609.1500
	17.0	609.1700

[1] Pro čelní kování
Pro spojení korpusové lišty s korpusem doporučujeme vruty do dřevotřísky Ø 4 × 15 mm

– 

Upevňovací vruty – vruty s talířovou hlavou[1]

Průměr (mm)	Délka X (mm)	Č. artiklu
Ø 3.5	15.0	61R.1500

[1] Pro optimální výsledek zpracování doporučujeme u dřevěné zadní stěny a bočnice použít vruty s talířovou hlavou
Pro spojení držáku dřevěné zadní stěny s dřevěnou zadní stěnou a bočnice s dnem zásuvky
Max, výška hlavy vrutu: 2 mm

– 

Eurošrouby[1]

Průměr (mm)	Délka (mm)	Č. artiklu
Ø 6.0	14.5	661.1450.HG

[1] Pro spojení korpusové lišty s korpusem

Čelní výsuv – relingy – E

Webcode – do konfigurátoru výrobků zadejte nebo klikněte: DQJ42M

Plánování

Potřebný prostor v korpusu

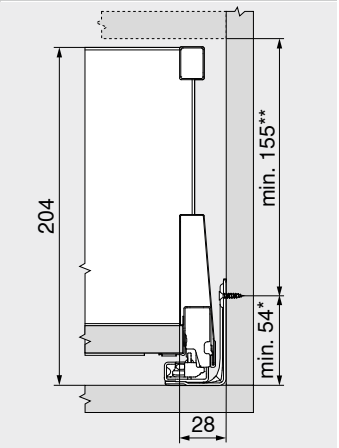

*	+1 mm při instalaci korpusových lišt před smontováním korpusu
**	Včetně seřízení sklonu 2 mm

Konstrukční rozměry – čelo – montáž našroubováním

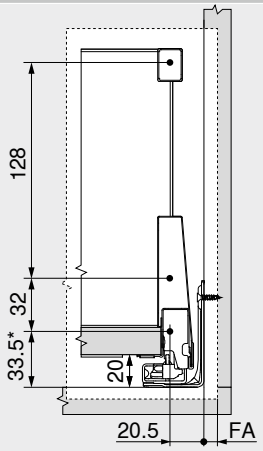

FA	Přesah čela
*	+1 mm při instalaci korpusových lišt před smontováním korpusu

Vyvrtání otvorů – čelo – montáž INSERTA | EXPANDO T

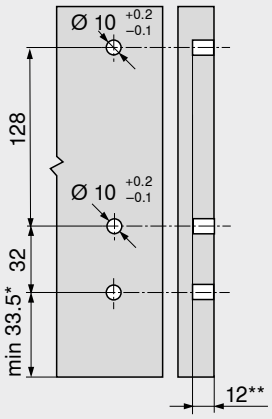

*	+1 mm při instalaci korpusových lišt před smontováním korpusu
**	Min. 6 mm pro **EXPANDO T**

Konstrukční rozměry – záda

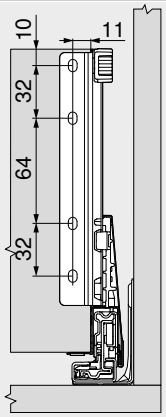

Přířez – síla dřevotřísky 16 mm

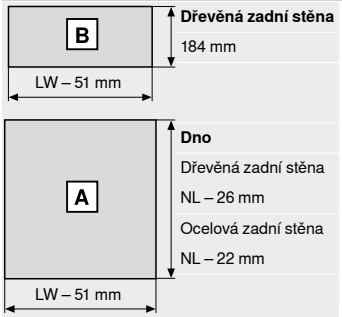

Dřevěná zadní stěna
184 mm

Dno
Dřevěná zadní stěna
NL – 26 mm
Ocelová zadní stěna
NL – 22 mm

LW	Světlá šířka korpusu
NL	Jmenovitá délka

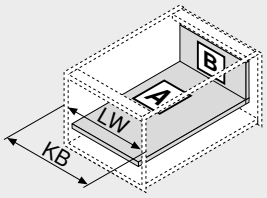

LW	Světlá šířka korpusu
KB	Šířka korpusu

Vyvrtání otvorů – dno

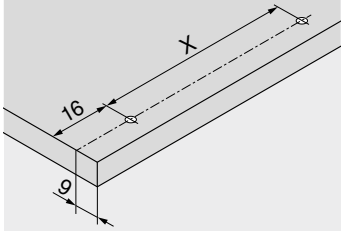

NL (mm)	X (mm)
270 | 300	128
350 | 400 | 450 | 500 | 550 | 600	256

V případě použití vrutů s talířovou hlavou je možné předvrtání

NL	Jmenovitá délka

Odkaz na stránku

Přehled	251	**TIP-ON BLUMOTION** pro **LEGRABOX** | **MERIVOBOX** | **TANDEMBOX**	394
Montážní systém pro tenké materiály – **EXPANDO T**	596		
Doporučení ke zpracování a vyloučení odpovědnosti/záruky – **EXPANDO T**	597	**AMBIA-LINE** pro **LEGRABOX** | **MERIVOBOX**	542
SERVO-DRIVE pro **LEGRABOX** | **MERIVOBOX** | **TANDEMBOX**	362	**CABLOXX**	594
		Příslušenství	285
		Upevnění korpusových lišt	289
		Servisní služby společnosti Blum	602
		Další technické informace	708

Montáž, demontáž a seřízení

Short-URL
www.blum.com/a355

Čelní výsuv – BOXCOVER – E

Webcode – do konfigurátoru výrobků zadejte nebo klikněte: DQJ4RY



- **MERIVOBOX modular** s řešením **BOXCOVER**
- Charakteristický tvar bočnice
- Bočnice uvnitř rovná, se zapuštěnou krytkou
- Synchronizovaný lehký chod
- S integrovaným tlumením **BLUMOTION** pro měkké a tiché zavírání, lze kombinovat s elektrickým způsobem otvírání **SERVO-DRIVE** nebo mechanickým způsobem otvírání **TIP-ON BLUMOTION**
- Čelo nasaďte v pozici zavěšení a pohodlně je naklapněte – lze to provést i u již nasazeného výsuvu
- Montáž čela bez nářadí
- Nastavení čela ve třech směrech

Potřebný prostor

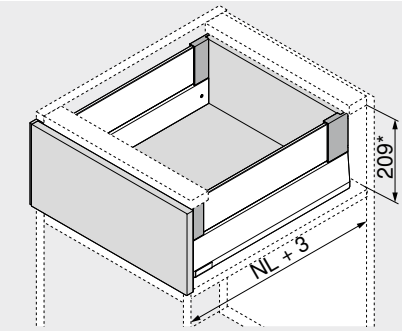

NL Jmenovitá délka
* Včetně seřízení sklonu 2 mm

Informace k objednávce

1 Korpusové lišty vlevo/vpravo

Provedení	BLUMOTION	
Jmenovitá délka NL (mm)	Dynamická nosnost (kg) 40	70
270	450.2701B	
300	450.3001B	
350	450.3501B	
400	450.4001B	
450	450.4501B	453.4501B
500	450.5001B	453.5001B
550	450.5501B	453.5501B
600	450.6001B	453.6001B

2 Sada bočnic

Výška bočnice (mm)	91	
Jmenovitá délka NL (mm)	Barva SW-M | IG-M | OG-M	
270	470M2702S	
300	470M3002S	
350	470M3502S	
400	470M4002S	
450	470M4502S	
500	470M5002S	
550	470M5502S	
600	470M6002S	

Složení:
2a 1 x Bočnice vlevo/vpravo
2b 2 x Vnější krytka, s raženým logem Blum, od 1000 ks s individuálním potiskem
2c 2 x Krytka

3 Držák dřevěné zadní stěny vlevo/vpravo

Barva	Materiál	Č. artiklu
SW-M | IG-M | OG-M	Ocel	ZB4E000S

4.1 Čelní kování

Způsob instalace		Č. artiklu
INSERTA	2 x	ZF4.10I2
Vruty[1]	2 x	ZF4.1002
EXPANDO T[2]	2 x	ZF4.10T2

[1] Vruty nejsou součástí dodávky
[2] **EXPANDO T** je systém, vhodný pro tenké materiály čel – vviz. odkaz na stránku

4.2 Čelní kování nahoře

Způsob instalace	Šrouby		Č. artiklu
INSERTA	–	2 x	ZF4.50I2
Vruty	Vrut do dřevotřísky Ø 3.8 x 11.4 mm[1]	2 x	ZF4.5002
	Vrut se zápustnou hlavou[2]	2 x	ZF4.5012
EXPANDO T[3]	–	2 x	ZF4.50T2

[1] Předmontovane
[2] Vruty se zápustnou hlavou o průměru hlavy max. 7 mm, průměr závitu max. 4 mm, vruty nejsou součástí dodávky
[3] **EXPANDO T** je systém, vhodný pro tenké materiály čel – vviz. odkaz na stránku

Barva		Barva	
SW-M	Hedvábně bílá matná	OG-M	Orion šedá matná
IG-M	Indium šedá matná		

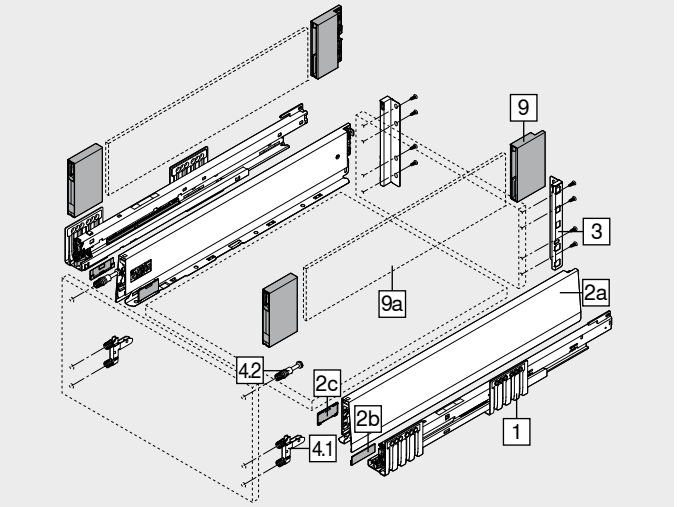

9 BOXCOVER vlevo/vpravo[1]

Barva	Materiál	Č. artiklu
SW-M | IG-M | OG-M	Plast/ocel	ZL4M00808

Složení:
9 1 x **BOXCOVER** vlevo/vpravo
Včetně upínacích čelistí pro připevnění zásuvného prvku ze skla

[1] Pro výšku čela FH > 455 mm je nutné utáhnout šrouby upínacích čelistí – 1.5–2 Nm!
Při použití čelního kování **INSERTA** dbejte na to, zda se čelní kování **INSERTA** vyklápí nahoru nebo dolů!

9a Boční zásuvný prvek ze skla[1]

Materiál	Č. artiklu
Sklo	ZE4Mxx0G

[1] Informace k objednávce viz. zásuvný prvek
Pro zajištění bezpečného spojení čela s prvkem **BOXCOVER** je nutné před montáží očistit boční skla – **nezbytné od výšky čela FH > 455 mm!**

Příslušenství

– Vrut do dřevotřísky[1]

Průměr (mm)	Délka (mm)	Č. artiklu
Ø 3.5	15.0	609.1500
	17.0	609.1700

[1] Pro čelní kování
Pro spojení korpusové lišty s korpusem doporučujeme vruty do dřevotřísky Ø 4 × 15 mm

– Upevňovací vruty – vruty s talířovou hlavou[1]

Průměr (mm)	Délka X (mm)	Č. artiklu
Ø 3.5	15.0	61R.1500

[1] Pro optimální výsledek zpracování doporučujeme u dřevěné zadní stěny a bočnice použít vruty s talířovou hlavou
Pro spojení držáku dřevěné zadní stěny s dřevěnou zadní stěnou a bočnice s dnem zásuvky
Max. výška hlavy vrutu: 2 mm

– Eurošrouby[1]

Průměr (mm)	Délka (mm)	Č. artiklu
Ø 6.0	14.5	661.1450.HG

[1] Pro spojení korpusové lišty s korpusem

Čelní výsuv – BOXCOVER – E

Webcode – do konfigurátoru výrobků zadejte nebo klikněte: DQJ4RY

Plánování

Potřebný prostor v korpusu

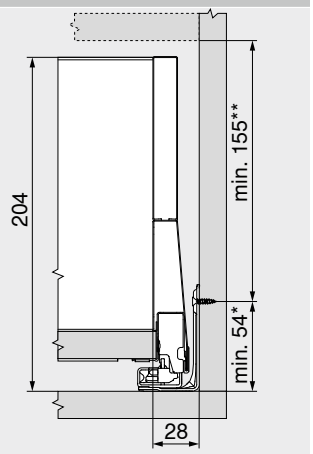

* +1 mm při instalaci korpusových lišt před smontováním korpusu
** Včetně seřízení sklonu 2 mm

Konstrukční rozměry – čelo – montáž našroubováním

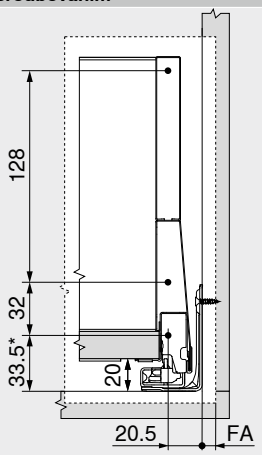

FA Přesah čela
* +1 mm při instalaci korpusových lišt před smontováním korpusu

Vyvrtání otvorů – čelo – montáž INSERTA | EXPANDO T

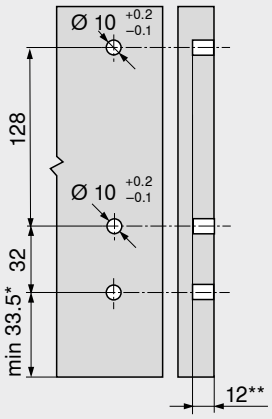

* +1 mm při instalaci korpusových lišt před smontováním korpusu
** Min. 6 mm pro **EXPANDO T**

Konstrukční rozměry – záda

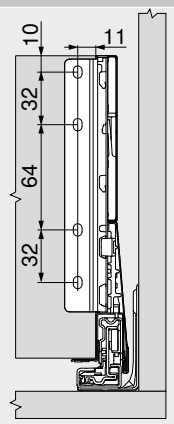

Přířez – síla dřevotřísky 16 mm

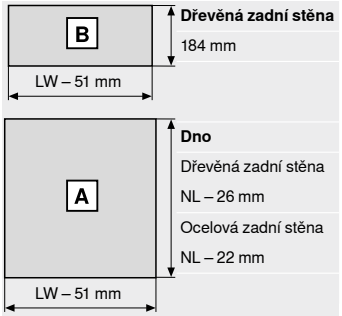

Dřevěná zadní stěna
184 mm

Dno
Dřevěná zadní stěna
NL – 26 mm
Ocelová zadní stěna
NL – 22 mm

LW Světlá šířka korpusu
NL Jmenovitá délka

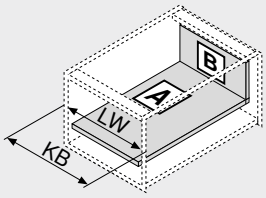

LW Světlá šířka korpusu
KB Šířka korpusu

Vyvrtání otvorů – dno

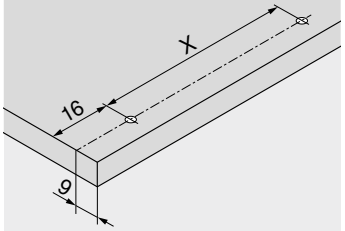

NL (mm)	X (mm)
270 | 300	128
350 | 400 | 450 | 500 | 550 | 600	256

V případě použití vrutů s talířovou hlavou je možné předvrtání
NL Jmenovitá délka

Přířez – zásuvný prvek

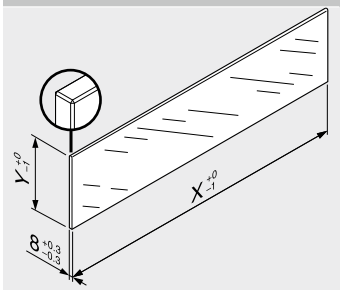

Zásuvný prvek	X (mm)	Y (mm)
Boky	NL – 90	95

NL Jmenovitá délka

V kombinaci s **MERIVOBOX** není na základě stanovených standardních měření ve smyslu normy (DIN EN 14749, vydání červen 2016) předepsána žádná „zkouška nárazem pro vertikální skleněné konstrukční součástky". Pro splnění normy tudíž není požadováno speciální bezpečnostní sklo. Zpracování horní hrany představuje rovnou a plochou leštěnou hranu se zkosením 1 mm ±0.5 mm.

Odkaz na stránku

Přehled	251	**TIP-ON BLUMOTION** pro **LEGRABOX** | **MERIVOBOX** | **TANDEMBOX**	394
Montážní systém pro tenké materiály – **EXPANDO T**	596		
Doporučení ke zpracování a vyloučení odpovědnosti/záruky – **EXPANDO T**	597	**AMBIA-LINE** pro **LEGRABOX** | **MERIVOBOX**	542
SERVO-DRIVE pro **LEGRABOX** | **MERIVOBOX** | **TANDEMBOX**	362	**CABLOXX**	594
		Zásuvný prvek	284
		Příslušenství	285
		Upevnění korpusových lišt	289
		Servisní služby společnosti Blum	602
Další technické informace	708		
Montáž, demontáž a seřízení			

Short-URL
www.blum.com/a355

Čelní výsuv – BOXCAP – E

Webcode – do konfigurátoru výrobků zadejte nebo klikněte: DQJ5HA



- **MERIVOBOX modular** s řešením **BOXCAP**
- Charakteristický tvar bočnice
- Bočnice uvnitř rovná, se zapuštěnou krytkou
- Synchronizovaný lehký chod
- S integrovaným tlumením **BLUMOTION** pro měkké a tiché zavírání, lze kombinovat s elektrickým způsobem otvírání **SERVO-DRIVE** nebo mechanickým způsobem otvírání **TIP-ON BLUMOTION**
- Čelo nasaďte v pozici zavěšení a pohodlně je naklapněte – lze to provést i u již nasazeného výsuvu
- Montáž čela bez nářadí
- Nastavení čela ve třech směrech

Potřebný prostor

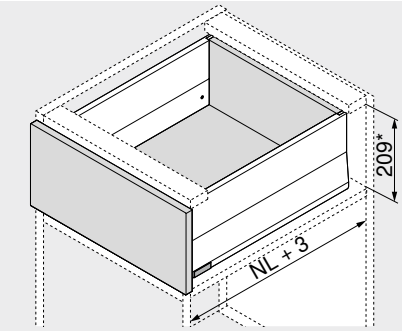

NL Jmenovitá délka
* Včetně seřízení sklonu 2 mm

Informace k objednávce

1 Korpusové lišty vlevo/vpravo



Provedení	BLUMOTION	
Jmenovitá délka NL (mm)	Dynamická nosnost (kg) 40	70
270	450.2701B	
300	450.3001B	
350	450.3501B	
400	450.4001B	
450	450.4501B	453.4501B
500	450.5001B	453.5001B
550	450.5501B	453.5501B
600	450.6001B	453.6001B

2 Sada bočnic



Výška bočnice (mm)	91
Jmenovitá délka NL (mm)	Barva SW-M | IG-M | OG-M
270	470M2702S
300	470M3002S
350	470M3502S
400	470M4002S
450	470M4502S
500	470M5002S
550	470M5502S
600	470M6002S

Složení:

2a	1 x	Bočnice vlevo/vpravo
2b	2 x	Vnější krytka, s raženým logem Blum, od 1000 ks s individuálním potiskem
2c	2 x	Krytka

3 Držák dřevěné zadní stěny vlevo/vpravo



Barva	Materiál	Č. artiklu
SW-M | IG-M | OG-M	Ocel	ZB4E000S

4.1 Čelní kování



Způsob instalace		Č. artiklu
INSERTA	2 x	ZF4.10I2
Vruty[1]	2 x	ZF4.1002
EXPANDO T[2]	2 x	ZF4.10T2

[1] Vruty nejsou součástí dodávky
[2] **EXPANDO T** je systém, vhodný pro tenké materiály čel – vviz. odkaz na stránku

4.2 Čelní kování nahoře



Způsob instalace	Šrouby		Č. artiklu
INSERTA	–	2 x	ZF4.50I2
Vruty	Vrut do dřevotřísky Ø 3.8 x 11.4 mm[1]	2 x	ZF4.5002
	Vrut se zápustnou hlavou[2]	2 x	ZF4.5012
EXPANDO T[3]	–	2 x	ZF4.50T2

[1] Předmontovane
[2] Vruty se zápustnou hlavou o průměru hlavy max. 7 mm, průměr závitu max. 4 mm, vruty nejsou součástí dodávky
[3] **EXPANDO T** je systém, vhodný pro tenké materiály čel – vviz. odkaz na stránku

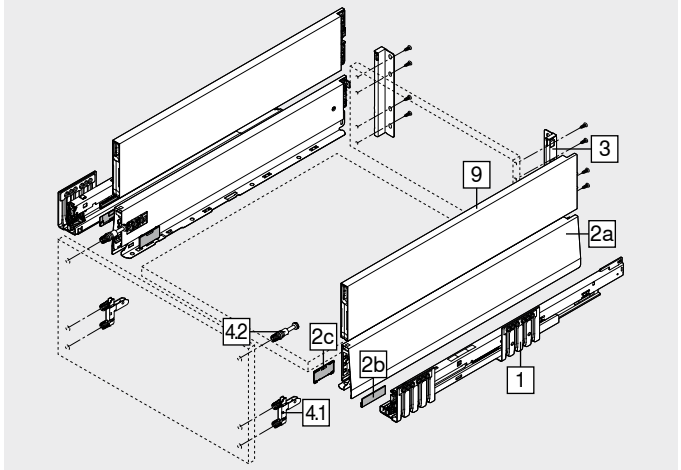

9 BOXCAP vlevo/vpravo



Barva	SW-M | IG-M | OG-M		
Jmenovitá délka NL (mm)	Č. artiklu	Jmenovitá délka NL (mm)	Č. artiklu
270	ZL4.270S.E	450	ZL4.450S.E
300	ZL4.300S.E	500	ZL4.500S.E
350	ZL4.350S.E	550	ZL4.550S.E
400	ZL4.400S.E	600	ZL4.600S.E

Barva		Barva	
SW-M	Hedvábně bílá matná	OG-M	Orion šedá matná
IG-M	Indium šedá matná		

Příslušenství

– Vrut do dřevotřísky[1]



Průměr (mm)	Délka (mm)	Č. artiklu
Ø 3.5	15.0	609.1500
	17.0	609.1700

[1] Pro čelní kování
Pro spojení korpusové lišty s korpusem doporučujeme vruty do dřevotřísky Ø 4 × 15 mm

– Upevňovací vruty – vruty s talířovou hlavou[1]



Průměr (mm)	Délka X (mm)	Č. artiklu
Ø 3.5	15.0	61R.1500

[1] Pro optimální výsledek zpracování doporučujeme u dřevěné zadní stěny a bočnice použít vruty s talířovou hlavou
Pro spojení držáku dřevěné zadní stěny s dřevěnou zadní stěnou a bočnice s dnem zásuvky
Max. výška hlavy vrutu: 2 mm

– Eurošrouby[1]



Průměr (mm)	Délka (mm)	Č. artiklu
Ø 6.0	14.5	661.1450.HG

[1] Pro spojení korpusové lišty s korpusem

Čelní výsuv – BOXCAP – E

Webcode – do konfigurátoru výrobků zadejte nebo klikněte: DQJ5HA

Plánování

Potřebný prostor v korpusu

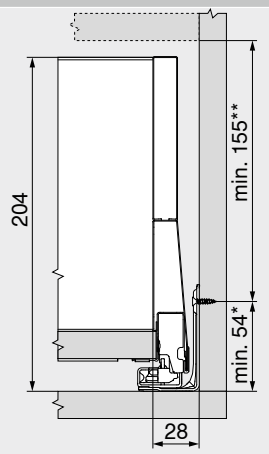

*	+1 mm při instalaci korpusových lišt před smontováním korpusu
**	Včetně seřízení sklonu 2 mm

Konstrukční rozměry – čelo – montáž našroubováním

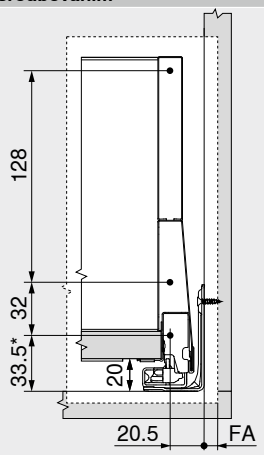

FA	Přesah čela
*	+1 mm při instalaci korpusových lišt před smontováním korpusu

Vyvrtání otvorů – čelo – montáž INSERTA | EXPANDO T

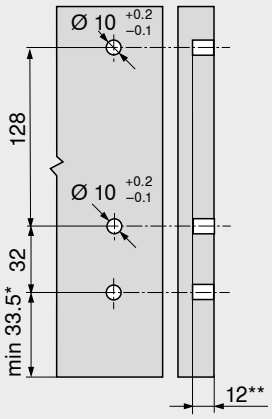

*	+1 mm při instalaci korpusových lišt před smontováním korpusu
**	Min. 6 mm pro **EXPANDO T**

Konstrukční rozměry – záda

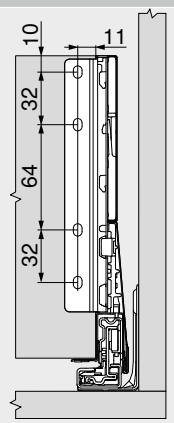

Přířez – síla dřevotřísky 16 mm

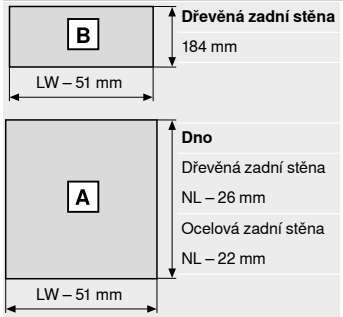

Dřevěná zadní stěna
184 mm

Dno
Dřevěná zadní stěna
NL – 26 mm
Ocelová zadní stěna
NL – 22 mm

LW	Světlá šířka korpusu
NL	Jmenovitá délka

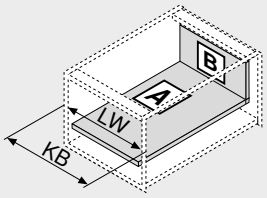

LW	Světlá šířka korpusu
KB	Šířka korpusu

Vyvrtání otvorů – dno

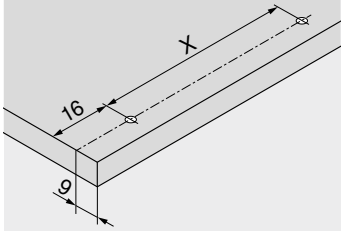

NL (mm)	X (mm)
270 | 300	128
350 | 400 | 450 | 500 | 550 | 600	256

V případě použití vrutů s talířovou hlavou je možné předvrtání

NL	Jmenovitá délka

Odkaz na stránku

Přehled Montážní systém pro tenké materiály – **EXPANDO T**	251 596	**TIP-ON BLUMOTION** pro **LEGRABOX** | **MERIVOBOX** | **TANDEMBOX**	394
Doporučení ke zpracování a vyloučení odpovědnosti/záruky – **EXPANDO T**	597	**AMBIA-LINE** pro **LEGRABOX** | **MERIVOBOX**	542
SERVO-DRIVE pro **LEGRABOX** | **MERIVOBOX** | **TANDEMBOX**	362	**CABLOXX** Příslušenství Upevnění korpusových lišt Servisní služby společnosti Blum Další technické informace	594 285 289 602 708

Montáž, demontáž a seřízení

Short-URL
www.blum.com/a355

Vnitřní výsuv – BOXCAP – relingy – E

Webcode – do konfigurátoru výrobků zadejte nebo klikněte: DQJ9PA



- **MERIVOBOX modular** s řešením **BOXCAP**
- Vnitřní výsuv s relingem
- Charakteristický tvar bočnice
- Bočnice uvnitř rovná, se zapuštěnou krytkou
- Synchronizovaný lehký chod
- S integrovaným tlumením **BLUMOTION** pro měkké a tiché zavírání, lze kombinovat s elektrickým způsobem otvírání **SERVO-DRIVE** nebo mechanickým způsobem otvírání **TIP-ON BLUMOTION**
- U vnitřních výsuvů se **SERVO-DRIVE** aktivuje pouze tahem
- Čelo nasaďte v pozici zavěšení a pohodlně je naklapněte – lze to provést i u již nasazeného výsuvu
- Montáž čela bez nářadí

Potřebný prostor

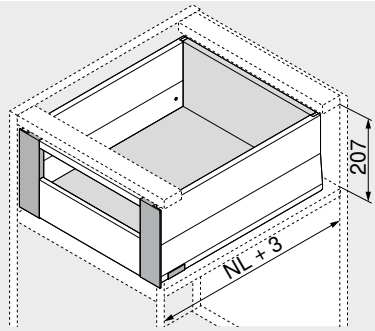

NL Jmenovitá délka

Informace k objednávce

1 Korpusové lišty vlevo/vpravo

Provedení	BLUMOTION	
Jmenovitá délka NL (mm)	Dynamická nosnost (kg) 40	70
270	450.2701B	
300	450.3001B	
350	450.3501B	
400	450.4001B	
450	450.4501B	453.4501B
500	450.5001B	453.5001B
550	450.5501B	453.5501B
600	450.6001B	453.6001B

2 Sada bočnic

Výška bočnice (mm)	91	
Jmenovitá délka NL (mm)	Barva SW-M | IG-M | OG-M	
270	470M2702S	
300	470M3002S	
350	470M3502S	
400	470M4002S	
450	470M4502S	
500	470M5002S	
550	470M5502S	
600	470M6002S	

Složení:
- 2a 1 x Bočnice vlevo/vpravo
- 2b 2 x Vnější krytka, s raženým logem Blum, od 1000 ks s individuálním potiskem
- 2c 2 x Krytka

3 Držák dřevěné zadní stěny vlevo/vpravo

Barva	Materiál	Č. artiklu
SW-M | IG-M | OG-M	Ocel	ZB4E000S

4 Sada upevnění čela

Barva	Materiál	Č. artiklu
SW-M | IG-M | OG-M	Ocel	ZI4.2ES1

Složení:
- 4a 1 x Upevnění čela vlevo/vpravo
- 4b 1 x Krytky uvnitř vlevo/vpravo
- 4e 1 x Podpěra dna
- 4f 4 x Šrouby

5 Přední díl bez drážky[2]

Barva	Délka (mm)[1]	Č. artiklu
SW-M | IG-M | OG-M	1042	ZV4.1042M

Přířez 5 Světlá šířka korpusu LW – 126 mm

1 Ke zkrácení

2 Vhodný pro šířku korpusu KB 1200 mm

Barva		Barva	
SW-M	Hedvábně bílá matná	OG-M	Orion šedá matná
IG-M	Indium šedá matná		

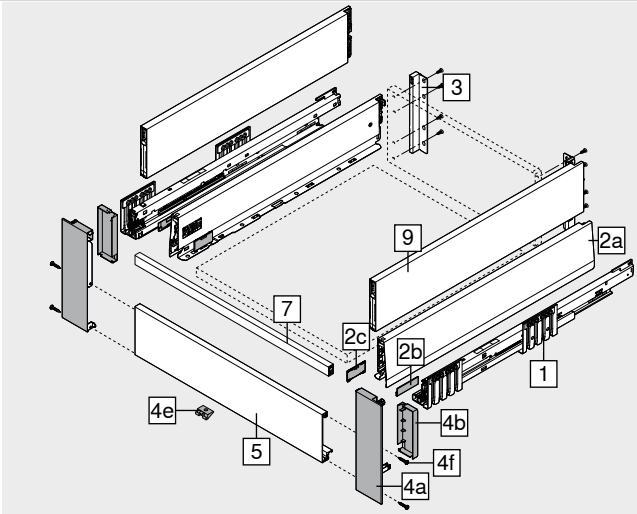

7 Příčný reling[2]

Barva	Délka (mm)[1]	Č. artiklu
SW-M | IG-M | OG-M	1059	ZR4.1059U

Přířez 7 Světlá šířka korpusu LW – 111 mm

1 Ke zkrácení

2 Vhodný pro šířku korpusu KB 1200 mm

9 BOXCAP vlevo/vpravo

Barva: SW-M | IG-M | OG-M

Jmenovitá délka NL (mm)	Č. artiklu	Jmenovitá délka NL (mm)	Č. artiklu
270	ZL4.270S.E	450	ZL4.450S.E
300	ZL4.300S.E	500	ZL4.500S.E
350	ZL4.350S.E	550	ZL4.550S.E
400	ZL4.400S.E	600	ZL4.600S.E

Příslušenství

– Vrut do dřevotřísky[1]

Průměr (mm)	Délka (mm)	Č. artiklu
Ø 3.5	15.0	609.1500

1 Pro spojení korpusové lišty s korpusem doporučujeme vruty do dřevotřísky Ø 4 × 15 mm

– Upevňovací vruty – vruty s talířovou hlavou[1]

Průměr (mm)	Délka X (mm)	Č. artiklu
Ø 3.5	15.0	61R.1500

1 Pro optimální výsledek zpracování doporučujeme u dřevěné zadní stěny a bočnice použít vruty s talířovou hlavou
Pro spojení držáku dřevěné zadní stěny s dřevěnou zadní stěnou a bočnice s dnem zásuvky
Max. výška hlavy vrutu: 2 mm

– Eurošrouby[1]

Průměr (mm)	Délka (mm)	Č. artiklu
Ø 6.0	14.5	661.1450.HG

1 Pro spojení korpusové lišty s korpusem

Vnitřní výsuv – BOXCAP – relingy – E

Webcode – do konfigurátoru výrobků zadejte nebo klikněte DQJ9PA

Plánování

Potřebný prostor v korpusu

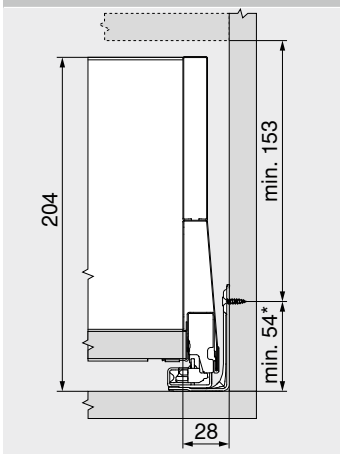

* +1 mm při instalaci korpusových lišt před smontováním korpusu

Konstrukční rozměry – záda

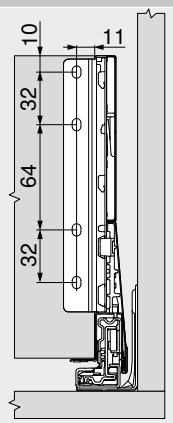

Přířez – síla dřevotřísky 16 mm

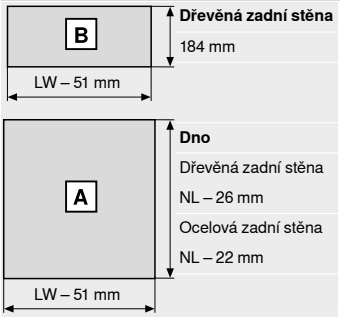

Dřevěná zadní stěna
184 mm

Dno
Dřevěná zadní stěna
NL – 26 mm
Ocelová zadní stěna
NL – 22 mm

LW	Světlá šířka korpusu
NL	Jmenovitá délka

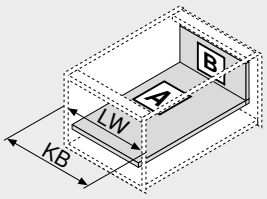

LW	Světlá šířka korpusu
KB	Šířka korpusu

Vyvrtání otvorů – dno

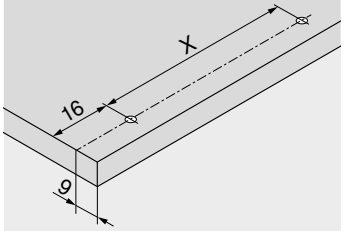

NL (mm)	X (mm)
270 | 300	128
350 | 400 | 450 | 500 | 550 | 600	256

V případě použití vrutů s talířovou hlavou je možné předvrtání

NL	Jmenovitá délka

Odkaz na stránku

Přehled	251	**TIP-ON BLUMOTION** pro **LEGRABOX** | **MERIVOBOX** | **TANDEMBOX**	394	**Montáž, demontáž a seřízení**	
Montážní systém pro tenké materiály – **EXPANDO T**	596				
Doporučení ke zpracování a vyloučení odpovědnosti/záruky – **EXPANDO T**	597	**AMBIA-LINE** pro **LEGRABOX** | **MERIVOBOX**	542	Short-URL	
SERVO-DRIVE pro **LEGRABOX** | **MERIVOBOX** | **TANDEMBOX**	362	**CABLOXX**	594	www.blum.com/a355	
		Příslušenství	285		
		Upevnění korpusových lišt	289		
		Servisní služby společnosti Blum	602		
		Další technické informace	708		

Vnitřní výsuv – BOXCAP – zásuvný prvek – E

Webcode – do konfigurátoru výrobků zadejte nebo klikněte: DQJAEM



- **MERIVOBOX modular** s řešením **BOXCAP**
- Vnitřní výsuv s vysokým nebo nízkým zásuvným prvkem
- Charakteristický tvar bočnice
- Bočnice uvnitř rovná, se zapuštěnou krytkou
- Synchronizovaný lehký chod
- S integrovaným tlumením **BLUMOTION** pro měkké a tiché zavírání, lze kombinovat s elektrickým způsobem otvírání **SERVO-DRIVE** nebo mechanickým způsobem otvírání **TIP-ON BLUMOTION**
- U vnitřních výsuvů se **SERVO-DRIVE** aktivuje pouze tahem
- Čelo nasaďte v pozici zavěšení a pohodlně je naklapněte – lze to provést i u již nasazeného výsuvu
- Montáž čela bez nářadí

Potřebný prostor

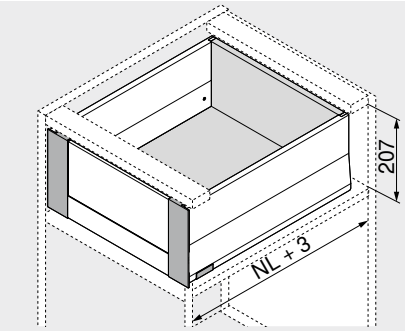

NL Jmenovitá délka

Informace k objednávce

1 Korpusové lišty vlevo/vpravo

Provedení	BLUMOTION	
Jmenovitá délka NL (mm)	Dynamická nosnost (kg) 40	70
270	450.2701B	
300	450.3001B	
350	450.3501B	
400	450.4001B	
450	450.4501B	453.4501B
500	450.5001B	453.5001B
550	450.5501B	453.5501B
600	450.6001B	453.6001B

2 Sada bočnic

Výška bočnice (mm)	91	
Jmenovitá délka NL (mm)	Barva SW-M | IG-M | OG-M	
270	470M2702S	
300	470M3002S	
350	470M3502S	
400	470M4002S	
450	470M4502S	
500	470M5002S	
550	470M5502S	
600	470M6002S	

Složení:

2a	1 x	Bočnice vlevo/vpravo
2b	2 x	Vnější krytka, s raženým logem Blum, od 1000 ks s individuálním potiskem
2c	2 x	Krytka

3 Držák dřevěné zadní stěny vlevo/vpravo

Barva	Materiál	Č. artiklu
SW-M | IG-M | OG-M	Ocel	ZB4E000S

4 Sada upevnění čela

Barva	Materiál	Č. artiklu
SW-M | IG-M | OG-M	Ocel	ZI4.4ES1

Složení:

4a	1 x	Upevnění čela vlevo/vpravo
4b	1 x	Objímka/koncovka pro sklo vlevo/vpravo
4d	2 x	Vyrovnávací díl pro nízký zásuvný prvek
4e	1 x	Podpěra dna
4f	4 x	Šrouby

5 Přední díl s drážkou[2]

Barva	Délka (mm)[1]	Č. artiklu
SW-M | IG-M | OG-M	1042	ZV4.1042NN

Přířez 5 Světlá šířka korpusu LW – 126 mm

[1] Ke zkrácení

[2] Vhodný pro šířku korpusu KB 1200 mm

Barva		Barva	
SW-M	Hedvábně bílá matná	OG-M	Orion šedá matná
IG-M	Indium šedá matná		

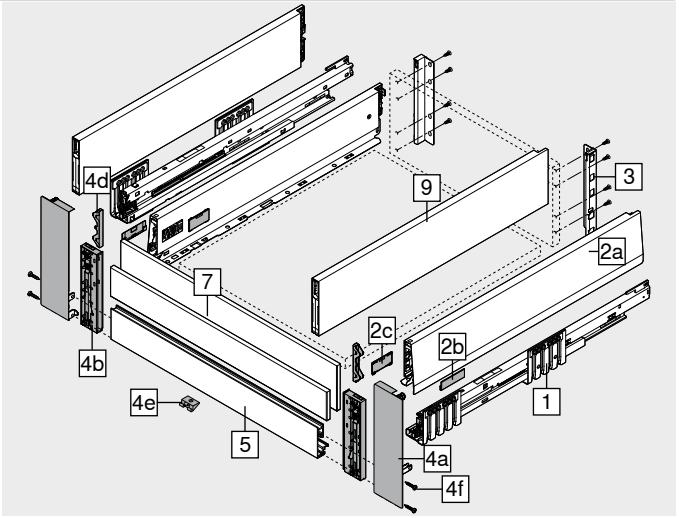

7 Zásuvný prvek ze skla (pro vnitřní výsuv vpředu)[1]

Provedení	Materiál	Č. artiklu
Nízký	Sklo	ZE4LxxxxG
Vysoký		ZE4HxxxxG

[1] Informace k objednávce viz. zásuvný prvek

9 BOXCAP vlevo/vpravo

Barva: SW-M | IG-M | OG-M

Jmenovitá délka NL (mm)	Č. artiklu	Jmenovitá délka NL (mm)	Č. artiklu
270	ZL4.270S.E	450	ZL4.450S.E
300	ZL4.300S.E	500	ZL4.500S.E
350	ZL4.350S.E	550	ZL4.550S.E
400	ZL4.400S.E	600	ZL4.600S.E

Příslušenství

– Vrut do dřevotřísky[1]

Průměr (mm)	Délka (mm)	Č. artiklu
Ø 3.5	15.0	609.1500

[1] Pro spojení korpusové lišty s korpusem doporučujeme vruty do dřevotřísky Ø 4 × 15 mm

– Upevňovací vruty – vruty s talířovou hlavou[1]

Průměr (mm)	Délka X (mm)	Č. artiklu
Ø 3.5	15.0	61R.1500

[1] Pro optimální výsledek zpracování doporučujeme u dřevěné zadní stěny a bočnice použít vruty s talířovou hlavou
Pro spojení držáku dřevěné zadní stěny s dřevěnou zadní stěnou a bočnice s dnem zásuvky
Max. výška hlavy vrutu: 2 mm

– Eurošrouby[1]

Průměr (mm)	Délka (mm)	Č. artiklu
Ø 6.0	14.5	661.1450.HG

[1] Pro spojení korpusové lišty s korpusem

Vnitřní výsuv – BOXCAP – zásuvný prvek – E

Webcode – do konfigurátoru výrobků zadejte nebo klikněte: DQJAEM

Plánování

Potřebný prostor v korpusu

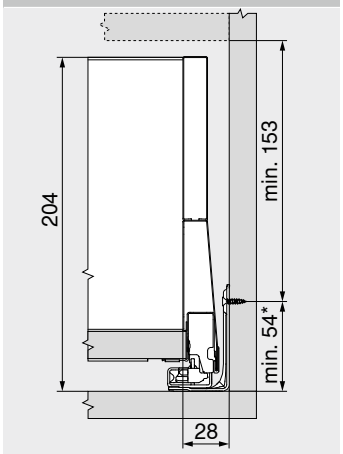

* +1 mm při instalaci korpusových lišt před smontováním korpusu

Konstrukční rozměry – záda

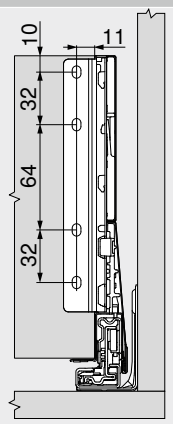

Přířez – síla dřevotřísky 16 mm

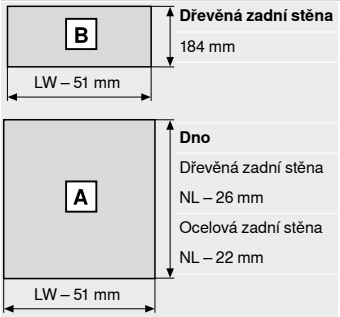

Dřevěná zadní stěna
184 mm

Dno
Dřevěná zadní stěna
NL – 26 mm
Ocelová zadní stěna
NL – 22 mm

LW	Světlá šířka korpusu
NL	Jmenovitá délka

Vyvrtání otvorů – dno

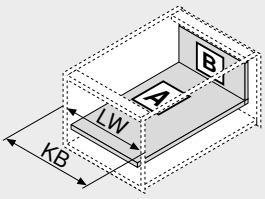

LW	Světlá šířka korpusu
KB	Šířka korpusu

Vyvrtání otvorů – dno

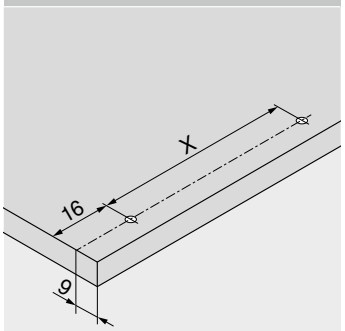

NL (mm)	X (mm)
270 | 300	128
350 | 400 | 450 | 500 | 550 | 600	256

V případě použití vrutů s talířovou hlavou je možné předvrtání

NL	Jmenovitá délka

Přířez – zásuvný prvek

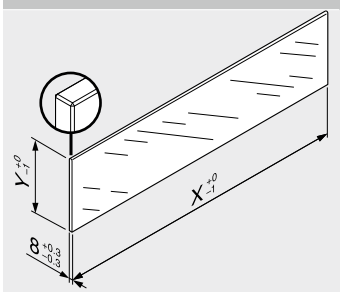

Zásuvný prvek	X (mm)	Y (mm)
Nízký	LW – 104	75
Vysoký	LW – 104	142.5

LW Světlá šířka korpusu

V kombinaci s **MERIVOBOX** není na základě stanovených standardních měření ve smyslu normy (DIN EN 14749, vydání červen 2016) předepsána žádná „zkouška nárazem pro vertikální skleněné konstrukční součástky". Pro splnění normy tudíž není požadováno speciální bezpečnostní sklo. Zpracování horní hrany představuje rovnou a plochou leštěnou hranu se zkosením 1 mm ±0.5 mm.

Odkaz na stránku

Přehled	251	**TIP-ON BLUMOTION** pro **LEGRABOX** | **MERIVOBOX** | **TANDEMBOX**	394
Montážní systém pro tenké materiály – **EXPANDO T**	596		
Doporučení ke zpracování a vyloučení odpovědnosti/záruky – **EXPANDO T**	597	**AMBIA-LINE** pro **LEGRABOX** | **MERIVOBOX**	542
SERVO-DRIVE pro **LEGRABOX** | **MERIVOBOX** | **TANDEMBOX**	362	**CABLOXX**	594
		Zásuvný prvek	284
		Příslušenství	285
		Upevnění korpusových lišt	289
		Servisní služby společnosti Blum	602

Další technické informace 708

Montáž, demontáž a seřízení

Short-URL
www.blum.com/a355

Korpusová lišta – výsuv s přesahem pro odpad

Webcode – do konfigurátoru výrobků zadejte nebo klikněte: DQJ66M



Ilustrační fotografie – **BOXCAP**

- Korpusová lišta s předsazenou pozicí pro nasazení výsuvu na odpad
- Možnost kombinování se všemi čelními výsuvy s výškou E
- Synchronizovaný lehký chod
- S integrovaným tlumením **BLUMOTION** pro měkké a tiché zavírání, lze kombinovat s elektrickým způsobem otvírání **SERVO-DRIVE** nebo mechanickým způsobem otvírání **TIP-ON BLUMOTION**
- Čelo nasaďte v pozici zavěšení a pohodlně je naklapněte – lze to provést i u již nasazeného výsuvu
- Montáž čela bez nářadí
- Nastavení čela ve třech směrech

Potřebný prostor

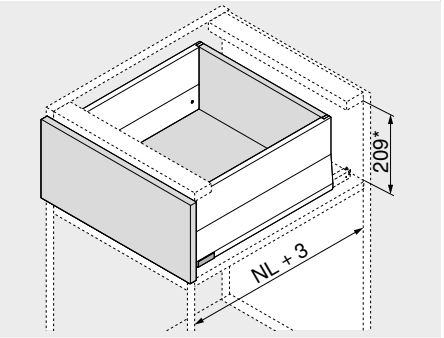

NL	Jmenovitá délka
*	Včetně seřízení sklonu 2 mm

Informace k objednávce

1 Korpusové lišty vlevo/vpravo



Provedení	BLUMOTION		
Jmenovitá délka NL (mm)	**Dynamická nosnost (kg)**		
	70		
450	**453.4501BZ**		
500	**453.5001BZ**		
550	**453.5501BZ**		

2 Sada bočnic



Výška bočnice (mm)	91		
Jmenovitá délka NL (mm)[1]	**Barva**		
	SW-M | IG-M | OG-M		
400	**470M4002S**		
450	**470M4502S**		
500	**470M5002S**		

Složení:

2a	1 x Bočnice vlevo/vpravo
2b	2 x Vnější krytka, s raženým logem Blum, od 1000 ks s individuálním potiskem
2c	2 x Krytka

[1] Správné délky bočnic
Jmenovitá délka NL korpusové lišty – 50 mm = **jmenovitá délka NL bočnic**
Příklad 450 – 50 = **400 mm**

Doporučení k použití	Strana
Veškeré další komponenty naleznete zde:	
Čelní výsuv – relingy – C	264
Čelní výsuv – **BOXCOVER** – E	266
Čelní výsuv – **BOXCAP** – E	268

Korpusová lišta – výsuv s přesahem pro odpad

Webcode – do konfigurátoru výrobků zadejte nebo klikněte DQJ66M

Plánování

Potřebný prostor v korpusu

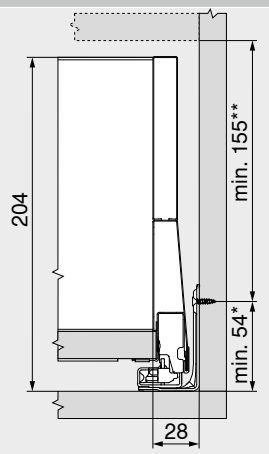

* +1 mm při instalaci korpusových lišt před smontováním korpusu
** Včetně seřízení sklonu 2 mm

Konstrukční rozměry – čelo – montáž našroubováním

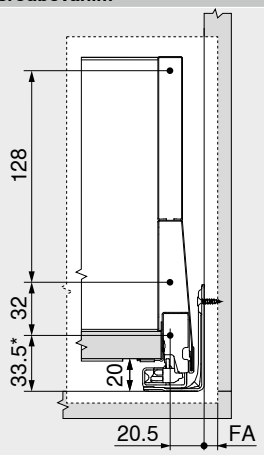

FA Přesah čela
* +1 mm při instalaci korpusových lišt před smontováním korpusu

Vyvrtání otvorů – čelo – montáž INSERTA | EXPANDO T

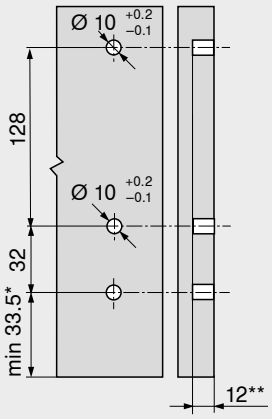

* +1 mm při instalaci korpusových lišt před smontováním korpusu
** Min. 6 mm pro **EXPANDO T**

Konstrukční rozměry – záda

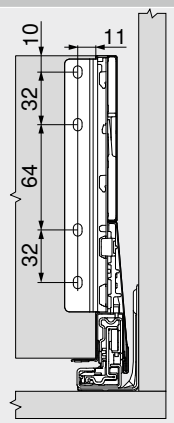

Přířez – síla dřevotřísky 16 mm

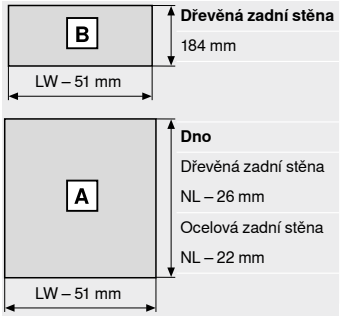

Dřevěná zadní stěna
184 mm

Dno
Dřevěná zadní stěna
NL – 26 mm
Ocelová zadní stěna
NL – 22 mm

LW Světlá šířka korpusu
NL Jmenovitá délka

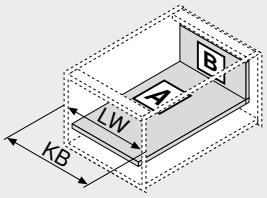

LW Světlá šířka korpusu
KB Šířka korpusu

Vyvrtání otvorů – dno

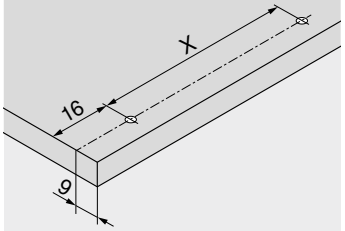

NL (mm)	X (mm)
400 | 450 | 500	256

V případě použití vrutů s talířovou hlavou je možné předvrtání
NL Jmenovitá délka

Odkaz na stránku

Přehled	251	**TIP-ON BLUMOTION** pro **LEGRABOX** | **MERIVOBOX** | **TANDEMBOX**	394	**Montáž, demontáž a seřízení**	
Montážní systém pro tenké materiály – **EXPANDO T**	596				
Doporučení ke zpracování a vyloučení odpovědnosti/záruky – **EXPANDO T**	597	**AMBIA-LINE** pro **LEGRABOX** | **MERIVOBOX**	542	Short-URL	
SERVO-DRIVE pro **LEGRABOX** | **MERIVOBOX** | **TANDEMBOX**	362	**CABLOXX**	594	www.blum.com/a355	
		Příslušenství	285		
		Upevnění korpusových lišt	289		
		Servisní služby společnosti Blum	602		
		Další technické informace	708		

Zásuvka – M – střední díl

Webcode – do konfigurátoru výrobků zadejte nebo klikněte: DQJB3Y



- S přední částí dna pro optimální využití úložného prostoru
- Realizovatelný se standardními komponenty
- Charakteristický tvar bočnice
- Bočnice uvnitř rovná, se zapuštěnou krytkou
- Synchronizovaný lehký chod
- S integrovaným tlumením **BLUMOTION** pro měkké a tiché zavírání, lze kombinovat s elektrickým způsobem otvírání **SERVO-DRIVE** nebo mechanickým způsobem otvírání **TIP-ON BLUMOTION**
- Čelo nasaďte v pozici zavěšení a pohodlně je naklapněte – lze to provést i u již nasazeného výsuvu
- Montáž čela bez nářadí
- Nastavení čela ve třech směrech

Potřebný prostor

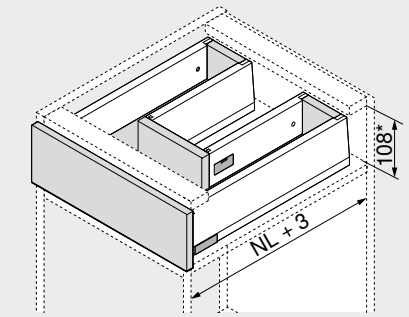

NL Jmenovitá délka
* Včetně seřízení sklonu 2 mm

Informace k objednávce

1 

Korpusové lišty vlevo/vpravo

Provedení	BLUMOTION	
Jmenovitá délka NL (mm)	Dynamická nosnost (kg) 40	70
450	450.4501B	453.4501B
500	450.5001B	453.5001B
550	450.5501B	453.5501B
600	450.6001B	453.6001B

2.1 

Sada bočnic zvenku

Výška bočnice (mm)	91	
Jmenovitá délka NL (mm)	Barva SW-M | IG-M | OG-M	
450	470M4502S	
500	470M5002S	
550	470M5502S	
600	470M6002S	

Složení:
2.1a 1 x Bočnice vlevo/vpravo
2.1b 2 x Vnější krytka, s raženým logem Blum, od 1000 ks s individuálním potiskem
2.1c 2 x Krytka

2.2 

Sada bočnic uvnitř

Výška bočnice (mm)	91	
Jmenovitá délka NL (mm)[1]	Barva SW-M | IG-M | OG-M	
300	470M3002S	
350	470M3502S	
400	470M4002S	
450	470M4502S	

Složení:
2.2a 1 x Bočnice vlevo/vpravo
2.2b 2 x Vnější krytka, s raženým logem Blum, od 1000 ks s individuálním potiskem
2.2c 2 x Krytka

[1] Doporučujeme pro smysluplné využití úložného prostoru
Jmenovitá délka NL bočnic zvenku (č. 2.1) – jmenovitá délka NL bočnic uvnitř (č. 2.2) = min. 150 mm

3 

Držák dřevěné zadní stěny vlevo/vpravo

Barva	Materiál		Č. artiklu
SW-M | IG-M | OG-M	Ocel	2 x	ZB4M000S

4 

Čelní kování[1]

Způsob instalace		Č. artiklu
Vruty[2]	4 x	ZF4.1002
EXPANDO T[3]	4 x	ZF4.10T2

[1] Montáž technikou **INSERTA** není v kombinaci se středním dílem možná!
Při montáži středního dílu musí být čelní kování vestavěno otočené o 180°!

[2] Vruty nejsou součástí dodávky
[3] **EXPANDO T** je systém, vhodný pro tenké materiály čel – vviz. odkaz na stránku

Barva		Barva	
SW-M	Hedvábně bílá matná	OG-M	Orion šedá matná
IG-M	Indium šedá matná		

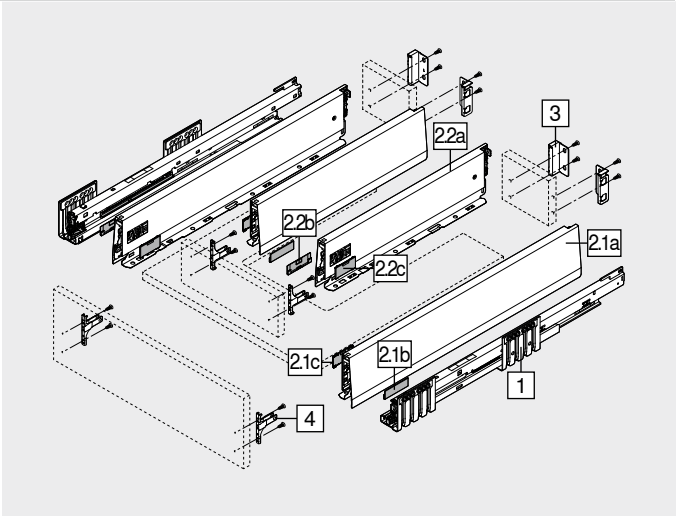

Příslušenství

– 

Vrut do dřevotřísky[1]

Průměr (mm)	Délka (mm)	Č. artiklu
Ø 3.5	15.0	609.1500
	17.0	609.1700

[1] Pro čelní kování
Pro spojení korpusové lišty s korpusem doporučujeme vruty do dřevotřísky Ø 4 × 15 mm

– 

Upevňovací vruty – vruty s talířovou hlavou[1]

Průměr (mm)	Délka X (mm)	Č. artiklu
Ø 3.5	15.0	61R.1500

[1] Pro optimální výsledek zpracování doporučujeme u dřevěné zadní stěny a bočnice použít vruty s talířovou hlavou
Pro spojení držáku dřevěné zadní stěny s dřevěnou zadní stěnou a bočnice s dnem zásuvky
Max. výška hlavy vrutu: 2 mm

– 

Eurošrouby[1]

Průměr (mm)	Délka (mm)	Č. artiklu
Ø 6.0	14.5	661.1450.HG

[1] Pro spojení korpusové lišty s korpusem

Zásuvka – M – střední díl

Webcode – do konfigurátoru výrobků zadejte nebo klikněte: DQJB3Y

Plánování

Potřebný prostor v korpusu

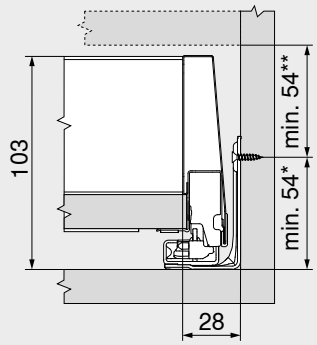

*	+1 mm při instalaci korpusových lišt před smontováním korpusu
**	Včetně seřízení sklonu 2 mm

Konstrukční rozměry – čelo – montáž našroubováním

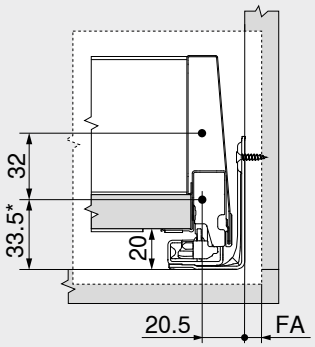

FA	Přesah čela
*	+1 mm při instalaci korpusových lišt před smontováním korpusu

Vyvrtání otvorů – čelo – montáž INSERTA | EXPANDO T

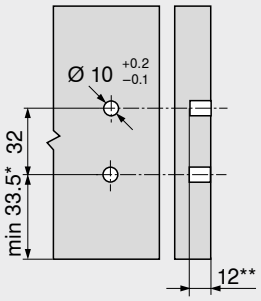

*	+1 mm při instalaci korpusových lišt před smontováním korpusu
**	Min. 6 mm pro **EXPANDO T**

Konstrukční rozměry – záda

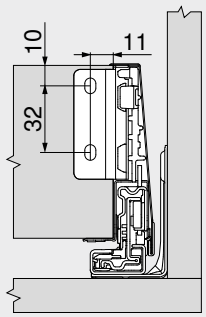

Přířez – síla dřevotřísky 16 mm

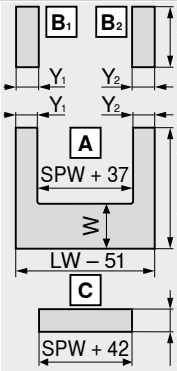

Dřevěná zadní stěna
83 mm

Dno
Dřevěná zadní stěna
NL – 26 mm

Střední díl
67 mm

LW	Světlá šířka korpusu
NL	Jmenovitá délka
SPW	Světlá šířka mezi vnitřními bočnicemi

W = NL bočnice zvenku – NL bočnice uvnitř – 10 mm

	Y min. (mm)	Y max. (mm)
BLUMOTION	40	225
TIP-ON BLUMOTION	99	225

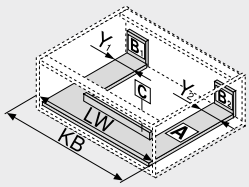

LW	Světlá šířka korpusu
KB	Šířka korpusu

Vyvrtání otvorů – dno

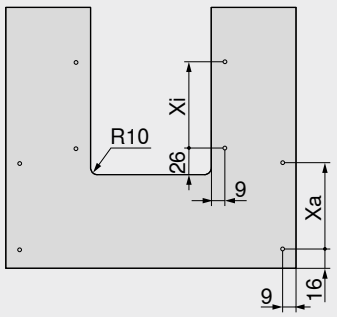

	NL (mm)	Xa (mm)	Xi (mm)
Sada bočnic zvenku	450 | 500 | 550 | 600	256	–
Sada bočnic uvnitř	300	–	128
Sada bočnic uvnitř	350 | 400 | 450	–	256

V případě použití vrutů s talířovou hlavou je možné předvrtání

NL	Jmenovitá délka

Vyvrtání otvorů – střední díl

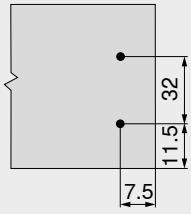

Odkaz na stránku

Přehled 251
Montážní systém pro tenké materiály – **EXPANDO T** 596
Doporučení ke zpracování a vyloučení odpovědnosti/záruky – **EXPANDO T** 597
SERVO-DRIVE pro **LEGRABOX** | **MERIVOBOX** | **TANDEMBOX** 362
TIP-ON BLUMOTION pro **LEGRABOX** | **MERIVOBOX** | **TANDEMBOX** 394
AMBIA-LINE pro **LEGRABOX** | **MERIVOBOX** 542
CABLOXX 594
Příslušenství 285
Upevnění korpusových lišt 289
Servisní služby společnosti Blum 602
Další technické informace 708

Montáž, demontáž a seřízení

Short-URL
www.blum.com/a355

Čelní výsuv – BOXCAP – E – střední díl

Webcode – do konfigurátoru výrobků zadejte nebo klikněte: DQJD7Y



- S přední částí dna pro optimální využití úložného prostoru
- Realizovatelný se standardními komponenty
- Charakteristický tvar bočnice
- Bočnice uvnitř rovná, se zapuštěnou krytkou
- Synchronizovaný lehký chod
- S integrovaným tlumením **BLUMOTION** pro měkké a tiché zavírání, lze kombinovat s elektrickým způsobem otvírání **SERVO-DRIVE** nebo mechanickým způsobem otvírání **TIP-ON BLUMOTION**
- Čelo nasaďte v pozici zavěšení a pohodlně je naklapněte – lze to provést i u již nasazeného výsuvu
- Montáž čela bez nářadí
- Nastavení čela ve třech směrech

Potřebný prostor

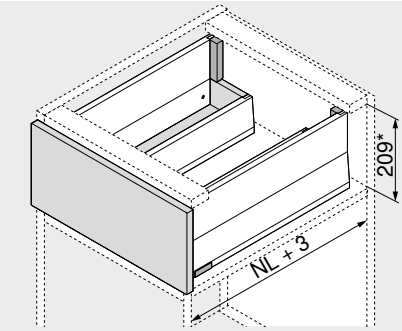

NL Jmenovitá délka
* Včetně seřízení sklonu 2 mm

Informace k objednávce

1 

Korpusové lišty vlevo/vpravo

Provedení	BLUMOTION	
Jmenovitá délka NL (mm)	Dynamická nosnost (kg) 40	70
450	450.4501B	453.4501B
500	450.5001B	453.5001B
550	450.5501B	453.5501B
600	450.6001B	453.6001B

2.1 

Sada bočnic zvenku

Výška bočnice (mm)	91	
Jmenovitá délka NL (mm)	Barva SW-M | IG-M | OG-M	
450	470M4502S	
500	470M5002S	
550	470M5502S	
600	470M6002S	

Složení:
2.1a 1 x Bočnice vlevo/vpravo
2.1b 2 x Vnější krytka, s raženým logem Blum, od 1000 ks s individuálním potiskem
2.1c 2 x Krytka

2.2 

Sada bočnic uvnitř

Výška bočnice (mm)	91	
Jmenovitá délka NL (mm)[1]	Barva SW-M | IG-M | OG-M	
300	470M3002S	
350	470M3502S	
400	470M4002S	
450	470M4502S	

Složení:
2.2a 1 x Bočnice vlevo/vpravo
2.2b 2 x Vnější krytka, s raženým logem Blum, od 1000 ks s individuálním potiskem
2.2c 2 x Krytka

[1] Doporučujeme pro smysluplné využití úložného prostoru
Jmenovitá délka NL bočnic zvenku (č. 2.1) – jmenovitá délka NL bočnic uvnitř (č. 2.2) = min. 150 mm

3.1 

Držák dřevěné zadní stěny vlevo/vpravo

Barva	Materiál	Č. artiklu
SW-M | IG-M | OG-M	Ocel	ZB4E000S

3.2 

Držák dřevěné zadní stěny vlevo/vpravo

Barva	Materiál	Č. artiklu
SW-M | IG-M | OG-M	Ocel	ZB4M000S

4.1 

Čelní kování[1]

Způsob instalace		Č. artiklu
Vruty[2]	4 x	ZF4.1002
EXPANDO T[3]	4 x	ZF4.10T2

[1] Montáž technikou **INSERTA** není v kombinaci se středním dílem možná!
Při montáži středního dílu musí být čelní kování vestavěno otočené o 180°!
[2] Vruty nejsou součástí dodávky
[3] **EXPANDO T** je systém, vhodný pro tenké materiály čel – vviz. odkaz na stránku

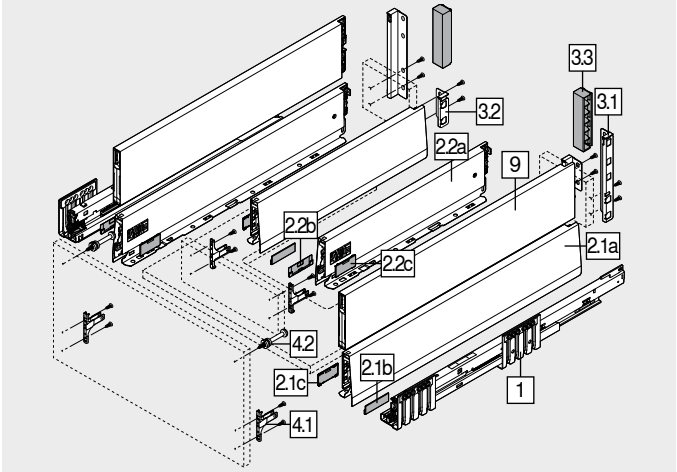

4.2 

Čelní kování nahoře

Způsob instalace	Šrouby		Č. artiklu
INSERTA	–	2 x	ZF4.50I2
Vruty	Vrut do dřevotřísky Ø 3.8 x 11.4 mm[1]	2 x	ZF4.5002
	Vrut se zápustnou hlavou[2]	2 x	ZF4.5012
EXPANDO T[3]	–	2 x	ZF4.50T2

[1] Předmontovane
[2] Vruty se zápustnou hlavou o průměru hlavy max. 7 mm, průměr závitu max. 4 mm, vruty nejsou součástí dodávky
[3] **EXPANDO T** je systém, vhodný pro tenké materiály čel – vviz. odkaz na stránku

9 

BOXCAP vlevo/vpravo

Barva	SW-M | IG-M | OG-M		
Jmenovitá délka NL (mm)	Č. artiklu	Jmenovitá délka NL (mm)	Č. artiklu
450	ZL4.450S.E	550	ZL4.550S.E
500	ZL4.500S.E	600	ZL4.600S.E

Barva		Barva	
SW-M	Hedvábně bílá matná	OG-M	Orion šedá matná
IG-M	Indium šedá matná		

Příslušenství

3.3 

Krytka držáku dřevěné zadní stěny

Barva	Provedení		Č. artiklu
SW-M | IG-M | OG-M	Symetrické	2 x	ZB4M00AK

– 

Vrut do dřevotřísky[1]

Průměr (mm)	Délka (mm)	Č. artiklu
Ø 3.5	15.0	609.1500
	17.0	609.1700

[1] Pro čelní kování
Pro spojení korpusové lišty s korpusem doporučujeme vruty do dřevotřísky Ø 4 × 15 mm

– 

Eurošrouby[1]

Průměr (mm)	Délka (mm)	Č. artiklu
Ø 6.0	14.5	661.1450.HG

[1] Pro spojení korpusové lišty s korpusem

Čelní výsuv – BOXCAP – E – střední díl

Webcode – do konfigurátoru výrobků zadejte nebo klikněte: DQJD7Y

Plánování

Potřebný prostor v korpusu

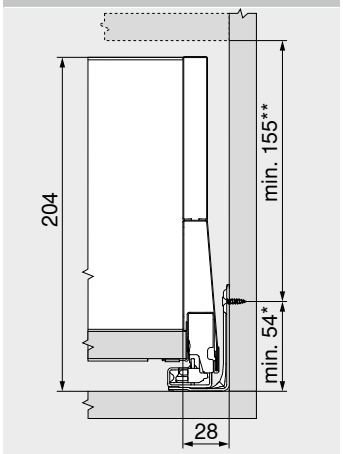

*	+1 mm při instalaci korpusových lišt před smontováním korpusu
**	Včetně seřízení sklonu 2 mm

Konstrukční rozměry – čelo – montáž našroubováním

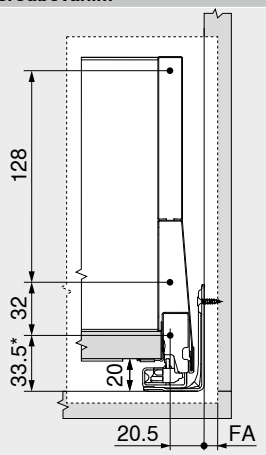

FA	Přesah čela
*	+1 mm při instalaci korpusových lišt před smontováním korpusu

Vyvrtání otvorů – čelo – montáž INSERTA | EXPANDO T

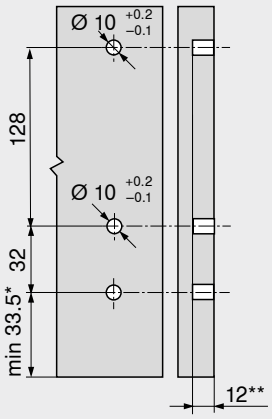

*	+1 mm při instalaci korpusových lišt před smontováním korpusu
**	Min. 6 mm pro **EXPANDO T**

Konstrukční rozměry – střední díl

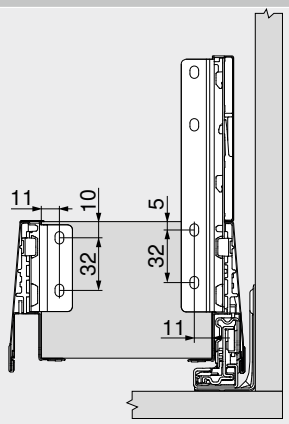

Přířez – síla dřevotřísky 16 mm

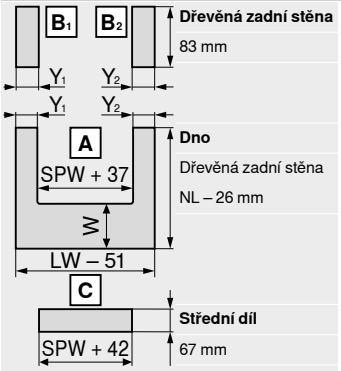

Dřevěná zadní stěna	83 mm
Dno	Dřevěná zadní stěna NL – 26 mm
Střední díl	67 mm

LW	Světlá šířka korpusu
NL	Jmenovitá délka
SPW	Světlá šířka mezi vnitřními bočnicemi

W = NL bočnice zvenku – NL bočnice uvnitř – 10 mm

	Y min. (mm)	Y max. (mm)
BLUMOTION	40	225
TIP-ON BLUMOTION	99	225

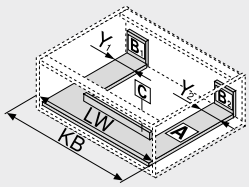

LW	Světlá šířka korpusu
KB	Šířka korpusu

Vyvrtání otvorů – dno

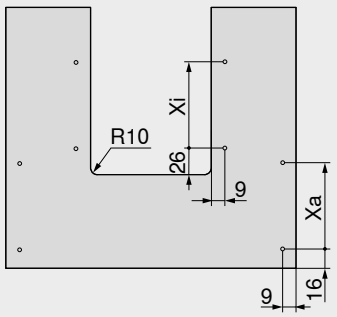

	NL (mm)	Xa (mm)	Xi (mm)
Sada bočnic zvenku	450 | 500 | 550 | 600	256	–
Sada bočnic uvnitř	300	–	128
Sada bočnic uvnitř	350 | 400 | 450	–	256

V případě použití vrutů s talířovou hlavou je možné předvrtání

NL	Jmenovitá délka

Vyvrtání otvorů – střední díl

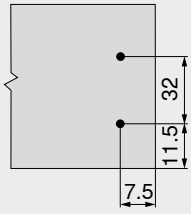

Odkaz na stránku

Přehled	251	**TIP-ON BLUMOTION** pro **LEGRABOX** | **MERIVOBOX** | **TANDEMBOX**	394
SERVO-DRIVE pro **LEGRABOX** | **MERIVOBOX** | **TANDEMBOX**	362	**AMBIA-LINE** pro **LEGRABOX** | **MERIVOBOX**	542
Montážní systém pro tenké materiály – **EXPANDO T**	596	**CABLOXX**	594
Doporučení ke zpracování a vyloučení odpovědnosti/záruky – **EXPANDO T**	597	Příslušenství	285
		Upevnění korpusových lišt	289
		Servisní služby společnosti Blum	602
		Další technické informace	708

Montáž, demontáž a seřízení

Short-URL
www.blum.com/a355

SPACE TOWER

Webcode – do konfigurátoru výrobků zadejte nebo klikněte DQJDXA



- Variabilní potravinová skříň s vnitřními výsuvy, v horní části s policí a vnitřní zásuvkou
- Pohodlný přístup ze tří stran
- Výsuvy, které se otvírají každý zvlášť, umožní kompletní přehled a vyndání předmětů shora
- Jen málo vynaložené síly pro vysunutí dokonce u plně naložených výsuvů
- Vysoké zadní stěny a boční stěny zaručí bezpečné uložení
- Vnitřní dělení **AMBIA-LINE** zajistí ve výsuvu pořádek a přehled
- Je možné provedení variabilních rozměrů korpusu



Informace k objednávce

Doporučení k použití	Strana
Vnitřní zásuvka – M	258
Vnitřní zásuvka – K	262
Vnitřní výsuv – relingy – relingy – E	252
Vnitřní výsuv – relingy – zásuvný prvek – E	252
Vnitřní výsuv – **BOXCOVER** – relingy – E	252
Vnitřní výsuv – **BOXCOVER** – zásuvný prvek – E	252
Vnitřní výsuv – **BOXCAP** – relingy – E	270
Vnitřní výsuv – **BOXCAP** – zásuvný prvek – E	272
AMBIA-LINE pro **LEGRABOX** | **MERIVOBOX**	544
Závěs **CLIP top BLUMOTION** 155°	84

Doporučení
Šířka korpusu KB (mm)
275–1200

Plánování

Pomůcka při plánování a objednávání

Short-URL
www.blum.com/planningtools

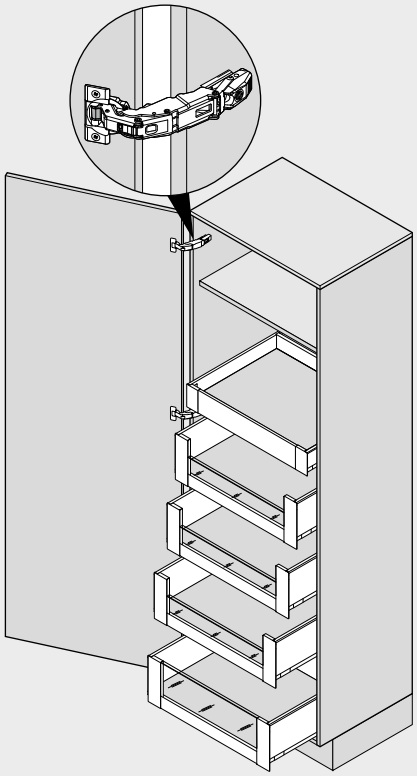

Odkaz na stránku

Přehled	251	**AMBIA-LINE** pro **LEGRABOX** | **MERIVOBOX**	542	**Montáž, demontáž a seřízení**	
SERVO-DRIVE pro **LEGRABOX** | **MERIVOBOX** | **TANDEMBOX**	362	Závěs **CLIP top BLUMOTION** 155°	84	**Short-URL**	
TIP-ON BLUMOTION pro **LEGRABOX** | **MERIVOBOX** | **TANDEMBOX**	394	**BLUMOTION** pro dvířka	176	**www.blum.com/a355**	
		Příslušenství	285		
		Servisní služby společnosti Blum	602		
		Další technické informace	708		

SPACE TOWER

Webcode – do konfigurátoru výrobků zadejte nebo klikněte: DQJDXA

Plánování

Doporučení

Nastavení pozice v korpusu

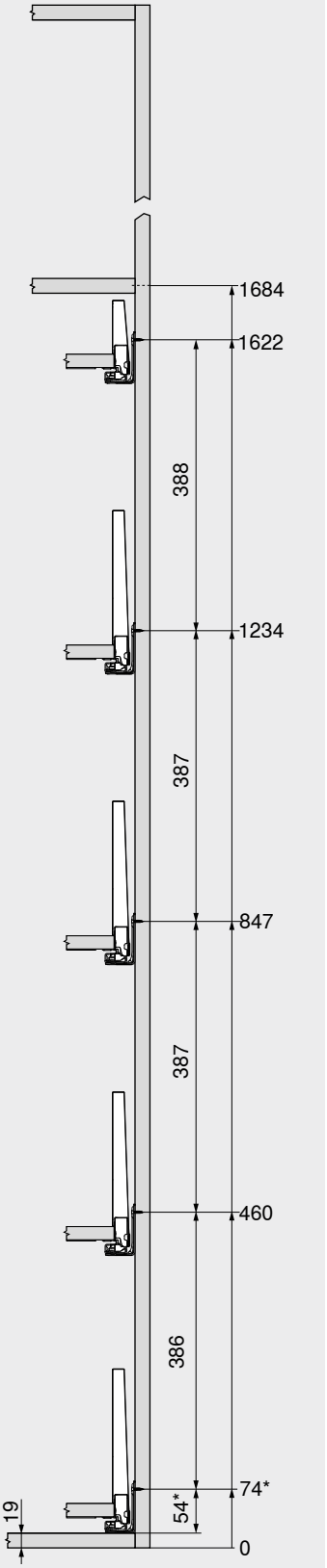

Vyvrtání otvorů – čelo

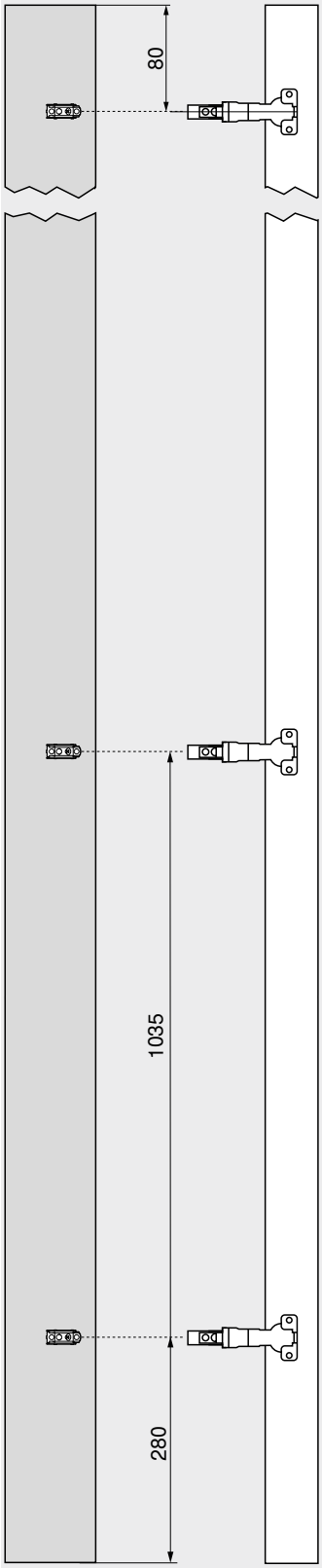

Vyvrtání otvorů – čelo

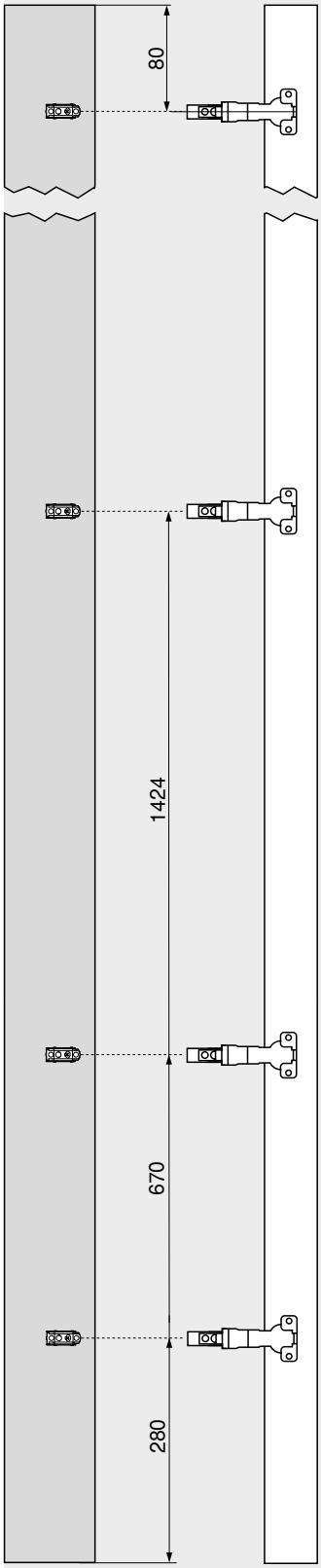

U vysokých skříní je praktické umístit v nejvyšší pozici polici namísto vnitřní zásuvky.

Vnitřní zásuvka umožní přístup z boku. V případě realizace vnitřní zásuvky s vyšší zadní stěnou nemohou uložené předměty vypadnout dozadu.

Volitelné rozmístění výsuvů v korpusu zajistí dostatek místa pro různě vysoké předměty.

Šířku korpusu KB optimálně využijete v kombinaci se závěsem **CLIP top BLUMOTION** 155° s nulovým přesahem.

V případě montáže závěsu nad výsuv je možné usadit nejnižší výsuv až úplně dolů. Tak se ještě i poslední centimetr změní na úložný prostor.

* +1 mm při instalaci korpusových lišt před smontováním korpusu

Odkaz na stránku

Počet závěsů 718

SPACE TWIN

Webcode – do konfigurátoru výrobků zadejte nebo klikněte **DQJEMM**



- Stabilní řešení díky diagonálně umístěným korpusovým lištám
- S integrovaným tlumením **BLUMOTION** pro měkké a tiché zavírání
- Vysoká dynamická nosnost 20 kg na každou spodní skříňku
- Šířka korpusu KB 150–250 mm

Potřebný prostor

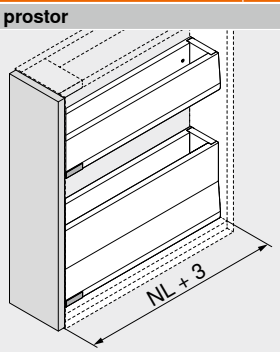

NL Jmenovitá délka

Informace k objednávce

Doporučení k použití	Strana
Zásuvka – M	256
Zásuvka – K	260
Čelní výsuv – relingy – E	264
Čelní výsuv – **BOXCOVER** – E	266
Čelní výsuv – **BOXCAP** – E	268

Šířka korpusu KB (mm)
150–250

Odkaz na stránku

Přehled	251
Příslušenství	285
Servisní služby společnosti Blum	602
Další technické informace	708

Montáž, demontáž a seřízení

Short-URL
www.blum.com/a355

SPACE TWIN

Webcode – do konfigurátoru výrobků zadejte nebo klikněte **DQJEMM**

Plánování

Potřebný prostor v korpusu

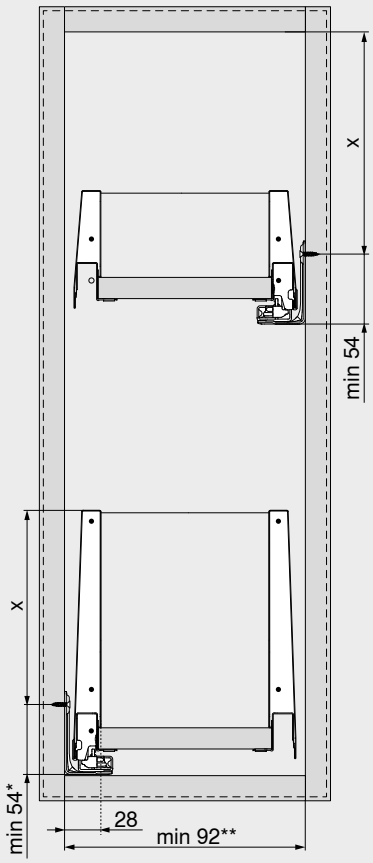

Konstrukční výška	X (mm)
M	54
K	92
E	155

* +1 mm při instalaci korpusových lišt před smontováním korpusu

** 112 mm s **SERVO-DRIVE**
142 mm s **TIP-ON BLUMOTION**

Konstrukční rozměry – čelo

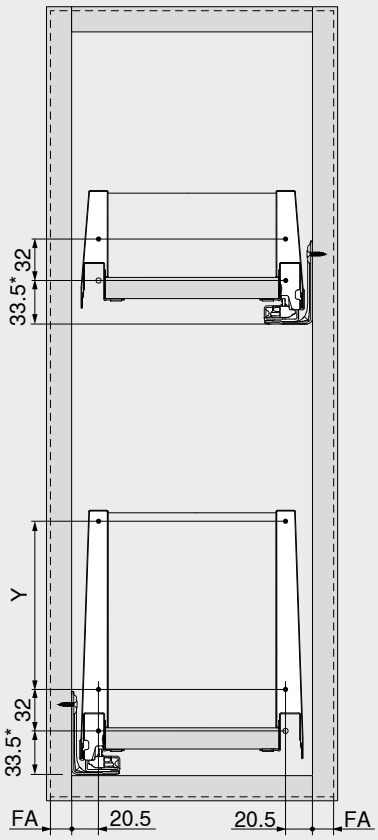

Konstrukční výška	Výška bočnice	Boční stěna	Y (mm)
M	M	–	–
K	K	–	–
E	M	Relingy	128
E	M	**BOXCOVER**	128
E	M	**BOXCAP**	128

FA Přesah čela

* +1 mm při instalaci korpusových lišt před smontováním korpusu

Zásuvný prvek ze skla



- Nábytek, který můžete uvnitř jedinečně uspořádat
- Ke zkrácení
- Barva: čirá
- Materiál: sklo

Informace k objednávce

7 **Nízký zásuvný prvek ze skla (pro vnitřní výsuv vpředu)**

Barva	Čiré	
Šířka korpusu KB (mm)[1]	**Síla (tloušťka) boční stěny korpusu SWD (mm)**	
	15/16	**18/19**
600	**ZE4L464G**	**ZE4L458G**
1200	**ZE4L1064G**	**ZE4L1058G**

Složení:

7 1 x Zásuvný prvek ze skla

[1] U ostatních šířek korpusu KB odpovídajícím způsobem zkraťte nejbližší delší zásuvný prvek

7 **Vysoký zásuvný prvek ze skla (pro vnitřní výsuv vpředu)**



Barva	Čiré	
Šířka korpusu KB (mm)[1]	**Síla (tloušťka) boční stěny korpusu SWD (mm)**	
	15/16	**18/19**
600	**ZE4H464G**	**ZE4H458G**
1200	**ZE4H1064G**	**ZE4H1058G**

Složení:

7 1 x Zásuvný prvek ze skla

[1] U ostatních šířek korpusu KB odpovídajícím způsobem zkraťte nejbližší delší zásuvný prvek

9a **Boční zásuvný prvek ze skla**[2]

Jmenovitá délka NL (mm)[1]	**Barva**
	Čiré
450	**ZE4M360G**
500	**ZE4M410G**
550	**ZE4M460G**
600	**ZE4M510G**

Složení:

9a 2 x Zásuvný prvek ze skla

[1] U ostatních jmenovitých délek NL odpovídajícím způsobem zkraťte nejbližší delší zásuvný prvek

[2] Pro zajištění bezpečného spojení čela s prvkem **BOXCOVER** je nutné před montáží očistit boční skla – **nezbytné od výšky čela FH > 455 mm!**

Plánování

Přířez – zásuvný prvek

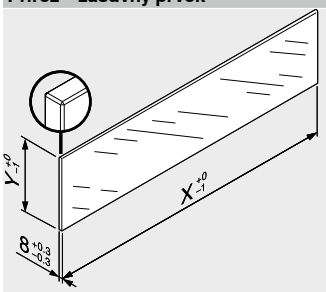

Zásuvný prvek	**X (mm)**	**Y (mm)**
Nízký	LW – 104	75
Vysoký	LW – 104	142.5
Boky	NL – 90	95

LW Světlá šířka korpusu

NL Jmenovitá délka

V kombinaci s **MERIVOBOX** není na základě stanovených standardních měření ve smyslu normy (DIN EN 14749, vydání červen 2016) předepsána žádná „zkouška nárazem pro vertikální skleněné konstrukční součástky“. Pro splnění normy tudíž není požadováno speciální bezpečnostní sklo. Zpracování horní hrany představuje rovnou a plochou leštěnou hranu se zkosením 1 mm ±0.5 mm.

Odkaz na stránku

Přehled	251
Příslušenství	285
Servisní služby společnosti Blum	602
Další technické informace	708

Montáž, demontáž a seřízení

Short-URL

www.blum.com/a355

Ocelová zadní stěna

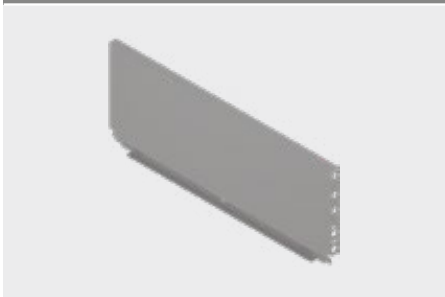

- Pro **MERIVOBOX**
- Barva: hedvábně bílá matná | indium šedá matná | orion šedá matná
- Materiál: ocel

Informace k objednávce

Výška zadní stěny	Č. artiklu
N[1]	☎ ZB4NxxxS.6
M	☎ ZB4MxxxS.6
K	☎ ZB4KxxxS.6
E	☎ ZB4ExxxS.6

[1] Není kompatibilní s **SERVO-DRIVE**

Plánování

Výpočet šířky

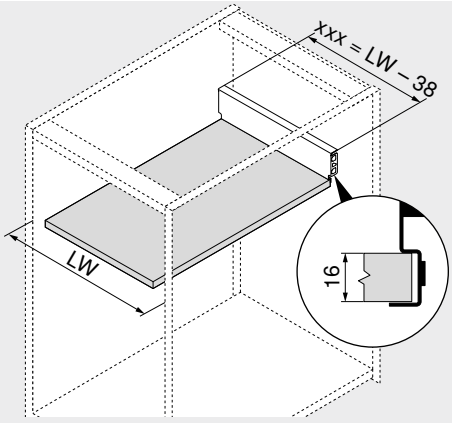

xxx = LW – 38

Příklad
Výška zadní stěny M
LW = 567 mm
529 mm = 567 – 38 mm
Objednávka
ZB4M529S.6

xxx	Šířka zadní stěny
LW	Světlá šířka korpusu

Přířez – síla dřevotřísky 16 mm

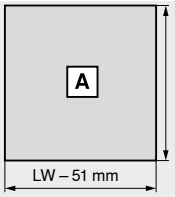

Dno
NL – 22 mm

NL	Jmenovitá délka
LW	Světlá šířka korpusu

Stabilizace čela/dna



- Pro podepření dna u širokých zásuvek
- Doporučení
  Šířka korpusu KB > 900 mm: 1 ks

Informace k objednávce

Způsob instalace	Barva	Č. artiklu
EXPANDO	RAL 7037 prachově šedá	**Z96.10E1**

Plánování

Potřebný prostor v korpusu

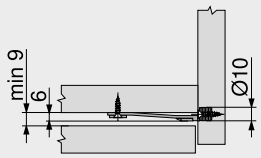

Vyvrtání otvorů – čelo

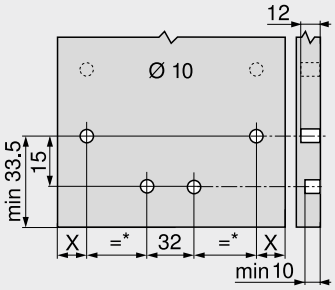

X = 20.5 mm + FA

FA	Přesah čela
*	Min. 105 mm

Stabilizace čela/dna pro tenká čílka



- Pro stabilizaci čel a dna u širokých zásuvek
- Zpevňuje spojení mezi dnem zásuvky a čelem
- Doporučení
  Šířka korpusu KB > 600 mm: 1 ks
  Šířka korpusu KB > 900 mm: 2 ks
  Výška čela FH > 380 mm: 1 ks

Informace k objednávce

Způsob instalace	Barva	Č. artiklu
EXPANDO T	RAL 7037 prachově šedá	**Z96.00T1**

Odkaz na stránku

Montážní systém pro tenké materiály – **EXPANDO T**	596
Doporučení ke zpracování a vyloučení odpovědnosti/záruky – **EXPANDO T**	597

Plánování

Potřebný prostor v korpusu

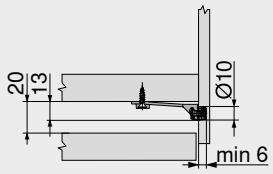

Vyvrtání otvorů – čelo

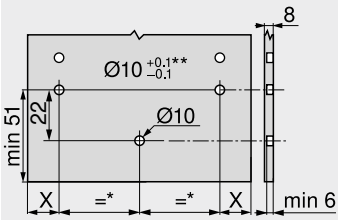

X = 14 mm + FA

FA	Přesah čela
*	Min. 80 mm
**	V případě kamene a keramiky +0.2/–0.1 mm

Boční stabilizace

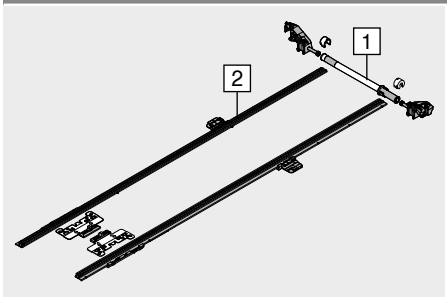

- Dodatečná stabilizace nadměrně širokých čelních výsuvů
- Doporučení: šířka korpusu KB 900–1400 mm
- Hřídel Alu, vhodná pro šířku korpusu KB do 1400 mm, ke zkrácení
- Žádný potřebný prostor navíc směrem dolů
- Vhodná pro využití s **BLUMOTION** | **SERVO-DRIVE** | **TIP-ON BLUMOTION**

Informace k objednávce

Jmenovitá délka NL (mm)	Č. artiklu
270–400	**ZS4.400MU**
450–650	**ZS4.650MU**

Přířez

1	Světlá šířka korpusu LW – 231 mm
2	Jmenovitá délka NL + 10 mm

Plánování

Potřebný prostor v korpusu

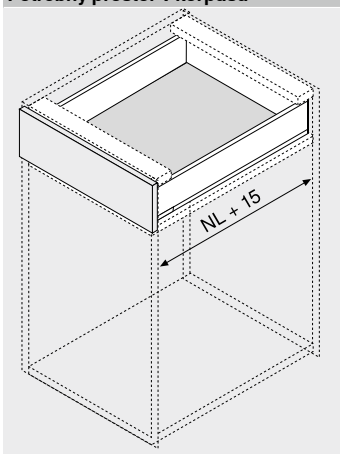

NL Jmenovitá délka

Variabilní držák relingu

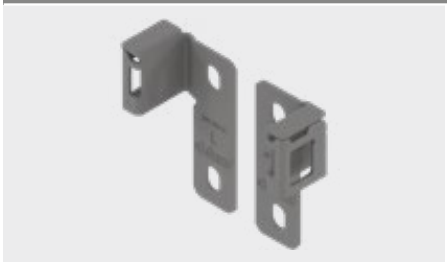

- Pro připojení podélného relingu k dřevěné zadní stěně
- Pro čelní výsuvy větší než výška E (> 184 mm)
- Barva: hedvábně bílá matná | indium šedá matná | orion šedá matná
- Materiál: ocel

Informace k objednávce

Provedení	Č. artiklu
Vlevo | vpravo	ZRR.4000

Plánování

Potřebný prostor v korpusu

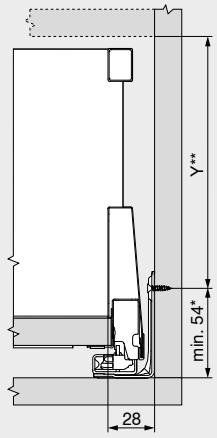

Y = X – 29 mm

X	Výška zadní stěny
*	+1 mm při instalaci korpusových lišt před smontováním korpusu
**	Včetně seřízení sklonu 2 mm

Konstrukční rozměry – čelo – montáž našroubováním

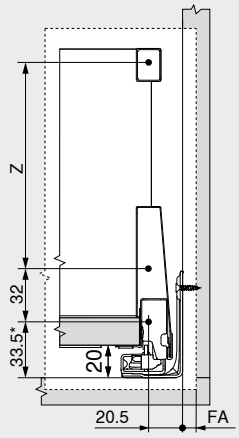

Z = X – 55.5 mm

X	Výška zadní stěny
FA	Přesah čela
*	+1 mm při instalaci korpusových lišt před smontováním korpusu

Konstrukční rozměry – záda

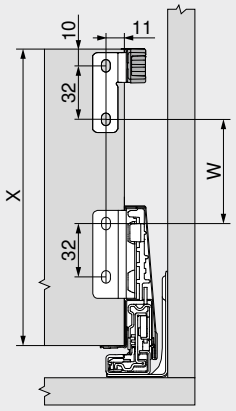

W = X – 115 mm

X	Výška zadní stěny

Upevňovací vruty – vruty s talířovou hlavou – Ø 3.5 mm



- Pro spojení držáku dřevěné zadní stěny s dřevěnou zadní stěnou a bočnice s dnem zásuvky
- Pro optimální výsledek zpracování doporučujeme u dřevěné zadní stěny a bočnice použít vruty s talířovou hlavou
- Barva: pozink
- Materiál: ocel

Informace k objednávce

Délka X (mm)	Průměr (mm)	Č. artiklu
15.0	Ø 3.5	61R.1500

Vrut do dřevotřísky – Ø 3.5 mm

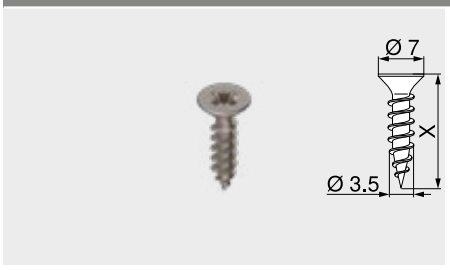

- Barva: poniklovaná
- Materiál: ocel

Informace k objednávce

Délka X (mm)	Průměr (mm)	Č. artiklu
15.0	Ø 3.5	609.1500
17.0		609.1700

Eurošrouby – Ø 6.0 mm



- Průměr vyvrtávaných otvorů Ø 5 mm
- Barva: poniklovaná
- Materiál: ocel

Informace k objednávce

Délka X (mm)	Průměr (mm)	Č. artiklu
10.0	Ø 6.0	661.1000.HG
11.5		661.1150.HG
13.0		661.1300.HG
14.5		661.1450.HG
20.0		661.2000.HG

Středicí vrták



- Pro předvrtání otvorů pro vruty Ø 3.5 mm
- Hloubka vyvrtání otvoru až 8 mm
- Materiál: ocel, tvrzená

Informace k objednávce

Označení	Průměr (mm)	Č. artiklu
Středicí vrták	Ø 2.7	M01.ZZ03.01
Náhradní vrták		M01.ZZB3

Tlumicí čočky k nalepení

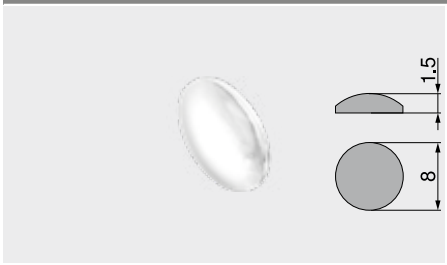

- Pro tlumení nárazů
- Barva: přírodní
- Materiál: plast

Informace k objednávce

Průměr (mm)	Č. artiklu
Ø 8.0	993.710

Tlumicí doraz k zavrtání

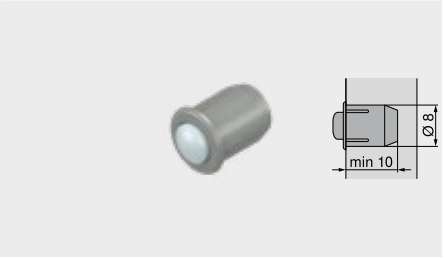

- Pro tlumení nárazů
- Dvojdílné
- Barva: RAL 9006 šedá (bílý hliník)
- Materiál: plast

Informace k objednávce

Průměr (mm)	Č. artiklu
Ø 8.0	993.706

Křížový šroubovák



- Oranžová rukojeť s potiskem Blum
- Barva: černá/oranžová
- Materiál: plast/ocel

Informace k objednávce

Upnutí nářadí	Celková délka (mm)	Č. artiklu
Pozidriv PZ 2	210	303.756.1

Plochý šroubovák



- Oranžová rukojeť s potiskem Blum
- Barva: černá/oranžová
- Materiál: plast/ocel

Informace k objednávce

Upnutí nářadí	Celková délka (mm)	Č. artiklu
Plochý velikost 1	200	314.928.1

TORX®ový šroubovák



- Oranžová rukojeť s potiskem Blum
- Barva: černá/oranžová
- Materiál: plast/ocel

Informace k objednávce

Upnutí nářadí	Celková délka (mm)	Č. artiklu
TORX® T20	100	623.882.2
	210	209.093.7

Korpusová lišta – 450 – 40 kg

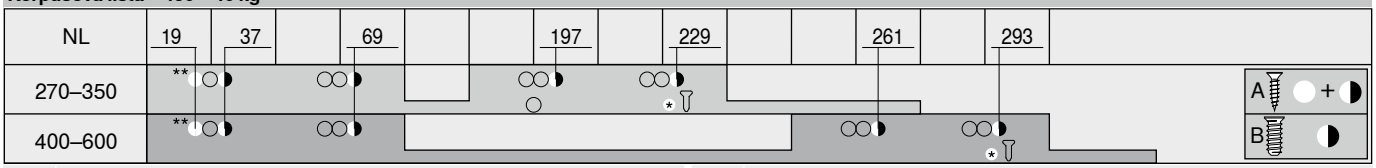

NL	Jmenovitá délka	*	Pro vyšší boční stabilitu Vrut do dřevotřísky Ø 4 x 15 mm
A	Vrut do dřevotřísky Ø 4 x 15 mm	**	Pro vyšší vertikální stabilitu Vrut do dřevotřísky Ø 4 x 15 mm
B	Eurošroub Ø 6 x 14.5 mm, č. artiklu 661.1450.HG		

Korpusová lišta – 453 – 70 kg

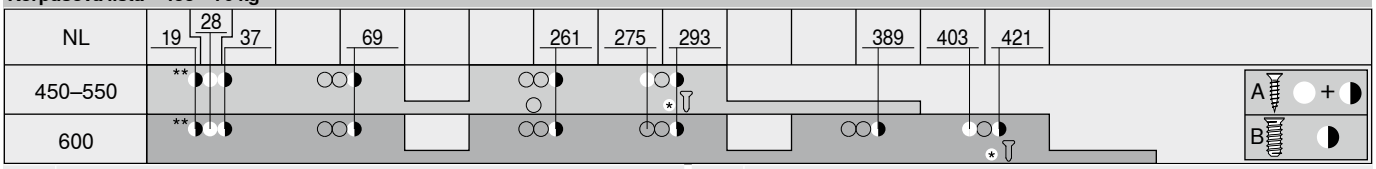

NL	Jmenovitá délka	*	Pro vyšší boční stabilitu Vrut do dřevotřísky Ø 4 x 15 mm
A	Vrut do dřevotřísky Ø 4 x 15 mm	**	Pro vyšší vertikální stabilitu Možnost nahradit vrutem do dřevotřísky Ø 4 x 15 mm
B	Eurošroub Ø 6 x 14.5 mm, č. artiklu 661.1450.HG		

Jednoduché – strohá pravoúhlost a čistota



TANDEMBOX antaro zaujme hranatým relingem a jednoduchými tvary. Všechny prvky jsou pro střídmý design barevně sladěné.

K tomu můžete libovolně kombinovat různé způsoby otvírání. **SERVO-DRIVE**, elektrický způsob otvírání, v kombinaci s **BLUMOTION**, nebo **TIP-ON BLUMOTION**, mechanický způsob otvírání, v kombinaci s **BLUMOTION**.





Charakteristický pro strohý a střídmý design výrobku je pravoúhlý reling. Všechny plastové prvky jsou barevně sladěny s bočnicí, celkový vzhled tak zůstává ničím nerušený.



TANDEMBOX poskytuje již po řadu let vysoký komfort obsluhy a spolehlivost. Technická modifikace zajistí ještě příjemnější otvírání, výrazně vyšší stabilitu a zdokonalený lehký chod.



Pro snadný výběr výrobků a objednávku sortimentu, který je k dispozici, využijte náš konfigurátor výrobků.

Short-URL
www.blum.com/configurator

Box systémy


Ilustrační obrázek

Box systémy	194	**SERVO-DRIVE** pro **LEGRABOX** | **MERIVOBOX** | **TANDEMBOX**	362
LEGRABOX	196		
MERIVOBOX	250	**TIP-ON BLUMOTION** pro **LEGRABOX** | **MERIVOBOX** | **TANDEMBOX**	394
TANDEMBOX plus	336		
METABOX	338		

Přehled


Ilustrační obrázek

Přehled – využití	292		

Příslušenství


Ilustrační obrázek

Ocelová zadní stěna	328	Středicí vrták	332
Stabilizace čela/dna	328	Doraz	332
Boční stabilizace – montáž shora	329	Šroubovák	333
Variabilní držák relingu	330		
Držák dřevěné zadní stěny s výškou B	331		
Šrouby	332		

Upevnění korpusových lišt

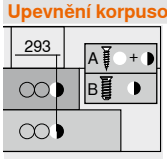

Ilustrační obrázek

Korpusová lišta – 578 – 30 kg	334		
Korpusová lišta – 576 – 65 kg	334		

Montáž, demontáž a seřízení


Ilustrační obrázek

Montáž, demontáž a seřízení

Short-URL
www.blum.com/a350

Piktogramy

Artikl pouze na dotázání

Webcode – do konfigurátoru výrobků zadejte nebo klikněte

Využití		kg	Potřebný prostor Výška (mm)	Webcode	Strana
Standardní korpus					
Zásuvka					
	Zásuvka – N	30	82.5	DQC21A	294
	Zásuvka – M	30 65	98.5	DQC2QM	296
	Zásuvka – K	30 65	130.5	DQC3FY	300
Čelní výsuv					
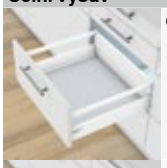	Čelní výsuv – relingy – C	30 65	192	DQC5JY	304
	Čelní výsuv – relingy – D	30 65	224	DQC69A	308
	Čelní výsuv – relingy – D – bočnice K	30 65	224	DQC6YM	312
	Čelní výsuv – relingy – C – s alurámečkem	30 65	192	DQC7NY	316
	Čelní výsuv – relingy – D – s alurámečkem	30 65	224	DQC8DA	318
Rohová skříňka					
	**SPACE CORNER** se **SYNCROMOTION**	65			☎

Využití		kg	Potřebný prostor Výška (mm)	Webcode	Strana
Vnitřní zásuvka					
	Vnitřní zásuvka – M	30 65	106	DQC45A	298
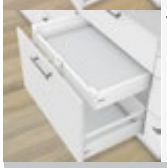	Vnitřní zásuvka – K	30 65	136.5	DQC4UM	302
Vnitřní výsuv					
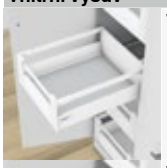	Vnitřní výsuv – relingy – C	30 65	192	DQCAHA	306
	Vnitřní výsuv – relingy – D	30 65	224	DQCB6M	310
	Vnitřní výsuv – relingy – D – bočnice K	30 65	224	DQCBVY	314

kg Dynamická nosnost

Webcode – do konfigurátoru výrobků zadejte nebo klikněte

Využití	kg	Potřebný prostor Výška (mm)	Webcode	Strana
Dřezová skříňka				
Čelní výsuv				
 Čelní výsuv – relingy – C	30 65	192	DQC92M	320
 Čelní výsuv – relingy – D	30 65	224	DQC9RY	322
Potravinová skříň				
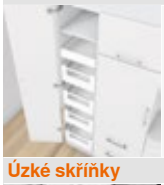 **SPACE TOWER** Šířka korpusu KB 275–1200 mm	30 65		DQGRMM	324
Úzké skříňky				
 **SPACE TWIN** Šířka korpusu KB 165–250 mm	20		DQGV5A	326

Využití	kg	Potřebný prostor Výška (mm)	Webcode	Strana

kg Dynamická nosnost

Webcode – do konfigurátoru výrobků zadejte nebo klikněte

Doporučení – kombinace barevného provedení komponent

Č.	Označení		Barva				
			SW	**R9006**			
2	Sada bočnic		SW	R9006			
2	Sada bočnic zvenku	[1]	SW	R9006			
3	Držák dřevěné zadní stěny vlevo/vpravo		SW	R9006			
3	Držák dřevěné zadní stěny dřezové skříňky vlevo/vpravo	[1]	SW	R9006			
4	Sada upevnění čela		SW	WGR			
5	Přední díl bez drážky		SW	R9006			
6a	Úchytka		SW	WGR			
6b	Úchytka a unašeč		SW	WGR			
7	Příčný reling		SW	R9006			
8	Podélný reling vlevo/vpravo		SW	R9006			
11	Sada bočnic uvnitř	[1]	SW	R9006			
12	Držák dřevěné zadní stěny vlevo/vpravo	[1]	SW	R9006			

[1] Dřezová skříňka

Barva	
SW	Hedvábně bílá
R9006	RAL 9006 šedá (světlý hliník)

Barva	
WGR	Bílošedá

Zásuvka – N

Webcode – do konfigurátoru výrobků zadejte nebo klikněte **DQC21A**



- Plný výsuv se skrytým vedením – pro lehký chod, po celou dobu životnosti nábytku
- Montáž čela bez nářadí
- Nastavení čela ve dvou směrech
- S integrovaným tlumením **BLUMOTION** pro měkké a tiché zavírání, lze kombinovat s elektrickým způsobem otvírání **SERVO-DRIVE**
- Nebo s mechanickým způsobem otvírání **TIP-ON BLUMOTION** pro nábytek bez úchytek, ale i pro nábytek, u něhož jsou úchytky použity jako dekorace

Potřebný prostor

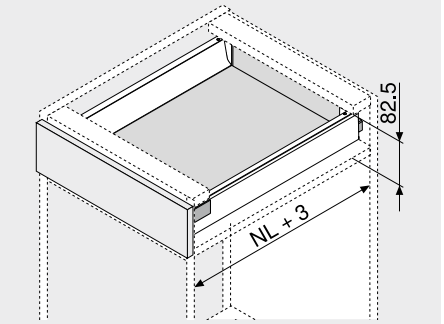

NL Jmenovitá délka

Informace k objednávce

1 Korpusové lišty vlevo/vpravo



Provedení	BLUMOTION
Jmenovitá délka NL (mm)	Dynamická nosnost (kg) 30
400	578.4001M
450	578.4501M
500	578.5001M
550	578.5501M

2 Sada bočnic



Výška bočnice (mm)	68.5
Jmenovitá délka NL (mm)	Barva SW | R9006
400	378N4002SA
450	378N4502SA
500	378N5002SA
550	378N5502SA

Složení:

2a	1 x	Bočnice vlevo/vpravo
2b	2 x	Krytky, s raženým logem Blum, od 1000 ks s individuálním potiskem

3 Držák dřevěné zadní stěny vlevo/vpravo



Barva	Materiál	Č. artiklu
SW | R9006	Ocel	Z30N000S.04

4 Čelní kování



Způsob instalace		Č. artiklu
Zalisování	2 x	ZSF.36A2
INSERTA	2 x	ZSF.39A2
Vruty	2 x	ZSF.35A2

Barva		Barva	
SW	Hedvábně bílá	R9006	RAL 9006 šedá (světlý hliník)

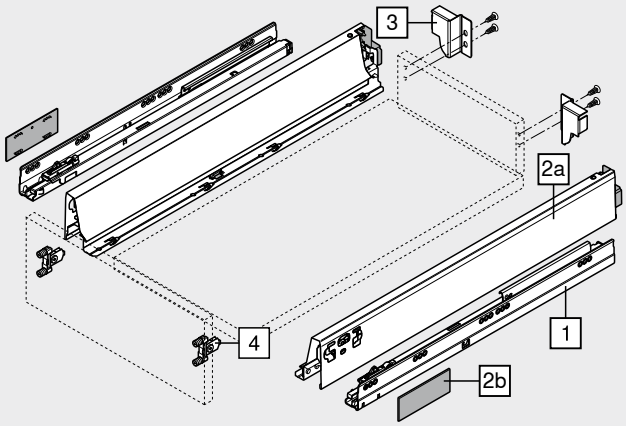

Zásuvka – N

Webcode – do konfigurátoru výrobků zadejte nebo klikněte: DQC21A

Plánování

Potřebný prostor v korpusu

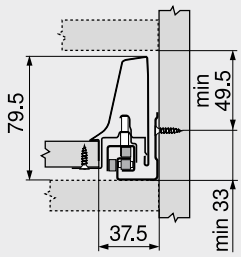

Konstrukční rozměry – čelo – montáž našroubováním

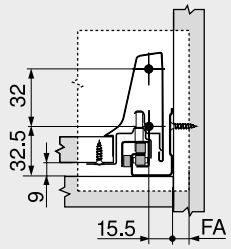

FA Přesah čela

Vyvrtání otvorů – čelo – montáž INSERTA | nalisováním

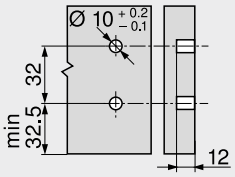

Konstrukční rozměry – záda

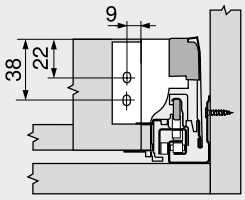

Přířez – síla dřevotřísky 16 mm



LW Světlá šířka korpusu
NL Jmenovitá délka

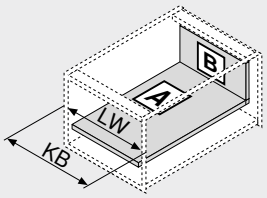

LW Světlá šířka korpusu
KB Šířka korpusu

Odkaz na stránku

Přehled	291	Servisní služby společnosti Blum	602	**Montáž, demontáž a seřízení**	
SERVO-DRIVE pro **LEGRABOX** | **MERIVOBOX** | **TANDEMBOX**	362	Další technické informace	708	Short-URL	
TIP-ON BLUMOTION pro **LEGRABOX** | **MERIVOBOX** | **TANDEMBOX**	394			www.blum.com/a350	
CABLOXX	594				
Příslušenství	328				
Upevnění korpusových lišt	334				

Zásuvka – M

Webcode – do konfigurátoru výrobků zadejte nebo klikněte: DQC2QM



- Plný výsuv se skrytým vedením – pro lehký chod, po celou dobu životnosti nábytku
- Montáž čela bez nářadí
- Nastavení čela ve dvou směrech
- S integrovaným tlumením **BLUMOTION** pro měkké a tiché zavírání, lze kombinovat s elektrickým způsobem otvírání **SERVO-DRIVE**
- Nebo s mechanickým způsobem otvírání **TIP-ON BLUMOTION** pro nábytek bez úchytek, ale i pro nábytek, u něhož jsou úchytky použity jako dekorace

Potřebný prostor

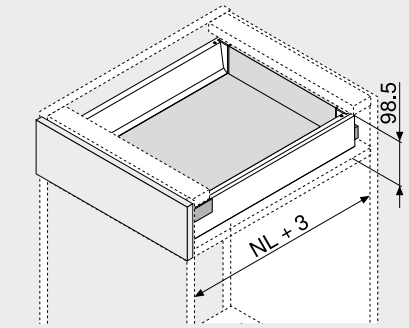

NL Jmenovitá délka

Informace k objednávce

1 Korpusové lišty vlevo/vpravo



Provedení	BLUMOTION	
Jmenovitá délka NL (mm)	Dynamická nosnost (kg) 30	65
270	578.2701M	
300	578.3001M	
350	578.3501M	
400	578.4001M	
450	578.4501M	576.4501M
500	578.5001M	576.5001M
550	578.5501M	576.5501M
600	578.6001M	576.6001M
650		576.6501M

2 Sada bočnic



Výška bočnice (mm)	83.6
Jmenovitá délka NL (mm)	Barva SW | R9006
270	378M2702SA
300	378M3002SA
350	378M3502SA
400	378M4002SA
450	378M4502SA
500	378M5002SA
550	378M5502SA
600	378M6002SA
650	378M6502SA

Složení:

2a	1 x	Bočnice vlevo/vpravo
2b	2 x	Krytky, s raženým logem Blum, od 1000 ks s individuálním potiskem

3 Držák dřevěné zadní stěny vlevo/vpravo



Barva	Materiál	Č. artiklu
SW | R9006	Ocel	Z30M000S.04

4 Čelní kování



Způsob instalace		Č. artiklu
Zalisování	2 x	ZSF.36A2
INSERTA	2 x	ZSF.39A2
Vruty	2 x	ZSF.35A2

Barva		Barva	
SW	Hedvábně bílá	R9006	RAL 9006 šedá (světlý hliník)

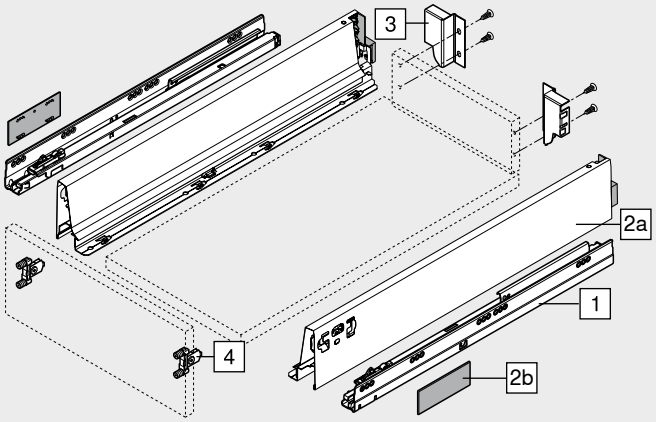

Zásuvka – M

Webcode – do konfigurátoru výrobků zadejte nebo klikněte: DQC2QM

Plánování

Potřebný prostor v korpusu

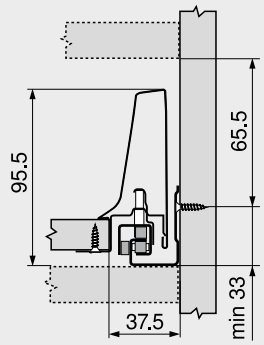

Konstrukční rozměry – čelo – montáž našroubováním

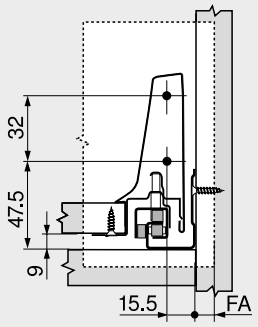

FA Přesah čela

Vyvrtání otvorů – čelo – montáž INSERTA | nalisováním

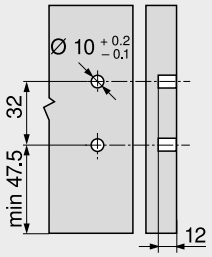

Konstrukční rozměry – záda

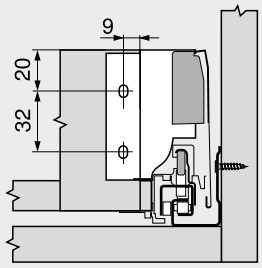

Přířez – síla dřevotřísky 16 mm



Dřevěná zadní stěna
84 mm

Dno
Dřevěná zadní stěna
NL – 24 mm
Ocelová zadní stěna
NL – 22 mm

LW Světlá šířka korpusu
NL Jmenovitá délka

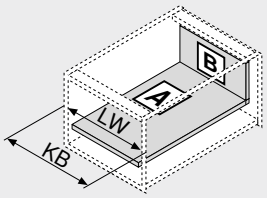

LW Světlá šířka korpusu
KB Šířka korpusu

Odkaz na stránku

Přehled	291	Příslušenství	328	**Montáž, demontáž a seřízení**	
SERVO-DRIVE pro **LEGRABOX** | **MERIVOBOX** | **TANDEMBOX**	362	Upevnění korpusových lišt	334		
		Servisní služby společnosti Blum	602		
		Další technické informace	708	**Short-URL**	
TIP-ON BLUMOTION pro **LEGRABOX** | **MERIVOBOX** | **TANDEMBOX**	394			www.blum.com/a350	
ORGA-LINE pro **TANDEMBOX**	554				
CABLOXX	594				

Vnitřní zásuvka – M

Webcode – do konfigurátoru výrobků zadejte nebo klikněte: DQC45A



- Plný výsuv se skrytým vedením – pro lehký chod, po celou dobu životnosti nábytku
- Montáž čela bez nářadí
- S integrovaným tlumením **BLUMOTION** pro měkké a tiché zavírání, lze kombinovat s elektrickým způsobem otvírání **SERVO-DRIVE**
- Nebo s mechanickým způsobem otvírání **TIP-ON BLUMOTION** pro nábytek bez úchytek, ale i pro nábytek, u něhož jsou úchytky použity jako dekorace
- Vnitřní zásuvky volitelně s úchytkou nebo úchytkou a unašečem

Potřebný prostor

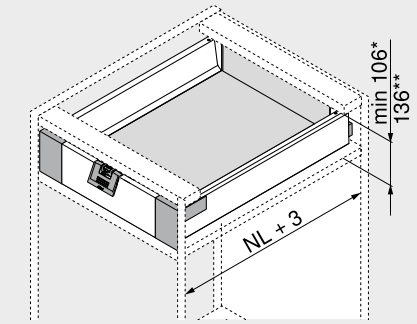

NL	Jmenovitá délka
*	Minimální potřebný prostor pro vnitřní zásuvku s úchytkou nebo bez ní
**	Vnitřní zásuvka s komfortním přístupem shora

Informace k objednávce

1 Korpusové lišty vlevo/vpravo



Provedení	BLUMOTION	
Jmenovitá délka NL (mm)	Dynamická nosnost (kg) 30	65
270	578.2701M	
300	578.3001M	
350	578.3501M	
400	578.4001M	
450	578.4501M	576.4501M
500	578.5001M	576.5001M
550	578.5501M	576.5501M
600	578.6001M	576.6001M
650		576.6501M

2 Sada bočnic



Výška bočnice (mm)	83.6
Jmenovitá délka NL (mm)	Barva SW | R9006
270	378M2702SA
300	378M3002SA
350	378M3502SA
400	378M4002SA
450	378M4502SA
500	378M5002SA
550	378M5502SA
600	378M6002SA
650	378M6502SA

Složení:

2a	1 x Bočnice vlevo/vpravo
2b	2 x Krytky, s raženým logem Blum, od 1000 ks s individuálním potiskem

3 Držák dřevěné zadní stěny vlevo/vpravo



Barva	Materiál	Č. artiklu
SW | R9006	Ocel	Z30M000S.04

4 Sada upevnění čela



Barva	Materiál	Č. artiklu
SW | WGR	Plast	ZIF.71M0

Složení:

4a	1 x Upevnění čela vlevo/vpravo
4e	1 x Podpěra dna – Z31A0008
4f	4 x Šrouby

5 Přední díl bez drážky



Barva	Délka (mm)[1]	Č. artiklu
SW | R9006	1036	Z31L1036A

Přířez 5 Světlá šířka korpusu LW – 132 mm

[1] Ke zkrácení

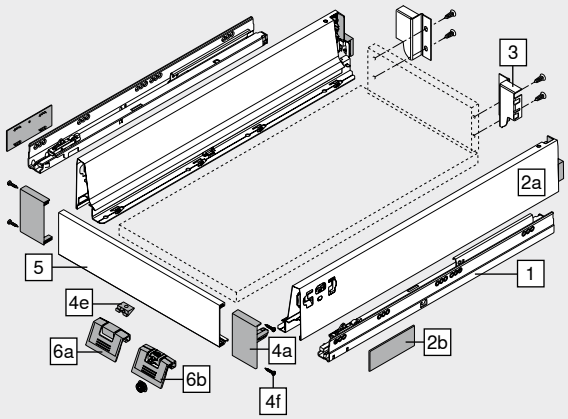

Příslušenství

6a Úchytka



Barva	Materiál	Č. artiklu
SW | WGR	Plast	ZIF.80M5

Alternativně vůči 6a

6b Úchytka a unašeč[1]



Barva	Materiál	Č. artiklu
SW | WGR	Plast	ZIF.80M7

[1] Není kompatibilní s **TIP-ON BLUMOTION**

Barva		Barva	
SW	Hedvábně bílá	WGR	Bílošedá
R9006	RAL 9006 šedá (světlý hliník)		

Vnitřní zásuvka – M

Webcode – do konfigurátoru výrobků zadejte nebo klikněte: DQC45A

Plánování

Potřebný prostor v korpusu

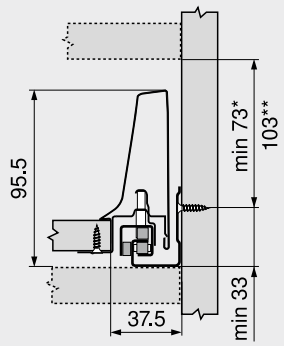

* Minimální potřebný prostor pro vnitřní zásuvku s úchytkou nebo bez ní
Bez úchytky je otvírání možné pouze zdola

** Vnitřní zásuvka s komfortním přístupem shora

Konstrukční rozměry – záda

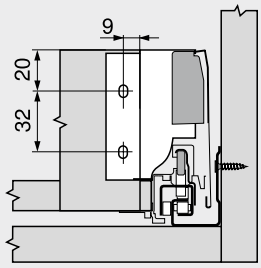

Vyvrtání otvorů – čelo – unašeč

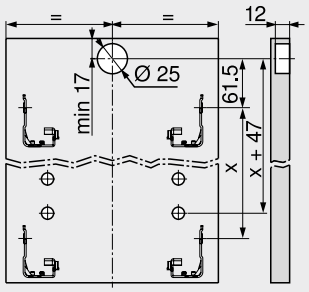

Vnitřní zásuvka

Přířez – síla dřevotřísky 16 mm



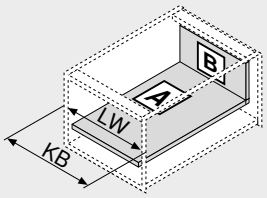

LW Světlá šířka korpusu
NL Jmenovitá délka

LW Světlá šířka korpusu
KB Šířka korpusu

Odkaz na stránku

Přehled	291	Příslušenství	328	**Montáž, demontáž a seřízení**	
SERVO-DRIVE pro **LEGRABOX** | **MERIVOBOX** | **TANDEMBOX**	362	Upevnění korpusových lišt	334		
		Servisní služby společnosti Blum	602		
		Další technické informace	708	**Short-URL**	
TIP-ON BLUMOTION pro **LEGRABOX** | **MERIVOBOX** | **TANDEMBOX**	394			www.blum.com/a350	
ORGA-LINE pro **TANDEMBOX**	554				
CABLOXX	594				

Zásuvka – K

Webcode – do konfigurátoru výrobků zadejte nebo klikněte: DQC3FY



- Plný výsuv se skrytým vedením – pro lehký chod, po celou dobu životnosti nábytku
- Montáž čela bez nářadí
- Nastavení čela ve dvou směrech
- S integrovaným tlumením **BLUMOTION** pro měkké a tiché zavírání, lze kombinovat s elektrickým způsobem otvírání **SERVO-DRIVE**
- Nebo s mechanickým způsobem otvírání **TIP-ON BLUMOTION** pro nábytek bez úchytek, ale i pro nábytek, u něhož jsou úchytky použity jako dekorace

Potřebný prostor

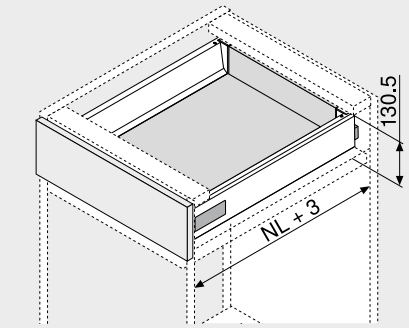

NL Jmenovitá délka

Informace k objednávce

1 Korpusové lišty vlevo/vpravo



Provedení	BLUMOTION	
Jmenovitá délka NL (mm)	Dynamická nosnost (kg) 30	65
270	578.2701M	
300	578.3001M	
350	578.3501M	
400	578.4001M	
450	578.4501M	576.4501M
500	578.5001M	576.5001M
550	578.5501M	576.5501M
600	578.6001M	576.6001M
650		576.6501M

2 Sada bočnic



Výška bočnice (mm)	115.6
Jmenovitá délka NL (mm)	Barva SW | R9006
270	378K2702SA
300	378K3002SA
350	378K3502SA
400	378K4002SA
450	378K4502SA
500	378K5002SA
550	378K5502SA
600	378K6002SA
650	378K6502SA

Složení:

2a	1 x	Bočnice vlevo/vpravo
2b	2 x	Krytky, s raženým logem Blum, od 1000 ks s individuálním potiskem
2c	2 x	Stabilizační kolík

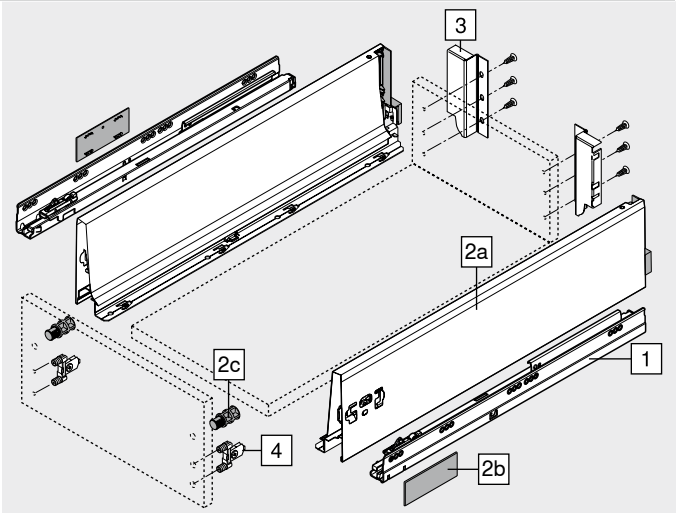

3 Držák dřevěné zadní stěny vlevo/vpravo



Barva	Materiál	Č. artiklu
SW | R9006	Ocel	Z30K000S

4 Čelní kování



Způsob instalace		Č. artiklu
Zalisování	2 x	ZSF.36A2
INSERTA	2 x	ZSF.39A2
Vruty	2 x	ZSF.35A2

Barva		Barva	
SW	Hedvábně bílá	R9006	RAL 9006 šedá (světlý hliník)

Zásuvka – K

Webcode – do konfigurátoru výrobků zadejte nebo klikněte DQC3FY

Plánování

Potřebný prostor v korpusu

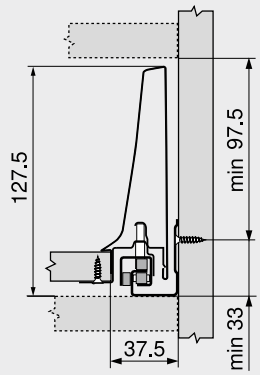

Konstrukční rozměry – čelo – montáž našroubováním

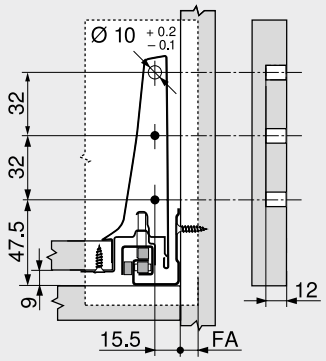

FA Přesah čela

Vyvrtání otvorů – čelo – montáž INSERTA | nalisováním

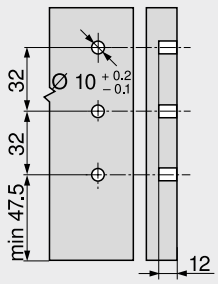

Konstrukční rozměry – záda

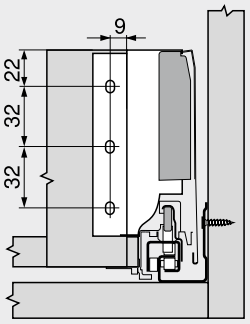

Přířez – síla dřevotřísky 16 mm



LW Světlá šířka korpusu
NL Jmenovitá délka

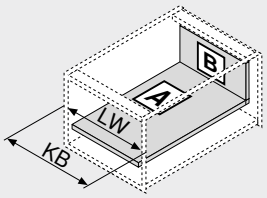

LW Světlá šířka korpusu
KB Šířka korpusu

Odkaz na stránku

Přehled	291	Příslušenství	328	**Montáž, demontáž a seřízení**	
SERVO-DRIVE pro **LEGRABOX** | **MERIVOBOX** | **TANDEMBOX**	362	Upevnění korpusových lišt	334		
		Servisní služby společnosti Blum	602		
		Další technické informace	708	Short-URL	
TIP-ON BLUMOTION pro **LEGRABOX** | **MERIVOBOX** | **TANDEMBOX**	394			www.blum.com/a350	
ORGA-LINE pro **TANDEMBOX**	554				
CABLOXX	594				

Vnitřní zásuvka – K

Webcode – do konfigurátoru výrobků zadejte nebo klikněte: DQC4UM



- Plný výsuv se skrytým vedením – pro lehký chod, po celou dobu životnosti nábytku
- Montáž čela bez nářadí
- S integrovaným tlumením **BLUMOTION** pro měkké a tiché zavírání, lze kombinovat s elektrickým způsobem otvírání **SERVO-DRIVE**
- Nebo s mechanickým způsobem otvírání **TIP-ON BLUMOTION** pro nábytek bez úchytek, ale i pro nábytek, u něhož jsou úchytky použity jako dekorace
- Vnitřní zásuvky volitelně s úchytkou nebo úchytkou a unašečem

Potřebný prostor

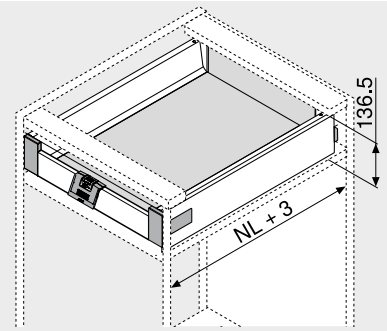

NL Jmenovitá délka

Informace k objednávce

1 Korpusové lišty vlevo/vpravo



Provedení	BLUMOTION	
Jmenovitá délka NL (mm)	Dynamická nosnost (kg) 30	65
270	578.2701M	
300	578.3001M	
350	578.3501M	
400	578.4001M	
450	578.4501M	576.4501M
500	578.5001M	576.5001M
550	578.5501M	576.5501M
600	578.6001M	576.6001M
650		576.6501M

2 Sada bočnic

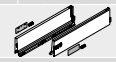

Výška bočnice (mm)	115.6
Jmenovitá délka NL (mm)	Barva SW | R9006
270	378K2702SA
300	378K3002SA
350	378K3502SA
400	378K4002SA
450	378K4502SA
500	378K5002SA
550	378K5502SA
600	378K6002SA
650	378K6502SA

Složení:

2a	1 x	Bočnice vlevo/vpravo
2b	2 x	Krytky, s raženým logem Blum, od 1000 ks s individuálním potiskem
2c	2 x	Stabilizační kolík U vnitřní zásuvky není stabilizační kolík zapotřebí

3 Držák dřevěné zadní stěny vlevo/vpravo



Barva	Materiál	Č. artiklu
SW | R9006	Ocel	Z30K000S

4 Sada upevnění čela



Barva	Materiál	Č. artiklu
SW | WGR	Plast	ZIF.71K0

Složení:

4a	1 x	Upevnění čela vlevo/vpravo
4e	1 x	Podpěra dna – Z31A0008
4f	4 x	Šrouby

5 Přední díl bez drážky



Barva	Délka (mm)[1]	Č. artiklu
SW | R9006	1036	Z31L1036A

Přířez 5 Světlá šířka korpusu LW – 132 mm

[1] Ke zkrácení

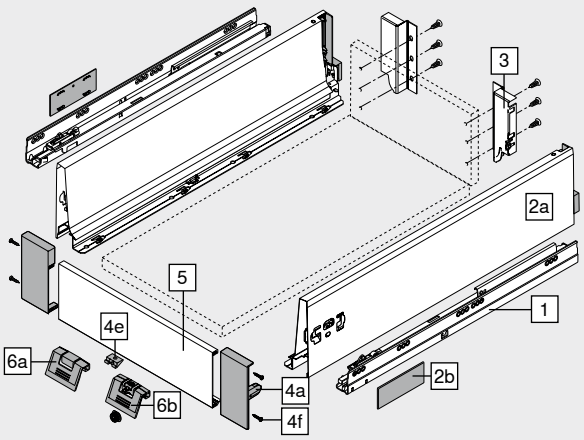

Příslušenství

6a Úchytka



Barva	Materiál	Č. artiklu
SW | WGR	Plast	ZIF.80M5

Alternativně vůči 6a

6b Úchytka a unašeč[1]



Barva	Materiál	Č. artiklu
SW | WGR	Plast	ZIF.80M7

[1] Není kompatibilní s **TIP-ON BLUMOTION**

Barva		Barva	
SW	Hedvábně bílá	WGR	Bílošedá
R9006	RAL 9006 šedá (světlý hliník)		

Vnitřní zásuvka – K

Webcode – do konfigurátoru výrobků zadejte nebo klikněte: DQC4UM

Plánování

Potřebný prostor v korpusu

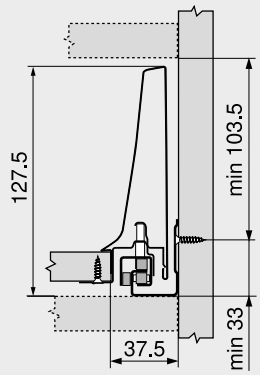

Konstrukční rozměry – záda

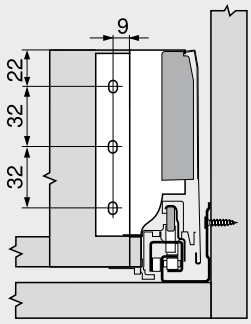

Vyvrtání otvorů – čelo – unašeč

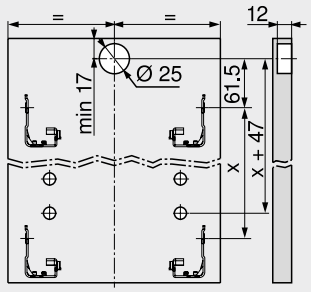

Vnitřní zásuvka

Přířez – síla dřevotřísky 16 mm



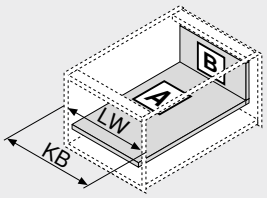

LW	Světlá šířka korpusu
NL	Jmenovitá délka

LW	Světlá šířka korpusu
KB	Šířka korpusu

Odkaz na stránku

Přehled	291	Příslušenství	328	**Montáž, demontáž a seřízení**	
SERVO-DRIVE pro **LEGRABOX** | **MERIVOBOX** | **TANDEMBOX**	362	Upevnění korpusových lišt	334		
		Servisní služby společnosti Blum	602		
		Další technické informace	708	Short-URL	
TIP-ON BLUMOTION pro **LEGRABOX** | **MERIVOBOX** | **TANDEMBOX**	394			www.blum.com/a350	
ORGA-LINE pro **TANDEMBOX**	554				
CABLOXX	594				

Čelní výsuv – relingy – C

Webcode – do konfigurátoru výrobků zadejte nebo klikněte: DQC5JY



- S jednoduchým relingem
- Plný výsuv se skrytým vedením – pro lehký chod, po celou dobu životnosti nábytku
- Montáž čela bez nářadí
- Nastavení čela ve třech směrech
- S integrovaným tlumením **BLUMOTION** pro měkké a tiché zavírání, lze kombinovat s elektrickým způsobem otvírání **SERVO-DRIVE**
- Nebo s mechanickým způsobem otvírání **TIP-ON BLUMOTION** pro nábytek bez úchytek, ale i pro nábytek, u něhož jsou úchytky použity jako dekorace

Potřebný prostor

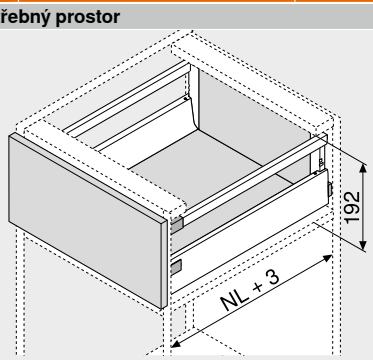

NL Jmenovitá délka

Informace k objednávce

1 Korpusové lišty vlevo/vpravo



Provedení	BLUMOTION	
Jmenovitá délka NL (mm)	Dynamická nosnost (kg) 30	65
270	578.2701M	
300	578.3001M	
350	578.3501M	
400	578.4001M	
450	578.4501M	576.4501M
500	578.5001M	576.5001M
550	578.5501M	576.5501M
600	578.6001M	576.6001M
650		576.6501M

2 Sada bočnic



Výška bočnice (mm)	83.6
Jmenovitá délka NL (mm)	Barva SW | R9006
270	378M2702SA
300	378M3002SA
350	378M3502SA
400	378M4002SA
450	378M4502SA
500	378M5002SA
550	378M5502SA
600	378M6002SA
650	378M6502SA

Složení:
2a 1 x Bočnice vlevo/vpravo
2b 2 x Krytky, s raženým logem Blum, od 1000 ks s individuálním potiskem

3 Držák dřevěné zadní stěny vlevo/vpravo



Barva	Materiál	Č. artiklu
SW | R9006	Ocel	Z30C000S

4 Čelní kování



Způsob instalace		Č. artiklu
Zalisování	2 x	ZSF.36A2
INSERTA	2 x	ZSF.39A2
Vruty	2 x	ZSF.35A2

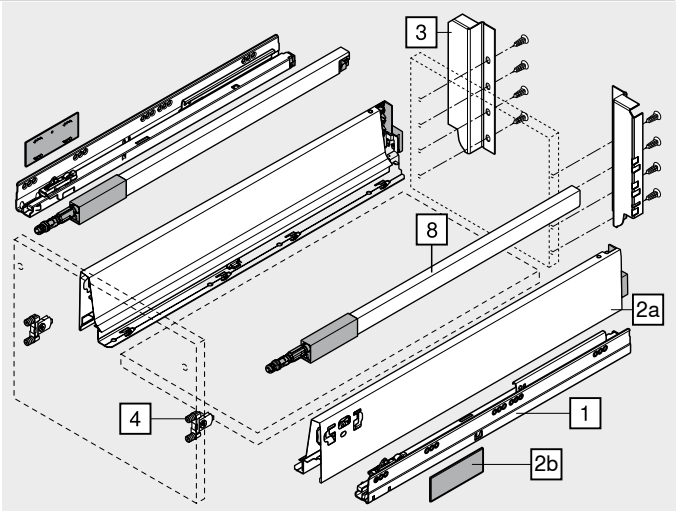

8 Podélný reling vlevo/vpravo



Materiál	Ocel		
Jmenovitá délka NL (mm)	Barva SW | R9006		
270	ZRG.207RSIC		
300	ZRG.237RSIC		
350	ZRG.287RSIC		
400	ZRG.337RSIC		
450	ZRG.387RSIC		
500	ZRG.437RSIC		
550	ZRG.487RSIC		
600	ZRG.537RSIC		
650	ZRG.587RSIC		

Barva		Barva	
SW	Hedvábně bílá	R9006	RAL 9006 šedá (světlý hliník)

Čelní výsuv – relingy – C

Webcode – do konfigurátoru výrobků zadejte nebo klikněte DQC5JY

Plánování

Potřebný prostor v korpusu

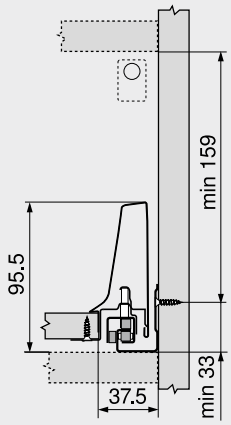

Konstrukční rozměry – čelo – montáž našroubováním

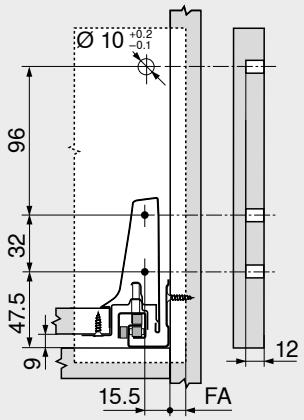

FA Přesah čela

Vyvrtání otvorů – čelo – montáž INSERTA | nalisováním

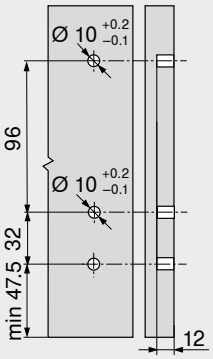

Konstrukční rozměry – záda

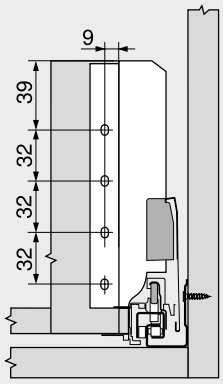

Přířez – síla dřevotřísky 16 mm

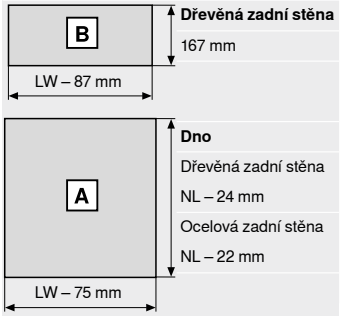

LW Světlá šířka korpusu
NL Jmenovitá délka

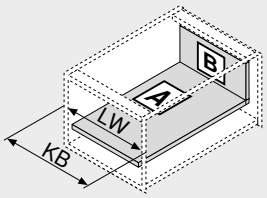

LW Světlá šířka korpusu
KB Šířka korpusu

Odkaz na stránku

Přehled	291	Příslušenství	328	**Montáž, demontáž a seřízení**	
SERVO-DRIVE pro **LEGRABOX** | **MERIVOBOX** | **TANDEMBOX**	362	Upevnění korpusových lišt	334		
		Servisní služby společnosti Blum	602		
		Další technické informace	708	**Short-URL**	
TIP-ON BLUMOTION pro **LEGRABOX** | **MERIVOBOX** | **TANDEMBOX**	394			www.blum.com/a350	
ORGA-LINE pro **TANDEMBOX**	554				
CABLOXX	594				

Vnitřní výsuv – relingy – C

Webcode – do konfigurátoru výrobků zadejte nebo klikněte: DQCAHA



- S jednoduchým relingem
- Plný výsuv se skrytým vedením – pro lehký chod, po celou dobu životnosti nábytku
- Montáž čela bez nářadí
- S integrovaným tlumením **BLUMOTION** pro měkké a tiché zavírání, lze kombinovat s elektrickým způsobem otvírání **SERVO-DRIVE**
- Případně s **TIP-ON BLUMOTION**

Potřebný prostor

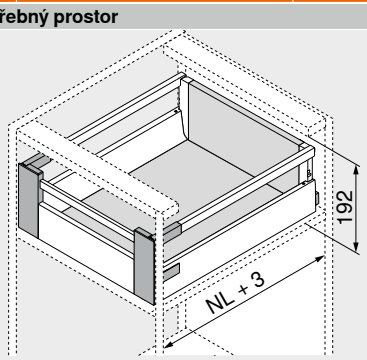

NL Jmenovitá délka

Informace k objednávce

1 Korpusové lišty vlevo/vpravo



Provedení	BLUMOTION	
Jmenovitá délka NL (mm)	Dynamická nosnost (kg) 30	65
270	578.2701M	
300	578.3001M	
350	578.3501M	
400	578.4001M	
450	578.4501M	576.4501M
500	578.5001M	576.5001M
550	578.5501M	576.5501M
600	578.6001M	576.6001M
650		576.6501M

2 Sada bočnic



Výška bočnice (mm)	83.6	
Jmenovitá délka NL (mm)	Barva SW | R9006	
270	378M2702SA	
300	378M3002SA	
350	378M3502SA	
400	378M4002SA	
450	378M4502SA	
500	378M5002SA	
550	378M5502SA	
600	378M6002SA	
650	378M6502SA	

Složení:
2a 1 x Bočnice vlevo/vpravo
2b 2 x Krytky, s raženým logem Blum, od 1000 ks s individuálním potiskem

3 Držák dřevěné zadní stěny vlevo/vpravo



Barva	Materiál	Č. artiklu
SW | R9006	Ocel	Z30C000S

4 Sada upevnění čela



Barva	Materiál	Č. artiklu
SW | WGR	Plast	ZIF.76C0

Složení:
4a 1 x Upevnění čela vlevo/vpravo
4e 1 x Podpěra dna – Z31A0008
4f 4 x Šrouby
4g 2 x Hlava relingu – ZRG.000R5F

5 Přední díl bez drážky



Barva	Délka (mm)[1]	Č. artiklu
SW | R9006	1036	Z31L1036A

Přířez 5 Světlá šířka korpusu LW – 132 mm
[1] Ke zkrácení

7 Příčný reling



Barva	Délka (mm)[1]	Č. artiklu
SW | R9006	1046	ZRG.1046Z

Přířez 7 Světlá šířka korpusu LW – 122 mm
[1] Ke zkrácení

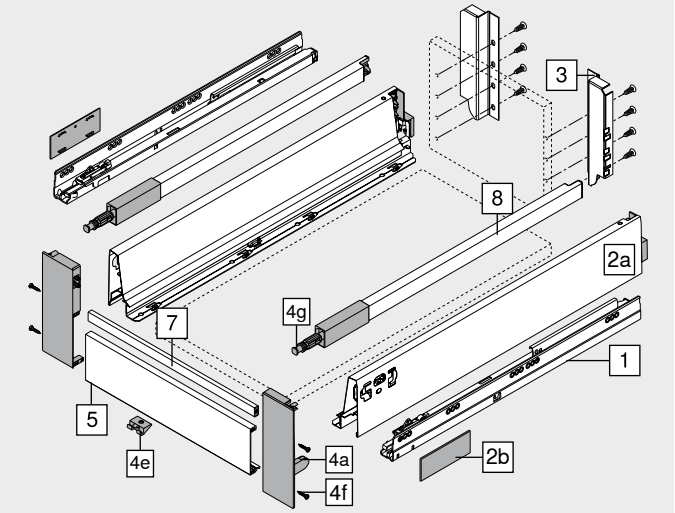

8 Podélný reling vlevo/vpravo



Materiál	Ocel	
Jmenovitá délka NL (mm)	Barva SW | R9006	
270	ZRG.207RSIC	
300	ZRG.237RSIC	
350	ZRG.287RSIC	
400	ZRG.337RSIC	
450	ZRG.387RSIC	
500	ZRG.437RSIC	
550	ZRG.487RSIC	
600	ZRG.537RSIC	
650	ZRG.587RSIC	

Barva		Barva	
SW	Hedvábně bílá	WGR	Bílošedá
R9006	RAL 9006 šedá (světlý hliník)		

Vnitřní výsuv – relingy – C

Webcode – do konfigurátoru výrobků zadejte nebo klikněte: DQCAHA

Plánování

Potřebný prostor v korpusu

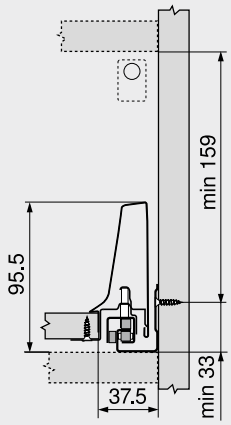

Konstrukční rozměry – záda

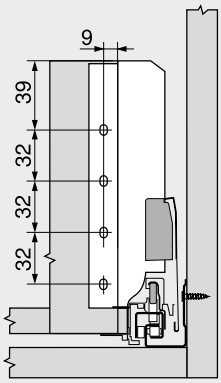

Přířez – síla dřevotřísky 16 mm



Dřevěná zadní stěna
167 mm

Dno
Dřevěná zadní stěna
NL – 24 mm
Ocelová zadní stěna
NL – 22 mm

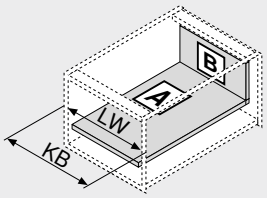

LW Světlá šířka korpusu
NL Jmenovitá délka

LW Světlá šířka korpusu
KB Šířka korpusu

Odkaz na stránku

Přehled	291	Příslušenství	328	**Montáž, demontáž a seřízení**	
SERVO-DRIVE pro **LEGRABOX** | **MERIVOBOX** | **TANDEMBOX**	362	Upevnění korpusových lišt	334		
		Servisní služby společnosti Blum	602		
		Další technické informace	708	Short-URL	
TIP-ON BLUMOTION pro **LEGRABOX** | **MERIVOBOX** | **TANDEMBOX**	394			www.blum.com/a350	
ORGA-LINE pro **TANDEMBOX**	554				
CABLOXX	594				

Čelní výsuv – relingy – D

Webcode – do konfigurátoru výrobků zadejte nebo klikněte: DQC69A



- S jednoduchým relingem
- Plný výsuv se skrytým vedením – pro lehký chod, po celou dobu životnosti nábytku
- Montáž čela bez nářadí
- Nastavení čela ve třech směrech
- S integrovaným tlumením **BLUMOTION** pro měkké a tiché zavírání, lze kombinovat s elektrickým způsobem otvírání **SERVO-DRIVE**
- Nebo s mechanickým způsobem otvírání **TIP-ON BLUMOTION** pro nábytek bez úchytek, ale i pro nábytek, u něhož jsou úchytky použity jako dekorace

Potřebný prostor

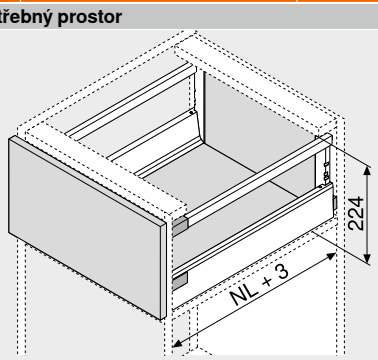

NL Jmenovitá délka

Informace k objednávce

1 Korpusové lišty vlevo/vpravo



Provedení	BLUMOTION	
Jmenovitá délka NL (mm)	Dynamická nosnost (kg) 30	65
270	578.2701M	
300	578.3001M	
350	578.3501M	
400	578.4001M	
450	578.4501M	576.4501M
500	578.5001M	576.5001M
550	578.5501M	576.5501M
600	578.6001M	576.6001M
650		576.6501M

2 Sada bočnic



Výška bočnice (mm)	83.6	
Jmenovitá délka NL (mm)	Barva SW | R9006	
270	378M2702SA	
300	378M3002SA	
350	378M3502SA	
400	378M4002SA	
450	378M4502SA	
500	378M5002SA	
550	378M5502SA	
600	378M6002SA	
650	378M6502SA	

Složení:
2a 1 x Bočnice vlevo/vpravo
2b 2 x Krytky, s raženým logem Blum, od 1000 ks s individuálním potiskem

3 Držák dřevěné zadní stěny vlevo/vpravo



Barva	Materiál	Č. artiklu
SW | R9006	Ocel	Z30D000SL

4 Čelní kování



Způsob instalace		Č. artiklu
Zalisování	2 x	ZSF.36A2
INSERTA	2 x	ZSF.39A2
Vruty	2 x	ZSF.35A2

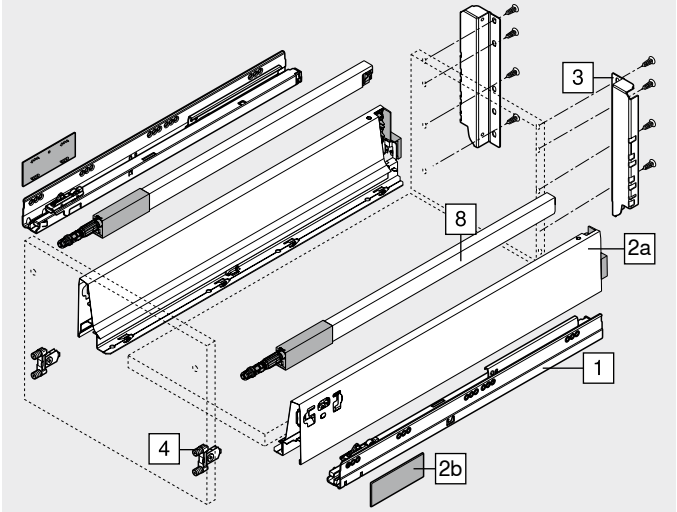

8 Podélný reling vlevo/vpravo



Materiál	Ocel		
Jmenovitá délka NL (mm)	Barva SW | R9006		
270	ZRG.207RSIC		
300	ZRG.237RSIC		
350	ZRG.287RSIC		
400	ZRG.337RSIC		
450	ZRG.387RSIC		
500	ZRG.437RSIC		
550	ZRG.487RSIC		
600	ZRG.537RSIC		
650	ZRG.587RSIC		

Barva		Barva	
SW	Hedvábně bílá	R9006	RAL 9006 šedá (světlý hliník)

Čelní výsuv – relingy – D

Webcode – do konfigurátoru výrobků zadejte nebo klikněte DQC69A

Plánování

Potřebný prostor v korpusu

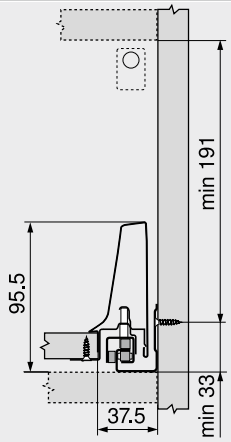

Konstrukční rozměry – čelo – montáž našroubováním

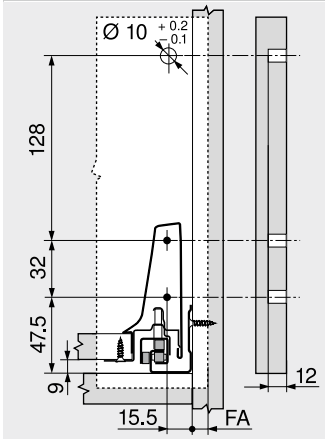

FA Přesah čela

Vyvrtání otvorů – čelo – montáž INSERTA | nalisováním

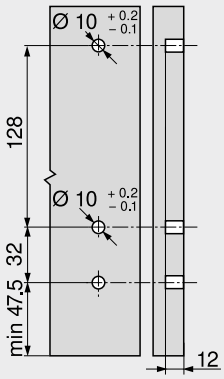

Konstrukční rozměry – záda

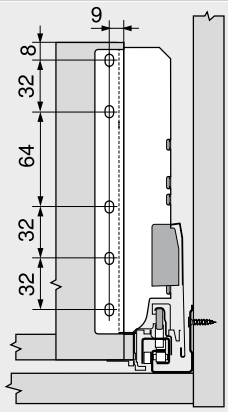

Přířez – síla dřevotřísky 16 mm

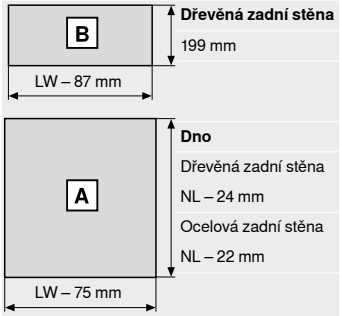

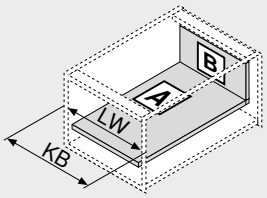

LW Světlá šířka korpusu
NL Jmenovitá délka

LW Světlá šířka korpusu
KB Šířka korpusu

Odkaz na stránku

Přehled	291	Příslušenství	328	**Montáž, demontáž a seřízení**	
SERVO-DRIVE pro **LEGRABOX** | **MERIVOBOX** | **TANDEMBOX**	362	Upevnění korpusových lišt	334		
		Servisní služby společnosti Blum	602		
		Další technické informace	708	**Short-URL**	
TIP-ON BLUMOTION pro **LEGRABOX** | **MERIVOBOX** | **TANDEMBOX**	394			www.blum.com/a350	
ORGA-LINE pro **TANDEMBOX**	554				
CABLOXX	594				

Vnitřní výsuv – relingy – D

Webcode – do konfigurátoru výrobků zadejte nebo klikněte: DQCB6M



- S jednoduchým relingem
- Plný výsuv se skrytým vedením – pro lehký chod, po celou dobu životnosti nábytku
- Montáž čela bez nářadí
- S integrovaným tlumením **BLUMOTION** pro měkké a tiché zavírání, lze kombinovat s elektrickým způsobem otvírání **SERVO-DRIVE**
- Případně s **TIP-ON BLUMOTION**

Potřebný prostor

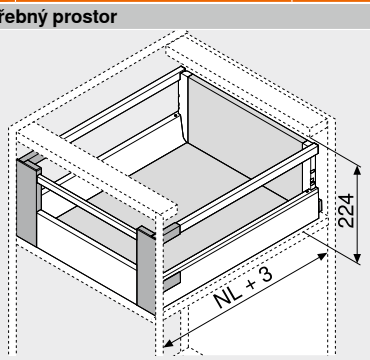

NL Jmenovitá délka

Informace k objednávce

1 Korpusové lišty vlevo/vpravo



Provedení	BLUMOTION	
Jmenovitá délka NL (mm)	Dynamická nosnost (kg) 30	65
270	578.2701M	
300	578.3001M	
350	578.3501M	
400	578.4001M	
450	578.4501M	576.4501M
500	578.5001M	576.5001M
550	578.5501M	576.5501M
600	578.6001M	576.6001M
650		576.6501M

2 Sada bočnic



Výška bočnice (mm)	83.6	
Jmenovitá délka NL (mm)	Barva SW | R9006	
270	378M2702SA	
300	378M3002SA	
350	378M3502SA	
400	378M4002SA	
450	378M4502SA	
500	378M5002SA	
550	378M5502SA	
600	378M6002SA	
650	378M6502SA	

Složení:
- **2a** 1 x Bočnice vlevo/vpravo
- **2b** 2 x Krytky, s raženým logem Blum, od 1000 ks s individuálním potiskem

3 Držák dřevěné zadní stěny vlevo/vpravo



Barva	Materiál	Č. artiklu
SW | R9006	Ocel	Z30D000SL

4 Sada upevnění čela



Barva	Materiál	Č. artiklu
SW | WGR	Plast	ZIF.76D0

Složení:
- **4a** 1 x Upevnění čela vlevo/vpravo
- **4e** 1 x Podpěra dna – Z31A0008
- **4f** 4 x Šrouby
- **4g** 2 x Hlava relingu – ZRG.000R5F

5 Přední díl bez drážky



Barva	Délka (mm)[1]	Č. artiklu
SW | R9006	1036	Z31L1036A

Přířez 5 Světlá šířka korpusu LW – 132 mm

[1] Ke zkrácení

7 Příčný reling



Barva	Délka (mm)[1]	Č. artiklu
SW | R9006	1046	ZRG.1046Z

Přířez 7 Světlá šířka korpusu LW – 122 mm

[1] Ke zkrácení

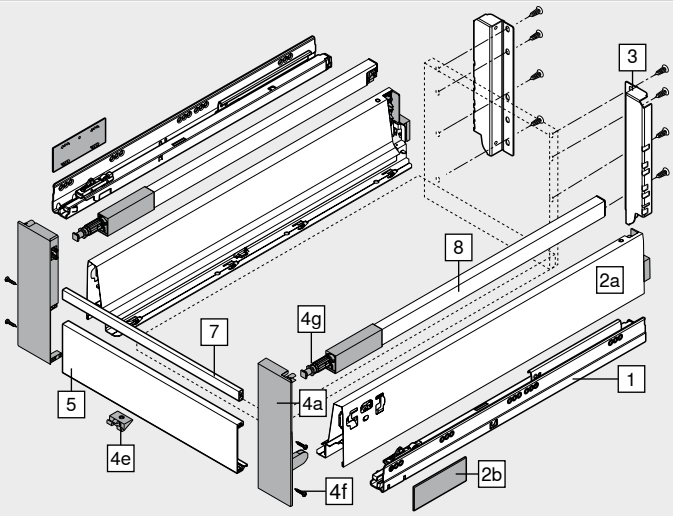

8 Podélný reling vlevo/vpravo



Materiál	Ocel	
Jmenovitá délka NL (mm)	Barva SW | R9006	
270	ZRG.207RSIC	
300	ZRG.237RSIC	
350	ZRG.287RSIC	
400	ZRG.337RSIC	
450	ZRG.387RSIC	
500	ZRG.437RSIC	
550	ZRG.487RSIC	
600	ZRG.537RSIC	
650	ZRG.587RSIC	

Barva		Barva	
SW	Hedvábně bílá	WGR	Bílošedá
R9006	RAL 9006 šedá (světlý hliník)		

Vnitřní výsuv – relingy – D

Webcode – do konfigurátoru výrobků zadejte nebo klikněte: DQCB6M

Plánování

Potřebný prostor v korpusu

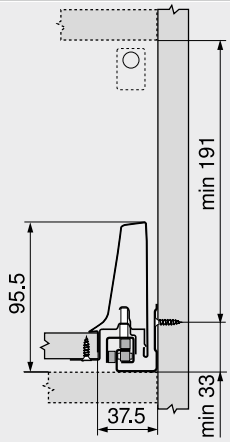

Konstrukční rozměry – záda

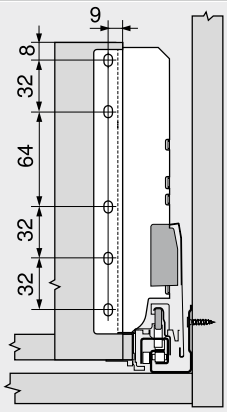

Přířez – síla dřevotřísky 16 mm



Dřevěná zadní stěna
199 mm

Dno
Dřevěná zadní stěna
NL – 24 mm
Ocelová zadní stěna
NL – 22 mm

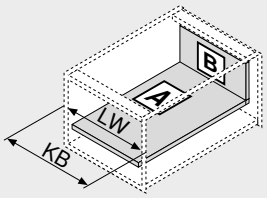

LW	Světlá šířka korpusu
NL	Jmenovitá délka

LW	Světlá šířka korpusu
KB	Šířka korpusu

Odkaz na stránku

Přehled	291	Příslušenství	328	**Montáž, demontáž a seřízení**	
SERVO-DRIVE pro **LEGRABOX** | **MERIVOBOX** | **TANDEMBOX**	362	Upevnění korpusových lišt	334		
		Servisní služby společnosti Blum	602		
		Další technické informace	708	Short-URL	
TIP-ON BLUMOTION pro **LEGRABOX** | **MERIVOBOX** | **TANDEMBOX**	394			www.blum.com/a350	
ORGA-LINE pro **TANDEMBOX**	554				
CABLOXX	594				

Čelní výsuv – relingy – D – bočnice K

Webcode – do konfigurátoru výrobků zadejte nebo klikněte: DQC6YM



- S jednoduchým relingem
- Plný výsuv se skrytým vedením – pro lehký chod, po celou dobu životnosti nábytku
- Montáž čela bez nářadí
- Nastavení čela ve třech směrech
- S integrovaným tlumením **BLUMOTION** pro měkké a tiché zavírání, lze kombinovat s elektrickým způsobem otvírání **SERVO-DRIVE**
- Nebo s mechanickým způsobem otvírání **TIP-ON BLUMOTION** pro nábytek bez úchytek, ale i pro nábytek, u něhož jsou úchytky použity jako dekorace

Potřebný prostor

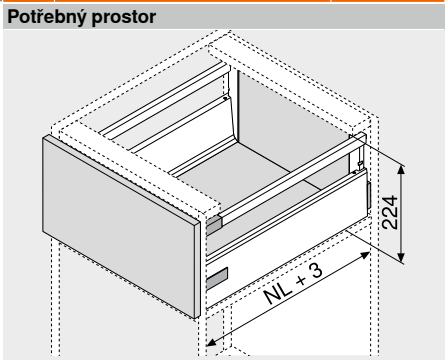

NL Jmenovitá délka

Informace k objednávce

1 Korpusové lišty vlevo/vpravo



Provedení	BLUMOTION	
Jmenovitá délka NL (mm)	Dynamická nosnost (kg) 30	65
270	578.2701M	
300	578.3001M	
350	578.3501M	
400	578.4001M	
450	578.4501M	576.4501M
500	578.5001M	576.5001M
550	578.5501M	576.5501M
600	578.6001M	576.6001M
650		576.6501M

2 Sada bočnic



Výška bočnice (mm)	115.6	
Jmenovitá délka NL (mm)	Barva SW | R9006	
270	378K2702SA	
300	378K3002SA	
350	378K3502SA	
400	378K4002SA	
450	378K4502SA	
500	378K5002SA	
550	378K5502SA	
600	378K6002SA	
650	378K6502SA	

Složení:

2a	1 x	Bočnice vlevo/vpravo
2b	2 x	Krytky, s raženým logem Blum, od 1000 ks s individuálním potiskem
2c	2 x	Stabilizační kolík

3 Držák dřevěné zadní stěny vlevo/vpravo



Barva	Materiál	Č. artiklu
SW | R9006	Ocel	Z30D000SL

4 Čelní kování



Způsob instalace		Č. artiklu
Zalisování	2 x	ZSF.36A2
INSERTA	2 x	ZSF.39A2
Vruty	2 x	ZSF.35A2

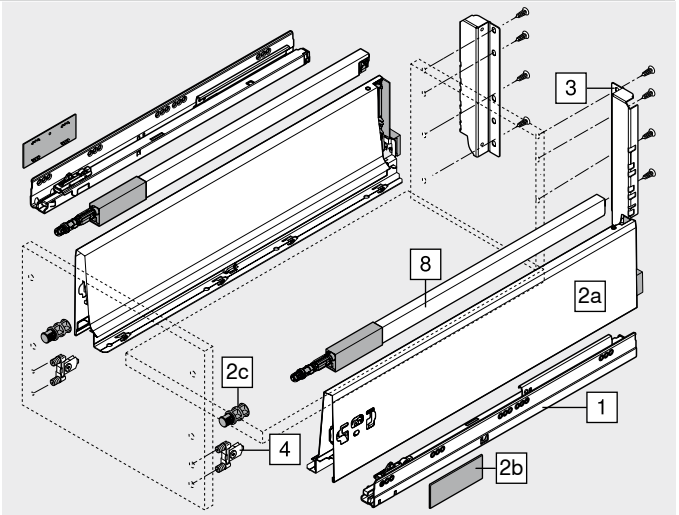

8 Podélný reling vlevo/vpravo



Materiál	Ocel		
Jmenovitá délka NL (mm)	Barva SW | R9006		
270	ZRG.207RSIC		
300	ZRG.237RSIC		
350	ZRG.287RSIC		
400	ZRG.337RSIC		
450	ZRG.387RSIC		
500	ZRG.437RSIC		
550	ZRG.487RSIC		
600	ZRG.537RSIC		
650	ZRG.587RSIC		

Barva		Barva	
SW	Hedvábně bílá	R9006	RAL 9006 šedá (světlý hliník)

Čelní výsuv – relingy – D – bočnice K

Webcode – do konfigurátoru výrobků zadejte nebo klikněte: DQC6YM

Plánování

Potřebný prostor v korpusu

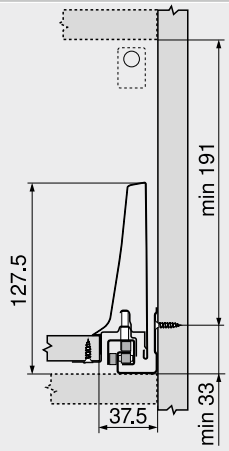

Konstrukční rozměry – čelo – montáž našroubováním

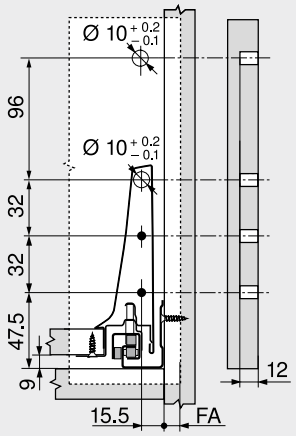

FA Přesah čela

Vyvrtání otvorů – čelo – montáž INSERTA | nalisováním

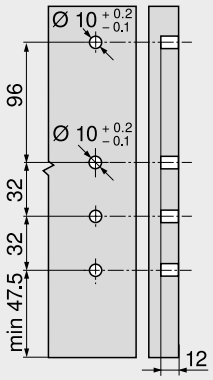

Konstrukční rozměry – záda

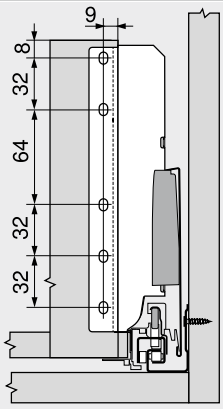

Přířez – síla dřevotřísky 16 mm

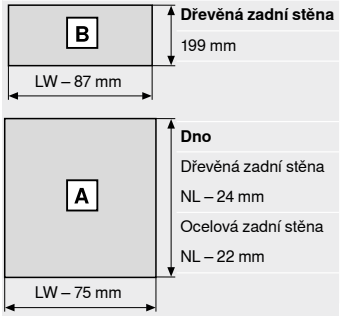

LW Světlá šířka korpusu
NL Jmenovitá délka

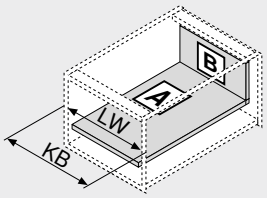

LW Světlá šířka korpusu
KB Šířka korpusu

Odkaz na stránku

Přehled	291	Příslušenství	328	**Montáž, demontáž a seřízení**	
SERVO-DRIVE pro **LEGRABOX** | **MERIVOBOX** | **TANDEMBOX**	362	Upevnění korpusových lišt	334		
		Servisní služby společnosti Blum	602		
		Další technické informace	708	Short-URL	
TIP-ON BLUMOTION pro **LEGRABOX** | **MERIVOBOX** | **TANDEMBOX**	394			www.blum.com/a350	
ORGA-LINE pro **TANDEMBOX**	554				
CABLOXX	594				

Vnitřní výsuv – relingy – D – bočnice K

Webcode – do konfigurátoru výrobků zadejte nebo klikněte: DQCBVY



- S jednoduchým relingem
- Plný výsuv se skrytým vedením – pro lehký chod, po celou dobu životnosti nábytku
- Montáž čela bez nářadí
- S integrovaným tlumením **BLUMOTION** pro měkké a tiché zavírání, lze kombinovat s elektrickým způsobem otvírání **SERVO-DRIVE**
- Případně s **TIP-ON BLUMOTION**

Potřebný prostor

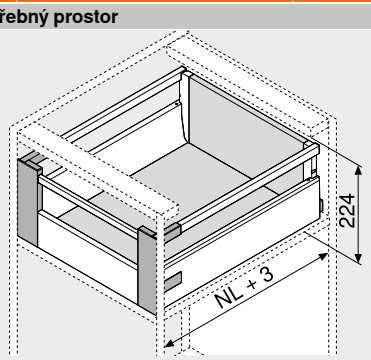

NL Jmenovitá délka

Informace k objednávce

1 Korpusové lišty vlevo/vpravo



Provedení	BLUMOTION	
Jmenovitá délka NL (mm)	Dynamická nosnost (kg) 30	65
270	578.2701M	
300	578.3001M	
350	578.3501M	
400	578.4001M	
450	578.4501M	576.4501M
500	578.5001M	576.5001M
550	578.5501M	576.5501M
600	578.6001M	576.6001M
650		576.6501M

2 Sada bočnic

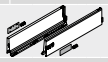

Výška bočnice (mm)	115.6
Jmenovitá délka NL (mm)	Barva SW | R9006
270	378K2702SA
300	378K3002SA
350	378K3502SA
400	378K4002SA
450	378K4502SA
500	378K5002SA
550	378K5502SA
600	378K6002SA
650	378K6502SA

Složení:

2a	1 x	Bočnice vlevo/vpravo
2b	2 x	Krytky, s raženým logem Blum, od 1000 ks s individuálním potiskem
2c	2 x	Stabilizační kolík U vnitřního výsuvu není úchytka zapotřebí.

3 Držák dřevěné zadní stěny vlevo/vpravo



Barva	Materiál	Č. artiklu
SW | R9006	Ocel	Z30D000SL

4 Sada upevnění čela



Barva	Materiál	Č. artiklu
SW | WGR	Plast	ZIF.76D0

Složení:

4a	1 x	Upevnění čela vlevo/vpravo
4e	1 x	Podpěra dna – Z31A0008
4f	4 x	Šrouby
4g	2 x	Hlava relingu – ZRG.000R5F

5 Přední díl bez drážky



Barva	Délka (mm)[1]	Č. artiklu
SW | R9006	1036	Z31L1036A

Přířez 5 Světlá šířka korpusu LW – 132 mm

[1] Ke zkrácení

7 Příčný reling



Barva	Délka (mm)[1]	Č. artiklu
SW | R9006	1046	ZRG.1046Z

Přířez 7 Světlá šířka korpusu LW – 122 mm

[1] Ke zkrácení

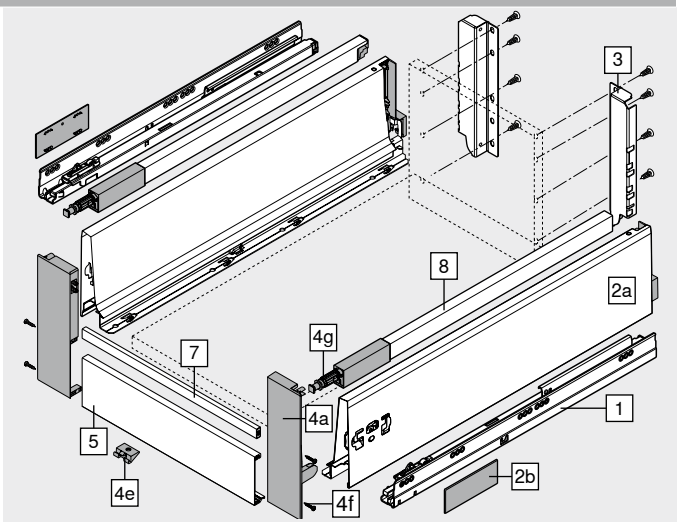

8 Podélný reling vlevo/vpravo



Materiál	Ocel		
Jmenovitá délka NL (mm)	Barva SW | R9006		
270	ZRG.207RSIC		
300	ZRG.237RSIC		
350	ZRG.287RSIC		
400	ZRG.337RSIC		
450	ZRG.387RSIC		
500	ZRG.437RSIC		
550	ZRG.487RSIC		
600	ZRG.537RSIC		
650	ZRG.587RSIC		

Barva		Barva	
SW	Hedvábně bílá	WGR	Bílošedá
R9006	RAL 9006 šedá (světlý hliník)		

Vnitřní výsuv – relingy – D – bočnice K

Webcode – do konfigurátoru výrobků zadejte nebo klikněte: DQCBVY

Plánování

Potřebný prostor v korpusu

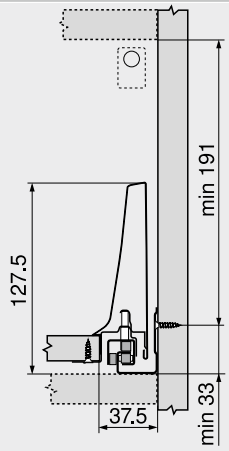

Konstrukční rozměry – záda

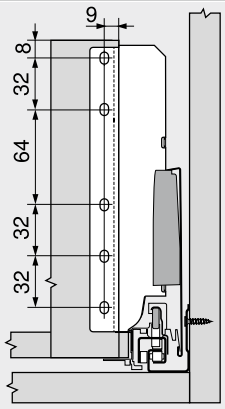

Přířez – síla dřevotřísky 16 mm

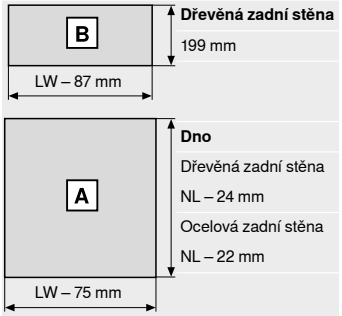

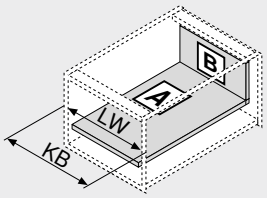

LW	Světlá šířka korpusu
NL	Jmenovitá délka

LW	Světlá šířka korpusu
KB	Šířka korpusu

Odkaz na stránku

Přehled	291	Příslušenství	328	**Montáž, demontáž a seřízení**	
SERVO-DRIVE pro **LEGRABOX** | **MERIVOBOX** | **TANDEMBOX**	362	Upevnění korpusových lišt	334		
		Servisní služby společnosti Blum	602		
		Další technické informace	708	Short-URL	
TIP-ON BLUMOTION pro **LEGRABOX** | **MERIVOBOX** | **TANDEMBOX**	394			www.blum.com/a350	
ORGA-LINE pro **TANDEMBOX**	554				
CABLOXX	594				

Čelní výsuv – relingy – C – s alurámečkem

Webcode – do konfigurátoru výrobků zadejte nebo klikněte: DQC7NY



- S jednoduchým relingem
- Plný výsuv se skrytým vedením – pro lehký chod, po celou dobu životnosti nábytku
- Montáž čela bez nářadí
- Nastavení čela ve třech směrech
- S integrovaným tlumením **BLUMOTION** pro měkké a tiché zavírání, lze kombinovat s elektrickým způsobem otvírání **SERVO-DRIVE**
- Nebo s mechanickým způsobem otvírání **TIP-ON BLUMOTION** pro nábytek bez úchytek, ale i pro nábytek, u něhož jsou úchytky použity jako dekorace

Potřebný prostor

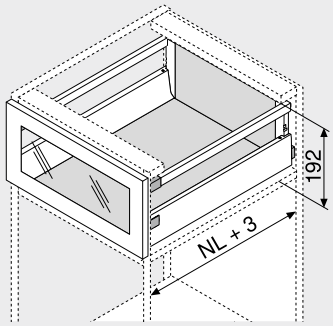

NL Jmenovitá délka

Informace k objednávce

1 Korpusové lišty vlevo/vpravo

Provedení	BLUMOTION	
Jmenovitá délka NL (mm)	Dynamická nosnost (kg) 30	65
270	578.2701M	
300	578.3001M	
350	578.3501M	
400	578.4001M	
450	578.4501M	576.4501M
500	578.5001M	576.5001M
550	578.5501M	576.5501M
600	578.6001M	576.6001M
650		576.6501M

2 Sada bočnic

Výška bočnice (mm)	83.6	
Jmenovitá délka NL (mm)	Barva SW | R9006	
270	378M2702SA	
300	378M3002SA	
350	378M3502SA	
400	378M4002SA	
450	378M4502SA	
500	378M5002SA	
550	378M5502SA	
600	378M6002SA	
650	378M6502SA	

Složení:
2a 1 x Bočnice vlevo/vpravo
2b 2 x Krytky, s raženým logem Blum, od 1000 ks s individuálním potiskem

3 Držák dřevěné zadní stěny vlevo/vpravo

Barva	Materiál		Č. artiklu
SW | R9006	Ocel		Z30C000S

4 Čelní kování

Způsob instalace		Č. artiklu
Vruty	2 x	ZSF.35A2

4a Adaptér pro alurámečky[1]

Barva	Materiál		Č. artiklu
NA	Plast	2 x	ZRF.2210

[1] Využijte šroub se zápustnou hlavou Ø 3.5 mm (Ø hlavy 7 mm)!

4g Hlava relingu

Barva	Materiál		Č. artiklu
NA	Plast	2 x	ZRG.000R5F

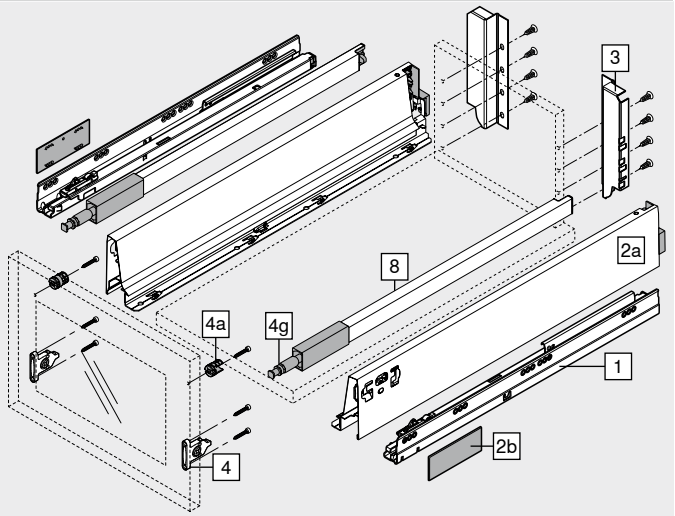

8 Podélný reling vlevo/vpravo

Materiál	Ocel	
Jmenovitá délka NL (mm)	Barva SW | R9006	
270	ZRG.207RSIC	
300	ZRG.237RSIC	
350	ZRG.287RSIC	
400	ZRG.337RSIC	
450	ZRG.387RSIC	
500	ZRG.437RSIC	
550	ZRG.487RSIC	
600	ZRG.537RSIC	
650	ZRG.587RSIC	

Barva		Barva	
SW	Hedvábně bílá	NA	Přírodní
R9006	RAL 9006 šedá (světlý hliník)		

Čelní výsuv – relingy – C – s alurámečkem

Webcode – do konfigurátoru výrobků zadejte nebo klikněte: DQC7NY

Plánování

Potřebný prostor v korpusu

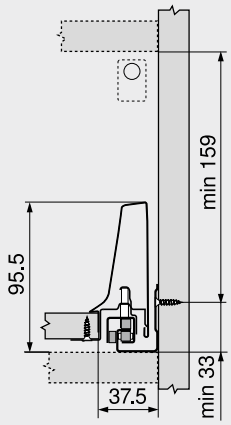

Konstrukční rozměry – čelo – montáž našroubováním

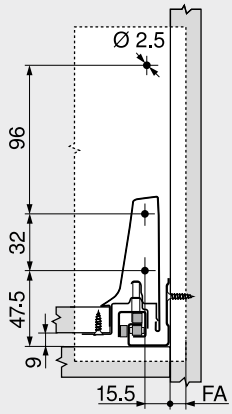

FA Přesah čela

Konstrukční rozměry – záda

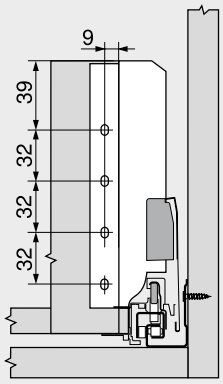

Přířez – síla dřevotřísky 16 mm

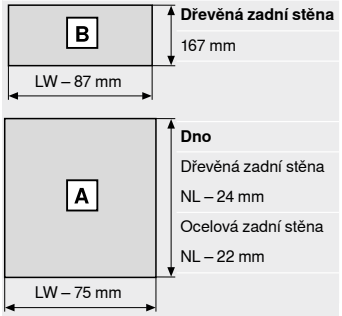

LW Světlá šířka korpusu
NL Jmenovitá délka

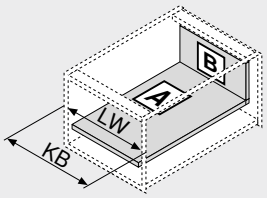

LW Světlá šířka korpusu
KB Šířka korpusu

Odkaz na stránku

Přehled	291	Příslušenství	328	**Montáž, demontáž a seřízení**	
SERVO-DRIVE pro **LEGRABOX** | **MERIVOBOX** | **TANDEMBOX**	362	Upevnění korpusových lišt	334		
		Servisní služby společnosti Blum	602		
		Další technické informace	708	**Short-URL**	
TIP-ON BLUMOTION pro **LEGRABOX** | **MERIVOBOX** | **TANDEMBOX**	394			www.blum.com/a350	
ORGA-LINE pro **TANDEMBOX**	554				
CABLOXX	594				

Čelní výsuv – relingy – D – s alurámečkem

Webcode – do konfigurátoru výrobků zadejte nebo klikněte: DQC8DA



- S jednoduchým relingem
- Plný výsuv se skrytým vedením – pro lehký chod, po celou dobu životnosti nábytku
- Montáž čela bez nářadí
- Nastavení čela ve třech směrech
- S integrovaným tlumením **BLUMOTION** pro měkké a tiché zavírání, lze kombinovat s elektrickým způsobem otvírání **SERVO-DRIVE**
- Nebo s mechanickým způsobem otvírání **TIP-ON BLUMOTION** pro nábytek bez úchytek, ale i pro nábytek, u něhož jsou úchytky použity jako dekorace

Potřebný prostor

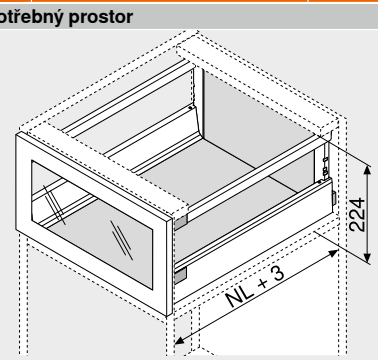

NL Jmenovitá délka

Informace k objednávce

1 Korpusové lišty vlevo/vpravo



Provedení	BLUMOTION	
Jmenovitá délka NL (mm)	Dynamická nosnost (kg) 30	65
270	578.2701M	
300	578.3001M	
350	578.3501M	
400	578.4001M	
450	578.4501M	576.4501M
500	578.5001M	576.5001M
550	578.5501M	576.5501M
600	578.6001M	576.6001M
650		576.6501M

2 Sada bočnic



Výška bočnice (mm)	83.6	
Jmenovitá délka NL (mm)	Barva SW | R9006	
270	378M2702SA	
300	378M3002SA	
350	378M3502SA	
400	378M4002SA	
450	378M4502SA	
500	378M5002SA	
550	378M5502SA	
600	378M6002SA	
650	378M6502SA	

Složení:
2a 1 x Bočnice vlevo/vpravo
2b 2 x Krytky, s raženým logem Blum, od 1000 ks s individuálním potiskem

3 Držák dřevěné zadní stěny vlevo/vpravo



Barva	Materiál		Č. artiklu
SW | R9006	Ocel		Z30D000SL

4 Čelní kování



Způsob instalace		Č. artiklu
Vruty	2 x	ZSF.35A2

4a Adaptér pro alurámečky[1]



Barva	Materiál		Č. artiklu
NA	Plast	2 x	ZRF.2210

[1] Využijte šroub se zápustnou hlavou Ø 3.5 mm (Ø hlavy 7 mm)!

4g Hlava relingu



Barva	Materiál		Č. artiklu
NA	Plast	2 x	ZRG.000R5F

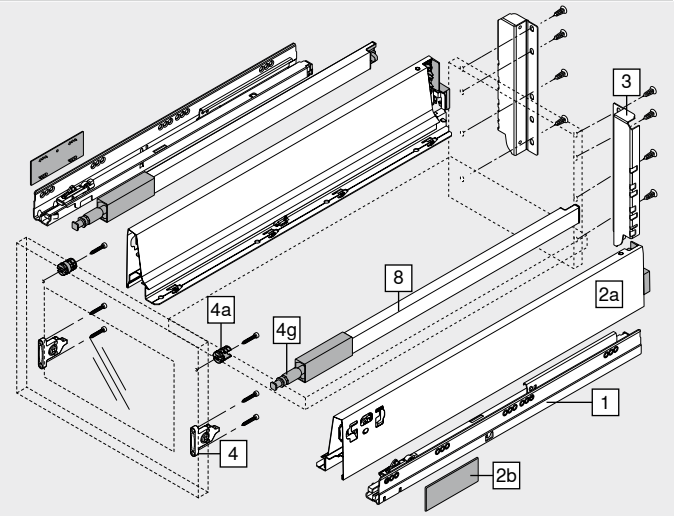

8 Podélný reling vlevo/vpravo



Materiál	Ocel		
Jmenovitá délka NL (mm)	Barva SW | R9006		
270	ZRG.207RSIC		
300	ZRG.237RSIC		
350	ZRG.287RSIC		
400	ZRG.337RSIC		
450	ZRG.387RSIC		
500	ZRG.437RSIC		
550	ZRG.487RSIC		
600	ZRG.537RSIC		
650	ZRG.587RSIC		

Barva		Barva	
SW	Hedvábně bílá	NA	Přírodní
R9006	RAL 9006 šedá (světlý hliník)		

Čelní výsuv – relingy – D – s alurámečkem

Webcode – do konfigurátoru výrobků zadejte nebo klikněte: DQC8DA

Plánování

Potřebný prostor v korpusu

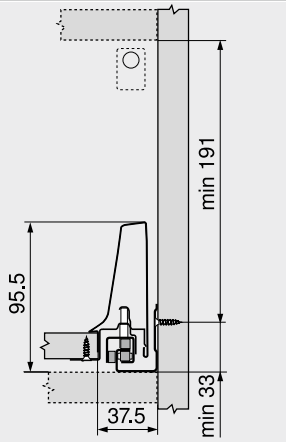

Konstrukční rozměry – čelo – montáž našroubováním

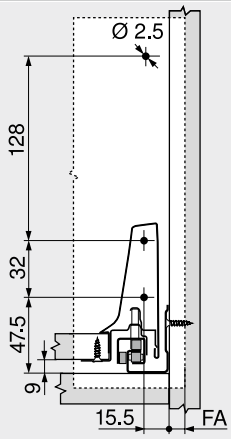

FA Přesah čela

Konstrukční rozměry – záda

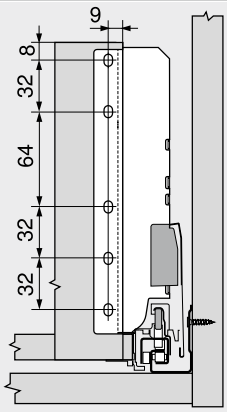

Přířez – síla dřevotřísky 16 mm



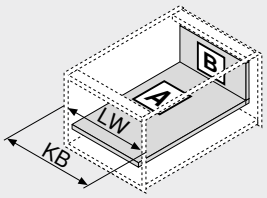

LW Světlá šířka korpusu
NL Jmenovitá délka

LW Světlá šířka korpusu
KB Šířka korpusu

Odkaz na stránku

Přehled	291	Příslušenství	328	**Montáž, demontáž a seřízení**	
SERVO-DRIVE pro **LEGRABOX** | **MERIVOBOX** | **TANDEMBOX**	362	Upevnění korpusových lišt	334		
		Servisní služby společnosti Blum	602		
		Další technické informace	708	Short-URL	
TIP-ON BLUMOTION pro **LEGRABOX** | **MERIVOBOX** | **TANDEMBOX**	394			www.blum.com/a350	
ORGA-LINE pro **TANDEMBOX**	554				
CABLOXX	594				

Čelní výsuv – relingy – C

Webcode – do konfigurátoru výrobků zadejte nebo klikněte **DQC92M**



- Realizovatelný se standardními komponenty
- S jednoduchým relingem
- Plný výsuv se skrytým vedením – pro lehký chod, po celou dobu životnosti nábytku
- Montáž čela bez nářadí
- Nastavení čela ve třech směrech
- S integrovaným tlumením **BLUMOTION** pro měkké a tiché zavírání, lze kombinovat s elektrickým způsobem otvírání **SERVO-DRIVE**
- Nebo s mechanickým způsobem otvírání **TIP-ON BLUMOTION** pro nábytek bez úchytek, ale i pro nábytek, u něhož jsou úchytky použity jako dekorace

Potřebný prostor

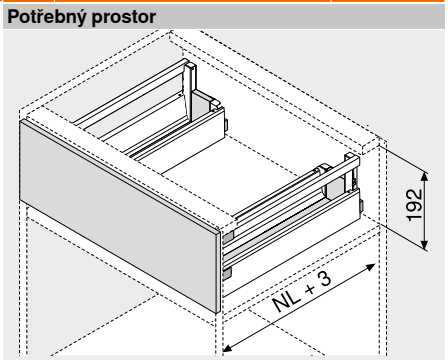

NL Jmenovitá délka

Informace k objednávce

1 Korpusové lišty vlevo/vpravo



Provedení	BLUMOTION	
Jmenovitá délka NL (mm)	Dynamická nosnost (kg) 30	65
450	578.4501M	
500	578.5001M	
550	578.5501M	
600	578.6001M	576.6001M
650		576.6501M

2 Sada bočnic zvenku



Výška bočnice (mm)	83.6
Jmenovitá délka NL (mm)	Barva SW | R9006
450	378M4502SA
500	378M5002SA
550	378M5502SA
600	378M6002SA
650	378M6502SA

Složení:
2a 1 x Bočnice vlevo/vpravo
2b 2 x Krytky, s raženým logem Blum, od 1000 ks s individuálním potiskem

3 Držák dřevěné zadní stěny dřezové skříňky vlevo/vpravo



Barva	Materiál	Č. artiklu
SW | R9006	Ocel	Z30C000S.22

4 Čelní kování



Způsob instalace		Č. artiklu
Zalisování	4 x	ZSF.36A2
INSERTA	4 x	ZSF.39A2
Vruty	4 x	ZSF.35A2

8 Podélný reling vlevo/vpravo



Materiál	Ocel
Jmenovitá délka NL (mm)	Barva SW | R9006
450	ZRG.387RSIC
500	ZRG.437RSIC
550	ZRG.487RSIC
600	ZRG.537RSIC
650	ZRG.587RSIC

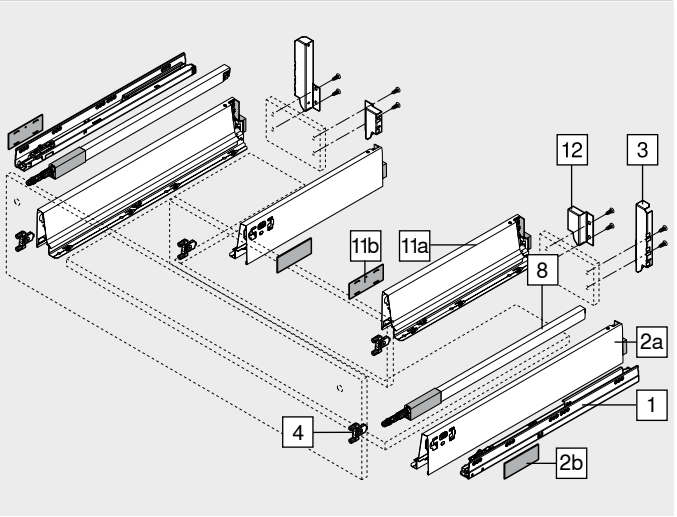

11 Sada bočnic uvnitř



Výška bočnice (mm)	83.6
Jmenovitá délka NL (mm)[1]	Barva SW | R9006
300	378M3002SA
350	378M3502SA
400	378M4002SA
450	378M4502SA
500	378M5002SA

Složení:
11a 1 x Bočnice vlevo/vpravo
11b 2 x Krytky, s raženým logem Blum, od 1000 ks s individuálním potiskem
[1] Doporučujeme pro smysluplné využití úložného prostoru
Jmenovitá délka NL bočnic zvenku (č. 2) – jmenovitá délka NL bočnic uvnitř (č. 11) = min. 150 mm

12 Držák dřevěné zadní stěny vlevo/vpravo



Barva	Materiál	Č. artiklu
SW | R9006	Ocel	Z30M000S.04

Barva		Barva	
SW	Hedvábně bílá	R9006	RAL 9006 šedá (světlý hliník)

Čelní výsuv – relingy – C

Webcode – do konfigurátoru výrobků zadejte nebo klikněte: DQC92M

Plánování

Potřebný prostor v korpusu

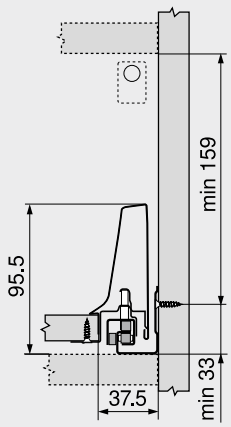

Konstrukční rozměry – čelo – montáž našroubováním

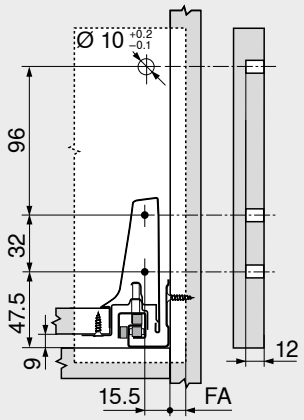

FA Přesah čela

Vyvrtání otvorů – čelo – montáž INSERTA | nalisováním

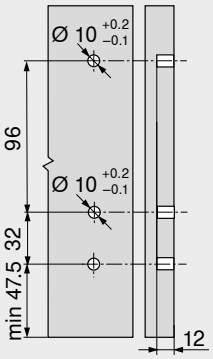

Konstrukční rozměry – záda

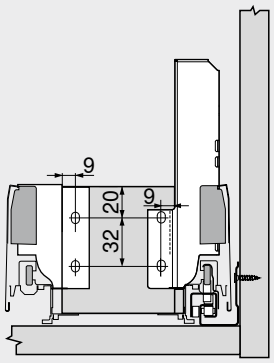

Přířez – síla dřevotřísky 16 mm

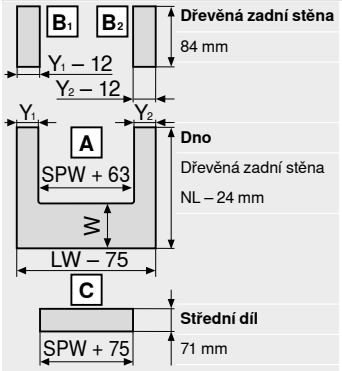

Dřevěná zadní stěna	
84 mm	
Dno	
Dřevěná zadní stěna	
NL – 24 mm	
Střední díl	
71 mm	

LW	Světlá šířka korpusu
NL	Jmenovitá délka
SPW	Světlá šířka mezi vnitřními bočnicemi

W = NL bočnice zvenku – NL bočnice uvnitř – 10 mm

	Y min. (mm)	Y max. (mm)
BLUMOTION	48	225
TIP-ON BLUMOTION	48	225

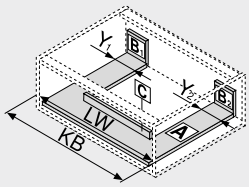

LW	Světlá šířka korpusu
KB	Šířka korpusu

Vyvrtání otvorů – střední díl

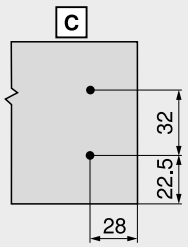

Odkaz na stránku

Přehled	291	Příslušenství	328	**Montáž, demontáž a seřízení**	
SERVO-DRIVE pro **LEGRABOX** | **MERIVOBOX** | **TANDEMBOX**	362	Upevnění korpusových lišt	334		
		Servisní služby společnosti Blum	602		
		Další technické informace	708	Short-URL	
TIP-ON BLUMOTION pro **LEGRABOX** | **MERIVOBOX** | **TANDEMBOX**	394			www.blum.com/a350	
ORGA-LINE pro **TANDEMBOX**	554				
CABLOXX	594				

Čelní výsuv – relingy – D

Webcode – do konfigurátoru výrobků zadejte nebo klikněte: DQC9RY



- Realizovatelný se standardními komponenty
- S jednoduchým relingem
- Plný výsuv se skrytým vedením – pro lehký chod, po celou dobu životnosti nábytku
- Montáž čela bez nářadí
- Nastavení čela ve třech směrech
- S integrovaným tlumením **BLUMOTION** pro měkké a tiché zavírání, lze kombinovat s elektrickým způsobem otvírání **SERVO-DRIVE**
- Nebo s mechanickým způsobem otvírání **TIP-ON BLUMOTION** pro nábytek bez úchytek, ale i pro nábytek, u něhož jsou úchytky použity jako dekorace

Potřebný prostor

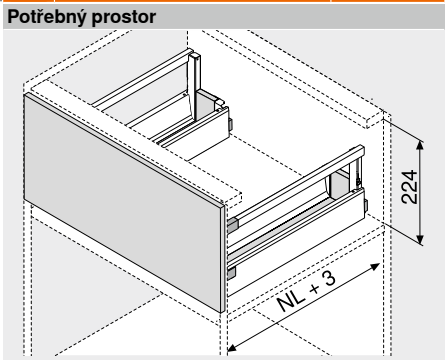

NL Jmenovitá délka

Informace k objednávce

1 Korpusové lišty vlevo/vpravo



Provedení: BLUMOTION

Jmenovitá délka NL (mm)	Dynamická nosnost (kg) 30	65
450	578.4501M	
500	578.5001M	
550	578.5501M	
600	578.6001M	576.6001M
650		576.6501M

2 Sada bočnic zvenku



Výška bočnice (mm): 83.6

Jmenovitá délka NL (mm)	Barva SW | R9006
450	378M4502SA
500	378M5002SA
550	378M5502SA
600	378M6002SA
650	378M6502SA

Složení:

2a 1 x Bočnice vlevo/vpravo
2b 2 x Krytky, s raženým logem Blum, od 1000 ks s individuálním potiskem

3 Držák dřevěné zadní stěny dřezové skříňky vlevo/vpravo



Barva	Materiál	Č. artiklu
SW | R9006	Ocel	Z30D000S.22

4 Čelní kování



Způsob instalace		Č. artiklu
Zalisování	4 x	ZSF.36A2
INSERTA	4 x	ZSF.39A2
Vruty	4 x	ZSF.35A2

8 Podélný reling vlevo/vpravo



Materiál: Ocel

Jmenovitá délka NL (mm)	Barva SW | R9006
450	ZRG.387RSIC
500	ZRG.437RSIC
550	ZRG.487RSIC
600	ZRG.537RSIC
650	ZRG.587RSIC

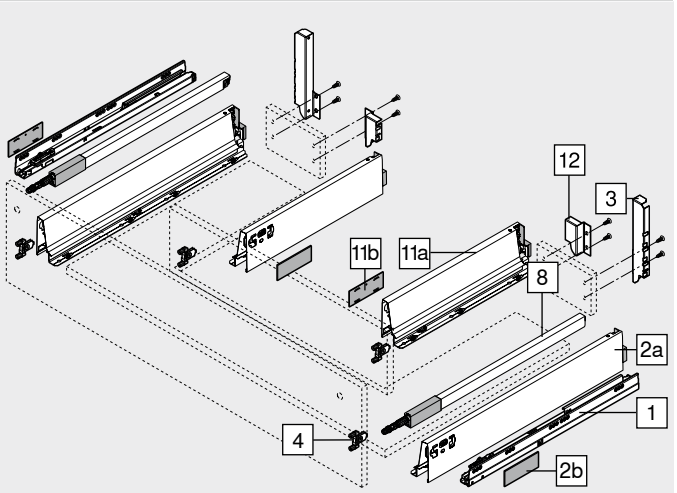

11 Sada bočnic uvnitř



Výška bočnice (mm): 83.6

Jmenovitá délka NL (mm)[1]	Barva SW | R9006
300	378M3002SA
350	378M3502SA
400	378M4002SA
450	378M4502SA
500	378M5002SA

Složení:

11a 1 x Bočnice vlevo/vpravo
11b 2 x Krytky, s raženým logem Blum, od 1000 ks s individuálním potiskem

[1] Doporučujeme pro smysluplné využití úložného prostoru
Jmenovitá délka NL bočnic zvenku (č. 2) – jmenovitá délka NL bočnic uvnitř (č. 11) = min. 150 mm

12 Držák dřevěné zadní stěny vlevo/vpravo



Barva	Materiál	Č. artiklu
SW | R9006	Ocel	Z30M000S.04

Barva		Barva	
SW	Hedvábně bílá	R9006	RAL 9006 šedá (světlý hliník)

Čelní výsuv – relingy – D

Webcode – do konfigurátoru výrobků zadejte nebo klikněte: DQC9RY

Plánování

Potřebný prostor v korpusu

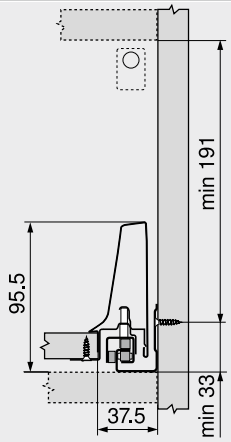

Konstrukční rozměry – čelo – montáž našroubováním

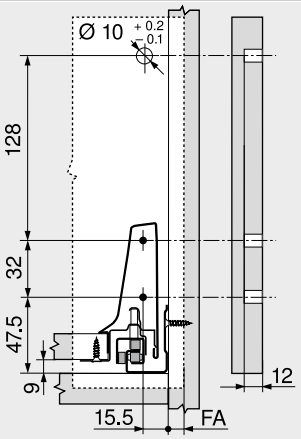

FA Přesah čela

Vyvrtání otvorů – čelo – montáž INSERTA | nalisováním

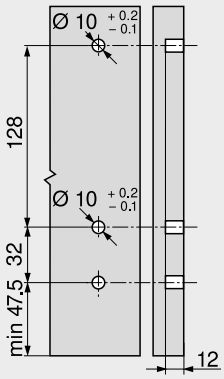

Konstrukční rozměry – záda

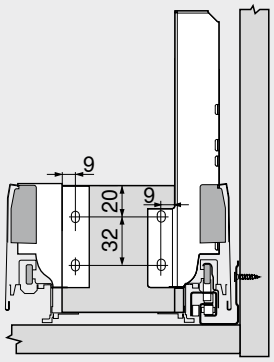

Přířez – síla dřevotřísky 16 mm

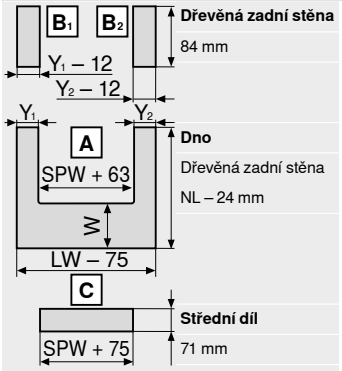

Dřevěná zadní stěna	
84 mm	
Dno	
Dřevěná zadní stěna	
NL – 24 mm	
Střední díl	
71 mm	

LW	Světlá šířka korpusu
NL	Jmenovitá délka
SPW	Světlá šířka mezi vnitřními bočnicemi

W = NL bočnice zvenku – NL bočnice uvnitř – 10 mm

	Y min. (mm)	Y max. (mm)
BLUMOTION	48	225
TIP-ON BLUMOTION	48	225

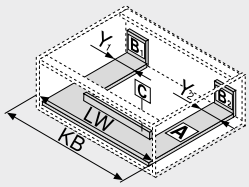

LW	Světlá šířka korpusu
KB	Šířka korpusu

Vyvrtání otvorů – střední díl

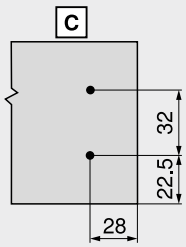

Odkaz na stránku

Přehled	291	Příslušenství	328	**Montáž, demontáž a seřízení**	
SERVO-DRIVE pro **LEGRABOX** | **MERIVOBOX** | **TANDEMBOX**	362	Upevnění korpusových lišt	334		
		Servisní služby společnosti Blum	602		
		Další technické informace	708	Short-URL	
TIP-ON BLUMOTION pro **LEGRABOX** | **MERIVOBOX** | **TANDEMBOX**	394			www.blum.com/a350	
ORGA-LINE pro **TANDEMBOX**	554				
CABLOXX	594				

SPACE TOWER

Webcode – do konfigurátoru výrobků zadejte nebo klikněte DQGRMM



- Variabilní potravinová skříň s vnitřními výsuvy, v horní části s policí a vnitřní zásuvkou
- Pohodlný přístup ze tří stran
- Výsuvy, které se otvírají každý zvlášť, umožní kompletní přehled a vyndání předmětů shora
- Jen málo vynaložené síly pro vysunutí dokonce u plně naložených výsuvů
- Vysoké zadní stěny a boční stěny zaručí bezpečné uložení
- Vnitřní dělení **ORGA-LINE** zajistí ve výsuvu pořádek a přehled
- Je možné provedení variabilních rozměrů korpusu



Informace k objednávce

Doporučení k použití	Strana
Vnitřní zásuvka – M	298
Vnitřní výsuv – relingy – C	306
Vnitřní výsuv – relingy – D	310
ORGA-LINE pro **TANDEMBOX antaro** – příčné dělení (příčka)	562
ORGA-LINE pro **TANDEMBOX antaro** – příčný reling	563
Závěs **CLIP top BLUMOTION** 155°	84

Doporučení
Šířka korpusu KB (mm)
275–1200

Plánování

Pomůcka při plánování a objednávání

Short-URL
www.blum.com/planningtools

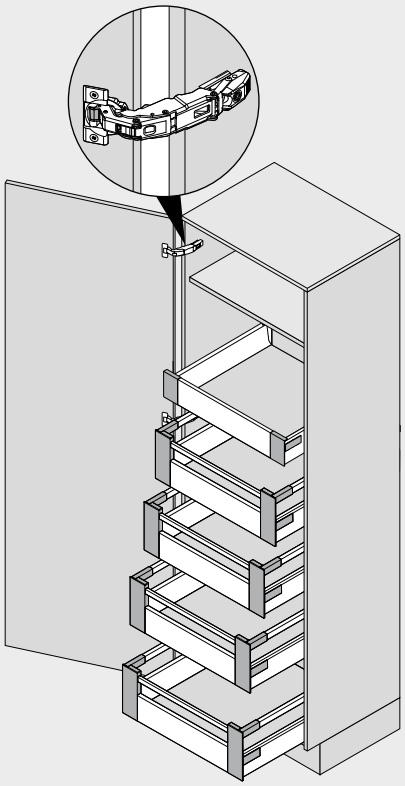

Odkaz na stránku

Přehled	291	**BLUMOTION** pro dvířka	176	**Montáž, demontáž a seřízení**	
		Příslušenství	328		
SERVO-DRIVE pro **LEGRABOX** | **MERIVOBOX** | **TANDEMBOX**	362	Servisní služby společnosti Blum	602		
		Další technické informace	708	Short-URL	
ORGA-LINE pro **TANDEMBOX**	554			www.blum.com/a350	
Závěs **CLIP top BLUMOTION** 155°	84				

SPACE TOWER

Webcode – do konfigurátoru výrobků zadejte nebo klikněte DQGRMM

Plánování

Doporučení

Nastavení pozice v korpusu

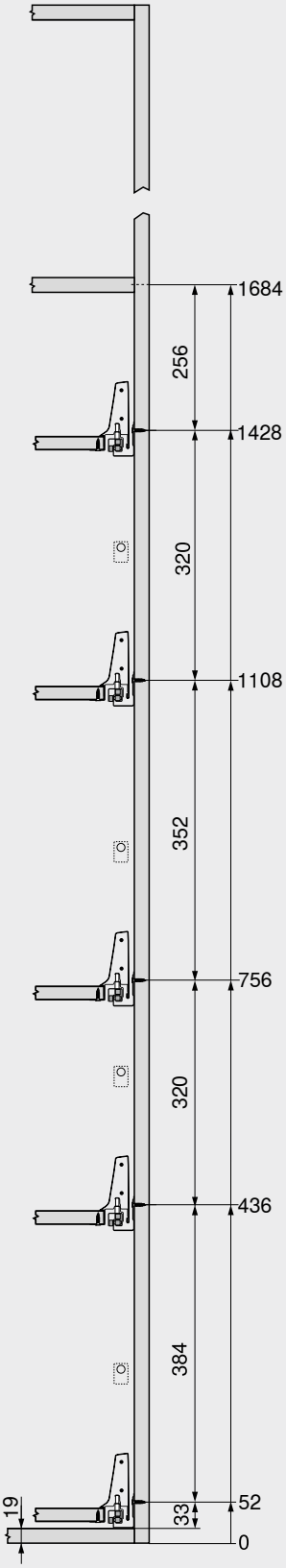

Vyvrtání otvorů – čelo

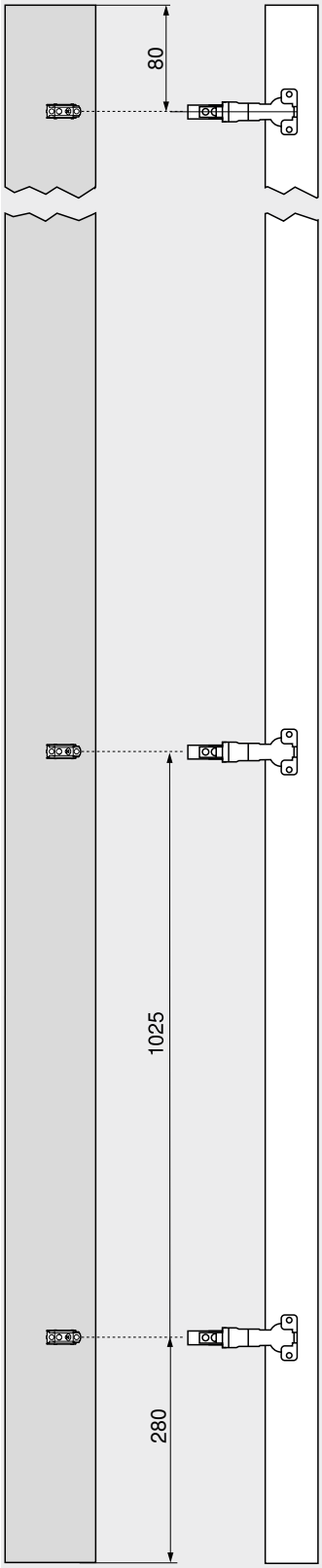

Vyvrtání otvorů – čelo

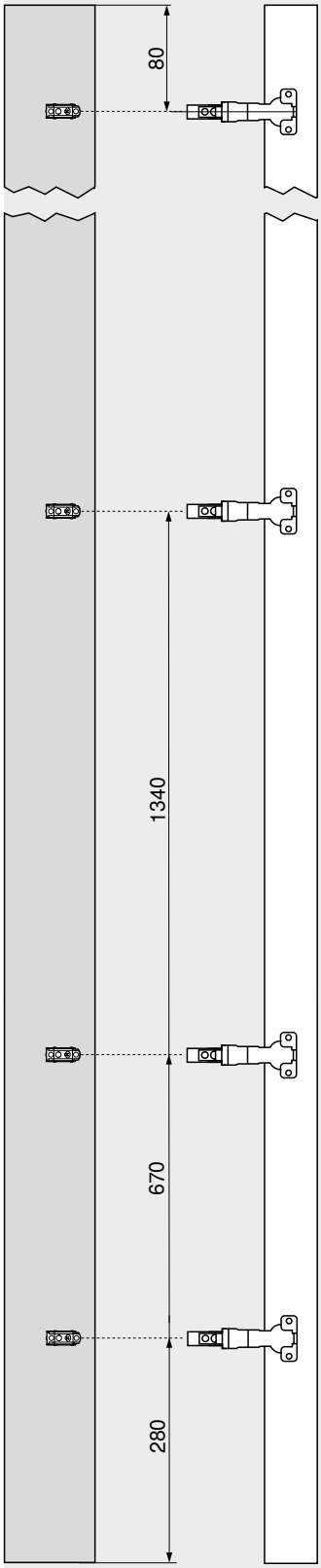

U vysokých skříní je praktické umístit v nejvyšší pozici polici namísto vnitřní zásuvky.

Vnitřní zásuvka umožní přístup z boku. V případě realizace vnitřní zásuvky s vyšší zadní stěnou nemohou uložené předměty vypadnout dozadu.

Volitelné rozmístění výsuvů v korpusu zajistí dostatek místa pro různě vysoké předměty.

Šířku korpusu KB optimálně využijete v kombinaci se závěsem **CLIP top BLUMOTION** 155° s nulovým přesahem.

V případě montáže závěsu nad výsuv je možné usadit nejnižší výsuv až úplně dolů. Tak se ještě i poslední centimetr změní na úložný prostor.

Odkaz na stránku

Počet závěsů 718

SPACE TWIN



- Stabilní řešení díky diagonálně umístěným korpusovým lištám
- S integrovaným tlumením **BLUMOTION** pro měkké a tiché zavírání
- Vysoká dynamická nosnost 20 kg na každou spodní skříňku
- Šířka korpusu KB 165–250 mm

Webcode – do konfigurátoru výrobků zadejte nebo klikněte DQGV5A

Potřebný prostor

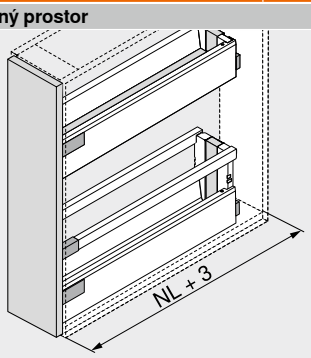

NL Jmenovitá délka

Informace k objednávce

Doporučení k použití	Strana
Zásuvka – M	296
Zásuvka – K	300
Čelní výsuv – relingy – C	304
Čelní výsuv – relingy – D	308
Čelní výsuv – relingy – D – bočnice K	312

Šířka korpusu KB (mm)
165–250

Odkaz na stránku

Přehled	291
TIP-ON BLUMOTION pro **LEGRABOX** | **MERIVOBOX** | **TANDEMBOX**	394
Příslušenství	328
Servisní služby společnosti Blum	602
Další technické informace	708

Montáž, demontáž a seřízení

Short-URL
www.blum.com/a350

SPACE TWIN

Webcode – do konfigurátoru výrobků zadejte nebo klikněte DQGV5A

Plánování

Potřebný prostor v korpusu

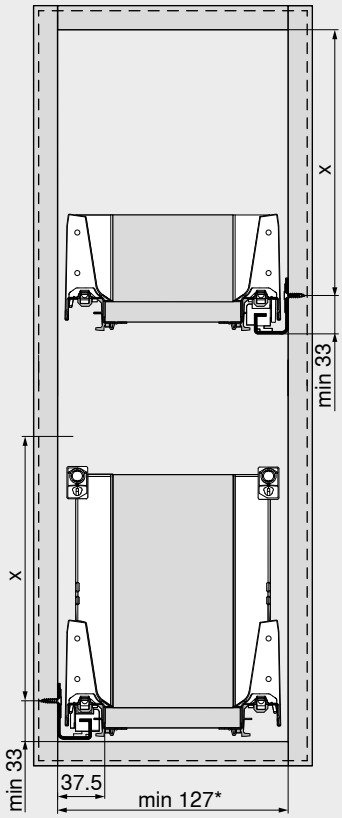

Konstrukční výška	X (mm)
M	65.5
K	97.5
C	159
D	191
* 147 mm s **SERVO-DRIVE**	

Konstrukční rozměry – čelo

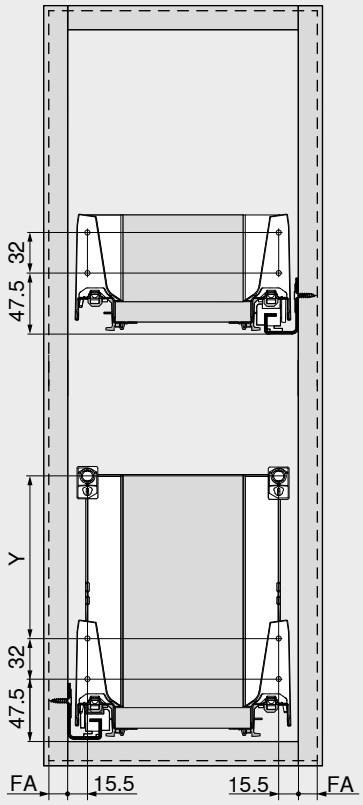

Konstrukční výška	Výška bočnice	Boční stěna	Y (mm)
M	M	–	–
K	K	–	32
C	M	Relingy	96
D	M	Relingy	128
D	K	Relingy	32 + 96
FA Přesah čela			

Ocelová zadní stěna

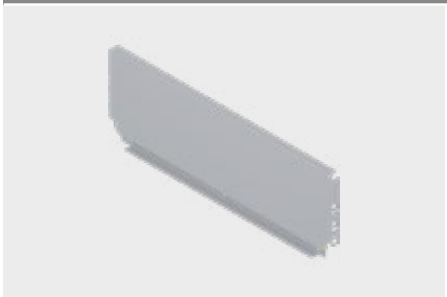

- Pro **TANDEMBOX**
- Barva: hedvábně bílá | RAL 9006 šedá (bílý hliník)
- Materiál: ocel

Informace k objednávce

Výška zadní stěny	Č. artiklu
N	☎ Z30NxxxS.6
M	☎ Z30MxxxS.6
K	☎ Z30KxxxS.6
C	☎ Z30CxxxS.6
D	☎ Z30DxxxS.6

Plánování

Výpočet šířky

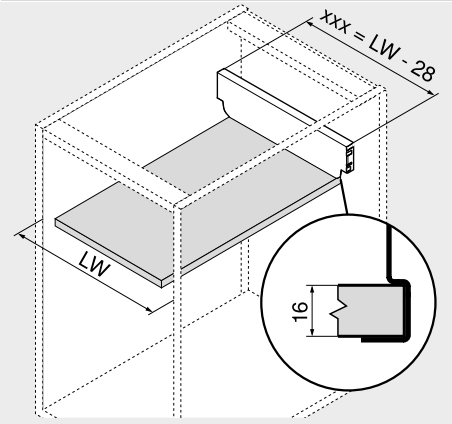

xxx	Šířka zadní stěny
LW	Světlá šířka korpusu

xxx = LW – 28

Příklad
Výška zadní stěny M
LW = 567 mm
539 mm = 567 – 28 mm
Objednávka
Z30M539S.6

Přířez – síla dřevotřísky 16 mm

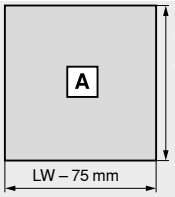

Dno
NL – 22 mm

NL	Jmenovitá délka
LW	Světlá šířka korpusu

Stabilizace čela/dna



- Pro stabilizaci vysokých čel
- Pro podepření dna u širokých zásuvek
- Doporučení
  Výška čela FH < 300 mm:
  Šířka korpusu KB > 900 mm: 1 ks
  Výška čela FH ≥ 300 mm:
  Šířka korpusu KB < 450 mm: 1 ks
  Šířka korpusu KB ≥ 450 mm: 2 ks
  Šířka korpusu KB > 900 mm: 3 ks

Informace k objednávce

Způsob instalace	Barva	Č. artiklu
EXPANDO	RAL 7037 prachově šedá	Z96.10E1

Plánování

Potřebný prostor v korpusu

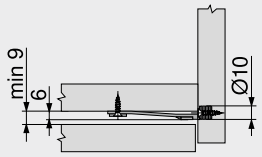

Vyvrtání otvorů – čelo

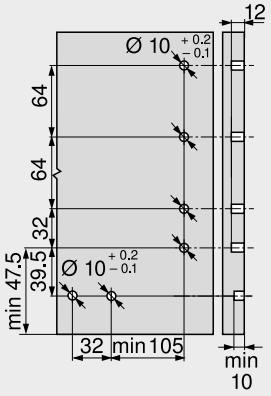

Boční stabilizace – montáž shora

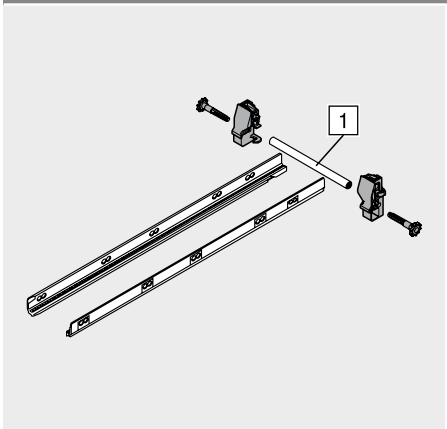

- Dodatečná stabilizace nadměrně širokých čelních výsuvů
- Doporučení: šířka korpusu KB 900–1200 mm
- Hřídel Alu, vhodná pro šířku korpusu KB do 1200 mm, ke zkrácení
- Vhodná pro využití se **SERVO-DRIVE**

Informace k objednávce

Jmenovitá délka NL (mm)	Č. artiklu
450	ZST.450BA
500	ZST.500BA
550	ZST.550BA
600	ZST.600BA
650	ZST.650BA

Přířez

1 Světlá šířka korpusu LW – 86 mm

Plánování

Potřebný prostor v korpusu

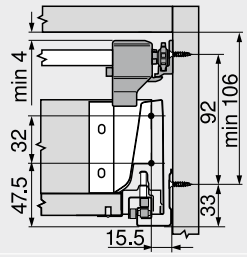

Výška M

Potřebný prostor v korpusu

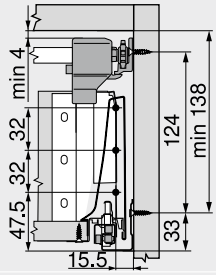

Výška K

Potřebný prostor v korpusu

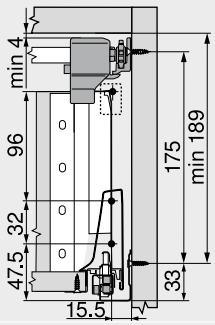

Výška C

Potřebný prostor v korpusu

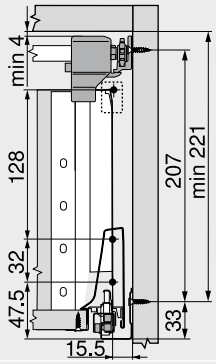

Výška D

Pozice otvorů – boční stabilizace

Jmenovitá délka NL (mm)

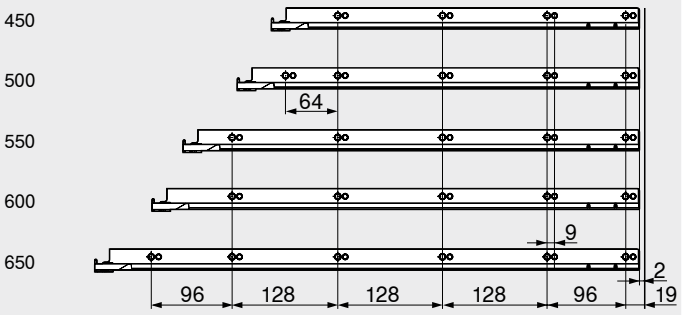

Světlá hloubka korpusu LT min. = jmenovitá délka NL + 3 mm

Odkaz na stránku

Přehled	291
Servisní služby společnosti Blum	602
Další technické informace	708

Montáž, demontáž a seřízení

Short-URL

www.blum.com/a350

Variabilní držák relingu

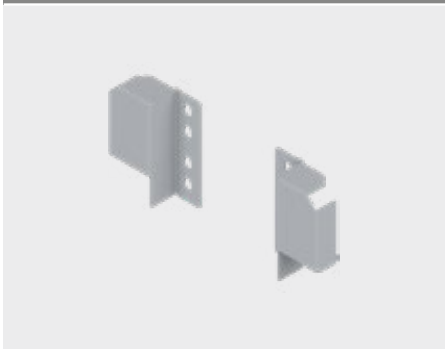

- Barva: hedvábně bílá | RAL 9006 šedá (bílý hliník)
- Materiál: ocel

Informace k objednávce

Provedení	Č. artiklu
Vlevo | vpravo	ZRR.5200

Plánování

Potřebný prostor v korpusu

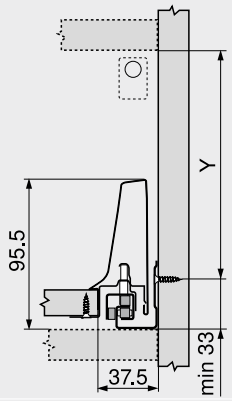

Volnost umístění
Y = X – 4 mm
X Výška zadní stěny

Konstrukční rozměry – čelo – montáž našroubováním

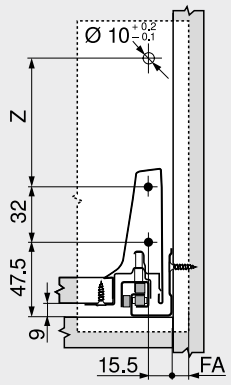

Volnost umístění
Z = X – 71 mm
X Výška zadní stěny
FA Přesah čela

Konstrukční rozměry – záda

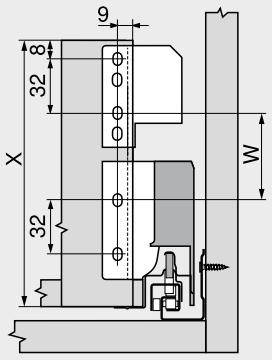

Volnost umístění
W = X – 103 mm
X Výška zadní stěny

Potřebný prostor v korpusu

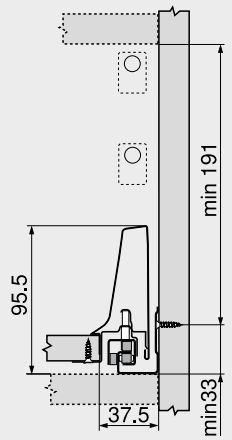

Výška D – dvojitý reling (držák dřevěné zadní stěny s výškou B)

Konstrukční rozměry – čelo – montáž našroubováním

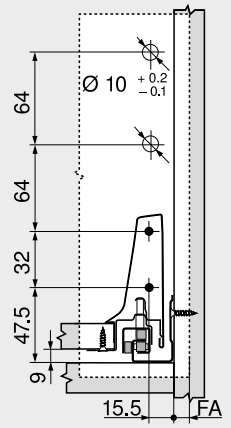

Výška D – dvojitý reling (držák dřevěné zadní stěny s výškou B)
FA Přesah čela

Konstrukční rozměry – záda

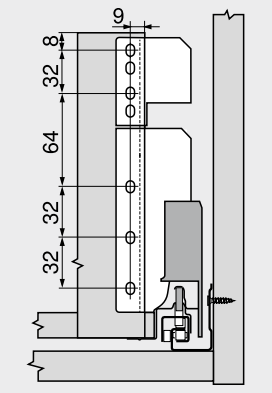

Výška D – dvojitý reling (držák dřevěné zadní stěny s výškou B)

Odkaz na stránku

Přehled	291
Servisní služby společnosti Blum	602
Další technické informace	708

Držák dřevěné zadní stěny s výškou B



- Pro **TANDEMBOX**
- Barva: hedvábně bílá | RAL 9006 šedá (bílý hliník)
- Materiál: ocel

Informace k objednávce	
Výška zadní stěny	**Č. artiklu**
B	Z30B000S.04
Přířez	
Dřevěná zadní stěna	
Výška	135 mm
Šířka	Světlá šířka korpusu LW – 87 mm

Plánování

Potřebný prostor v korpusu

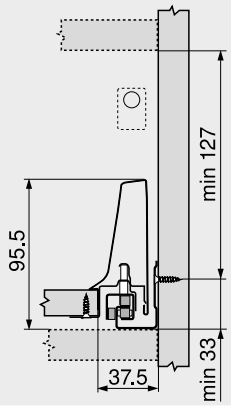

Konstrukční rozměry – čelo – montáž našroubováním

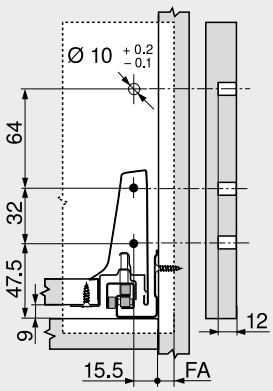

FA Přesah čela

Konstrukční rozměry – záda

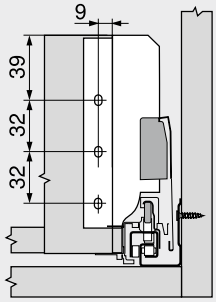

Odkaz na stránku	
Přehled	291
Servisní služby společnosti Blum	602
Další technické informace	708

Vrut do dřevotřísky – Ø 3.5 mm



- Barva: poniklovaná
- Materiál: ocel

Informace k objednávce

Délka X (mm)	Průměr (mm)	Č. artiklu
15.0	Ø 3.5	609.1500
17.0		609.1700

Eurošrouby – Ø 6.0 mm

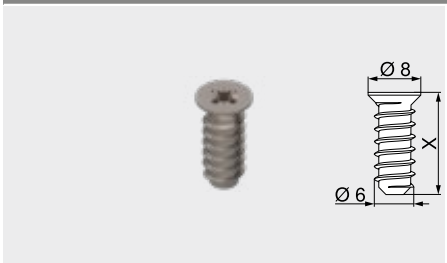

- Průměr vyvrtávaných otvorů Ø 5 mm
- Barva: poniklovaná
- Materiál: ocel

Informace k objednávce

Délka X (mm)	Průměr (mm)	Č. artiklu
10.0	Ø 6.0	661.1000.HG
11.5		661.1150.HG
13.0		661.1300.HG
14.5		661.1450.HG
20.0		661.2000.HG

Středicí vrták



- Pro předvrtání otvorů pro vruty Ø 3.5 mm
- Hloubka vyvrtání otvoru až 8 mm
- Materiál: ocel, tvrzená

Informace k objednávce

Označení	Průměr (mm)	Č. artiklu
Středicí vrták	Ø 2.7	M01.ZZ03.01
Náhradní vrták		M01.ZZB3

Tlumicí čočky k nalepení

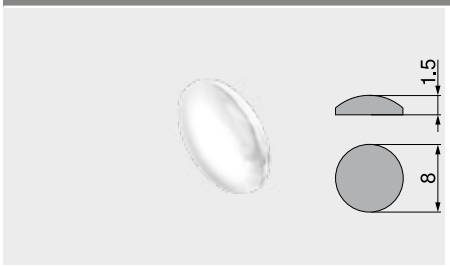

- Pro tlumení nárazů
- Barva: přírodní
- Materiál: plast

Informace k objednávce

Průměr (mm)	Č. artiklu
Ø 8.0	993.710

Tlumicí doraz k zavrtání

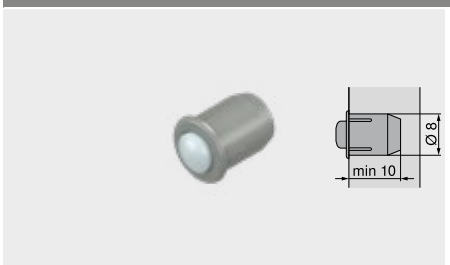

- Pro tlumení nárazů
- Dvojdílné
- Barva: RAL 9006 šedá (bílý hliník)
- Materiál: plast

Informace k objednávce

Průměr (mm)	Č. artiklu
Ø 8.0	993.706

Křížový šroubovák



- Oranžová rukojeť s potiskem Blum
- Barva: černá/oranžová
- Materiál: plast/ocel

Informace k objednávce		
Upnutí nářadí	**Celková délka (mm)**	**Č. artiklu**
Pozidriv PZ 2	210	**303.756.1**

Plochý šroubovák



- Oranžová rukojeť s potiskem Blum
- Barva: černá/oranžová
- Materiál: plast/ocel

Informace k objednávce		
Upnutí nářadí	**Celková délka (mm)**	**Č. artiklu**
Plochý velikost 1	200	**314.928.1**

Korpusová lišta – 578 – 30 kg

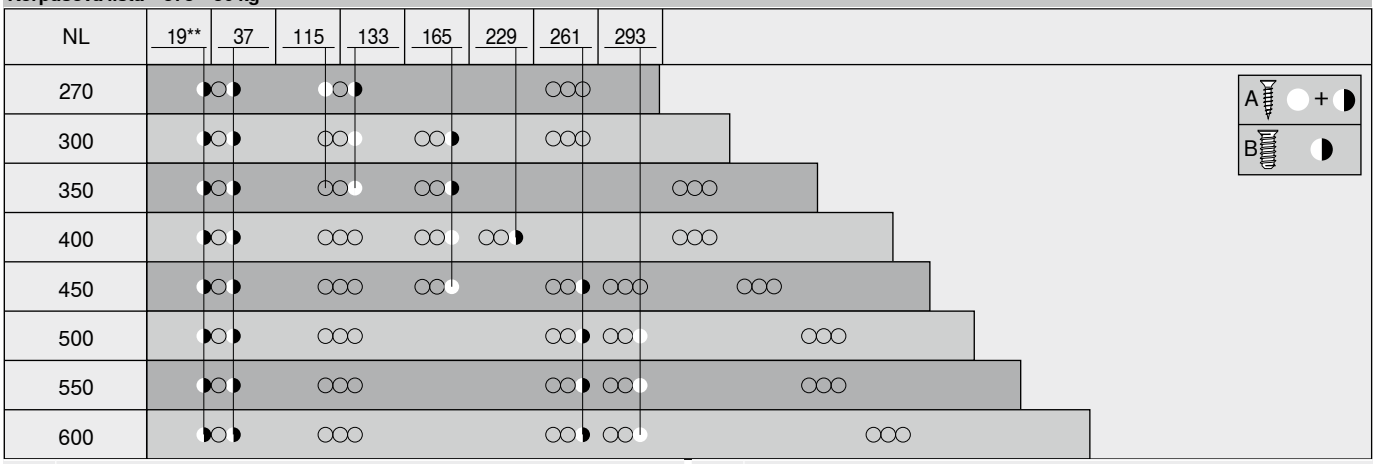

NL	Jmenovitá délka	**	Volitelně pro vyšší stabilitu
A	Vrut do dřevotřísky Ø 4 x 15 mm		Možnost nahradit vrutem do dřevotřísky Ø 4 x 15 mm
B	Eurošroub Ø 6 x 14.5 mm, č. artiklu 661.1450.HG		

Korpusová lišta – 576 – 65 kg

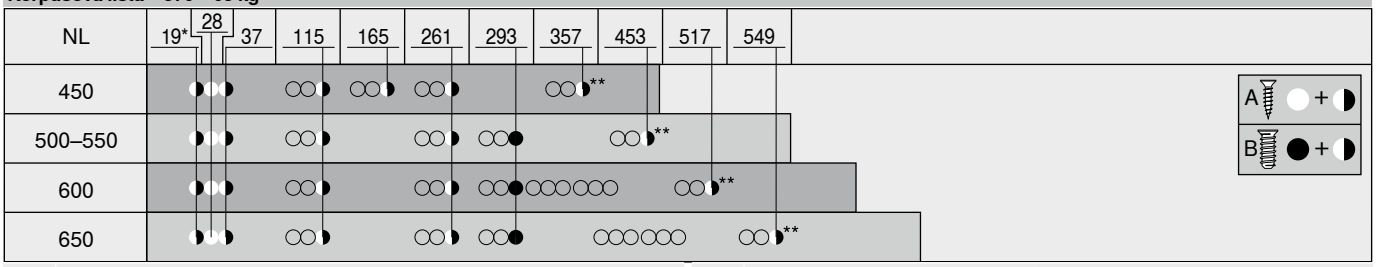

NL	Jmenovitá délka	*	Možnost nahradit vrutem do dřevotřísky Ø 4 x 15 mm
A	Vrut do dřevotřísky Ø 4 x 15 mm	**	Volitelně pro vyšší stabilitu
B	Eurošroub Ø 6 x 14.5 mm, č. artiklu 661.1450.HG		Možnost nahradit vrutem do dřevotřísky Ø 4 x 15 mm

Univerzální výrobková řada

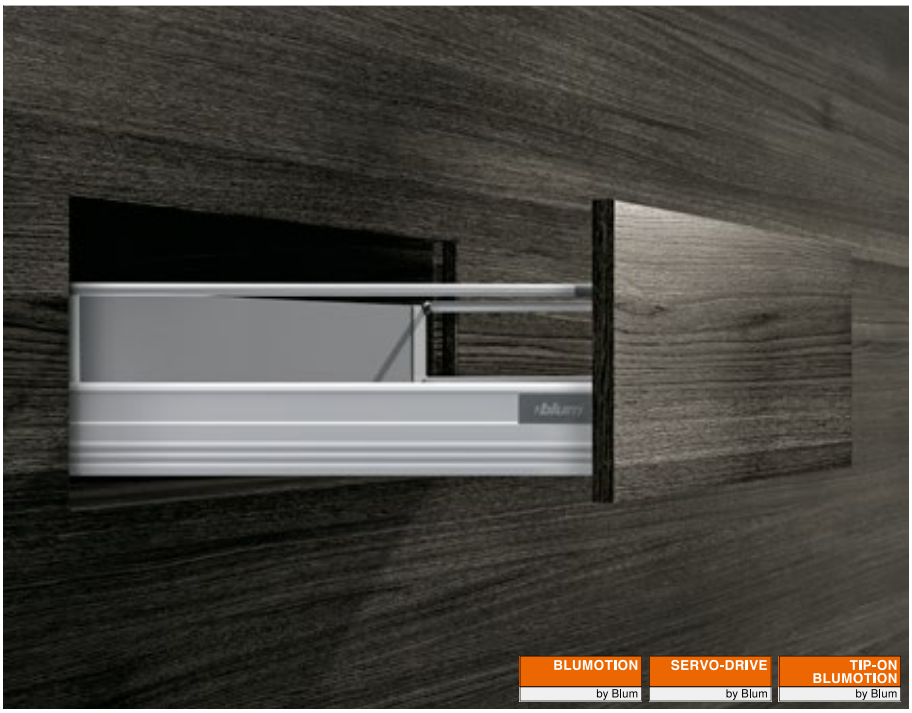

TANDEMBOX plus přináší pro spoustu využití vhodné řešení, a je jedno, zda prostý kulatý reling nebo uzavřené bočnice. **TANDEMBOX plus** má jednoduchý design a přehledný sortiment barevných variant a dílů.

K tomu můžete libovolně kombinovat různé způsoby otvírání. **SERVO-DRIVE**, elektrický způsob otvírání, v kombinaci s **BLUMOTION**, nebo **TIP-ON BLUMOTION**, mechanický způsob otvírání, v kombinaci s **BLUMOTION**.





Kulatý reling a jednoduchý design jsou charakteristické pro již léta osvědčenou linii sortimentu **TANDEMBOX**. Plné bočnice můžete vytvořit s dvojitým **BOXSIDE**.



TANDEMBOX poskytuje již po řadu let vysoký komfort obsluhy a spolehlivost. Technická modifikace zajistí ještě příjemnější otvírání, výrazně vyšší stabilitu a zdokonalený lehký chod.



Pro snadný výběr výrobků a objednávku sortimentu, který je k dispozici, využijte náš konfigurátor výrobků.

Short-URL
www.blum.com/configurator

Využití		kg	Potřebný prostor Výška (mm)	Webcode	Strana
Standardní korpus					
Zásuvka					
	Zásuvka – N	30	81.5	DQCCLA	
	Zásuvka – M	30 65	96.5	DQCDAM	
Čelní výsuv					
	Čelní výsuv – relingy – B	30 65	160	DQCGTA	
	Čelní výsuv – relingy – D Možný **BOXSIDE**	30 65	224	DQCHIM	
Rohová skříňka					
	**SPACE CORNER** se **SYNCROMOTION**	65			☎
Dřezová skříňka					
Čelní výsuv					
	Čelní výsuv – relingy – D Možný **BOXSIDE**	30 65	224	DQCI7Y	
Potravinová skříň					
	**SPACE TOWER** Šířka korpusu KB 275–1200 mm	30 65		DQGSBY	
Úzké skříňky					
	**SPACE TWIN** Šířka korpusu KB 165–250 mm	20		DQGVUM	

Využití		kg	Potřebný prostor Výška (mm)	Webcode	Strana
Vnitřní zásuvka					
	Vnitřní zásuvka – M	30 65	105	DQCFEM	
Vnitřní výsuv					
	Vnitřní výsuv – relingy – B	30 65	160	DQCIXA	
	Vnitřní výsuv – relingy – D Možný **BOXSIDE**	30 65	224	DQCJMM	

kg Dynamická nosnost

Webcode – do konfigurátoru výrobků zadejte nebo klikněte

@ | ☎ Pro některé trhy není výrobek k dispozici

Konfigurátor výrobků

Short-URL

www.blum.com/configurator

Jednoduše. Dobře. Osvědčeným způsobem.



Zásuvky **METABOX** se skládají jen z několika konstrukčních dílů. Osvědčený Box systém pro různá využití. Stabilní materiály a pečlivé zpracování představují záruku stability – při dynamické nosnosti až do 25 kg.

Milionkrát osvědčená funkce **BLUMOTION** je volitelně k dispozici rovněž pro částečný výsuv **METABOX**. Nezávisle na tom, s jakým důrazem je zavřete. Obzvlášť praktické a úsporné: až do šířky korpusu KB 900 mm vám postačí jen jeden modul **BLUMOTION**.



Výška bočnice N = 54 mm



Výška bočnice M = 86 mm



Výška bočnice K = 118 mm



Výška bočnice H = 150 mm



METABOX BLUMOTION zajistí měkké a tiché zavírání.





Pro snadný výběr výrobků a objednávku sortimentu, který je k dispozici, využijte náš konfigurátor výrobků.

Short-URL
www.blum.com/configurator

Box systémy


Ilustrační obrázek

Box systémy	194
LEGRABOX	196
MERIVOBOX	250
TANDEMBOX antaro	290
TANDEMBOX plus	336

Přehled


Ilustrační obrázek

Přehled – využití	340

Příslušenství


Ilustrační obrázek

BLUMOTION pro **METABOX 320**	357	**POSISTOP**	355
Dětská pojistka	354	**METAFILE** – závěsná registratura	356
Zámkový adaptér	354	Šrouby	357
Distanční díly	355	Šroubovák	358
Profil pro dno	355	**ORGA-LINE** – relingy	359
Pojistka proti vypadnutí	355	**ORGA-LINE** – **BOXSIDE**	360

Upevnění korpusových lišt

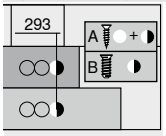

Ilustrační obrázek

Korpusová lišta – 320 – 25 kg	361

Montáž, demontáž a seřízení

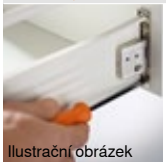
Ilustrační obrázek

Montáž, demontáž a seřízení

Short-URL
www.blum.com/a390

Piktogramy

Artikl pouze na dotázání

Webcode – do konfigurátoru výrobků zadejte nebo klikněte

Částečný výsuv

Využití		kg	Potřebný prostor Výška (mm)	Webcode	Strana
Zásuvka					
	Zásuvka – N	25	78	DQCKBY	342
	Zásuvka – M	25	110	DQCL1A	344
	Zásuvka – K	25	142	DQCLQM	346
	Zásuvka – H	25	174	DQCMFY	348
Čelní výsuv					
	Čelní výsuv – relingy – B	25	175	DQCPYM	350
	Čelní výsuv – relingy – D Možný **BOXSIDE**	25	239	DQCQNY	352

Využití		kg	Potřebný prostor Výška (mm)	Webcode	Strana
Vnitřní zásuvka					
	Vnitřní zásuvka – N	25	81	DQCN5A	342
	Vnitřní zásuvka – M	25	113	DQCNUM	344
	Vnitřní zásuvka – K	25	145	DQCOJY	346
	Vnitřní zásuvka – H	25	177	DQCP9A	348

kg Dynamická nosnost

Webcode – do konfigurátoru výrobků zadejte nebo klikněte

Zásuvka | vnitřní zásuvka – N

Webcode		
	Zásuvka	DQCKBY
	Vnitřní zásuvka	DQCN5A



- Částečný výsuv
- Vedení s plastovými kolečky
- Dynamická nosnost 25 kg
- Samodovírací technika **BLUMATIC**
- Nastavení čela ve dvou směrech
- Kombinovatelné s **BLUMOTION** pro **METABOX 320**

Potřebný prostor

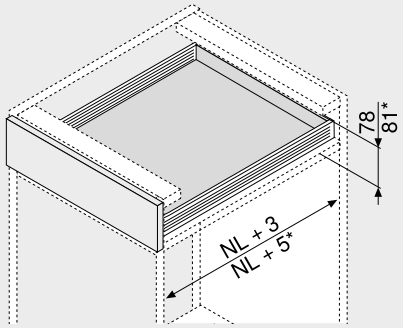

NL	Jmenovitá délka
*	Vnitřní zásuvka

Informace k objednávce

■ Zásuvka □ Vnitřní zásuvka

1 ■□ Korpusové lišty a bočnice levá/pravá



Výška bočnice (mm)	54
Barva[1]	R9001

Jmenovitá délka NL (mm)	Provedení Verze s vruty	Verze s hroty
270	320N2700C	320N2700C15
350	320N3500C	320N3500C15
400	320N4000C	320N4000C15
450	320N4500C	320N4500C15
500	320N5000C	320N5000C15
550	320N5500C	320N5500C15

[1] Další barvy na vyžádání (bílá nebo šedá)

2c ■ Standardní čelní kování



Způsob instalace		Č. artiklu
Zalisování	[1]	ZSF.1610
Vruty	[1]	ZSF.1510

[1] Objednávejte pravý/levý díl

3 □ Upevnění čela pro vnitřní zásuvku



Barva	Materiál	Č. artiklu
R9001	Plast [1]	ZIF.3010

[1] Objednávejte pravý/levý díl

Příslušenství

6 ■□ BLUMOTION pro METABOX 320



Barva[1]	Materiál	Č. artiklu
WGR | R9001	Plast	Z70.0320

[1] Další barvy pro unašeč na vyžádání (bílá nebo šedá)

Barva		Barva	
R9001	RAL 9001 krémově bílá	WGR	Bílošedá

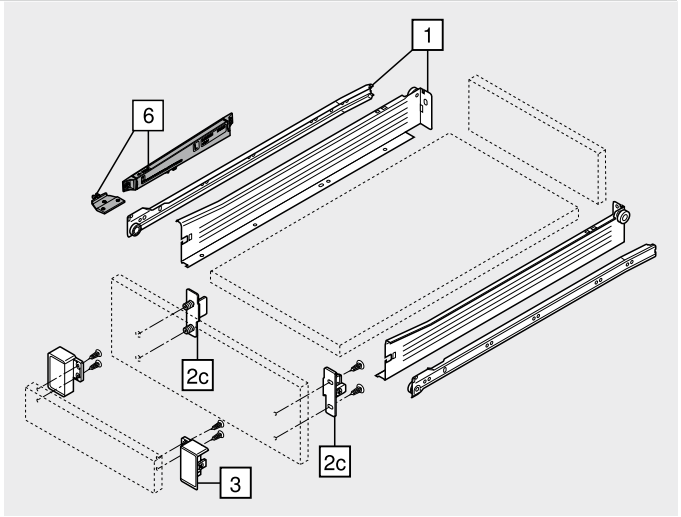

Zásuvka | vnitřní zásuvka – N

Webcode | Zásuvka DQCKBY | Vnitřní zásuvka DQCN5A

Plánování

Potřebný prostor v korpusu

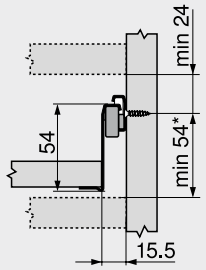

* +2 mm s **BLUMOTION**
* +3 mm pro vnitřní zásuvku s **BLUMOTION**

Konstrukční rozměry – čelo – montáž našroubováním

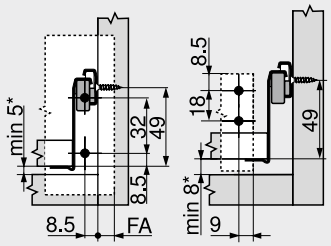

Zásuvka Vnitřní zásuvka
FA Přesah čela
* +2 mm s **BLUMOTION**
* +3 mm pro vnitřní zásuvku s **BLUMOTION**

Vyvrtání otvorů – čelo – montáž nalisováním

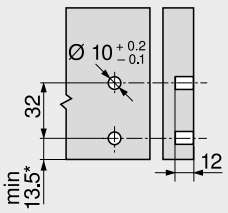

Zásuvka
* +2 mm s **BLUMOTION**
* +3 mm pro vnitřní zásuvku s **BLUMOTION**

Konstrukční rozměry – záda

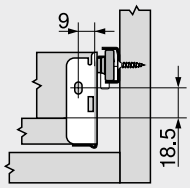

Přířez – síla dřevotřísky 16 mm

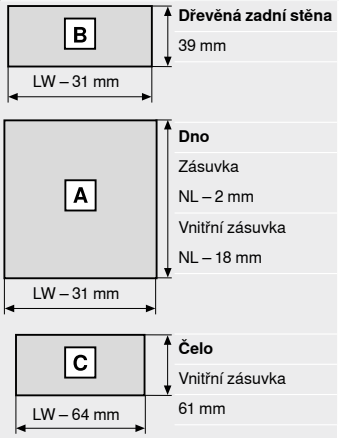

LW Světlá šířka korpusu
NL Jmenovitá délka

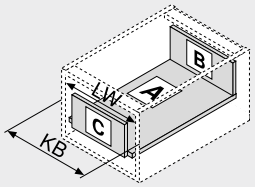

LW Světlá šířka korpusu
KB Šířka korpusu

Dno – verze s hroty

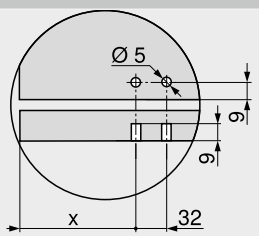

	X (mm)
Zásuvka	69
Vnitřní zásuvka	53

Odkaz na stránku

Přehled	339
Příslušenství	354
BLUMOTION pro **METABOX 320**	357
Upevnění korpusových lišt	361
Servisní služby společnosti Blum	602
Další technické informace	708

Montáž, demontáž a seřízení

Short-URL
www.blum.com/a390

Zásuvka | vnitřní zásuvka – M

Webcode		
	Zásuvka	DQCL1A
	Vnitřní zásuvka	DQCNUM



- Částečný výsuv
- Vedení s plastovými kolečky
- Dynamická nosnost 25 kg
- Samodovírací technika **BLUMATIC**
- Nastavení čela ve dvou směrech
- Kombinovatelné s **BLUMOTION** pro **METABOX 320**

Potřebný prostor

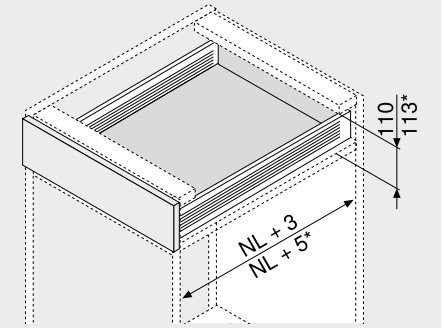

NL	Jmenovitá délka
*	Vnitřní zásuvka

Informace k objednávce

■ Zásuvka □ Vnitřní zásuvka

1 ■□ Korpusové lišty a bočnice levá/pravá

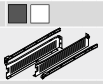

Výška bočnice (mm)	86
Barva[1]	R9001

Jmenovitá délka NL (mm)	Provedení Verze s vruty	Verze s hroty
270	320M2700C	320M2700C15
350	320M3500C	320M3500C15
400	320M4000C	320M4000C15
450	320M4500C	320M4500C15
500	320M5000C	320M5000C15
550	320M5500C	320M5500C15

[1] Další barvy na vyžádání (bílá nebo šedá)

2a ■ Čelní kování CLIP



Způsob instalace		Č. artiklu
EXPANDO	[1]	ZSF.130E
Zalisování	[1]	ZSF.1300
Vruty	[1]	ZSF.1200

[1] Objednávejte pravý/levý díl

2b ■ Krytky pro 2a[2]



Barva	Materiál	Č. artiklu
R9001	Plast [1]	ZAA.3700

[1] Objednávejte pravý/levý díl
[2] Krytky, bez potisku, od 1000 ks s individuálním potiskem

Alternativně vůči 2a

2c ■ Standardní čelní kování



Způsob instalace		Č. artiklu
Zalisování	[1]	ZSF.1800
Vruty	[1]	ZSF.1700

[1] Objednávejte pravý/levý díl

2d ■ Krytky pro 2c[1]



Barva	Materiál	Č. artiklu
R9001	Plast 2 x	ZAA.3500

[1] Krytky, s potiskem loga Blum nebo bez něj, od 1000 ks s individuálním potiskem

3 □ Upevnění čela pro vnitřní zásuvku



Barva	Materiál	Č. artiklu
R9001	Plast [1]	ZIF.3000

[1] Objednávejte pravý/levý díl

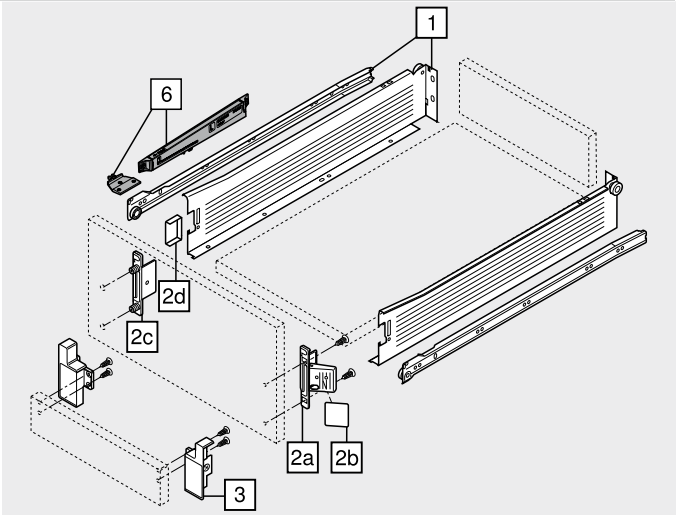

Příslušenství

6 ■□ BLUMOTION pro METABOX 320



Barva[1]	Materiál	Č. artiklu
WGR | R9001	Plast	Z70.0320

[1] Další barvy pro unašeč na vyžádání (bílá nebo šedá)

Barva		Barva	
R9001	RAL 9001 krémově bílá	WGR	Bílošedá

Zásuvka | vnitřní zásuvka – M

Webcode: Zásuvka DQCL1A | Vnitřní zásuvka DQCNUM

Plánování

Potřebný prostor v korpusu

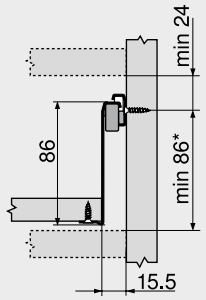

* +2 mm s **BLUMOTION**
* +3 mm pro vnitřní zásuvku s **BLUMOTION**

Konstrukční rozměry – čelo – montáž našroubováním

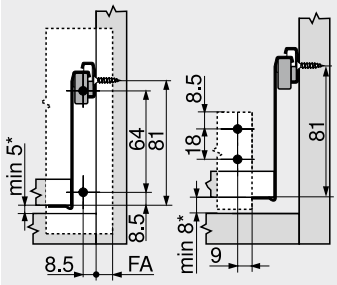

Zásuvka Vnitřní zásuvka
FA Přesah čela
* +2 mm s **BLUMOTION**
* +3 mm pro vnitřní zásuvku s **BLUMOTION**

Vyvrtání otvorů – čelo – montáž EXPANDO | nalisováním

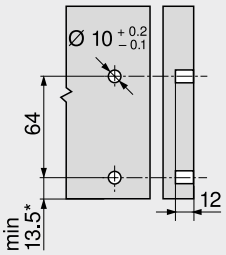

Zásuvka
* +2 mm s **BLUMOTION**
* +3 mm pro vnitřní zásuvku s **BLUMOTION**

Konstrukční rozměry – záda

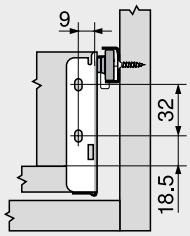

Přířez – síla dřevotřísky 16 mm

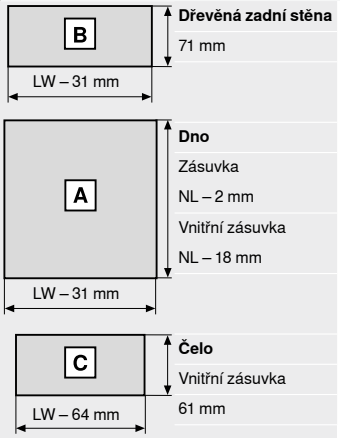

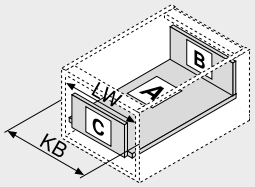

LW Světlá šířka korpusu
NL Jmenovitá délka

LW Světlá šířka korpusu
KB Šířka korpusu

Dno – verze s hroty

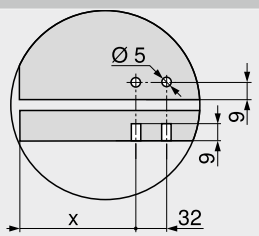

	X (mm)
Zásuvka	69
Vnitřní zásuvka	53

Odkaz na stránku

Přehled	339
Příslušenství	354
BLUMOTION pro **METABOX 320**	357
Upevnění korpusových lišt	361
Servisní služby společnosti Blum	602
Další technické informace	708

Montáž, demontáž a seřízení

Short-URL
www.blum.com/a390

Zásuvka | vnitřní zásuvka – K

Webcode		
	Zásuvka	DQCLQM
	Vnitřní zásuvka	DQCOJY



- Částečný výsuv
- Vedení s plastovými kolečky
- Dynamická nosnost 25 kg
- Samodovírací technika **BLUMATIC**
- Nastavení čela ve dvou směrech
- Kombinovatelné s **BLUMOTION** pro **METABOX 320**

Potřebný prostor

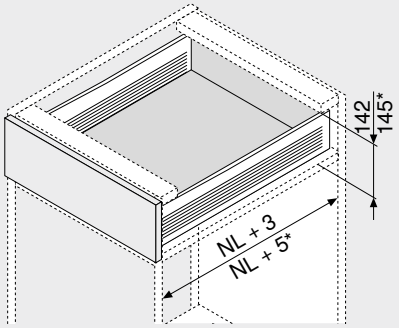

NL	Jmenovitá délka
*	Vnitřní zásuvka

Informace k objednávce

■ Zásuvka □ Vnitřní zásuvka

1 ■ □ **Korpusové lišty a bočnice levá/pravá**

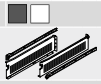

Výška bočnice (mm)	118
Barva[1]	R9001

Jmenovitá délka NL (mm)	Provedení Verze s vruty	Verze s hroty
350	320K3500C	320K3500C15
400	320K4000C	320K4000C15
450	320K4500C	320K4500C15
500	320K5000C	320K5000C15
550	320K5500C	320K5500C15

[1] Další barvy na vyžádání (bílá nebo šedá)

2a ■ **Čelní kování CLIP**



Způsob instalace		Č. artiklu
EXPANDO	[1]	ZSF.130E
Zalisování	[1]	ZSF.1300
Vruty	[1]	ZSF.1200

[1] Objednávejte pravý/levý díl

2b ■ **Krytky pro 2a[2]**



Barva	Materiál		Č. artiklu
R9001	Plast	[1]	ZAA.3700

[1] Objednávejte pravý/levý díl
[2] Krytky, bez potisku, od 1000 ks s individuálním potiskem

Alternativně vůči 2a

2c ■ **Standardní čelní kování**



Způsob instalace		Č. artiklu
Zalisování	[1]	ZSF.1800
Vruty	[1]	ZSF.1700

[1] Objednávejte pravý/levý díl

2d ■ **Krytky pro 2c[1]**



Barva	Materiál		Č. artiklu
R9001	Plast	2 x	ZAA.3500

[1] Krytky, s potiskem loga Blum nebo bez něj, od 1000 ks s individuálním potiskem

3 □ **Upevnění čela pro vnitřní zásuvku**



Barva	Materiál		Č. artiklu
R9001	Plast	[1]	ZIF.3030

[1] Objednávejte pravý/levý díl

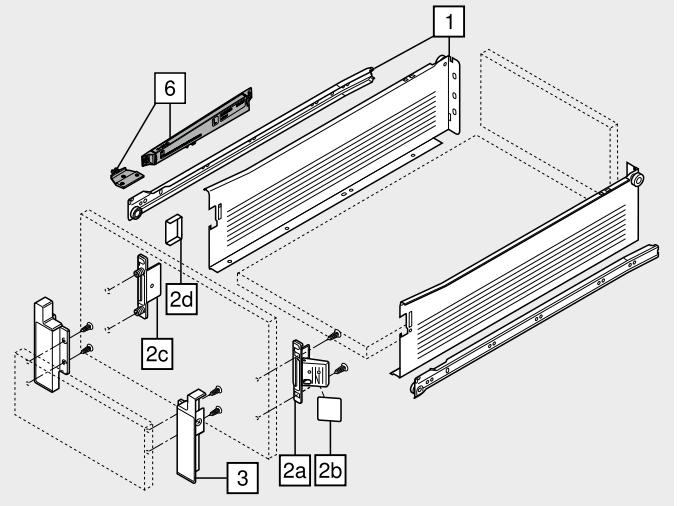

Příslušenství

6 ■ □ **BLUMOTION pro METABOX 320**



Barva[1]	Materiál	Č. artiklu
WGR | R9001	Plast	Z70.0320

[1] Další barvy pro unašeč na vyžádání (bílá nebo šedá)

Barva		Barva	
R9001	RAL 9001 krémově bílá	WGR	Bílošedá

Zásuvka | vnitřní zásuvka – K

Webcode: Zásuvka DQCLQM; Vnitřní zásuvka DQCOJY

Plánování

Potřebný prostor v korpusu

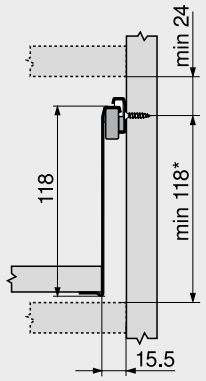

* +2 mm s **BLUMOTION**
* +3 mm pro vnitřní zásuvku s **BLUMOTION**

Konstrukční rozměry – čelo – montáž našroubováním

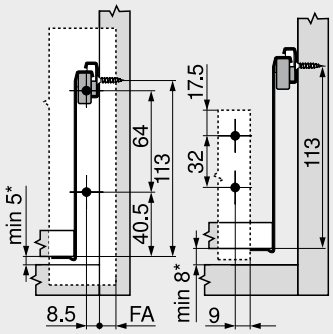

Zásuvka Vnitřní zásuvka
FA Přesah čela
* +2 mm s **BLUMOTION**
* +3 mm pro vnitřní zásuvku s **BLUMOTION**

Vyvrtání otvorů – čelo – montáž EXPANDO | nalisováním

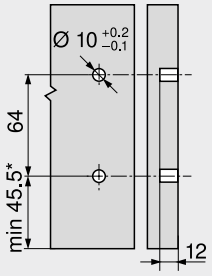

Zásuvka
* +2 mm s **BLUMOTION**
* +3 mm pro vnitřní zásuvku s **BLUMOTION**

Konstrukční rozměry – záda

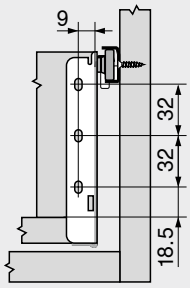

Přířez – síla dřevotřísky 16 mm

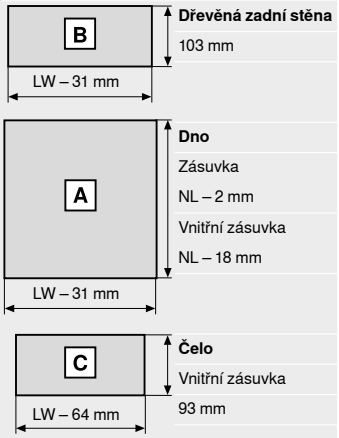

Dřevěná zadní stěna
103 mm

Dno
Zásuvka
NL – 2 mm
Vnitřní zásuvka
NL – 18 mm

Čelo
Vnitřní zásuvka
93 mm

LW Světlá šířka korpusu
NL Jmenovitá délka

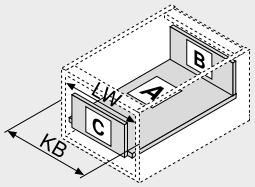

LW Světlá šířka korpusu
KB Šířka korpusu

Dno – verze s hroty

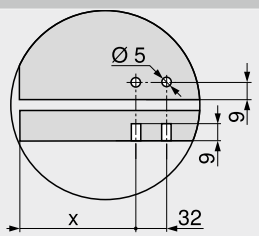

	X (mm)
Zásuvka	69
Vnitřní zásuvka	53

Odkaz na stránku

Přehled	339
Příslušenství	354
BLUMOTION pro **METABOX 320**	357
Upevnění korpusových lišt	361
Servisní služby společnosti Blum	602
Další technické informace	708

Montáž, demontáž a seřízení

Short-URL
www.blum.com/a390

Zásuvka | vnitřní zásuvka – H

Webcode		
	Zásuvka	DQCMFY
	Vnitřní zásuvka	DQCP9A



- Částečný výsuv
- Vedení s plastovými kolečky
- Dynamická nosnost 25 kg
- Samodovírací technika **BLUMATIC**
- Nastavení čela ve dvou směrech
- Kombinovatelné s **BLUMOTION** pro **METABOX 320**

Potřebný prostor

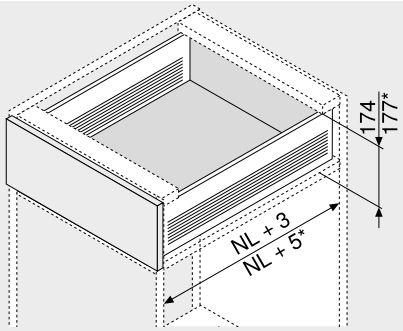

NL	Jmenovitá délka
*	Vnitřní zásuvka

Informace k objednávce

■ Zásuvka □ Vnitřní zásuvka

1 ■□ Korpusové lišty a bočnice levá/pravá

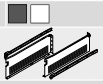

Výška bočnice (mm)	150
Barva[1]	R9001

Jmenovitá délka NL (mm)	Provedení Verze s vruty	Verze s hroty
350	320H3500C	320H3500C15
400	320H4000C	320H4000C15
450	320H4500C	320H4500C15
500	320H5000C	320H5000C15
550	320H5500C	320H5500C15

[1] Další barvy na vyžádání (bílá nebo šedá)

2a ■ Čelní kování CLIP



Způsob instalace		Č. artiklu
EXPANDO	[1]	ZSF.130E
Zalisování	[1]	ZSF.1300
Vruty	[1]	ZSF.1200

[1] Objednávejte pravý/levý díl

2b ■ Krytky pro 2a[2]



Barva	Materiál		Č. artiklu
R9001	Plast	[1]	ZAA.3700

[1] Objednávejte pravý/levý díl
[2] Krytky, bez potisku, od 1000 ks s individuálním potiskem

Alternativně vůči 2a

2c ■ Standardní čelní kování



Způsob instalace		Č. artiklu
Zalisování	[1]	ZSF.1800
Vruty	[1]	ZSF.1700

[1] Objednávejte pravý/levý díl

2d ■ Krytky pro 2c[1]



Barva	Materiál		Č. artiklu
R9001	Plast	2 x	ZAA.3500

[1] Krytky, s potiskem loga Blum nebo bez něj, od 1000 ks s individuálním potiskem

3 □ Upevnění čela pro vnitřní zásuvku



Barva	Materiál		Č. artiklu
R9001	Plast	[1]	ZIF.3050

[1] Objednávejte pravý/levý díl

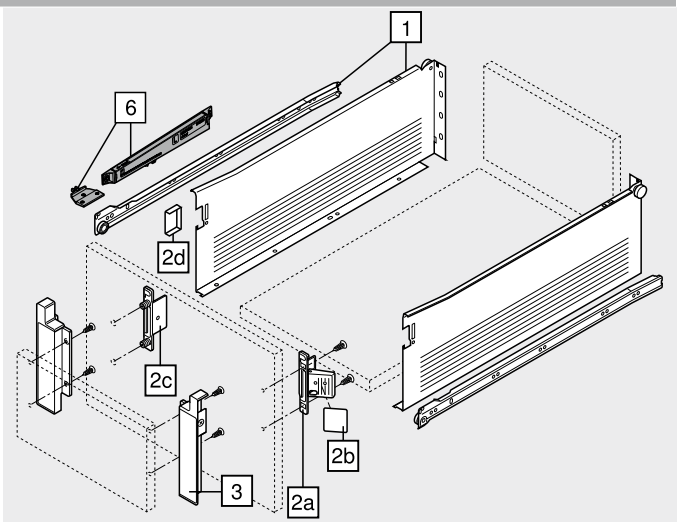

Příslušenství

6 ■□ BLUMOTION pro METABOX 320



Barva[1]	Materiál	Č. artiklu
WGR | R9001	Plast	Z70.0320

[1] Další barvy pro unašeč na vyžádání (bílá nebo šedá)

Barva		Barva	
R9001	RAL 9001 krémově bílá	WGR	Bílošedá

Zásuvka | vnitřní zásuvka – H

Webcode: Zásuvka DQCMFY; Vnitřní zásuvka DQCP9A

Plánování

Potřebný prostor v korpusu

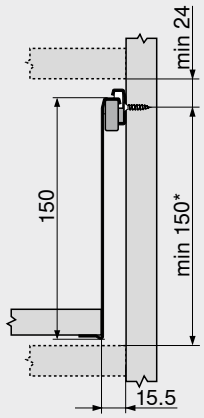

* +2 mm s **BLUMOTION**
* +3 mm pro vnitřní zásuvku s **BLUMOTION**

Konstrukční rozměry – čelo – montáž našroubováním

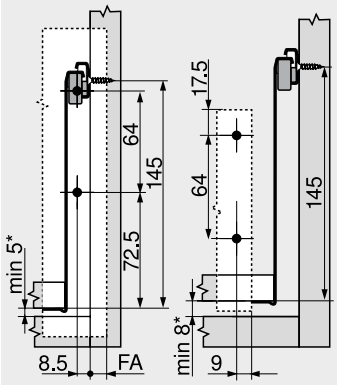

Zásuvka Vnitřní zásuvka
FA Přesah čela
* +2 mm s **BLUMOTION**
* +3 mm pro vnitřní zásuvku s **BLUMOTION**

Vyvrtání otvorů – čelo – montáž EXPANDO | nalisováním

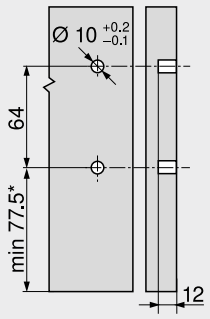

Zásuvka
* +2 mm s **BLUMOTION**
* +3 mm pro vnitřní zásuvku s **BLUMOTION**

Konstrukční rozměry – záda

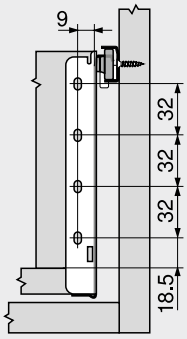

Přířez – síla dřevotřísky 16 mm

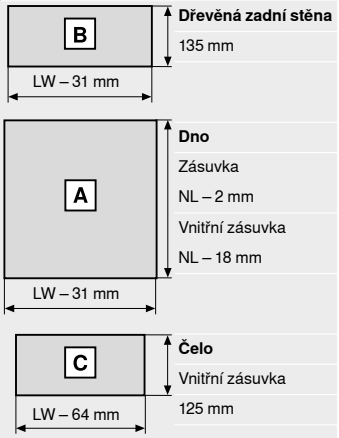

Dřevěná zadní stěna
135 mm

Dno
Zásuvka
NL – 2 mm
Vnitřní zásuvka
NL – 18 mm

Čelo
Vnitřní zásuvka
125 mm

LW Světlá šířka korpusu
NL Jmenovitá délka

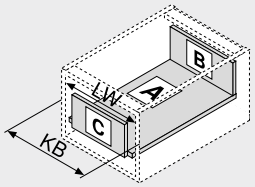

LW Světlá šířka korpusu
KB Šířka korpusu

Dno – verze s hroty

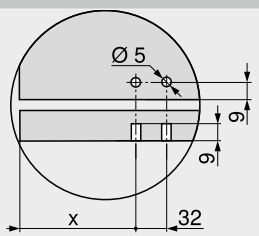

	X (mm)
Zásuvka	69
Vnitřní zásuvka	53

Odkaz na stránku

Přehled	339
Příslušenství	354
BLUMOTION pro **METABOX 320**	357
Upevnění korpusových lišt	361
Servisní služby společnosti Blum	602
Další technické informace	708

Montáž, demontáž a seřízení

Short-URL
www.blum.com/a390

Čelní výsuv – relingy – B

Webcode – do konfigurátoru výrobků zadejte nebo klikněte: DQCPYM



- S jednoduchým relingem
- Částečný výsuv
- Vedení s plastovými kolečky
- Dynamická nosnost 25 kg
- Samodovírací technika **BLUMATIC**
- Nastavení čela ve třech směrech
- Kombinovatelné s **BLUMOTION** pro **METABOX 320**

Potřebný prostor

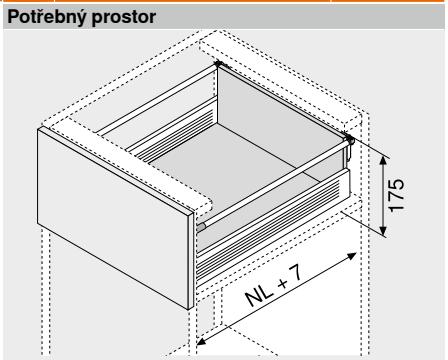

NL Jmenovitá délka

Informace k objednávce

1 Korpusové lišty a bočnice levá/pravá



Výška bočnice (mm)	86
Barva[1]	R9001

Jmenovitá délka NL (mm)	Provedení: Verze s vruty	Verze s hroty
350	320M3500C	320M3500C15
400	320M4000C	320M4000C15
450	320M4500C	320M4500C15
500	320M5000C	320M5000C15
550	320M5500C	320M5500C15

[1] Další barvy na vyžádání (bílá nebo šedá)

2a Čelní kování CLIP



Způsob instalace		Č. artiklu
EXPANDO	[1]	ZSF.130E
Zalisování	[1]	ZSF.1300
Vruty	[1]	ZSF.1200

[1] Objednávejte pravý/levý díl

2b Krytky pro 2a[2]



Barva	Materiál		Č. artiklu
R9001	Plast	[1]	ZAA.3700

[1] Objednávejte pravý/levý díl
[2] Krytky, bez potisku, od 1000 ks s individuálním potiskem

Alternativně vůči 2a

2c Standardní čelní kování



Způsob instalace		Č. artiklu
Zalisování	[1]	ZSF.1800
Vruty	[1]	ZSF.1700

[1] Objednávejte pravý/levý díl

2d Krytky pro 2c[1]



Barva	Materiál		Č. artiklu
R9001	Plast	2 x	ZAA.3500

[1] Krytky, s potiskem loga Blum nebo bez něj, od 1000 ks s individuálním potiskem

4 Podélný reling a držák dřevěné zadní stěny vlevo/vpravo



Materiál	Hliník (Alu)

Jmenovitá délka NL (mm)	Barva: R9001
350	ZRE.321S.ID
400	ZRE.371S.ID
450	ZRE.421S.ID
500	ZRE.471S.ID
550	ZRE.521S.ID

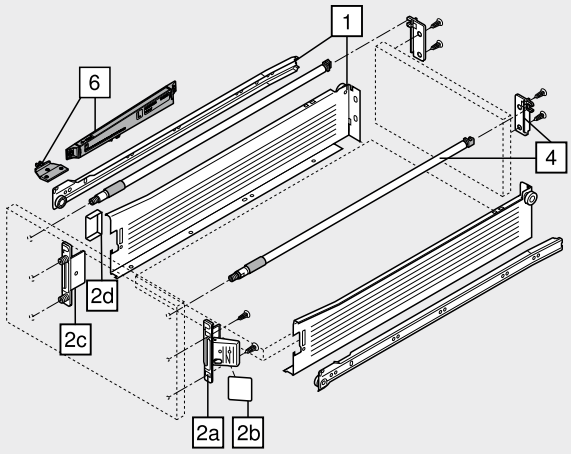

Příslušenství

6 BLUMOTION pro METABOX 320



Barva[1]	Materiál	Č. artiklu
WGR | R9001	Plast	Z70.0320

[1] Další barvy pro unašeč na vyžádání (bílá nebo šedá)

Barva		Barva	
R9001	RAL 9001 krémově bílá	WGR	Bílošedá

Čelní výsuv – relingy – B

Webcode – do konfigurátoru výrobků zadejte nebo klikněte: DQCPYM

Plánování

Potřebný prostor v korpusu

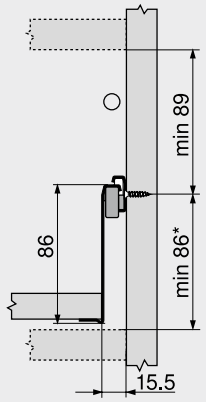

* +2 mm s **BLUMOTION**

Konstrukční rozměry – čelo – montáž našroubováním

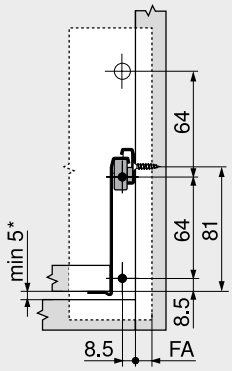

FA Přesah čela
* +2 mm s **BLUMOTION**

Vyvrtání otvorů – čelo – montáž EXPANDO | nalisováním

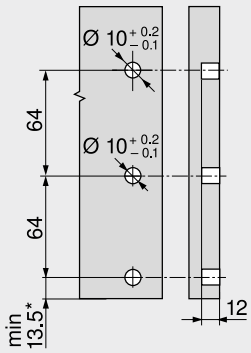

* +2 mm s **BLUMOTION**

Konstrukční rozměry – záda

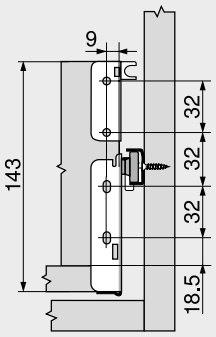

Přířez – síla dřevotřísky 16 mm

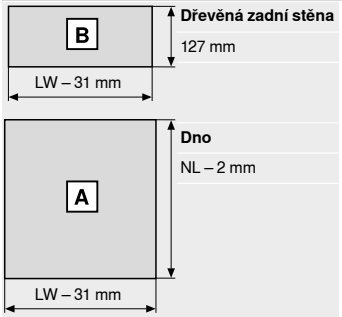

Dřevěná zadní stěna
127 mm

Dno
NL – 2 mm

LW Světlá šířka korpusu
NL Jmenovitá délka

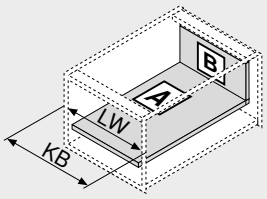

LW Světlá šířka korpusu
KB Šířka korpusu

Dno – verze s hroty

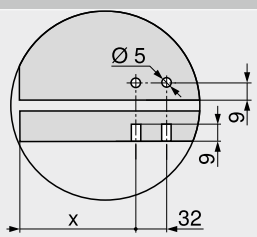

	X (mm)
Čelní výsuv	69

Odkaz na stránku

Přehled	339
Příslušenství	354
BLUMOTION pro **METABOX 320**	357
Příslušenství – **ORGA-LINE** – relingy	359
Upevnění korpusových lišt	361
Servisní služby společnosti Blum	602
Další technické informace	708

Montáž, demontáž a seřízení

Short-URL
www.blum.com/a390

Čelní výsuv – relingy – D

Webcode – do konfigurátoru výrobků zadejte nebo klikněte: DQCQNY



- S jednoduchým relingem
- Možný je jednoduchý **BOXSIDE**
- Částečný výsuv
- Vedení s plastovými kolečky
- Dynamická nosnost 25 kg
- Samodovírací technika **BLUMATIC**
- Nastavení čela ve třech směrech
- Kombinovatelné s **BLUMOTION** pro **METABOX 320**

Potřebný prostor

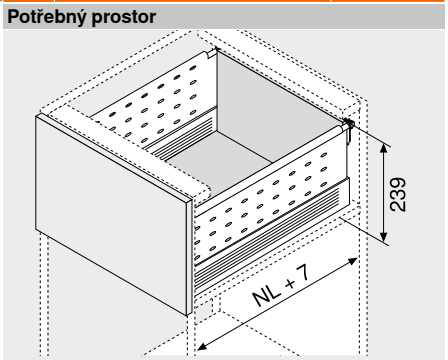

NL Jmenovitá délka

Informace k objednávce

1 Korpusové lišty a bočnice levá/pravá



Výška bočnice (mm)	86
Barva[1]	R9001

Jmenovitá délka NL (mm)	Provedení Verze s vruty	Verze s hroty
350	320M3500C	320M3500C15
400	320M4000C	320M4000C15
450	320M4500C	320M4500C15
500	320M5000C	320M5000C15
550	320M5500C	320M5500C15

[1] Další barvy na vyžádání (bílá nebo šedá)

2a Čelní kování CLIP



Způsob instalace		Č. artiklu
EXPANDO	[1]	ZSF.130E
Zalisování	[1]	ZSF.1300
Vruty	[1]	ZSF.1200

[1] Objednávejte pravý/levý díl

2b Krytky pro 2a[2]



Barva	Materiál	Č. artiklu
R9001	Plast [1]	ZAA.3700

[1] Objednávejte pravý/levý díl
[2] Krytky, bez potisku, od 1000 ks s individuálním potiskem

Alternativně vůči 2a

2c Standardní čelní kování



Způsob instalace		Č. artiklu
Zalisování	[1]	ZSF.1800
Vruty	[1]	ZSF.1700

[1] Objednávejte pravý/levý díl

2d Krytky pro 2c[1]



Barva	Materiál		Č. artiklu
R9001	Plast	2 x	ZAA.3500

[1] Krytky, s potiskem loga Blum nebo bez něj, od 1000 ks s individuálním potiskem

4 Podélný reling a držák dřevěné zadní stěny vlevo/vpravo



Materiál	Hliník (Alu)

Jmenovitá délka NL (mm)	Barva R9001
350	ZRE.321S.ID
400	ZRE.371S.ID
450	ZRE.421S.ID
500	ZRE.471S.ID
550	ZRE.521S.ID

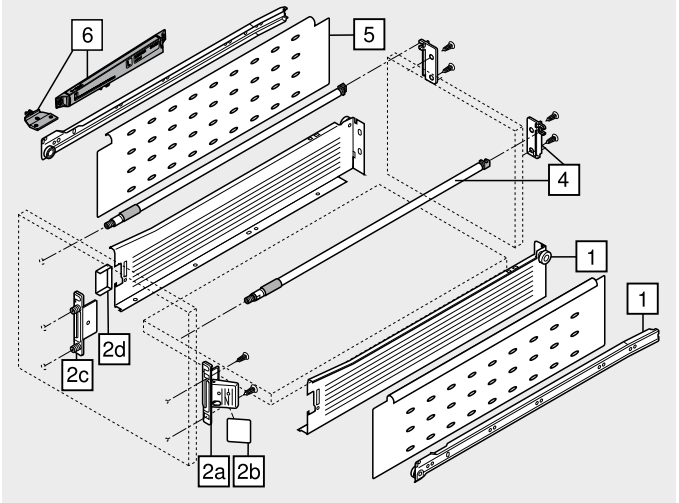

Příslušenství

5 Jednoduchý BOXSIDE



Materiál	Ocel

Jmenovitá délka NL (mm)	Barva R9001	
400	2 x	Z36H367SE01
450	2 x	Z36H417SE01
500	2 x	Z36H467SE01
550	2 x	Z36H517SE01

6 BLUMOTION pro METABOX 320



Barva[1]	Materiál	Č. artiklu
WGR | R9001	Plast	Z70.0320

[1] Další barvy pro unašeč na vyžádání (bílá nebo šedá)

Barva		Barva	
R9001	RAL 9001 krémově bílá	WGR	Bílošedá

Čelní výsuv – relingy – D

Webcode – do konfigurátoru výrobků zadejte nebo klikněte: DQCQNY

Plánování

Potřebný prostor v korpusu

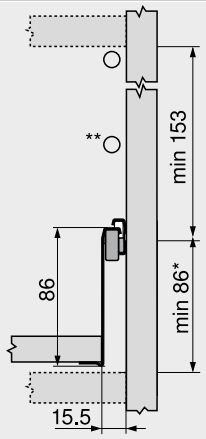

* +2 mm s **BLUMOTION**
** S dvojitým relingem

Konstrukční rozměry – čelo – montáž našroubováním

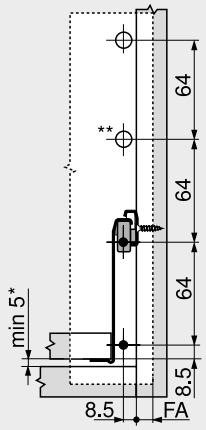

FA Přesah čela
* +2 mm s **BLUMOTION**
** S dvojitým relingem

Vyvrtání otvorů – čelo – montáž EXPANDO | nalisováním

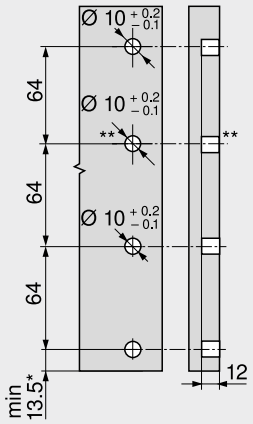

* +2 mm s **BLUMOTION**
** S dvojitým relingem

Konstrukční rozměry – záda

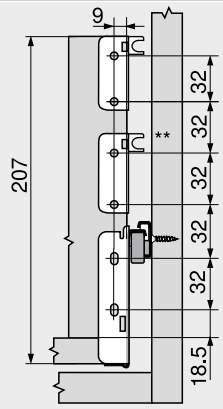

** S dvojitým relingem

Přířez – síla dřevotřísky 16 mm

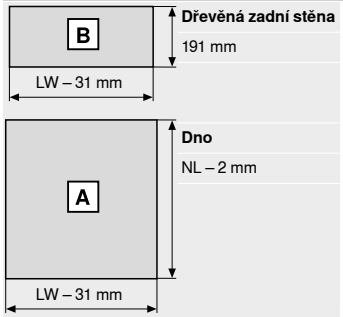

LW Světlá šířka korpusu
NL Jmenovitá délka

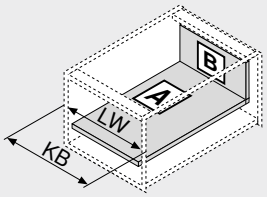

LW Světlá šířka korpusu
KB Šířka korpusu

Dno – verze s hroty

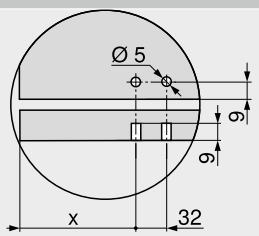

	X (mm)
Čelní výsuv	69

Odkaz na stránku

Přehled	339	Další technické informace	708	**Montáž, demontáž a seřízení**	
Příslušenství	354				
BLUMOTION pro **METABOX 320**	357			Short-URL	
Příslušenství – **ORGA-LINE** – relingy	359			www.blum.com/a390	
Příslušenství – **ORGA-LINE** – **BOXSIDE**	360				
Upevnění korpusových lišt	361				
Servisní služby společnosti Blum	602				

Dětská pojistka

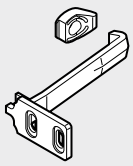

- Pro zajištění výsuvu před neúmyslným, náhodným otevřením dětmi
- Barva: přírodní
- Materiál: plast

Informace k objednávce

	Označení	Č. artiklu
	Dětská pojistka 320	295.5501
	Pojistka proti vypadnutí 320	320M0009.01

Plánování

Konstrukční rozměry – korpus – 320

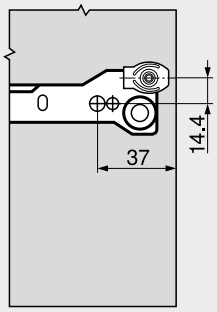

Konstrukční rozměry – čelo – 320

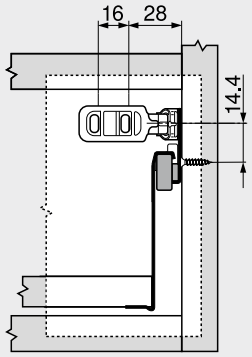

Zámkový adaptér



- Pro centrální zamykání částečných výsuvů
- S příslušným systémem zámků (systémy tyčí)
- Při otevření výsuvu jsou zbývající výsuvy uzamčeny (blokování výsuvu)
- Barva: RAL 9001 krémově bílá
- Materiál: plast

Informace k objednávce

	Označení	Č. artiklu
	Zámkový adaptér	295.5300

Plánování

320	A	B
N	56	48.5
M	88	80.5
K	120	112.5
H	152	144.5

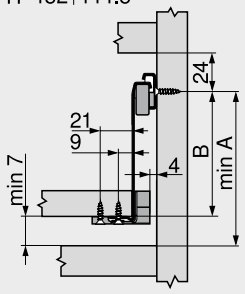

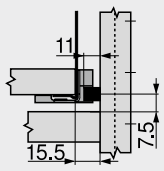

Montáž

Montáž, demontáž a seřízení

Short-URL
www.blum.com/a390

Distanční díly

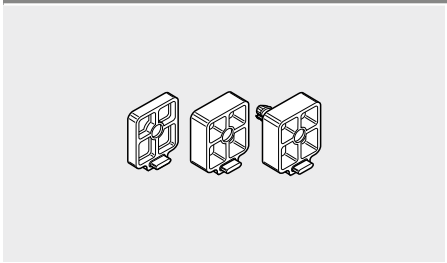

- Pro vnitřní zásuvky s částečným výsuvem
- Pro překonání přesahu dveří
- Skládáním lze vyrovnat přesah dveří až 24 mm
- K našroubování, volitelně pro řadu otvorů
- Barva: RAL 9001 krémově bílá
- Materiál: plast

Informace k objednávce

Způsob instalace	Přesah dvířek FE (mm)	Č. artiklu
Vruty	4.0	320M0048
	8.0	320M0088
Hmoždinka Ø 5 mm		320M0188

Plánování

Závěs	Přesah dvířek FE (mm)	Montáž/instalace (mm)	Způsob instalace	Distanční díly		
				320M0048	320M0088	320M0188
Závěs, 170°	8	Ø 4 x 20	Vruty		1 x	
			Hmoždinka Ø 5 mm			1 x
100° | 107° | 110°	12	Ø 4 x 25	Vruty	1 x	1 x	
			Hmoždinka Ø 5 mm	1 x		1 x
Závěs pro silná dvířka	16	Ø 4 x 30	Vruty		2 x	
			Hmoždinka Ø 5 mm		1 x	1 x
Max. zvýšení	24	Ø 4 x 40	Vruty		3 x	
			Hmoždinka Ø 5 mm		2 x	1 x

Profil pro dno



- Verze s vruty
- Ke zkrácení, 1200 mm
- Pro sílu dna 16 mm

Informace k objednávce

Barva	Materiál	Č. artiklu
RAL 9001 krémově bílá	Plast	ZSD.1200S

Přířez

Profil pro dno	
Zásuvka | čelní výsuv	Jmenovitá délka NL – 2 mm – tloušťka zadní stěny RD
Vnitřní zásuvka | vnitřní výsuv	Jmenovitá délka NL – 2 mm – tloušťka zadní stěny RD – tloušťka čela FD
Dno	
Šířka = světlá šířka korpusu LW – 34 mm	
Zásuvka | čelní výsuv	Délka = jmenovitá délka NL – 2 mm
Vnitřní zásuvka | vnitřní výsuv	Délka = jmenovitá délka NL – 2 mm – tloušťka čela FD

Pojistka proti vypadnutí 320



- Jako další zajištění proti vypadnutí zásuvky s příbory nebo výsuvu pro kráječ chleba
- Pro částečný výsuv

Informace k objednávce

Barva	Materiál	Č. artiklu
Přírodní	Plast	320M0009.01

POSISTOP 320



- Pro doraz ve vodicím systému
- Pro ochranu čela před nárazy
- Pro částečný výsuv
- Vytváří mezeru mezi čely 1.5 nebo 3 mm
- Symetrický, použitelný vlevo nebo vpravo

Informace k objednávce

Odstup čela FS (mm)	Barva	Materiál	Č. artiklu
1.5	Přírodní	Plast	298.3210.01
3.0			298.3230.01

METAFILE – závěsná registratura

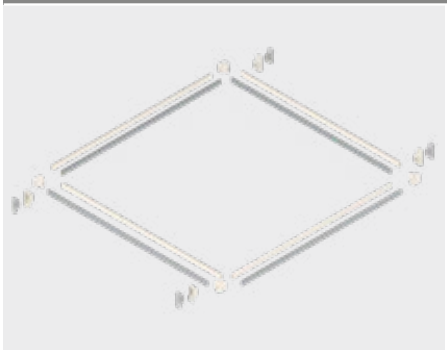

- Pro seřízení sklonu čelního výsuvu nainstalujte s výškou B reling
- Šířka korpusu KB 275–600 mm

Informace k objednávce

Barva	Materiál	Č. artiklu
RAL 9001 krémově bílá	Plast/ocel	ZRM.5500

Plánování

Potřebný prostor v korpusu

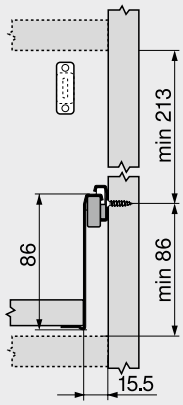

Konstrukční rozměry – čelo – montáž našroubováním

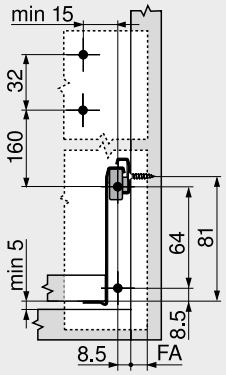

FA Přesah čela

Vyvrtání otvorů – čelo – montáž EXPANDO | nalisováním

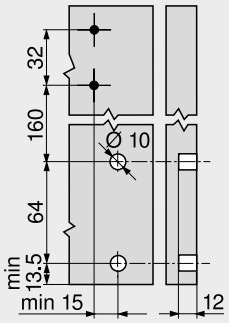

Konstrukční rozměry – záda

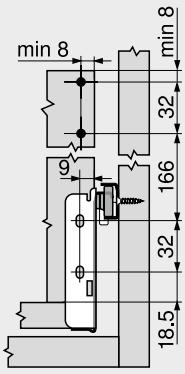

Přířez – DIN-A4 příčně

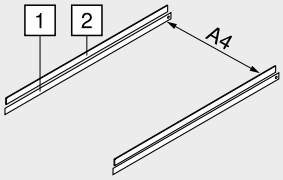

Světlá šířka korpusu LW min.	376 mm

1 Jmenovitá délka NL – 28 mm
2 Jmenovitá délka NL – 53 mm

Přířez – DIN-A4 podélně

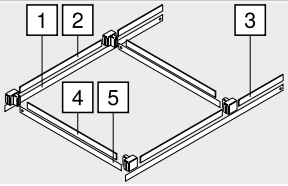

Jmenovitá délka NL min.	500 mm

1 Jmenovitá délka NL – 28 mm
2 305 mm
3 Jmenovitá délka NL – 406 mm
4 Světlá šířka korpusu LW – 82 mm
5 Světlá šířka korpusu LW – 59 mm

Odkaz na stránku

Přehled	339	Další technické informace	708
Čelní výsuv – relingy – B	350		
Servisní služby společnosti Blum	602		

BLUMOTION pro METABOX 320



- Zapotřebí je pouze jeden modul **BLUMOTION** až do šířky korpusu KB 900 mm
- Barva: **BLUMOTION**: bílošedá; unašeč: RAL 9001 krémově bílá
- Další barvy pro unašeč na vyžádání (bílá nebo šedá)
- Materiál: plast

Informace k objednávce

Provedení	Dynamická nosnost (kg)	Č. artiklu
Částečný výsuv	25	Z70.0320

Vrut do dřevotřísky – Ø 3.5 mm



- Barva: poniklovaná
- Materiál: ocel

Informace k objednávce

Délka X (mm)	Průměr (mm)	Č. artiklu
15.0	Ø 3.5	609.1500
17.0		609.1700

Eurošrouby – Ø 6.0 mm

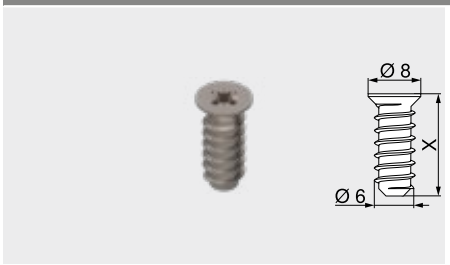

- Průměr vyvrtávaných otvorů Ø 5 mm
- Barva: poniklovaná
- Materiál: ocel

Informace k objednávce

Délka X (mm)	Průměr (mm)	Č. artiklu
10.0	Ø 6.0	661.1000.HG
11.5		661.1150.HG
13.0		661.1300.HG
14.5		661.1450.HG
20.0		661.2000.HG

Speciální eurošrouby – Ø 6.0 mm

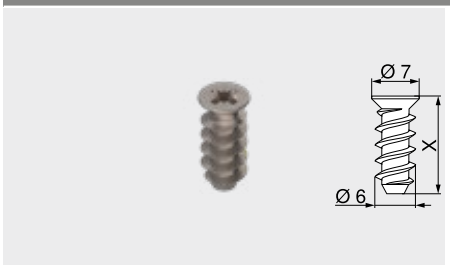

- Průměr vyvrtávaných otvorů Ø 5 mm
- Barva: poniklovaná
- Materiál: ocel

Informace k objednávce

Délka X (mm)	Průměr (mm)	Č. artiklu
11.5	Ø 6.0	662.1150.HG
13.0		662.1300.HG
14.5		662.1450.HG

Středicí vrták



- Pro předvrtání otvorů pro vruty Ø 3.5 mm
- Hloubka vyvrtání otvoru až 8 mm
- Materiál: ocel, tvrzená

Informace k objednávce

Označení	Průměr (mm)	Č. artiklu
Středicí vrták	Ø 2.7	M01.ZZ03.01
Náhradní vrták		M01.ZZB3

Tlumicí čočky k nalepení

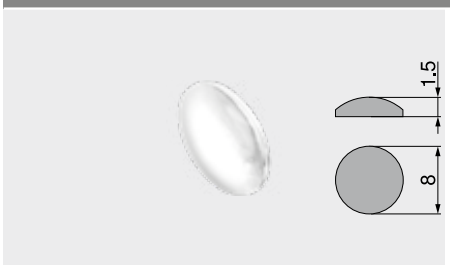

- Pro tlumení nárazů
- Barva: přírodní
- Materiál: plast

Informace k objednávce

Průměr (mm)	Č. artiklu
Ø 8.0	993.710

Tlumicí doraz k zavrtání

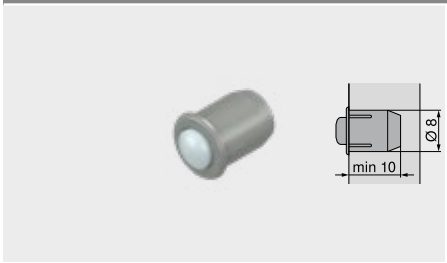

- Pro tlumení nárazů
- Dvojdílné
- Barva: RAL 9006 šedá (bílý hliník)
- Materiál: plast

Informace k objednávce

Průměr (mm)	Č. artiklu
Ø 8.0	993.706

Křížový šroubovák



- Oranžová rukojeť s potiskem Blum
- Barva: černá/oranžová
- Materiál: plast/ocel

Informace k objednávce

Upnutí nářadí	Celková délka (mm)	Č. artiklu
Pozidriv PZ 2	210	303.756.1

Plochý šroubovák



- Oranžová rukojeť s potiskem Blum
- Barva: černá/oranžová
- Materiál: plast/ocel

Informace k objednávce

Upnutí nářadí	Celková délka (mm)	Č. artiklu
Plochý velikost 1	200	314.928.1

Tyč příčného relingu



- Ke zkrácení, 1104 mm
- Vhodný pro šířku korpusu KB 1200 mm

Informace k objednávce		
Barva	**Materiál**	**Č. artiklu**
RAL 9001 krémově bílá	Hliník (Alu)	ZRG.1104U
Přířez		
Světlá šířka korpusu LW – 58 mm		

Držák příčného relingu



- Držák příčného relingu pro dvě relingové tyče
- Spojení relingu s koncovkou relingu nasunutím
- Upevnění vložením a přišroubováním

Informace k objednávce		
Barva	**Materiál**	**Č. artiklu**
RAL 9001 krémově bílá	Plast	ZRU.00Z0

Podélné dělení

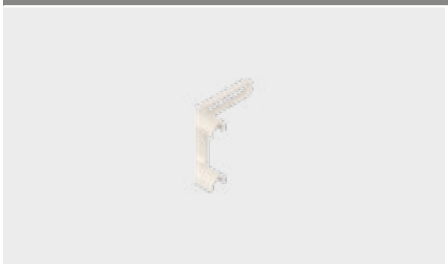

- Dělicí prvek
- Upevnění nasazením na reling

Informace k objednávce		
Barva	**Materiál**	**Č. artiklu**
RAL 9001 krémově bílá	Plast	ZRU.00F0

Tyč příčného relingu



- Ke zkrácení, 1104 mm
- Vhodný pro šířku korpusu KB 1200 mm

Informace k objednávce

Barva	Materiál	Č. artiklu
RAL 9001 krémově bílá	Hliník (Alu)	ZRG.1104U

Přířez

Světlá šířka korpusu LW – 65 mm

Koncovka s pružinou pro příčný reling



- K nasazení na reling
- Spojení mezi příčným relingem a **BOXSIDE**

Informace k objednávce

Barva	Materiál	Č. artiklu
RAL 9001 krémově bílá	Plast/ocel	ZRU.10B1E

Podélné dělení

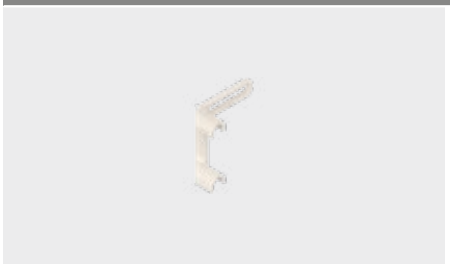

- Dělicí prvek
- Upevnění nasazením na reling

Informace k objednávce

Barva	Materiál	Č. artiklu
RAL 9001 krémově bílá	Plast	ZRU.00F0

Korpusová lišta – 320 – 25 kg

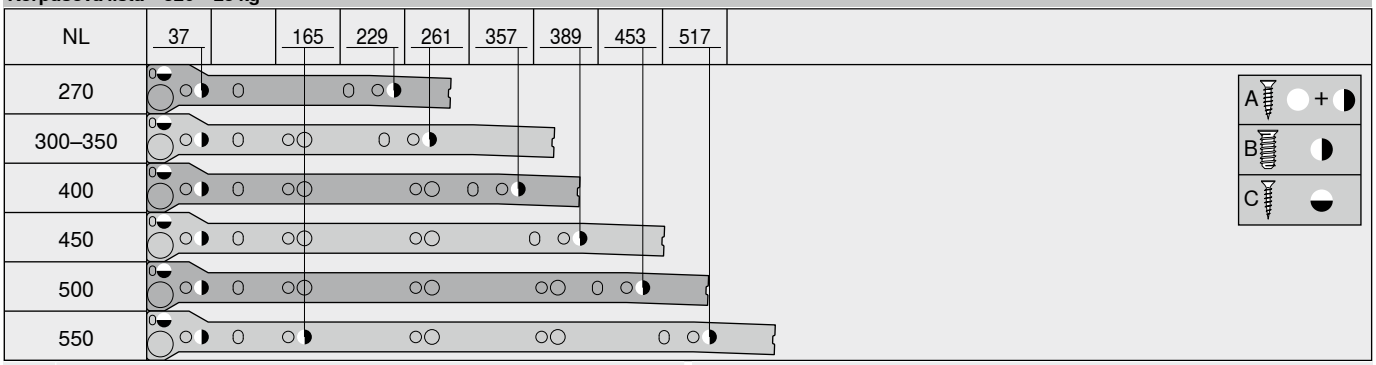

NL	Jmenovitá délka
A	Vrut do dřevotřísky Ø 4 x 15 mm
B	Eurošroub Ø 6 x 14.5 mm, č. artiklu 661.1450.HG
C	Vrut do dřevotřísky Ø 3.5 x 15 mm, č. artiklu 609.1500

Více volnosti díky elektrickému způsobu otvírání

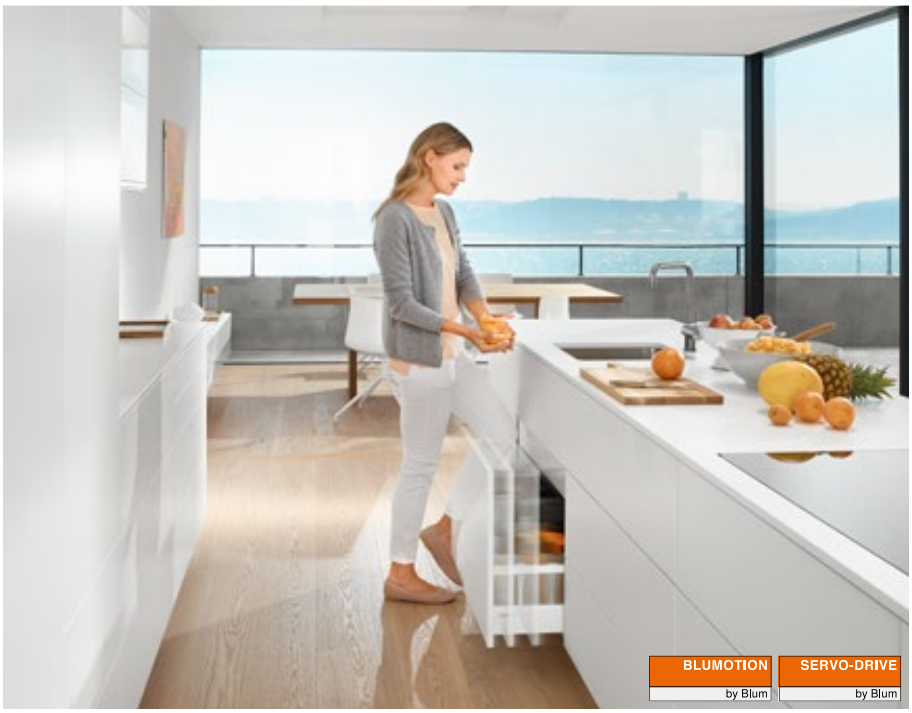

V kombinaci s **BLUMOTION** pro měkké a tiché zavírání získá obsluha volnost a vysokou kvalitu pohybu.

Stačí krátce zmáčknout na bezúchytkové čelo nebo zlehka zatáhnout za úchytku, a zásuvky i čelní výsuvy se díky elektrickému způsobu otvírají jako mávnutím kouzelného proutku. Jak a na jakém místě se dotknete čela, přitom nehraje roli. To zajistí více volnosti obsluhy i pohybu a vysoký komfort otvírání pro každou místnost v bytě.

Tak snadné je otvírání a zavírání



Pomáhat si můžete rukou, nohou, kolenem nebo bokem: tak snadné je otvírání. Zavírání měkce a tiše zajistí **BLUMOTION**.

Snadné vestavění vysoce funkční a dokonalé techniky



Využití
- Výsuvy **LEGRABOX** | **MERIVOBOX** | **TANDEMBOX** se dají využívat beze změn



Montáž | zpracování
- Montáž pohonné servo jednotky bez nářadí
- Vlastní vrtací šablony
- Zásuvka není pevně spojena s pohonnou servo jednotkou



Rozvod kabelů
- Jednoduchý rozvod kabelů
- Pro přívod elektrického proudu stačí jeden napájecí zdroj pro celou kuchyň

Box systémy


Ilustrační obrázek

Box systémy 194
LEGRABOX 196
MERIVOBOX 250
TANDEMBOX antaro 290
TANDEMBOX plus 336

TIP-ON BLUMOTION pro **LEGRABOX** | **MERIVOBOX** | **TANDEMBOX** 394
TIP-ON pro **LEGRABOX** 404

Využití


Ilustrační obrázek

Standardní korpus 364
SPACE TOWER 370
Dřezová skříňka 376
Korpus s jednou zásuvkou – horizontální nosník 380
Korpus s jednou zásuvkou – držák servo jednotky nahoře 384

SERVO-DRIVE uno pro stojící odpadkové koše 388
SERVO-DRIVE uno pro zavěšené odpadkové koše – **TANDEMBOX** 390

Příslušenství


Ilustrační obrázek

Držák kabelu 392
Synchronizační kabel 392
Stabilizace čela/dna 393

Montáž, demontáž a seřízení


Ilustrační obrázek

Montáž, demontáž a seřízení

Short-URL
www.blum.com/a380

Směrnice o strojích 711
Podrobné informace o směrnici o strojích

Short-URL
www.blum.com/s025

Piktogramy

Artikl pouze na dotázání

Webcode – do konfigurátoru výrobků zadejte nebo klikněte

Standardní korpus

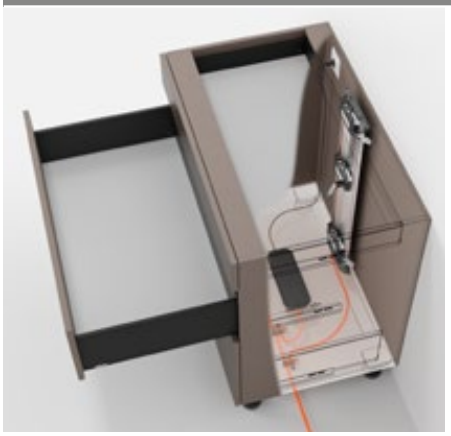

- Elektrický způsob otvírání v kombinaci s **BLUMOTION** – pro měkké a tiché zavírání
- S vertikálním nosníkem
- Pohonná servo jednotka a výsuv nejsou pevně spojeny
- Výsuvy se dají využít beze změny
- Montáž pohonné servo jednotky bez nářadí
- Jednoduchý rozvod kabelů
- Malá vestavná hloubka

Rozvod kabelů

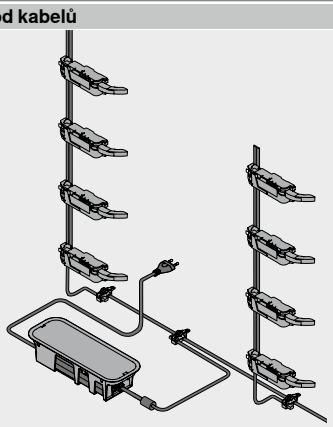

Informace k objednávce

1 Distanční doraz Blum

	Průměr (mm)	Barva	Č. artiklu
	Ø 5.0	TGR	993.0530
	Ø 8.0		993.0830.01

	Distanční doraz Blum (ks) / Korpusová lišta (kg)	
Výška čela FH (mm)	40 | 30	70 | 65
Do 300	2	4
Od 301	4	4

2 Nosník

	Délka (mm)[1]	Materiál	Kabel	Č. artiklu
	650	Hliník (Alu)	S kabelem	Z10T650AA
	700			Z10T700AA
	710			Z10T710AA
	750			Z10T750AA
	800			Z10T800AA
	1170		Bez kabelu	Z10T1170A

Složení:
2 1 x Nosník
Přířez **2** Světlá výška korpusu LH – 10 mm
[1] Ke zkrácení

3a Držák nosníku nahoře/dole – konstrukce vlysu naležato

	Barva	Materiál	Č. artiklu
	TGR	Plast	Z10D01E0.01

Složení:
3a 1 x Držák nosníku nahoře/dole

Alternativně vůči 3a

3b Držák nosníku dole/vzadu – konstrukce vlysu nastojato

	Barva	Materiál	Č. artiklu
	TGR	Plast	Z10D01EA.01

Složení:
3b 1 x Držák nosníku dole/vzadu
– 1 x Krytka nosníku

9 Pohonná servo jednotka

	Barva	Materiál	Č. artiklu
	TGR	Plast	Z10A3000.04

Složení:
9 1 x Pohonná servo jednotka
Včetně předmontovaného nástavce

10 Nástavec vyhazovače[1]

	Box systémy	Záda	Barva	Č. artiklu
	LEGRABOX	Ocelová zadní stěna	SZ	Z10A3006

Složení:
10 1 x Nástavec vyhazovače
[1] Nezbytné od výšky M a světlé šířky korpusu LW 267–286 mm

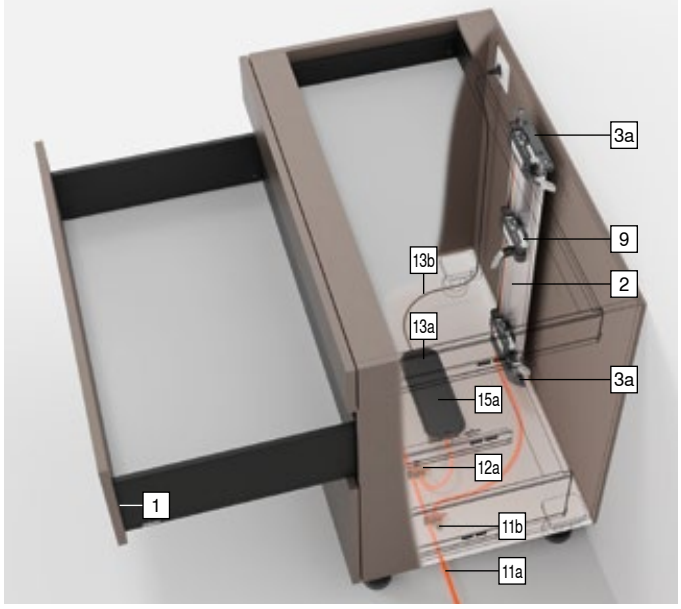

10 Mechanizmus vyhazovače[1]

	Box systémy	Záda	Barva	Č. artiklu
	TANDEMBOX	Dřevěná zadní stěna	TGR	Z10A3H00

Složení:
10 1 x Mechanizmus vyhazovače
[1] Nezbytné v případě světlé šířky korpusu LW 242–316 mm

11 Sada rozvodný kabel SERVO-DRIVE[2]

	Barva	Délka (m)[1]	Č. artiklu
	SZ	8	Z10K800AE

Složení:
11a 1 x Rozvodný kabel **SERVO-DRIVE**
11b 5 x Ochranná koncová krytka na kabel
[1] Ke zkrácení
[2] Použitelný jako rozvodný kabel, kabel nosníku i komunikační kabel

12 Sada svorka

	Barva	Materiál	Č. artiklu
	SZ	Plast	Z10V100E.01

Složení:
12a 1 x Svorka
11b 2 x Ochranná koncová krytka na kabel

Standardní korpus

Informace k objednávce

13 Napájecí zdroj a kabel napájecího zdroje SERVO-DRIVE[4]

Barva: SZ

Síťová zástrčka	Trh[1]	Jazyková skupina[2]	Jazyk[3]	Č. artiklu
E	Evropa	A	DE | EN | FR | IT | NL	Z10NE04EA
		B	DA | EN | FI | NO | SV	Z10NE04EB
		C	EL | EN | HR | SL | SR | TR	Z10NE04EC
		D	EN | ES | FR | IT | PT	Z10NE04ED
		E	CS | HU | PL | SK	Z10NE04EE
		F	BG | ET | LT | LV | RO | RU | UK	Z10NE04EF
		I	EN	Z10NE04EI
B	GB	A	DE | EN | FR | IT | NL	Z10NE04BA
		I	EN	Z10NE04BI
H	IN			Z10NE04HI
I	IL	A	DE | EN | FR | IT | NL	Z10NE04IA
K	AU	I	EN	Z10NE04KI
N	CN	H	EN | ZH | KO	Z10NE04NH
R	KR			Z10NE04RH
S	BR	K	EN | ES | PT	Z10NE04SK
T	TW	H	EN | ZH | KO	Z10NE04TH
U	US | CA	G	EN | ES | FR	Z10NE04UG
	JP	J	JA	Z10NE04UJ
Z	ZA	I	EN	Z10NE04ZI

Složení:
13a 1 x Napájecí zdroj **SERVO-DRIVE**
Centrální propojovací kabel – délka 2 m
Včetně návodu k obsluze, montážního návodu
13b 1 x Kabel napájecího zdroje
Délka 1.5–1.8 m včetně zástrčky

[1] Tržní názvy podle ISO 3166
[2] Jazyková skupina – návod k obsluze
[3] Označení jazyků ve smyslu ISO 639
[4] Nutné pro dvě a víc pohonných servo jednotek

15a Držák napájecího zdroje – montáž na dno[1]

Barva	Materiál	Č. artiklu
TGR	Plast	Z10NG000

Složení:
15a 1 x Držák napájecího zdroje – montáž na dno
Včetně krytu

[1] Pro napájecí zdroj **SERVO-DRIVE**

Alternativně vůči 15a

15b Držák napájecího zdroje – montáž na stěnu[1]

Barva	Materiál	Č. artiklu
WGR	Plast	Z10NG120

Složení:
15b 1 x Držák napájecího zdroje – montáž na stěnu

[1] Pro napájecí zdroj **SERVO-DRIVE**

Příslušenství

– Držák kabelu[1]

Barva	Materiál	Č. artiklu
WS	Plast	Z10K0009

Složení:
– 1 x Držák kabelu

[1] Např. pro upevnění rozvodného kabelu **SERVO-DRIVE**

– Stabilizace čela/dna

Barva	Materiál	Č. artiklu
R7037	Plast	Z96.10E1

Složení:
– 1 x Stabilizace čela/dna

– Synchronizační kabel[1]

Délka (mm)	Barva	Č. artiklu
80	WS	Z10K008S
500		Z10K050S
1200		Z10K120S
1600		Z10K160S

Složení:
– 1 x Synchronizační kabel

[1] Propojuje dvě pohonné servo jednotky, které se mají otvírat současně

Barva		Barva	
R7037	RAL 7037 prachově šedá	WGR	Bílošedá
SZ	Černá	WS	Bílá
TGR	Šedá		

Odkaz na stránku

Přehled	363	Příslušenství	392	**Montáž, demontáž a seřízení**	
LEGRABOX	196	Servisní služby společnosti Blum	602		
MERIVOBOX	250	Směrnice o strojích	711		
TANDEMBOX antaro	290	Další technické informace	708	**Short-URL**	
TANDEMBOX plus	394			**www.blum.com/a380**	
Plánování – konstrukce vlysu naležato	366				
Plánování – konstrukce vlysu nastojato	368				

Standardní korpus

Plánování – konstrukce vlysu naležato

Korpus

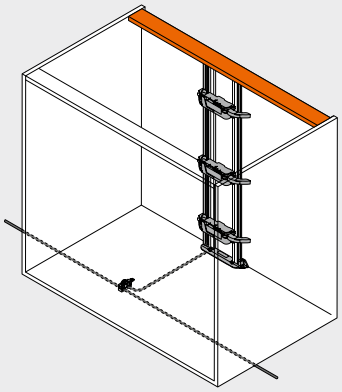

Pozice – pohonná servo jednotka

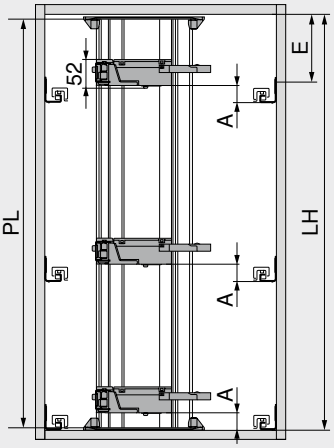

PL = LH – 10 mm
Zaokrouhlit na nejbližší nižší desítku

A	Odstup spodní hrany korpusové lišty a spodní hrany pohonné servo jednotky
E	Odstup spodní hrany půdy korpusu od pozice pro našroubování korpusové lišty
LH	Světlá výška korpusu
PL	Délka nosníku

Pozice – pohonná servo jednotka

Box systémy	Záda	Výška zadní stěny	Světlá šířka korpusu LW (mm)							
			242–266		267–286		287–316		≥ 317	
			A (mm)	E min. (mm)	A (mm)	E min. (mm)	A (mm)	E min. (mm)	A (mm)	E min. (mm)
LEGRABOX	Dřevěná zadní stěna	N	–	–	45	61	45	61	45	61
		M | K | C | F	–	–	45	69	45	69	45	69
	Ocelová zadní stěna	N	–	–	–	–	–	–	–	–
		M | K | C | F	–	–	45	69	45	69	45	69
MERIVOBOX	Dřevěná zadní stěna	N	–	–	28	32	28	32	28	32
		M | K | E	–	–	45	54	45	54	45	54
	Ocelová zadní stěna	N	–	–	–	–	–	–	–	–
		M | K | E	–	–	45	54	45	54	45	54
TANDEMBOX	Dřevěná zadní stěna	N	35	56	35	56	35	56	28	49
		M | K | B | C | D	35	64	35	64	35	64	35	64
	Ocelová zadní stěna	N	–	–	–	–	28	49	28	49
		M | K | B | C | D	–	–	35	64	35	64	35	64

A	Odstup spodní hrany korpusové lišty a spodní hrany pohonné servo jednotky	–	Není možné
E	Odstup spodní hrany půdy korpusu od pozice pro našroubování korpusové lišty		

Dno – schéma otvorů

Rozvod kabelů spodem

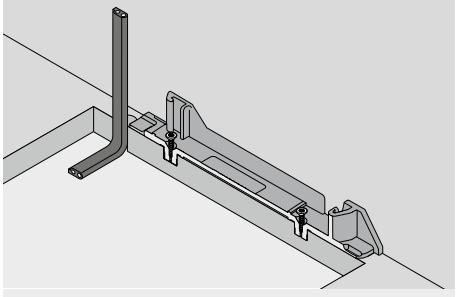

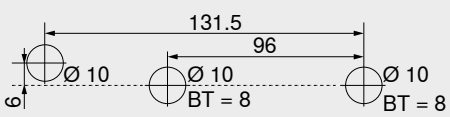

BT Hloubka vrtání

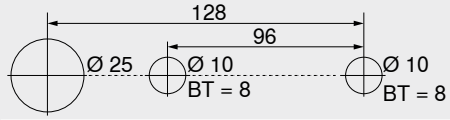

Alternativní schéma vyvrtání otvorů – **MINIPRESS top** | **MINIPRESS**
BT Hloubka vrtání

Rozvod kabelů zadem

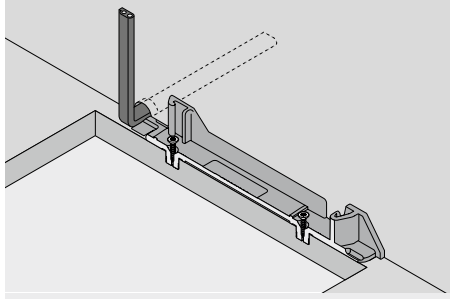

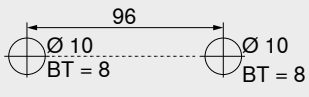

BT Hloubka vrtání

Zpracování čela – pozice – distanční doraz Blum

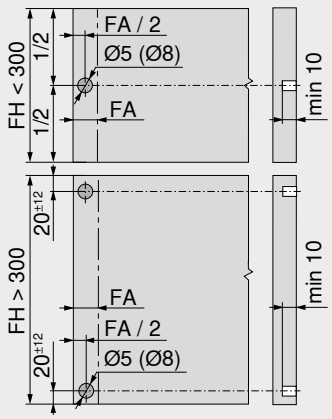

Distanční doraz Blum zajišťuje potřebný prostor pro spuštění v hodnotě 2 mm

Výška čela FH (mm)	Distanční doraz Blum (ks) Korpusová lišta (kg) 40 | 30	70 | 65
Do 300	2	4
Od 301	4	4

Pro optimální funkci spuštění v případě výšky čela FH > 300 mm využijte stabilizaci čela

FA	Přesah čela
FH	Výška čela

Standardní korpus

Plánování – konstrukce vlysu naležato

Vyvrtání otvorů – dno | vlys

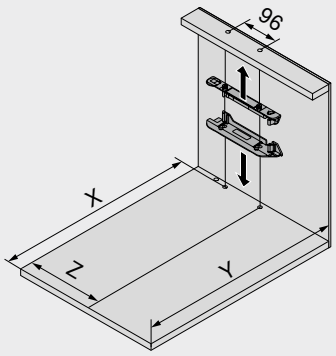

Záda	X (mm)	Y (mm)
Dřevěná zadní stěna	NL + 19	NL + 33
Ocelová zadní stěna	NL + 2	NL + 16

NL	Jmenovitá délka
X	Pozice pro vyvrtání otvorů
Y	Minimální potřebný prostor
Z	Míra odsazení

Box systémy	Záda	Výška zadní stěny	Světlá šířka korpusu LW (mm)								
			242–266			267–286				287–316	
			Z (mm)	Nástavec servo pohonu	Mechanizmus vyhazovače	Z (mm)	Nástavec servo pohonu	Mechanizmus vyhazovače	Nástavec vyhazovače	Z (mm)	Nástavec servo pohonu	Mechanizmus vyhazovače
LEGRABOX	Dřevěná zadní stěna	N	–	–	–	184	●	–	–	184	●	–
		M | K | C | F	–	–	–	184	●	–	–	184	●	–
	Ocelová zadní stěna	N	–	–	–	–	–	–	–	–	–	–
		M | K | C | F	–	–	–	184	✕	–	●	184	●	–
MERIVOBOX	Dřevěná zadní stěna	N	–	–	–	174	✕	–	–	174	●	–
		M | K | E	–	–	–	174	✕	–	–	174	●	–
	Ocelová zadní stěna	N	–	–	–	–	–	–	–	–	–	–
		M | K | E	–	–	–	174	●	–	–	174	●	–
TANDEMBOX	Dřevěná zadní stěna	N	179	✕	●	179	●	●	–	179	●	●
		M | K | B | C | D	179	✕	●	179	●	●	–	179	●	●
	Ocelová zadní stěna	N	–	–	–	–	–	–	–	190	✕	–
		M | K | B | C | D	–	–	–	179	✕	–	–	179	●	–

Box systémy	Záda	Výška zadní stěny	Světlá šířka korpusu LW (mm)					
			317–386			≥ 387		
			Z (mm)	Nástavec servo pohonu	Mechanizmus vyhazovače	Z (mm)	Nástavec servo pohonu	Mechanizmus vyhazovače
LEGRABOX	Dřevěná zadní stěna	N	184	●	–	LW / 2	●	–
		M | K | C | F	184	●	–	LW / 2	●	–
	Ocelová zadní stěna	N	–	–	–	–	–	–
		M | K | C | F	184	●	–	LW / 2	●	–
MERIVOBOX	Dřevěná zadní stěna	N	174	●	–	LW / 2	●	–
		M | K | E	174	●	–	LW / 2	●	–
	Ocelová zadní stěna	N	–	–	–	–	–	–
		M | K | E	174	●	–	LW / 2	●	–
TANDEMBOX	Dřevěná zadní stěna	N	179	●	○	LW / 2	●	○
		M | K | B | C | D	179	●	○	LW / 2	●	○
	Ocelová zadní stěna	N	190	●	–	LW / 2	●	–
		M | K | B | C | D	179	●	–	LW / 2	●	–

LW	Světlá šířka korpusu	○	Není nutné
Z	Míra odsazení	–	Není možné
●	Nutné	✕	Odstranit

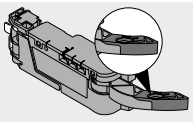
Nástavec servo pohonu

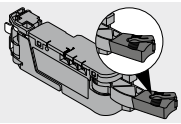
Nástavec vyhazovače

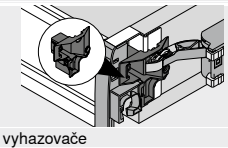
Mechanizmus vyhazovače

Potřebný prostor a bezpečný odstup – držák napájecího zdroje

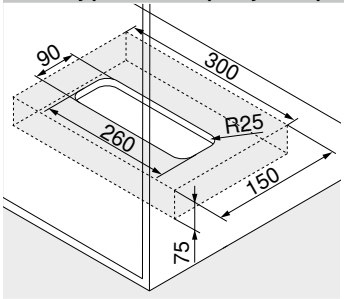

Montáž na dno

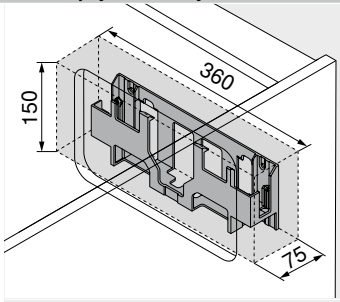

Montáž na stěnu

Pozor

Dodržujte bezpečnou vzdálenost 30 mm od spodní hrany (montáž na dno) či přední hrany (montáž na stěnu) a okrajů držáku napájecího zdroje k sousedním prvkům!

Umožněte cirkulaci vzduchu, jinak hrozí přehřátí napájecího zdroje **SERVO-DRIVE**!

Odkaz na stránku

Přehled	363	Plánování – konstrukce vlysu nastojato	368	**Montáž, demontáž a seřízení**	
LEGRABOX	196	Příslušenství	392		
MERIVOBOX	250	Servisní služby společnosti Blum	602		
TANDEMBOX antaro	290	Směrnice o strojích	711	Short-URL	
TANDEMBOX plus	394	Další technické informace	708	www.blum.com/a380	
Informace k objednávce	364				

Standardní korpus

Plánování – konstrukce vlysu nastojato

Korpus

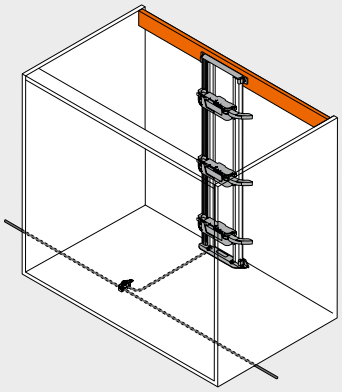

Pozice – pohonná servo jednotka

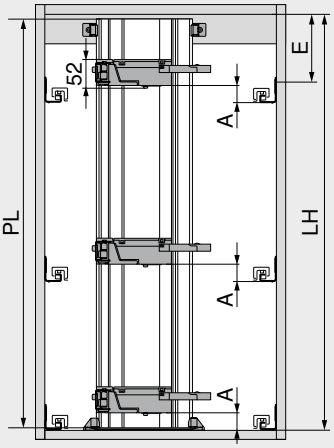

PL = LH – 10 mm
Zaokrouhlit na nejbližší nižší desítku

A	Odstup spodní hrany korpusové lišty a spodní hrany pohonné servo jednotky
E	Odstup spodní hrany půdy korpusu od pozice pro našroubování korpusové lišty
LH	Světlá výška korpusu
PL	Délka nosníku

Pozice – pohonná servo jednotka

Box systémy	Záda	Výška zadní stěny	Světlá šířka korpusu LW (mm)							
			242–266		267–286		287–316		≥ 317	
			A (mm)	E min. (mm)	A (mm)	E min. (mm)	A (mm)	E min. (mm)	A (mm)	E min. (mm)
LEGRABOX	Dřevěná zadní stěna	N	–	–	45	61	45	61	45	61
		M | K | C | F	–	–	45	69	45	69	45	69
	Ocelová zadní stěna	N	–	–	–	–	–	–	–	–
		M | K | C | F	–	–	45	69	45	69	45	69
MERIVOBOX	Dřevěná zadní stěna	N	–	–	28	32	28	32	28	32
		M | K | E	–	–	45	54	45	54	45	54
	Ocelová zadní stěna	N	–	–	–	–	–	–	–	–
		M | K | E	–	–	45	54	45	54	45	54
TANDEMBOX	Dřevěná zadní stěna	N	35	56	35	56	35	56	28	49
		M | K | B | C | D	35	64	35	64	35	64	35	64
	Ocelová zadní stěna	N	–	–	–	–	28	49	28	49
		M | K | B | C | D	–	–	35	64	35	64	35	64

A	Odstup spodní hrany korpusové lišty a spodní hrany pohonné servo jednotky	–	Není možné
E	Odstup spodní hrany půdy korpusu od pozice pro našroubování korpusové lišty		

Dno – schéma otvorů

Rozvod kabelů spodem

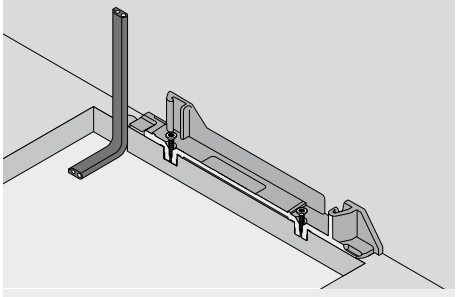

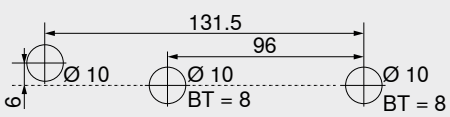

BT Hloubka vrtání

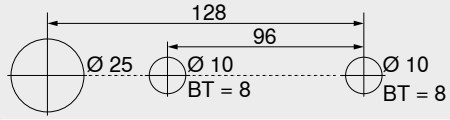

Alternativní schéma vyvrtání otvorů – **MINIPRESS top** | **MINIPRESS**
BT Hloubka vrtání

Rozvod kabelů zadem

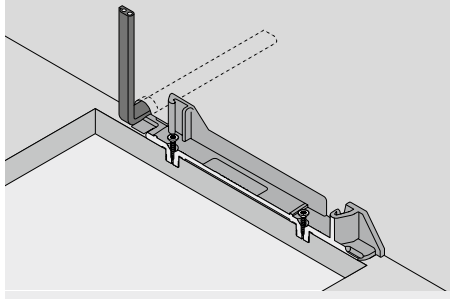

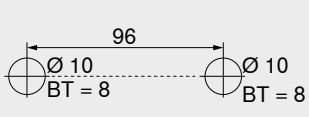

BT Hloubka vrtání

Zpracování čela – pozice – distanční doraz Blum

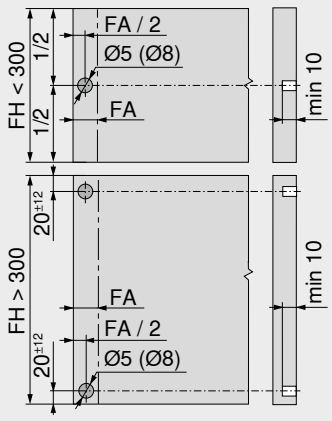

Distanční doraz Blum zajišťuje potřebný prostor pro spuštění v hodnotě 2 mm

Výška čela FH (mm)	Distanční doraz Blum (ks) Korpusová lišta (kg) 40 | 30	70 | 65
Do 300	2	4
Od 301	4	4

Pro optimální funkci spuštění v případě výšky čela FH > 300 mm využijte stabilizaci čela

FA	Přesah čela
FH	Výška čela

Standardní korpus

Plánování – konstrukce vlysu nastojato

Vyvrtání otvorů – dno | vlys

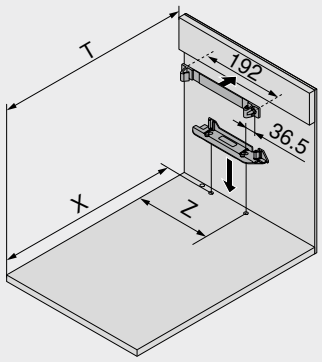

Záda	X (mm)	T (mm)
Dřevěná zadní stěna	NL + 19	NL + 34
Ocelová zadní stěna	NL + 2	NL + 17

NL	Jmenovitá délka
X	Pozice pro vyvrtání otvorů
T	Pozice – přední hrany–nosník
Z	Míra odsazení

Box systémy	Záda	Výška zadní stěny	Světlá šířka korpusu LW (mm)								
			242–266			267–286				287–316	
			Z (mm)	Nástavec servo pohonu	Mechanizmus vyhazovače	Z (mm)	Nástavec servo pohonu	Mechanizmus vyhazovače	Nástavec vyhazovače	Z (mm)	Nástavec servo pohonu	Mechanizmus vyhazovače
LEGRABOX	Dřevěná zadní stěna	N	–	–	–	184	●	–	–	184	●	–
		M | K | C | F	–	–	–	184	●	–	–	184	●	–
	Ocelová zadní stěna	N	–	–	–	–	–	–	–	–	–	–
		M | K | C | F	–	–	–	184	✕	–	●	184	●	–
MERIVOBOX	Dřevěná zadní stěna	N	–	–	–	174	✕	–	–	174	●	–
		M | K | E	–	–	–	174	✕	–	–	174	●	–
	Ocelová zadní stěna	N	–	–	–	–	–	–	–	–	–	–
		M | K | E	–	–	–	174	●	–	–	174	●	–
TANDEMBOX	Dřevěná zadní stěna	N	179	✕	●	179	●	●	–	179	●	●
		M | K | B | C | D	179	✕	●	179	●	●	–	179	●	●
	Ocelová zadní stěna	N	–	–	–	–	–	–	–	190	✕	–
		M | K | B | C | D	–	–	–	179	✕	–	–	179	●	–

Box systémy	Záda	Výška zadní stěny	Světlá šířka korpusu LW (mm)					
			317–386			≥ 387		
			Z (mm)	Nástavec servo pohonu	Mechanizmus vyhazovače	Z (mm)	Nástavec servo pohonu	Mechanizmus vyhazovače
LEGRABOX	Dřevěná zadní stěna	N	184	●	–	LW / 2	●	–
		M | K | C | F	184	●	–	LW / 2	●	–
	Ocelová zadní stěna	N	–	–	–	–	–	–
		M | K | C | F	184	●	–	LW / 2	●	–
MERIVOBOX	Dřevěná zadní stěna	N	174	●	–	LW / 2	●	–
		M | K | E	174	●	–	LW / 2	●	–
	Ocelová zadní stěna	N	–	–	–	–	–	–
		M | K | E	174	●	–	LW / 2	●	–
TANDEMBOX	Dřevěná zadní stěna	N	179	●	○	LW / 2	●	○
		M | K | B | C | D	179	●	○	LW / 2	●	○
	Ocelová zadní stěna	N	190	●	–	LW / 2	●	–
		M | K | B | C | D	179	●	–	LW / 2	●	–

LW	Světlá šířka korpusu	○	Není nutné
Z	Míra odsazení	–	Není možné
●	Nutné	✕	Odstranit

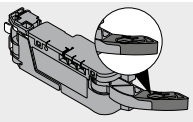
Nástavec servo pohonu

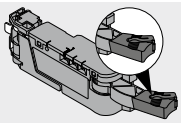
Nástavec vyhazovače

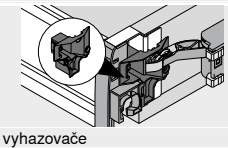
Mechanizmus vyhazovače

Potřebný prostor a bezpečný odstup – držák napájecího zdroje

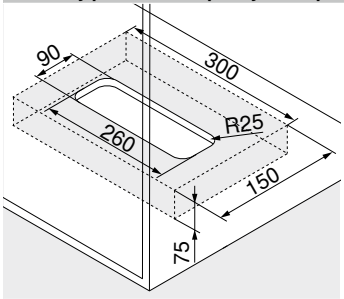

Montáž na dno

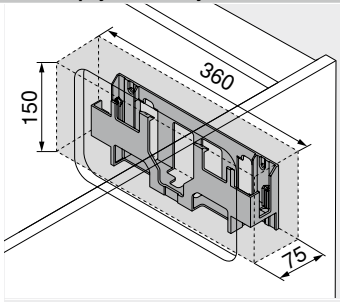

Montáž na stěnu

Pozor

Dodržujte bezpečnou vzdálenost 30 mm od spodní hrany (montáž na dno) či přední hrany (montáž na stěnu) a okrajů držáku napájecího zdroje k sousedním prvkům!

Umožněte cirkulaci vzduchu, jinak hrozí přehřátí napájecího zdroje **SERVO-DRIVE**!

Odkaz na stránku

Přehled	363	Plánování – konstrukce vlysu naležato	366	**Montáž, demontáž a seřízení**	
LEGRABOX	196	Příslušenství	392		
MERIVOBOX	250	Servisní služby společnosti Blum	602		
TANDEMBOX antaro	290	Směrnice o strojích	711	Short-URL	
TANDEMBOX plus	394	Další technické informace	708	www.blum.com/a380	
Informace k objednávce	364				

SPACE TOWER



- Elektrický způsob otvírání v kombinaci s **BLUMOTION** – pro měkké a tiché zavírání
- S vertikálním nosníkem
- Pohonná servo jednotka a výsuv nejsou pevně spojeny
- Výsuvy se dají využít beze změny
- Montáž pohonné servo jednotky bez nářadí
- Jednoduchý rozvod kabelů
- Malá vestavná hloubka
- U vnitřních výsuvů se **SERVO-DRIVE** pro **MERIVOBOX** aktivuje pouze tahem

Rozvod kabelů

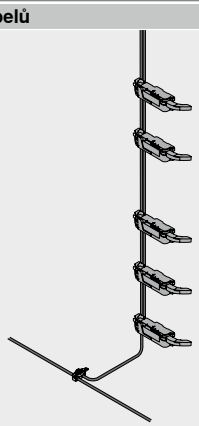

Informace k objednávce

2 Nosník

Délka (mm)[1]	Materiál	Kabel	Č. artiklu
650	Hliník (Alu)	S kabelem	Z10T650AA
700			Z10T700AA
710			Z10T710AA
750			Z10T750AA
800			Z10T800AA
1170		Bez kabelu	Z10T1170A

Složení:
2 1 x Nosník
Přířez **2** Světlá výška korpusu LH – 10 mm
[1] Ke zkrácení

3a Držák nosníku nahoře/dole – konstrukce vlysu naležato

Barva	Materiál	Č. artiklu
TGR	Plast	Z10D01E0.01

Složení:
3a 1 x Držák nosníku nahoře/dole

Alternativně vůči 3a

3b Držák nosníku dole/vzadu – konstrukce vlysu nastojato

Barva	Materiál	Č. artiklu
TGR	Plast	Z10D01EA.01

Složení:
3b 1 x Držák nosníku dole/vzadu
– 1 x Krytka nosníku

9 Pohonná servo jednotka

Barva	Materiál	Č. artiklu
TGR	Plast	Z10A3000.04

Složení:
9 1 x Pohonná servo jednotka
Včetně předmontovaného nástavce

10 Nástavec vyhazovače[1]

Box systémy	Záda	Barva	Č. artiklu
LEGRABOX	Ocelová zadní stěna	SZ	Z10A3006

Složení:
10 1 x Nástavec vyhazovače
[1] Nezbytné od výšky M a světlé šířky korpusu LW 267–286 mm

10 Mechanizmus vyhazovače[1]

Box systémy	Záda	Barva	Č. artiklu
TANDEMBOX	Dřevěná zadní stěna	TGR	Z10A3H00

Složení:
10 1 x Mechanizmus vyhazovače
[1] Nezbytné v případě světlé šířky korpusu LW 242–316 mm

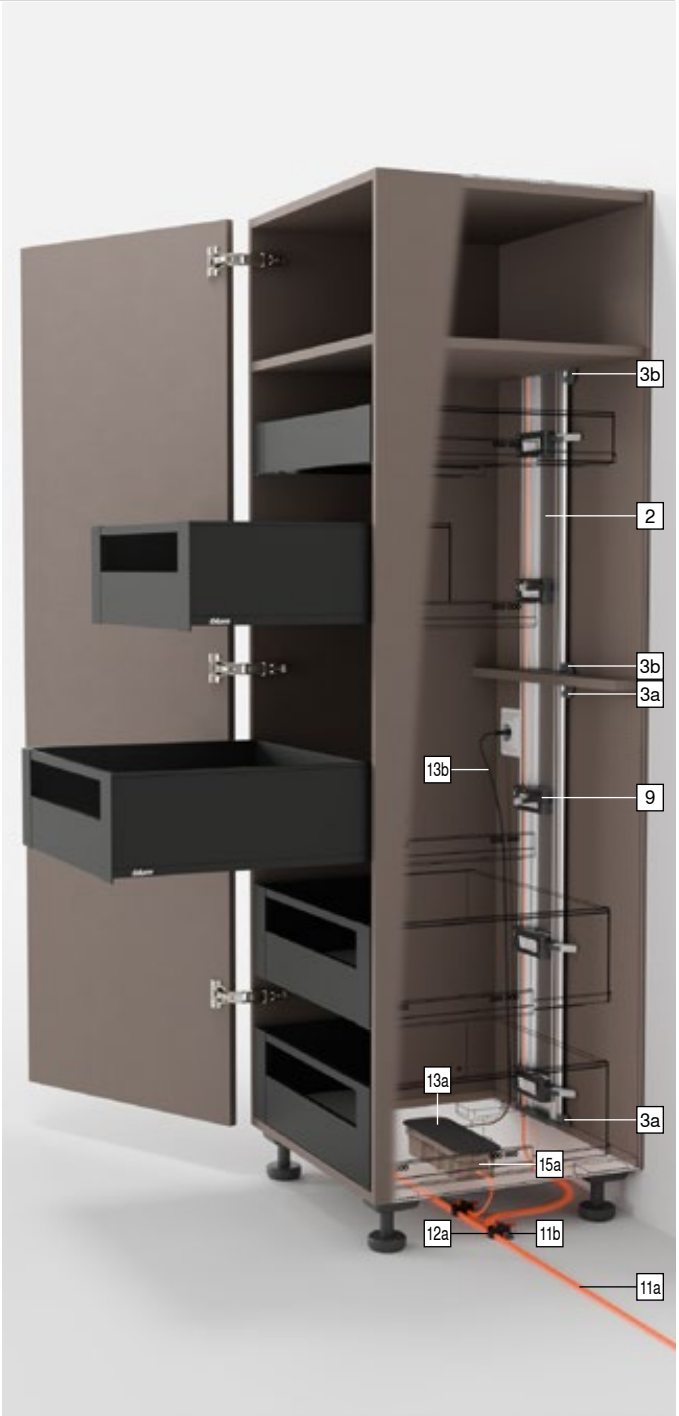

SPACE TOWER

Informace k objednávce

11 **Sada rozvodný kabel SERVO-DRIVE[2]**

	Barva	Délka (m)[1]	Č. artiklu
	SZ	8	Z10K800AE

Složení:
11a 1 x Rozvodný kabel **SERVO-DRIVE**
11b 5 x Ochranná koncová krytka na kabel
[1] Ke zkrácení
[2] Použitelný jako rozvodný kabel, kabel nosníku i komunikační kabel

12 **Sada svorka**

	Barva	Materiál	Č. artiklu
	SZ	Plast	Z10V100E.01

Složení:
12a 1 x Svorka
11b 2 x Ochranná koncová krytka na kabel

13 **Napájecí zdroj a kabel napájecího zdroje SERVO-DRIVE[4]**

	Barva			SZ	
	Síťová zástrčka	Trh[1]	Jazyková skupina[2]	Jazyk[3]	Č. artiklu
	E	Evropa	A	DE | EN | FR | IT | NL	Z10NE04EA
			B	DA | EN | FI | NO | SV	Z10NE04EB
			C	EL | EN | HR | SL | SR | TR	Z10NE04EC
			D	EN | ES | FR | IT | PT	Z10NE04ED
			E	CS | HU | PL | SK	Z10NE04EE
			F	BG | ET | LT | LV | RO | RU | UK	Z10NE04EF
			I	EN	Z10NE04EI
	B	GB	A	DE | EN | FR | IT | NL	Z10NE04BA
			I	EN	Z10NE04BI
	H	IN			Z10NE04HI
	I	IL	A	DE | EN | FR | IT | NL	Z10NE04IA
	K	AU	I	EN	Z10NE04KI
	N	CN	H	EN | ZH | KO	Z10NE04NH
	R	KR			Z10NE04RH
	S	BR	K	EN | ES | PT	Z10NE04SK
	T	TW	H	EN | ZH | KO	Z10NE04TH
	U	US | CA	G	EN | ES | FR	Z10NE04UG
		JP	J	JA	Z10NE04UJ
	Z	ZA	I	EN	Z10NE04ZI

Složení:
13a 1 x Napájecí zdroj **SERVO-DRIVE**
Centrální propojovací kabel – délka 2 m
Včetně návodu k obsluze, montážního návodu
13b 1 x Kabel napájecího zdroje
Délka 1.5–1.8 m včetně zástrčky
[1] Tržní názvy podle ISO 3166
[2] Jazyková skupina – návod k obsluze
[3] Označení jazyků ve smyslu ISO 639
[4] Nutné pro dvě a víc pohonných servo jednotek

15a **Držák napájecího zdroje – montáž na dno[1]**

	Barva	Materiál	Č. artiklu
	TGR	Plast	Z10NG000

Složení:
15a 1 x Držák napájecího zdroje – montáž na dno
Včetně krytu
[1] Pro napájecí zdroj **SERVO-DRIVE**

Alternativně vůči 15a

15b **Držák napájecího zdroje – montáž na stěnu[1]**

	Barva	Materiál	Č. artiklu
	WGR	Plast	Z10NG120

Složení:
15b 1 x Držák napájecího zdroje – montáž na stěnu
[1] Pro napájecí zdroj **SERVO-DRIVE**

Příslušenství

– **Držák kabelu[1]**

	Barva	Materiál	Č. artiklu
	WS	Plast	Z10K0009

Složení:
– 1 x Držák kabelu
[1] Např. pro upevnění rozvodného kabelu **SERVO-DRIVE**

Barva		Barva	
SZ	Černá	WGR	Bílošedá
TGR	Šedá	WS	Bílá

Odkaz na stránku

Přehled	363	Příslušenství	392	**Montáž, demontáž a seřízení**	
LEGRABOX	196	Servisní služby společnosti Blum	602		
MERIVOBOX	250	Směrnice o strojích	711		
TANDEMBOX antaro	290	Další technické informace	708	Short-URL	
TANDEMBOX plus	394			www.blum.com/a380	
Plánování – nosník nahoře	372				
Plánování – nosník dole	374				

SPACE TOWER

Plánování – nosník nahoře

Korpus

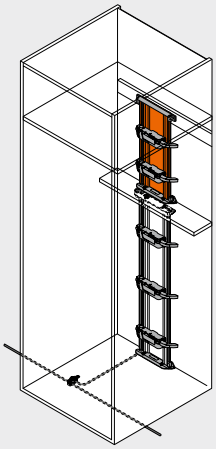

Pozice – pohonná servo jednotka

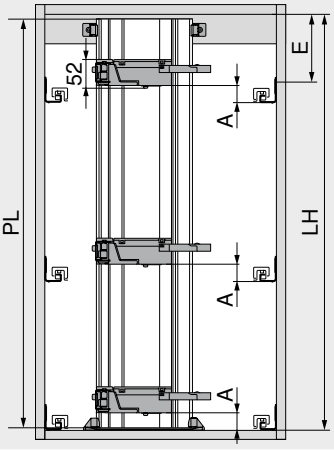

PL = LH – 10 mm
Zaokrouhlit na nejbližší nižší desítku

A	Odstup spodní hrany korpusové lišty a spodní hrany pohonné servo jednotky
E	Odstup spodní hrany půdy korpusu od pozice pro našroubování korpusové lišty
LH	Světlá výška korpusu
PL	Délka nosníku

Pozice – pohonná servo jednotka

Box systémy	Záda	Výška zadní stěny	Světlá šířka korpusu LW (mm)							
			242–266		267–286		287–316		≥ 317	
			A (mm)	E min. (mm)	A (mm)	E min. (mm)	A (mm)	E min. (mm)	A (mm)	E min. (mm)
LEGRABOX	Dřevěná zadní stěna	N	–	–	45	61	45	61	45	61
		M | K | C | F	–	–	45	69	45	69	45	69
	Ocelová zadní stěna	N	–	–	–	–	–	–	–	–
		M | K | C | F	–	–	45	69	45	69	45	69
MERIVOBOX	Dřevěná zadní stěna	N	–	–	28	32	28	32	28	32
		M | K | E	–	–	45	54	45	54	45	54
	Ocelová zadní stěna	N	–	–	–	–	–	–	–	–
		M | K | E	–	–	45	54	45	54	45	54
TANDEMBOX	Dřevěná zadní stěna	N	35	56	35	56	35	56	28	49
		M | K | B | C | D	35	64	35	64	35	64	35	64
	Ocelová zadní stěna	N	–	–	–	–	28	49	28	49
		M | K | B | C | D	–	–	35	64	35	64	35	64

A	Odstup spodní hrany korpusové lišty a spodní hrany pohonné servo jednotky	–	Není možné
E	Odstup spodní hrany půdy korpusu od pozice pro našroubování korpusové lišty		

Dno – schéma otvorů

Rozvod kabelů spodem

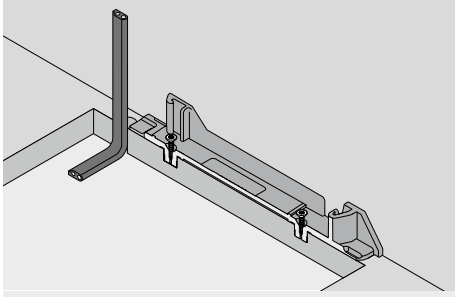

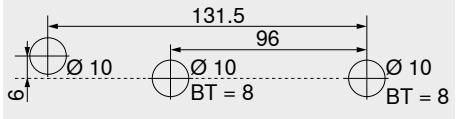

BT Hloubka vrtání

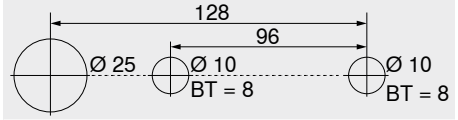

Alternativní schéma vyvrtání otvorů – **MINIPRESS top** | **MINIPRESS**
BT Hloubka vrtání

Rozvod kabelů zadem

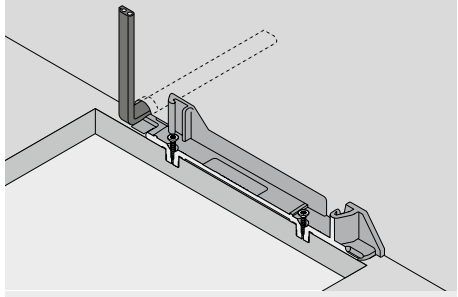

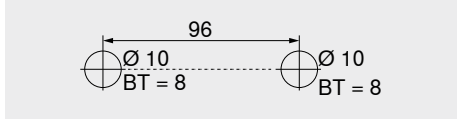

BT Hloubka vrtání

SPACE TOWER

Plánování – nosník nahoře

Vyvrtání otvorů – dno | vlys

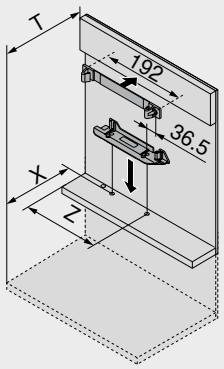

Záda	X (mm)	T (mm)
Dřevěná zadní stěna	NL + 19	NL + 34
Ocelová zadní stěna	NL + 2	NL + 17

NL	Jmenovitá délka
X	Pozice pro vyvrtání otvorů
T	Pozice – přední hrany–nosník
Z	Míra odsazení

Box systémy	Záda	Výška zadní stěny	Světlá šířka korpusu LW (mm)								
			242–266			267–286				287–316		
			Z (mm)	Nástavec servo pohonu	Mechanizmus vyhazovače	Z (mm)	Nástavec servo pohonu	Mechanizmus vyhazovače	Nástavec vyhazovače	Z (mm)	Nástavec servo pohonu	Mechanizmus vyhazovače
LEGRABOX	Dřevěná zadní stěna	N	–	–	–	184	●	–	–	184	●	–
		M | K | C | F	–	–	–	184	●	–	–	184	●	–
	Ocelová zadní stěna	N	–	–	–	–	–	–	–	–	–	–
		M | K | C | F	–	–	–	184	✕	–	●	184	●	–
MERIVOBOX	Dřevěná zadní stěna	N	–	–	–	174	✕	–	–	174	●	–
		M | K | E	–	–	–	174	✕	–	–	174	●	–
	Ocelová zadní stěna	N	–	–	–	–	–	–	–	–	–	–
		M | K | E	–	–	–	174	●	–	–	174	●	–
TANDEMBOX	Dřevěná zadní stěna	N	179	✕	●	179	●	●	–	179	●	●
		M | K | B | C | D	179	✕	●	179	●	●	–	179	●	●
	Ocelová zadní stěna	N	–	–	–	–	–	–	–	190	✕	–
		M | K | B | C | D	–	–	–	179	✕	–	–	179	●	–

Box systémy	Záda	Výška zadní stěny	Světlá šířka korpusu LW (mm)					
			317–386			≥ 387		
			Z (mm)	Nástavec servo pohonu	Mechanizmus vyhazovače	Z (mm)	Nástavec servo pohonu	Mechanizmus vyhazovače
LEGRABOX	Dřevěná zadní stěna	N	184	●	–	LW / 2	●	–
		M | K | C | F	184	●	–	LW / 2	●	–
	Ocelová zadní stěna	N	–	–	–	–	–	–
		M | K | C | F	184	●	–	LW / 2	●	–
MERIVOBOX	Dřevěná zadní stěna	N	174	●	–	LW / 2	●	–
		M | K | E	174	●	–	LW / 2	●	–
	Ocelová zadní stěna	N	–	–	–	–	–	–
		M | K | E	174	●	–	LW / 2	●	–
TANDEMBOX	Dřevěná zadní stěna	N	179	●	○	LW / 2	●	○
		M | K | B | C | D	179	●	○	LW / 2	●	○
	Ocelová zadní stěna	N	190	●	–	LW / 2	●	–
		M | K | B | C | D	179	●	–	LW / 2	●	–

LW	Světlá šířka korpusu	○	Není nutné
Z	Míra odsazení	–	Není možné
●	Nutné	✕	Odstranit

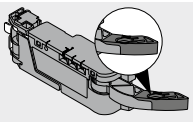
Nástavec servo pohonu

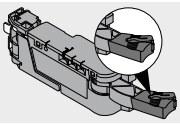
Nástavec vyhazovače

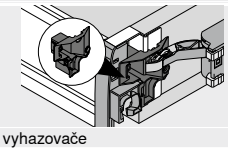
Mechanizmus vyhazovače

Potřebný prostor a bezpečný odstup – držák napájecího zdroje

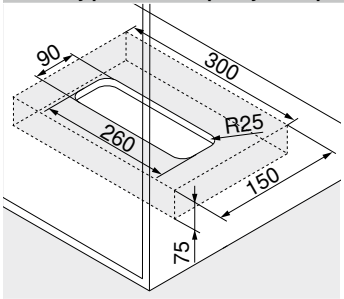

Montáž na dno

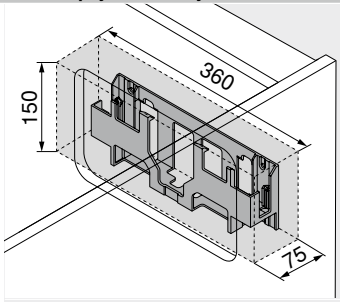

Montáž na stěnu

Pozor

Dodržujte bezpečnou vzdálenost 30 mm od spodní hrany (montáž na dno) či přední hrany (montáž na stěnu) a okrajů držáku napájecího zdroje k sousedním prvkům!

Umožněte cirkulaci vzduchu, jinak hrozí přehřátí napájecího zdroje **SERVO-DRIVE**!

Odkaz na stránku

Přehled	363	Plánování – nosník dole	374	**Montáž, demontáž a seřízení**	
LEGRABOX	196	Příslušenství	392		
MERIVOBOX	250	Servisní služby společnosti Blum	602		
TANDEMBOX antaro	290	Směrnice o strojích	711	Short-URL	
TANDEMBOX plus	394	Další technické informace	708	www.blum.com/a380	
Informace k objednávce	370				

SPACE TOWER

Plánování – nosník dole

Korpus

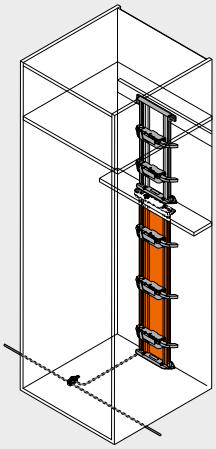

Pozice – pohonná servo jednotka

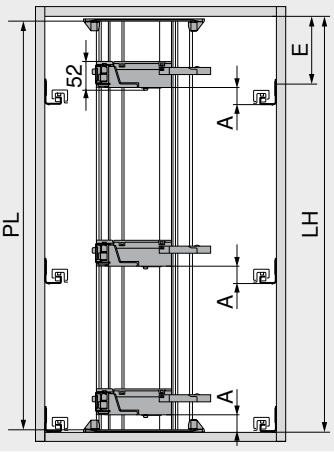

PL = LH – 10 mm
Zaokrouhlit na nejbližší nižší desítku

A	Odstup spodní hrany korpusové lišty a spodní hrany pohonné servo jednotky
E	Odstup spodní hrany půdy korpusu od pozice pro našroubování korpusové lišty
LH	Světlá výška korpusu
PL	Délka nosníku

Pozice – pohonná servo jednotka

Box systémy	Záda	Výška zadní stěny	Světlá šířka korpusu LW (mm)							
			242–266		267–286		287–316		≥ 317	
			A (mm)	E min. (mm)	A (mm)	E min. (mm)	A (mm)	E min. (mm)	A (mm)	E min. (mm)
LEGRABOX	Dřevěná zadní stěna	N	–	–	45	61	45	61	45	61
		M | K | C | F	–	–	45	69	45	69	45	69
	Ocelová zadní stěna	N	–	–	–	–	–	–	–	–
		M | K | C | F	–	–	45	69	45	69	45	69
MERIVOBOX	Dřevěná zadní stěna	N	–	–	28	32	28	32	28	32
		M | K | E	–	–	45	54	45	54	45	54
	Ocelová zadní stěna	N	–	–	–	–	–	–	–	–
		M | K | E	–	–	45	54	45	54	45	54
TANDEMBOX	Dřevěná zadní stěna	N	35	56	35	56	35	56	28	49
		M | K | B | C | D	35	64	35	64	35	64	35	64
	Ocelová zadní stěna	N	–	–	–	–	28	49	28	49
		M | K | B | C | D	–	–	35	64	35	64	35	64

A	Odstup spodní hrany korpusové lišty a spodní hrany pohonné servo jednotky	–	Není možné
E	Odstup spodní hrany půdy korpusu od pozice pro našroubování korpusové lišty		

Dno – schéma otvorů

Rozvod kabelů spodem

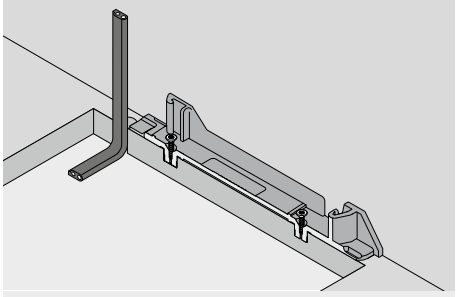

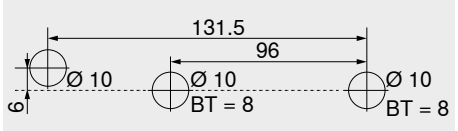

BT Hloubka vrtání

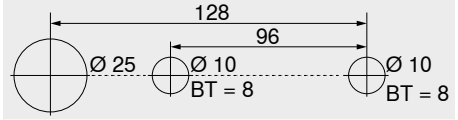

Alternativní schéma vyvrtání otvorů – **MINIPRESS top** | **MINIPRESS**
BT Hloubka vrtání

Rozvod kabelů zadem

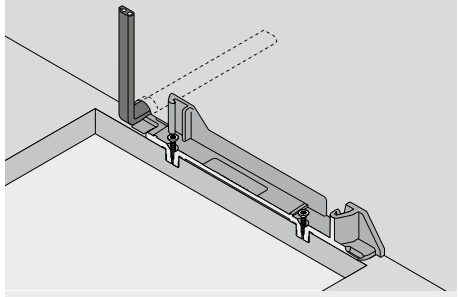

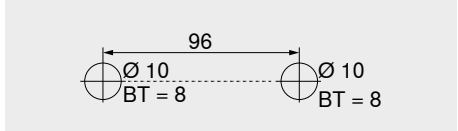

BT Hloubka vrtání

SPACE TOWER

Plánování – nosník dole

Vyvrtání otvorů – dno | vlys

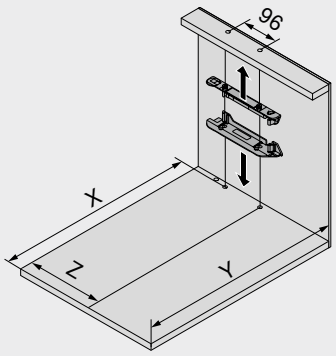

Záda	X (mm)	Y (mm)
Dřevěná zadní stěna	NL + 19	NL + 33
Ocelová zadní stěna	NL + 2	NL + 16

NL	Jmenovitá délka
X	Pozice pro vyvrtání otvorů
Y	Minimální potřebný prostor
Z	Míra odsazení

Box systémy	Záda	Výška zadní stěny	Světlá šířka korpusu LW (mm)								
			242–266			267–286				287–316	
			Z (mm)	Nástavec servo pohonu	Mechanizmus vyhazovače	Z (mm)	Nástavec servo pohonu	Mechanizmus vyhazovače	Nástavec vyhazovače	Z (mm)	Nástavec servo pohonu	Mechanizmus vyhazovače
LEGRABOX	Dřevěná zadní stěna	N	–	–	–	184	●	–	–	184	●	–
		M | K | C | F	–	–	–	184	●	–	–	184	●	–
	Ocelová zadní stěna	N	–	–	–	–	–	–	–	–	–	–
		M | K | C | F	–	–	–	184	✕	–	●	184	●	–
MERIVOBOX	Dřevěná zadní stěna	N	–	–	–	174	✕	–	–	174	●	–
		M | K | E	–	–	–	174	✕	–	–	174	●	–
	Ocelová zadní stěna	N	–	–	–	–	–	–	–	–	–	–
		M | K | E	–	–	–	174	●	–	–	174	●	–
TANDEMBOX	Dřevěná zadní stěna	N	179	✕	●	179	●	●	–	179	●	●
		M | K | B | C | D	179	✕	●	179	●	●	–	179	●	●
	Ocelová zadní stěna	N	–	–	–	–	–	–	–	190	✕	–
		M | K | B | C | D	–	–	–	179	✕	–	–	179	●	–

Box systémy	Záda	Výška zadní stěny	Světlá šířka korpusu LW (mm)					
			317–386			≥ 387		
			Z (mm)	Nástavec servo pohonu	Mechanizmus vyhazovače	Z (mm)	Nástavec servo pohonu	Mechanizmus vyhazovače
LEGRABOX	Dřevěná zadní stěna	N	184	●	–	LW / 2	●	–
		M | K | C | F	184	●	–	LW / 2	●	–
	Ocelová zadní stěna	N	–	–	–	–	–	–
		M | K | C | F	184	●	–	LW / 2	●	–
MERIVOBOX	Dřevěná zadní stěna	N	174	●	–	LW / 2	●	–
		M | K | E	174	●	–	LW / 2	●	–
	Ocelová zadní stěna	N	–	–	–	–	–	–
		M | K | E	174	●	–	LW / 2	●	–
TANDEMBOX	Dřevěná zadní stěna	N	179	●	○	LW / 2	●	○
		M | K | B | C | D	179	●	○	LW / 2	●	○
	Ocelová zadní stěna	N	190	●	–	LW / 2	●	–
		M | K | B | C | D	179	●	–	LW / 2	●	–

LW	Světlá šířka korpusu	○	Není nutné
Z	Míra odsazení	–	Není možné
●	Nutné	✕	Odstranit

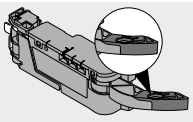
Nástavec servo pohonu

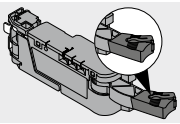
Nástavec vyhazovače

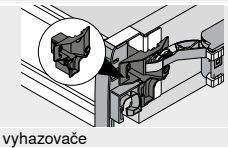
Mechanizmus vyhazovače

Potřebný prostor a bezpečný odstup – držák napájecího zdroje

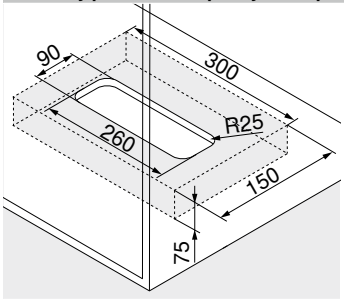

Montáž na dno

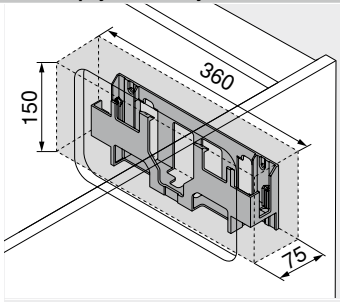

Montáž na stěnu

Pozor

Dodržujte bezpečnou vzdálenost 30 mm od spodní hrany (montáž na dno) či přední hrany (montáž na stěnu) a okrajů držáku napájecího zdroje k sousedním prvkům!

Umožněte cirkulaci vzduchu, jinak hrozí přehřátí napájecího zdroje **SERVO-DRIVE**!

Odkaz na stránku

Přehled	363	Plánování – nosník nahoře	372	**Montáž, demontáž a seřízení**	
LEGRABOX	196	Příslušenství	392		
MERIVOBOX	250	Servisní služby společnosti Blum	602		
TANDEMBOX antaro	290	Směrnice o strojích	711	Short-URL	
TANDEMBOX plus	394	Další technické informace	708	www.blum.com/a380	
Informace k objednávce	370				

Dřezová skříňka

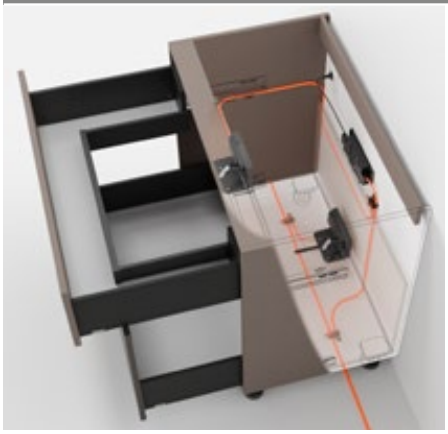

- Elektrický způsob otvírání v kombinaci s **BLUMOTION** – pro měkké a tiché zavírání
- S držákem servo jednotky
- Pohonná servo jednotka a výsuv nejsou pevně spojeny
- Výsuvy se dají využít beze změny
- Rychlá montáž předmontovaných součástek

Rozvod kabelů

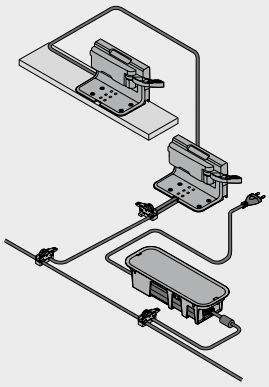

Informace k objednávce

1 Distanční doraz Blum

Průměr (mm)	Barva	Č. artiklu
Ø 5.0	TGR	993.0530
Ø 8.0		993.0830.01

Výška čela FH (mm)	Distanční doraz Blum (ks) / Korpusová lišta (kg) 40 | 30	70 | 65
Do 300	2	4
Od 301	4	4

5 Jednoduchý držák pohonné servo jednotky

Barva	Materiál	Č. artiklu
TGR	Plast	Z10D0311

Složení:
5 1 x Jednoduchý držák pohonné servo jednotky

9 Pohonná servo jednotka

Barva	Materiál	Č. artiklu
TGR	Plast	Z10A3000.04

Složení:
9 1 x Pohonná servo jednotka
Včetně předmontovaného nástavce

9a Ochranný kryt proti kapající vodě

Barva	Materiál	Č. artiklu
TGR	Plast	Z10D0316

Složení:
9a 1 x Ochranný kryt proti kapající vodě

11 Sada rozvodný kabel SERVO-DRIVE[2]

Barva	Délka (m)[1]	Č. artiklu
SZ	8	Z10K800AE

Složení:
11a 1 x Rozvodný kabel **SERVO-DRIVE**
11b 5 x Ochranná koncová krytka na kabel
[1] Ke zkrácení
[2] Použitelný jako rozvodný kabel, kabel nosníku i komunikační kabel

12 Sada svorka

Barva	Materiál	Č. artiklu
SZ	Plast	Z10V100E.01

Složení:
12a 1 x Svorka
11b 2 x Ochranná koncová krytka na kabel

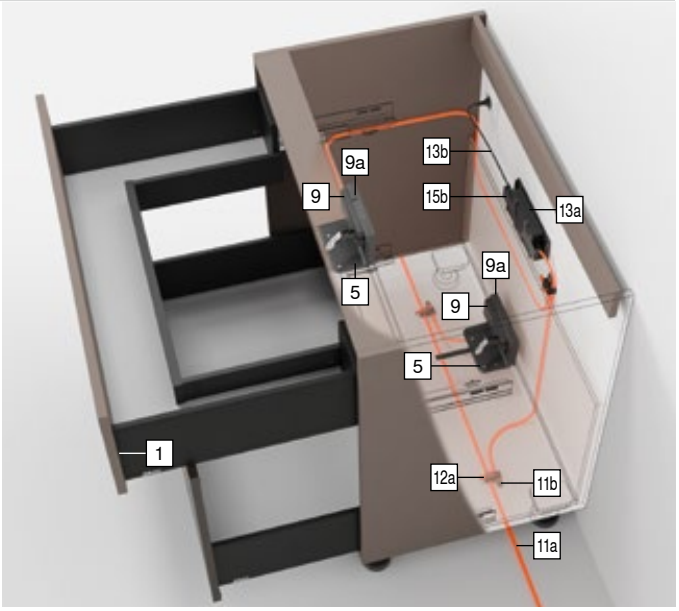

Dřezová skříňka

Informace k objednávce

13 Napájecí zdroj a kabel napájecího zdroje SERVO-DRIVE[4]

Barva: SZ

Síťová zástrčka	Trh[1]	Jazyková skupina[2]	Jazyk[3]	Č. artiklu
 E	Evropa	A	DE | EN | FR | IT | NL	Z10NE04EA
		B	DA | EN | FI | NO | SV	Z10NE04EB
		C	EL | EN | HR | SL | SR | TR	Z10NE04EC
		D	EN | ES | FR | IT | PT	Z10NE04ED
		E	CS | HU | PL | SK	Z10NE04EE
		F	BG | ET | LT | LV | RO | RU | UK	Z10NE04EF
		I	EN	Z10NE04EI
	GB	A	DE | EN | FR | IT | NL	Z10NE04BA
B		I	EN	Z10NE04BI
H	IN			Z10NE04HI
I	IL	A	DE | EN | FR | IT | NL	Z10NE04IA
K	AU	I	EN	Z10NE04KI
N	CN	H	EN | ZH | KO	Z10NE04NH
R	KR			Z10NE04RH
S	BR	K	EN | ES | PT	Z10NE04SK
T	TW	H	EN | ZH | KO	Z10NE04TH
U	US | CA	G	EN | ES | FR	Z10NE04UG
	JP	J	JA	Z10NE04UJ
Z	ZA	I	EN	Z10NE04ZI

Složení:

13a 1 x Napájecí zdroj **SERVO-DRIVE**
Centrální propojovací kabel – délka 2 m
Včetně návodu k obsluze, montážního návodu

13b 1 x Kabel napájecího zdroje
Délka 1.5–1.8 m včetně zástrčky

[1] Tržní názvy podle ISO 3166
[2] Jazyková skupina – návod k obsluze
[3] Označení jazyků ve smyslu ISO 639
[4] Nutné pro dvě a víc pohonných servo jednotek

15a Držák napájecího zdroje – montáž na dno[1]

Barva	Materiál	Č. artiklu
 TGR	Plast	Z10NG000

Složení:

15a 1 x Držák napájecího zdroje – montáž na dno
Včetně krytu

[1] Pro napájecí zdroj **SERVO-DRIVE**

Alternativně vůči 15a

15b Držák napájecího zdroje – montáž na stěnu[1]

Barva	Materiál	Č. artiklu
 WGR	Plast	Z10NG120

Složení:

15b 1 x Držák napájecího zdroje – montáž na stěnu

[1] Pro napájecí zdroj **SERVO-DRIVE**

Příslušenství

– Držák kabelu[1]

Barva	Materiál	Č. artiklu
 WS	Plast	Z10K0009

Složení:

– 1 x Držák kabelu

[1] Např. pro upevnění rozvodného kabelu **SERVO-DRIVE**

– Stabilizace čela/dna

Barva	Materiál	Č. artiklu
 R7037	Plast	Z96.10E1

Složení:

– 1 x Stabilizace čela/dna

Barva		Barva	
R7037	RAL 7037 prachově šedá	WGR	Bílošedá
SZ	Černá	WS	Bílá
TGR	Šedá		

Odkaz na stránku

Přehled	363	Servisní služby společnosti Blum	602	**Montáž, demontáž a seřízení**	
LEGRABOX	196	Směrnice o strojích	711		
MERIVOBOX	250	Další technické informace	708		
TANDEMBOX antaro	290			Short-URL	
TANDEMBOX plus	394			www.blum.com/a380	
Plánování	378				
Příslušenství	392				

3

Dřezová skříňka

Plánování

Korpus

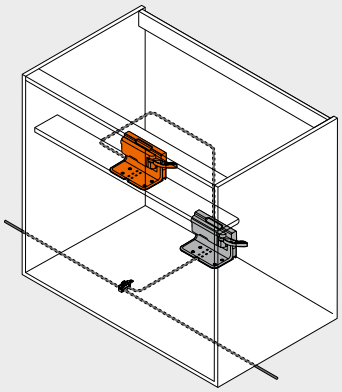

Vlys napříč – jednoduchý držák pohonné servo jednotky

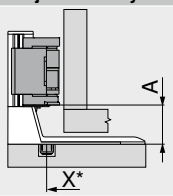

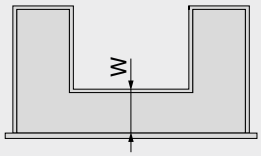

Střední díl
LEGRABOX | MERIVOBOX | TANDEMBOX

A	Odstup spodní hrany držáku pohonné servo jednotky a spodní hrany této servo jednotky
X	Pozice pro vyvrtání otvorů
*	Měřeno od přední hrany korpusu

W	Odstup přední hrany dna zásuvky od středního dílu W = NL bočnice zvenku – NL bočnice uvnitř **LEGRABOX**: min. 150 mm **MERIVOBOX**: min. 150 mm **TANDEMBOX**: min. 100 mm
NL	Jmenovitá délka

Box systémy	Záda	Výška zadní stěny	A (mm)
LEGRABOX	Střední díl	N | M | K | C | F	45
MERIVOBOX	Střední díl	N	28
		M | K | E	45
TANDEMBOX	Střední díl	N	28
		M | K | B | C | D	35

A Odstup spodní hrany držáku pohonné servo jednotky a spodní hrany této servo jednotky

Vlys napříč – jednoduchý držák pohonné servo jednotky

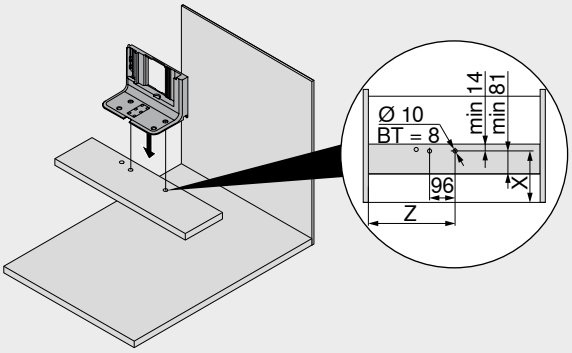

Box systémy	Záda	Výška zadní stěny	Světlá šířka korpusu LW (mm) ≥ 387 Jmenovitá délka NL zvenku (mm) 450–650	
			X (mm)	Z (mm)
LEGRABOX	Střední díl	N | M | K | C | F	W + 27	LW / 2
MERIVOBOX	Střední díl	N | M | K | E	W + 27	LW / 2
TANDEMBOX	Střední díl	N | M | K | B | C | D	W + 27	LW / 2

BT	Hloubka vrtání
LW	Světlá šířka korpusu
W	Odstup přední hrany dna zásuvky a středního dílu
X	Pozice pro vyvrtání otvorů
Z	Míra odsazení

Dno – schéma otvorů

Rozvod kabelů spodem

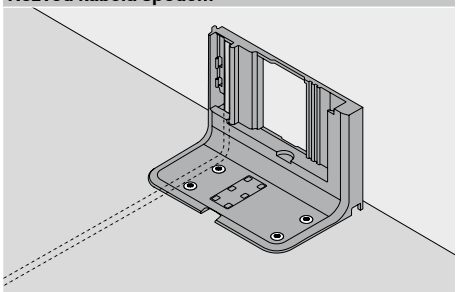

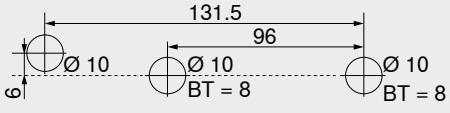

BT Hloubka vrtání

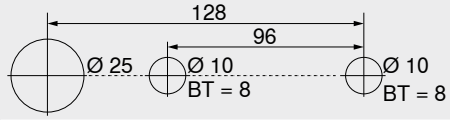

Alternativní schéma vyvrtání otvorů – **MINIPRESS top** | **MINIPRESS**
BT Hloubka vrtání

Zpracování čela – pozice – distanční doraz Blum

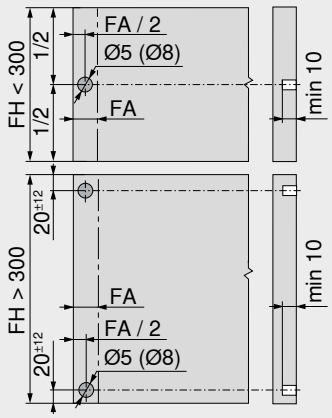

Distanční doraz Blum zajišťuje potřebný prostor pro spuštění v hodnotě 2 mm

Výška čela FH (mm)	Distanční doraz Blum (ks) Korpusová lišta (kg) 40 | 30	70 | 65
Do 300	2	4
Od 301	4	4

Pro optimální funkci spuštění v případě výšky čela FH > 300 mm využijte stabilizaci čela

FA	Přesah čela
FH	Výška čela

Dřezová skříňka

Plánování

Korpus

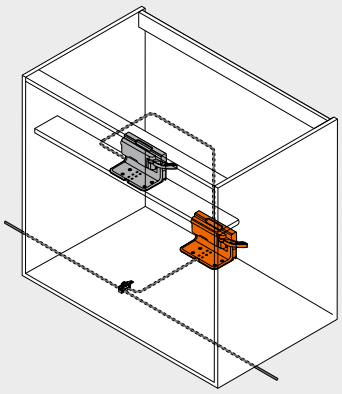

Dno – jednoduchý držák pohonné servo jednotky

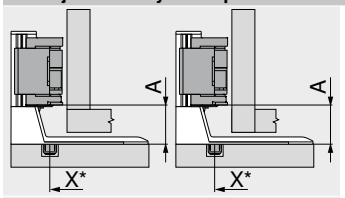

Dřevěná zadní stěna

LEGRABOX	MERIVOBOX | TANDEMBOX

A	Odstup spodní hrany držáku pohonné servo jednotky a spodní hrany této servo jednotky
X	Pozice pro vyvrtání otvorů
*	Měřeno od přední hrany korpusu

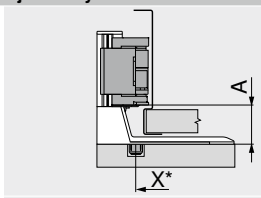

Ocelová zadní stěna

LEGRABOX | MERIVOBOX | TANDEMBOX	
A	Odstup spodní hrany držáku pohonné servo jednotky a spodní hrany této servo jednotky
X	Pozice pro vyvrtání otvorů
*	Měřeno od přední hrany korpusu

Box systémy	Záda	Výška zadní stěny	Světlá šířka korpusu LW (mm) ≥ 387 A (mm)
LEGRABOX	Dřevěná zadní stěna	N | M | K | C | F	45
	Ocelová zadní stěna	M | K | C | F	45
MERIVOBOX	Dřevěná zadní stěna	N	28
		M | K | E	45
	Ocelová zadní stěna	M | K | E	45
TANDEMBOX	Dřevěná zadní stěna	N	28
		M | K | B | C | D	35
	Ocelová zadní stěna	N	28
		M | K | B | C | D	35

A	Odstup spodní hrany držáku pohonné servo jednotky a spodní hrany této servo jednotky
–	Není možné

Dno – jednoduchý držák pohonné servo jednotky

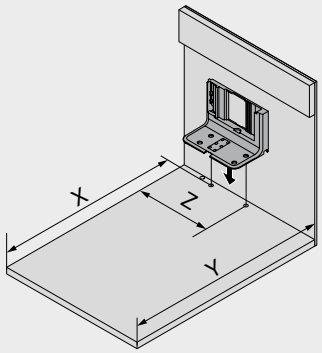

Záda	Box systémy	X (mm)	Y (mm)	Z (mm)
Dřevěná zadní stěna	LEGRABOX | MERIVOBOX | TANDEMBOX	NL + 19	NL + 35	LW / 2
	MERIVOBOX – korpusová lišta s výsuvem s přesahem	NL – 31	NL + 3	LW / 2
Ocelová zadní stěna	LEGRABOX | MERIVOBOX | TANDEMBOX	NL + 2	NL + 18	LW / 2
	MERIVOBOX – korpusová lišta s výsuvem s přesahem	NL – 48	NL + 3	LW / 2

LW	Světlá šířka korpusu
NL	Jmenovitá délka
X	Pozice pro vyvrtání otvorů
Y	Minimální potřebný prostor
Z	Míra odsazení

Potřebný prostor a bezpečný odstup – držák napájecího zdroje

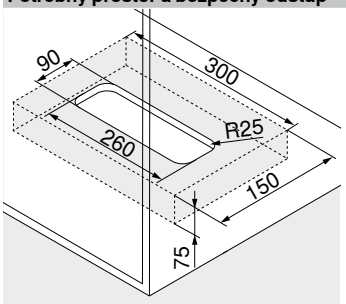

Montáž na dno

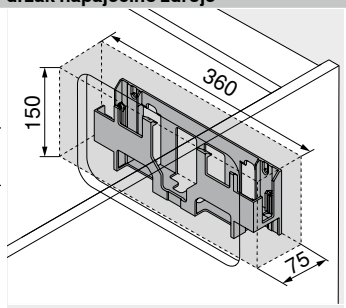

Montáž na stěnu

Pozor

Dodržujte bezpečnou vzdálenost 30 mm od spodní hrany (montáž na dno) či přední hrany (montáž na stěnu) a okrajů držáku napájecího zdroje k sousedním prvkům!

Umožněte cirkulaci vzduchu, jinak hrozí přehřátí napájecího zdroje **SERVO-DRIVE**!

Odkaz na stránku

Přehled	363	Příslušenství	392	**Montáž, demontáž a seřízení**	
LEGRABOX	196	Servisní služby společnosti Blum	602		
MERIVOBOX	250	Směrnice o strojích	711		
TANDEMBOX antaro	290	Další technické informace	708	Short-URL	
TANDEMBOX plus	394			www.blum.com/a380	
Informace k objednávce	376				

Korpus s jednou zásuvkou – horizontální nosník



- Elektrický způsob otvírání v kombinaci s **BLUMOTION** – pro měkké a tiché zavírání
- S horizontálním nosníkem
- Pohonná servo jednotka a výsuv nejsou pevně spojeny
- Výsuvy se dají využít beze změny
- Rychlá montáž předmontovaných součástek

Rozvod kabelů

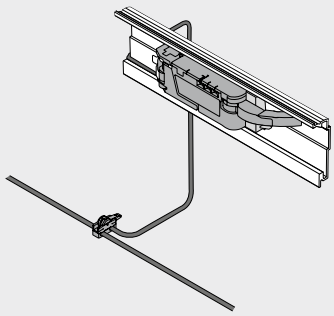

Informace k objednávce

1	Distanční doraz Blum		
	Průměr (mm)	Barva	Č. artiklu
	Ø 5.0	TGR	993.0530
	Ø 8.0		993.0830.01

	Distanční doraz Blum (ks)	
	Korpusová lišta (kg)	
Výška čela FH (mm)	40 | 30	70 | 65
Do 300	2	4
Od 301	4	4

6	Horizontální nosník[2]		
	Délka (mm)[1]	Materiál	Č. artiklu
	1143	Hliník (Alu)	Z10T1143B

Složení:
6 1 x Horizontální nosník
Přířez **6** Světlá šířka korpusu LW – 19 mm
[1] Ke zkrácení
[2] Pro šířku korpusu KB 275–1200 mm

7	Držák horizontálního nosníku a servo jednotky[1]		
	Barva	Materiál	Č. artiklu
	TGR	Plast	Z10D5210

Složení:
7a 1 x Držák nosníku vlevo/vpravo
7b 1 x Adaptér k nosníku pro pohonnou servo jednotku
[1] Je možné využít vruty do dřevotřísky a eurošrouby

9	Pohonná servo jednotka		
	Barva	Materiál	Č. artiklu
	TGR	Plast	Z10A3000.04

Složení:
9 1 x Pohonná servo jednotka
Včetně předmontovaného nástavce

10	Nástavec vyhazovače[1]			
	Box systémy	Záda	Barva	Č. artiklu
	LEGRABOX	Ocelová zadní stěna	SZ	Z10A3006

Složení:
10 1 x Nástavec vyhazovače
[1] Nezbytné od výšky M a světlé šířky korpusu LW 267–286 mm

10	Mechanizmus vyhazovače[1]			
	Box systémy	Záda	Barva	Č. artiklu
	TANDEMBOX	Dřevěná zadní stěna	TGR	Z10A3H00

Složení:
10 1 x Mechanizmus vyhazovače
[1] Nezbytné v případě světlé šířky korpusu LW 242–316 mm

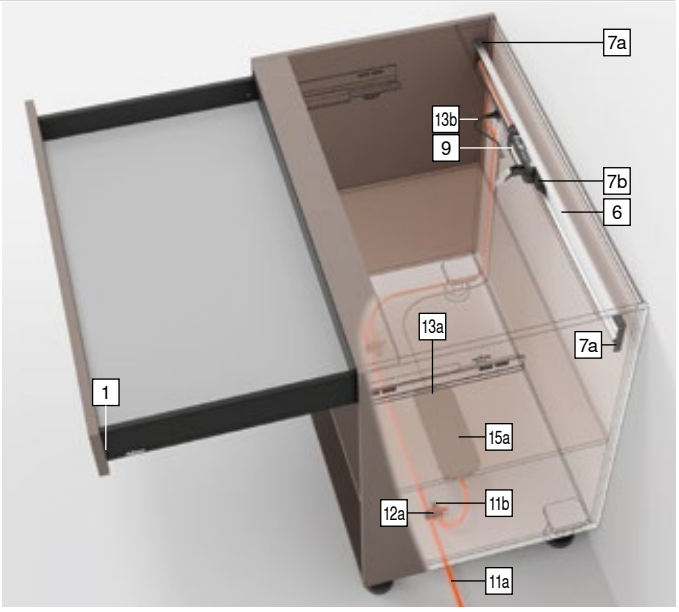

11	Sada rozvodný kabel SERVO-DRIVE[2]		
	Barva	Délka (m)[1]	Č. artiklu
	SZ	8	Z10K800AE

Složení:
11a 1 x Rozvodný kabel **SERVO-DRIVE**
11b 5 x Ochranná koncová krytka na kabel
[1] Ke zkrácení
[2] Použitelný jako rozvodný kabel, kabel nosníku i komunikační kabel

12	Sada svorka		
	Barva	Materiál	Č. artiklu
	SZ	Plast	Z10V100E.01

Složení:
12a 1 x Svorka
11b 2 x Ochranná koncová krytka na kabel

Korpus s jednou zásuvkou – horizontální nosník

Informace k objednávce

13	Napájecí zdroj a kabel napájecího zdroje SERVO-DRIVE[4]				
	Barva			SZ	
	Síťová zástrčka	Trh[1]	Jazyková skupina[2]	Jazyk[3]	Č. artiklu
	E	Evropa	A	DE | EN | FR | IT | NL	Z10NE04EA
			B	DA | EN | FI | NO | SV	Z10NE04EB
			C	EL | EN | HR | SL | SR | TR	Z10NE04EC
			D	EN | ES | FR | IT | PT	Z10NE04ED
			E	CS | HU | PL | SK	Z10NE04EE
			F	BG | ET | LT | LV | RO | RU | UK	Z10NE04EF
			I	EN	Z10NE04EI
	B	GB	A	DE | EN | FR | IT | NL	Z10NE04BA
			I	EN	Z10NE04BI
	H	IN			Z10NE04HI
	I	IL	A	DE | EN | FR | IT | NL	Z10NE04IA
	K	AU	I	EN	Z10NE04KI
	N	CN	H	EN | ZH | KO	Z10NE04NH
	R	KR			Z10NE04RH
	S	BR	K	EN | ES | PT	Z10NE04SK
	T	TW	H	EN | ZH | KO	Z10NE04TH
	U	US | CA	G	EN | ES | FR	Z10NE04UG
		JP	J	JA	Z10NE04UJ
	Z	ZA	I	EN	Z10NE04ZI

Složení:

13a 1 x Napájecí zdroj **SERVO-DRIVE**
Centrální propojovací kabel – délka 2 m
Včetně návodu k obsluze, montážního návodu

13b 1 x Kabel napájecího zdroje
Délka 1.5–1.8 m včetně zástrčky

[1] Tržní názvy podle ISO 3166
[2] Jazyková skupina – návod k obsluze
[3] Označení jazyků ve smyslu ISO 639
[4] Nutné pro dvě a víc pohonných servo jednotek

15a	Držák napájecího zdroje – montáž na dno[1]		
	Barva	Materiál	Č. artiklu
	TGR	Plast	Z10NG000

Složení:

15a 1 x Držák napájecího zdroje – montáž na dno
Včetně krytu

[1] Pro napájecí zdroj **SERVO-DRIVE**

Alternativně vůči 15a

15b	Držák napájecího zdroje – montáž na stěnu[1]		
	Barva	Materiál	Č. artiklu
	WGR	Plast	Z10NG120

Složení:

15b 1 x Držák napájecího zdroje – montáž na stěnu

[1] Pro napájecí zdroj **SERVO-DRIVE**

Příslušenství

–	Držák kabelu[1]		
	Barva	Materiál	Č. artiklu
	WS	Plast	Z10K0009

Složení:

– 1 x Držák kabelu

[1] Např. pro upevnění rozvodného kabelu **SERVO-DRIVE**

–	Stabilizace čela/dna		
	Barva	Materiál	Č. artiklu
	R7037	Plast	Z96.10E1

Složení:

– 1 x Stabilizace čela/dna

Barva		Barva	
R7037	RAL 7037 prachově šedá	WGR	Bílošedá
SZ	Černá	WS	Bílá
TGR	Šedá		

Odkaz na stránku

Přehled	363	Servisní služby společnosti Blum	602	**Montáž, demontáž a seřízení**	
LEGRABOX	196	Směrnice o strojích	711		
MERIVOBOX	250	Další technické informace	708		
TANDEMBOX antaro	290			Short-URL	
TANDEMBOX plus	394			www.blum.com/a380	
Plánování	382				
Příslušenství	392				

Korpus s jednou zásuvkou – horizontální nosník

Plánování

Korpus

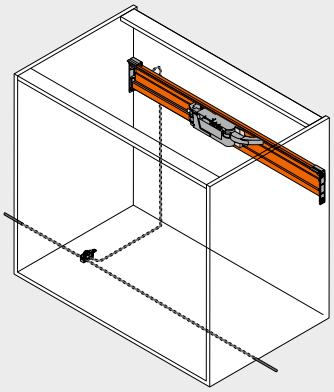

Pozice – pohonná servo jednotka

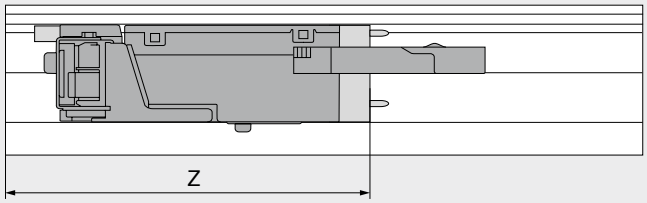

Z Míra odsazení

Pozice – pohonná servo jednotka

Box systémy	Záda	Výška zadní stěny	Světlá šířka korpusu LW (mm)								
			242–266			267–286				287–316		
			Z (mm)	Nástavec servo pohonu	Mechanizmus vyhazovače	Z (mm)	Nástavec servo pohonu	Mechanizmus vyhazovače	Nástavec vyhazovače	Z (mm)	Nástavec servo pohonu	Mechanizmus vyhazovače
LEGRABOX	Dřevěná zadní stěna	N	–	–	–	–	–	–	–	193	✖	–
		M | K | C | F	–	–	–	182	●	–	○	182	●	–
	Ocelová zadní stěna	N	–	–	–	–	–	–	–	–	–	–
		M | K | C | F	–	–	–	182	●	–	○	182	●	–
MERIVOBOX	Dřevěná zadní stěna	N	–	–	–	177	✖	–	–	177	●	–
		M | K | E	–	–	–	177	✖	–	–	177	●	–
	Ocelová zadní stěna	N	–	–	–	–	–	–	–	–	–	–
		M | K | E	–	–	–	177	●	–	–	177	●	–
TANDEMBOX	Dřevěná zadní stěna	N	–	–	–	–	–	–	–	193	✖	○
		M | K | B | C | D	182	✖	●	182	✖	●	○	182	●	●
	Ocelová zadní stěna	N	–	–	–	193	✖	○	○	193	●	○
		M | K | B | C | D	–	–	–	182	✖	○	○	182	●	○

Box systémy	Záda	Výška zadní stěny	Světlá šířka korpusu LW (mm)					
			317–386			≥ 387		
			Z (mm)	Nástavec servo pohonu	Mechanizmus vyhazovače	Z (mm)	Nástavec servo pohonu	Mechanizmus vyhazovače
LEGRABOX	Dřevěná zadní stěna	N	193	●	–	LW / 2	●	–
		M | K | C | F	182	●	–	LW / 2	●	–
	Ocelová zadní stěna	N	–	–	–	–	–	–
		M | K | C | F	182	●	–	LW / 2	●	–
MERIVOBOX	Dřevěná zadní stěna	N	177	●	–	LW / 2	●	–
		M | K | E	177	●	–	LW / 2	●	–
	Ocelová zadní stěna	N	–	–	–	–	–	–
		M | K | E	177	●	–	LW / 2	●	–
TANDEMBOX	Dřevěná zadní stěna	N	193	●	○	LW / 2	●	○
		M | K | B | C | D	182	●	○	LW / 2	●	○
	Ocelová zadní stěna	N	193	●	○	LW / 2	●	○
		M | K | B | C | D	182	●	○	LW / 2	●	○

LW Světlá šířka korpusu
Z Míra odsazení
● Nutné
○ Není nutné
– Není možné
✖ Odstranit

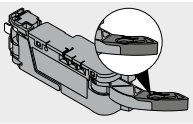

Nástavec servo pohonu

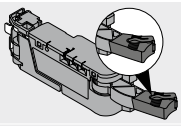

Nástavec vyhazovače

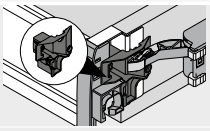

Mechanizmus vyhazovače

Zpracování čela – pozice – distanční doraz Blum

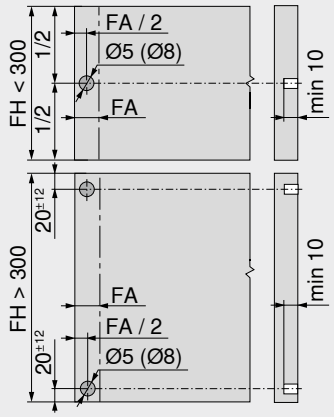

Distanční doraz Blum zajišťuje potřebný prostor pro spuštění v hodnotě 2 mm

Výška čela FH (mm)	Distanční doraz Blum (ks) Korpusová lišta (kg) 40 | 30	70 | 65
Do 300	2	4
Od 301	4	4

Pro optimální funkci spuštění v případě výšky čela FH > 300 mm využijte stabilizaci čela

FA Přesah čela
FH Výška čela

Korpus s jednou zásuvkou – horizontální nosník

Plánování

Vyvrtání otvorů

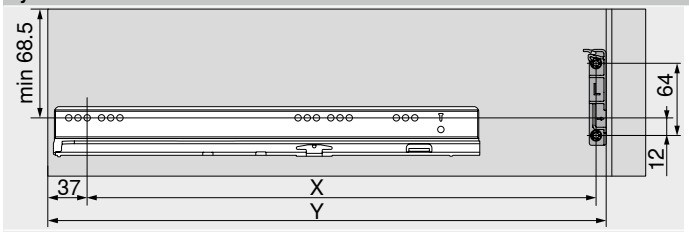

LEGRABOX

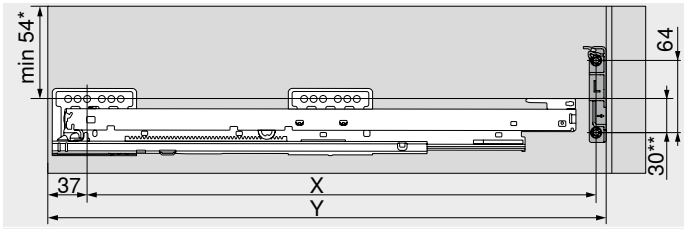

MERIVOBOX

* 32 mm v případě výšky zadní stěny N

** 45 mm v případě výšky zadní stěny N

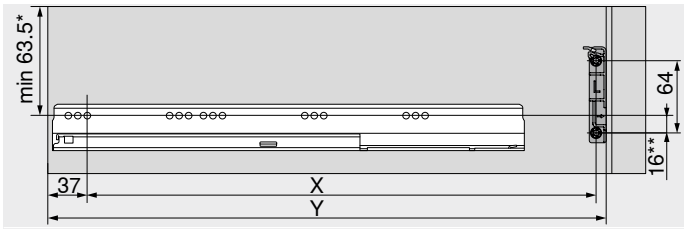

TANDEMBOX

* 55 mm v případě výšky zadní stěny N

** 24 mm v případě výšky zadní stěny N

Záda	X (mm)	Y (mm)
Dřevěná zadní stěna	NL – 9	NL + 37
Ocelová zadní stěna	NL – 26	NL + 20

NL Jmenovitá délka

X Pozice pro vyvrtání otvorů

Y Minimální potřebný prostor

Potřebný prostor a bezpečný odstup – držák napájecího zdroje

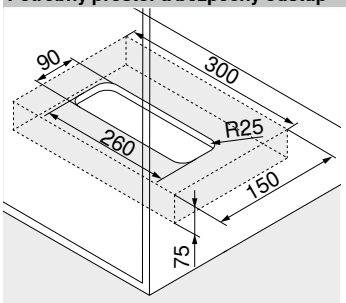

Montáž na dno

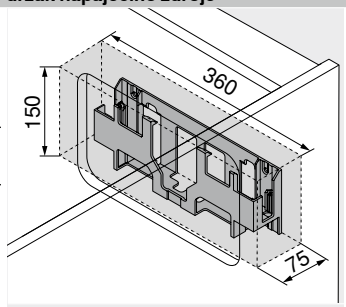

Montáž na stěnu

Pozor

Dodržujte bezpečnou vzdálenost 30 mm od spodní hrany (montáž na dno) či přední hrany (montáž na stěnu) a okrajů držáku napájecího zdroje k sousedním prvkům!

Umožněte cirkulaci vzduchu, jinak hrozí přehřátí napájecího zdroje **SERVO-DRIVE**!

Odkaz na stránku

Přehled	363	Příslušenství	392	**Montáž, demontáž a seřízení**	
LEGRABOX	196	Servisní služby společnosti Blum	602		
MERIVOBOX	250	Směrnice o strojích	711		
TANDEMBOX antaro	290	Další technické informace	708	Short-URL	
TANDEMBOX plus	394			www.blum.com/a380	
Informace k objednávce	380				

Korpus s jednou zásuvkou – držák servo jednotky nahoře

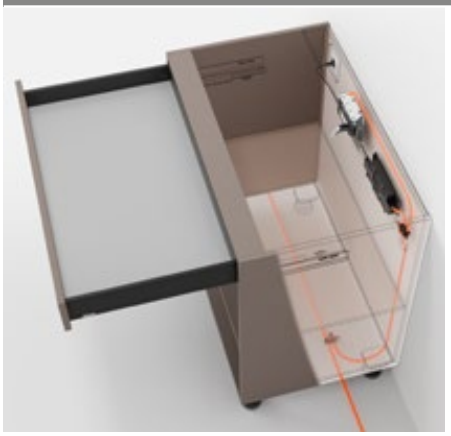

- Elektrický způsob otvírání v kombinaci s **BLUMOTION** – pro měkké a tiché zavírání
- S držákem servo jednotky nahoře
- Pohonná servo jednotka a výsuv nejsou pevně spojeny
- Výsuvy se dají využít beze změny
- Rychlá montáž předmontovaných součástek

Rozvod kabelů

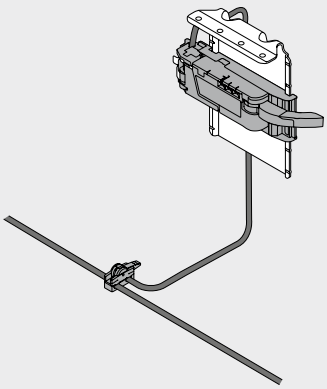

Informace k objednávce

1 Distanční doraz Blum

Průměr (mm)	Barva	Č. artiklu
Ø 5.0	TGR	993.0530
Ø 8.0	TGR	993.0830.01

Výška čela FH (mm)	Distanční doraz Blum (ks) / Korpusová lišta (kg) 40 | 30	70 | 65
Do 300	2	4
Od 301	4	4

8 Držák servo jednotky nahoře

Barva	Materiál	Č. artiklu
TGR	Ocel	Z10D6252

Složení:
8 1 x Držák servo jednotky nahoře
Včetně předmontovaného adaptéru pro pohonnou servo jednotku

9 Pohonná servo jednotka

Barva	Materiál	Č. artiklu
TGR	Plast	Z10A3000.04

Složení:
9 1 x Pohonná servo jednotka
Včetně předmontovaného nástavce

10 Nástavec vyhazovače[1]

Box systémy	Záda	Barva	Č. artiklu
LEGRABOX	Ocelová zadní stěna	SZ	Z10A3006

Složení:
10 1 x Nástavec vyhazovače
[1] Nezbytné od výšky M a světlé šířky korpusu LW 267–286 mm

10 Mechanizmus vyhazovače[1]

Box systémy	Záda	Barva	Č. artiklu
TANDEMBOX	Dřevěná zadní stěna	TGR	Z10A3H00

Složení:
10 1 x Mechanizmus vyhazovače
[1] Nezbytné v případě světlé šířky korpusu LW 242–316 mm

11 Sada rozvodný kabel SERVO-DRIVE[2]

Barva	Délka (m)[1]	Č. artiklu
SZ	8	Z10K800AE

Složení:
11a 1 x Rozvodný kabel **SERVO-DRIVE**
11b 5 x Ochranná koncová krytka na kabel
[1] Ke zkrácení
[2] Použitelný jako rozvodný kabel, kabel nosníku i komunikační kabel

12 Sada svorka

Barva	Materiál	Č. artiklu
SZ	Plast	Z10V100E.01

Složení:
12a 1 x Svorka
11b 2 x Ochranná koncová krytka na kabel

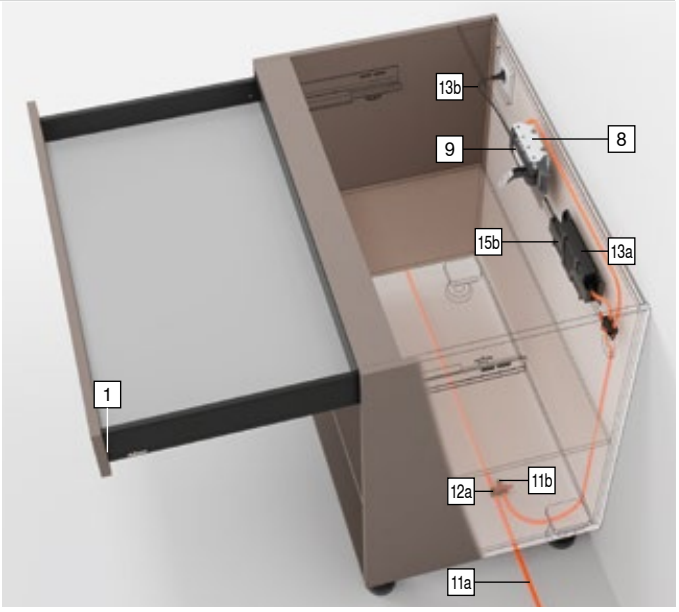

Korpus s jednou zásuvkou – držák servo jednotky nahoře

Informace k objednávce

13 Napájecí zdroj a kabel napájecího zdroje SERVO-DRIVE[4]

	Barva			SZ
	Síťová zástrčka	Trh[1]	Jazyková skupina[2]	Jazyk[3]	Č. artiklu
	E	Evropa	A	DE | EN | FR | IT | NL	Z10NE04EA
			B	DA | EN | FI | NO | SV	Z10NE04EB
			C	EL | EN | HR | SL | SR | TR	Z10NE04EC
			D	EN | ES | FR | IT | PT	Z10NE04ED
			E	CS | HU | PL | SK	Z10NE04EE
			F	BG | ET | LT | LV | RO | RU | UK	Z10NE04EF
			I	EN	Z10NE04EI
	B	GB	A	DE | EN | FR | IT | NL	Z10NE04BA
			I	EN	Z10NE04BI
	H	IN			Z10NE04HI
	I	IL	A	DE | EN | FR | IT | NL	Z10NE04IA
	K	AU	I	EN	Z10NE04KI
	N	CN	H	EN | ZH | KO	Z10NE04NH
	R	KR			Z10NE04RH
	S	BR	K	EN | ES | PT	Z10NE04SK
	T	TW	H	EN | ZH | KO	Z10NE04TH
	U	US | CA	G	EN | ES | FR	Z10NE04UG
		JP	J	JA	Z10NE04UJ
	Z	ZA	I	EN	Z10NE04ZI

Složení:

13a 1 x Napájecí zdroj **SERVO-DRIVE**
Centrální propojovací kabel – délka 2 m
Včetně návodu k obsluze, montážního návodu

13b 1 x Kabel napájecího zdroje
Délka 1.5–1.8 m včetně zástrčky

[1] Tržní názvy podle ISO 3166
[2] Jazyková skupina – návod k obsluze
[3] Označení jazyků ve smyslu ISO 639
[4] Nutné pro dvě a víc pohonných servo jednotek

15a Držák napájecího zdroje – montáž na dno[1]

	Barva	Materiál	Č. artiklu
	TGR	Plast	Z10NG000

Složení:

15a 1 x Držák napájecího zdroje – montáž na dno
Včetně krytu

[1] Pro napájecí zdroj **SERVO-DRIVE**

Alternativně vůči 15a

15b Držák napájecího zdroje – montáž na stěnu[1]

	Barva	Materiál	Č. artiklu
	WGR	Plast	Z10NG120

Složení:

15b 1 x Držák napájecího zdroje – montáž na stěnu

[1] Pro napájecí zdroj **SERVO-DRIVE**

Příslušenství

– Držák kabelu[1]

	Barva	Materiál	Č. artiklu
	WS	Plast	Z10K0009

Složení:

– 1 x Držák kabelu

[1] Např. pro upevnění rozvodného kabelu **SERVO-DRIVE**

– Stabilizace čela/dna

	Barva	Materiál	Č. artiklu
	R7037	Plast	Z96.10E1

Složení:

– 1 x Stabilizace čela/dna

Barva		Barva	
R7037	RAL 7037 prachově šedá	WGR	Bílošedá
SZ	Černá	WS	Bílá
TGR	Šedá		

Odkaz na stránku

Přehled	363	Servisní služby společnosti Blum	602	**Montáž, demontáž a seřízení**	
LEGRABOX	196	Směrnice o strojích	711		
MERIVOBOX	250	Další technické informace	708		
TANDEMBOX antaro	290			Short-URL	
TANDEMBOX plus	394			www.blum.com/a380	
Plánování	386				
Příslušenství	392				

Korpus s jednou zásuvkou – držák servo jednotky nahoře

Plánování

Korpus

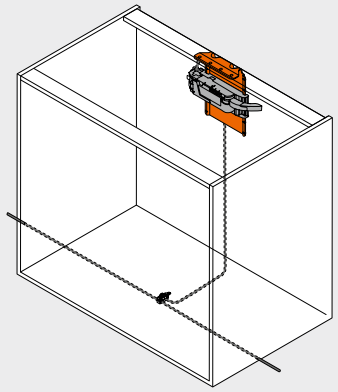

Pozice – pohonná servo jednotka

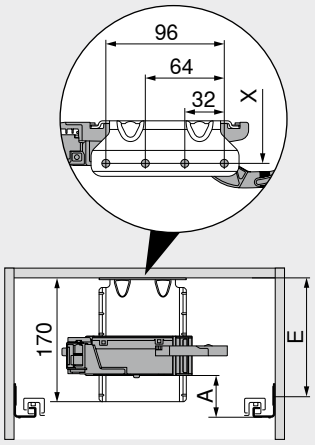

A	Odstup spodní hrany korpusové lišty a spodní hrany pohonné servo jednotky
E	Odstup spodní hrany půdy korpusu od pozice pro našroubování korpusové lišty
X	Pozice pro vyvrtání otvorů

Kvůli pevnosti je nutné spojit vlys s pracovní deskou

Pozice – pohonná servo jednotka

Box systémy	Záda	Výška zadní stěny	Světlá šířka korpusu LW (mm)											
			242–266			267–286			287–316			≥ 317		
			A (mm)	E min. (mm)	E max. (mm)	A (mm)	E min. (mm)	E max. (mm)	A (mm)	E min. (mm)	E max. (mm)	A (mm)	E min. (mm)	E max. (mm)
LEGRABOX	Dřevěná zadní stěna	N	–	–	–	–	–	–	45	84	174	45	84	174
		M | K | C | F	–	–	–	45	84	174	45	84	174	45	84	174
	Ocelová zadní stěna	N	–	–	–	–	–	–	–	–	–	–	–	–
		M | K | C | F	–	–	–	45	84	174	45	84	174	45	84	174
MERIVOBOX	Dřevěná zadní stěna	N	–	–	–	28	50	139	28	50	139	28	50	139
		M | K | E	–	–	–	45	67	157	45	67	157	45	67	157
	Ocelová zadní stěna	N	–	–	–	–	–	–	–	–	–	–	–	–
		M | K | E	–	–	–	45	67	157	45	67	157	45	67	157
TANDEMBOX	Dřevěná zadní stěna	N	35	79	180	35	79	180	35	79	180	28	79	180
		M | K | B | C | D	35	79	180	35	79	180	35	79	180	35	79	180
	Ocelová zadní stěna	N	–	–	–	–	–	–	28	79	180	28	79	180
		M | K | B | C | D	–	–	–	35	79	180	35	79	180	35	79	180

A	Odstup spodní hrany korpusové lišty a spodní hrany pohonné servo jednotky	–	Není možné
E	Odstup spodní hrany půdy korpusu od pozice pro našroubování korpusové lišty		

Zpracování čela – pozice – distanční doraz Blum

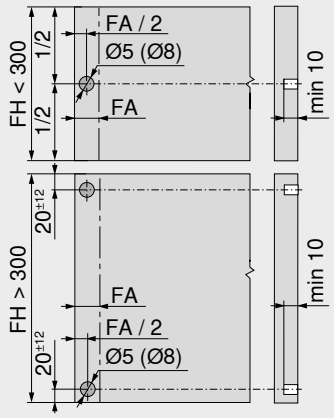

Distanční doraz Blum zajišťuje potřebný prostor pro spuštění v hodnotě 2 mm

Výška čela FH (mm)	Distanční doraz Blum (ks) Korpusová lišta (kg)	
	40 | 30	70 | 65
Do 300	2	4
Od 301	4	4

Pro optimální funkci spuštění v případě výšky čela FH > 300 mm využijte stabilizaci čela

FA	Přesah čela
FH	Výška čela

Korpus s jednou zásuvkou – držák servo jednotky nahoře

Plánování

Vyvrtání otvorů

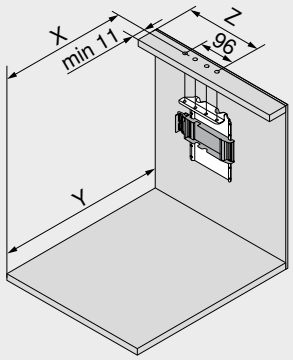

Záda	X (mm)	Y (mm)
Dřevěná zadní stěna	NL – 1	NL + 34
Ocelová zadní stěna	NL – 18	NL + 17

NL	Jmenovitá délka
X	Pozice pro vyvrtání otvorů
Y	Minimální potřebný prostor
Z	Míra odsazení

Box systémy	Záda	Výška zadní stěny	Světlá šířka korpusu LW (mm)								
			242–266			267–286				287–316		
			Z (mm)	Nástavec servo pohonu	Mechanizmus vyhazovače	Z (mm)	Nástavec servo pohonu	Mechanizmus vyhazovače	Nástavec vyhazovače	Z (mm)	Nástavec servo pohonu	Mechanizmus vyhazovače
LEGRABOX	Dřevěná zadní stěna	N	–	–	–	184	●	–	–	184	●	–
		M | K | C | F	–	–	–	184	●	–	–	184	●	–
	Ocelová zadní stěna	N	–	–	–	–	–	–	–	–	–	–
		M | K | C | F	–	–	–	184	✖	–	●	184	●	–
MERIVOBOX	Dřevěná zadní stěna	N	–	–	–	174	✖	–	–	174	●	–
		M | K | E	–	–	–	174	✖	–	–	174	●	–
	Ocelová zadní stěna	N	–	–	–	–	–	–	–	–	–	–
		M | K | E	–	–	–	174	●	–	–	174	●	–
TANDEMBOX	Dřevěná zadní stěna	N	179	✖	●	179	●	●	–	179	●	●
		M | K | B | C | D	179	✖	●	179	●	●	–	179	●	●
	Ocelová zadní stěna	N	–	–	–	–	–	–	–	190	✖	–
		M | K | B | C | D	–	–	–	179	✖	–	–	179	●	–

Box systémy	Záda	Výška zadní stěny	Světlá šířka korpusu LW (mm)					
			317–386			≥ 387		
			Z (mm)	Nástavec servo pohonu	Mechanizmus vyhazovače	Z (mm)	Nástavec servo pohonu	Mechanizmus vyhazovače
LEGRABOX	Dřevěná zadní stěna	N	184	●	–	LW / 2	●	–
		M | K | C | F	184	●	–	LW / 2	●	–
	Ocelová zadní stěna	N	–	–	–	–	–	–
		M | K | C | F	184	●	–	LW / 2	●	–
MERIVOBOX	Dřevěná zadní stěna	N	174	●	–	LW / 2	●	–
		M | K | E	174	●	–	LW / 2	●	–
	Ocelová zadní stěna	N	–	–	–	–	–	–
		M | K | E	174	●	–	LW / 2	●	–
TANDEMBOX	Dřevěná zadní stěna	N	179	●	○	LW / 2	●	○
		M | K | B | C | D	179	●	○	LW / 2	●	○
	Ocelová zadní stěna	N	190	●	–	LW / 2	●	–
		M | K | B | C | D	179	●	–	LW / 2	●	–

LW	Světlá šířka korpusu	○	Není nutné
Z	Míra odsazení	–	Není možné
●	Nutné	✖	Odstranit

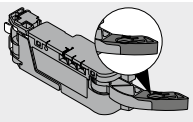
Nástavec servo pohonu

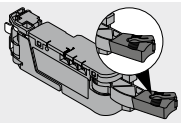
Nástavec vyhazovače

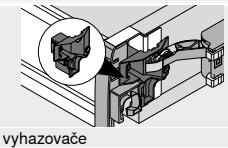
Mechanizmus vyhazovače

Potřebný prostor a bezpečný odstup – držák napájecího zdroje

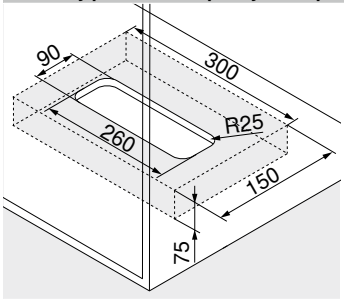

Montáž na dno

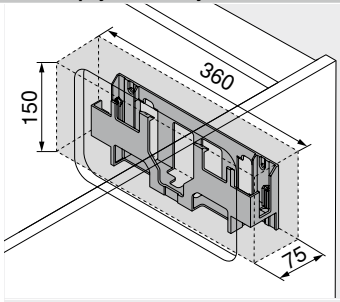

Montáž na stěnu

Pozor

Dodržujte bezpečnou vzdálenost 30 mm od spodní hrany (montáž na dno) či přední hrany (montáž na stěnu) a okrajů držáku napájecího zdroje k sousedním prvkům!

Umožněte cirkulaci vzduchu, jinak hrozí přehřátí napájecího zdroje **SERVO-DRIVE**!

Odkaz na stránku

Přehled	363	Příslušenství	392	**Montáž, demontáž a seřízení**	
LEGRABOX	196	Servisní služby společnosti Blum	602		
MERIVOBOX	250	Směrnice o strojích	711		
TANDEMBOX antaro	290	Další technické informace	708	Short-URL	
TANDEMBOX plus	394			www.blum.com/a380	
Informace k objednávce	384				

SERVO-DRIVE uno pro stojící odpadkové koše

Webcode – do konfigurátoru výrobků zadejte nebo klikněte DQE61A



- Elektrický způsob otvírání v kombinaci s **BLUMOTION** – pro měkké a tiché zavírání
- Vhodný pro samostatná využití
- Pro stojící odpadkové koše
- Ideální rovněž pro renovaci
- Pohonná servo jednotka a výsuv nejsou pevně spojeny
- Výsuvy se dají využít beze změny
- Snadná a rychlá montáž předmontovaných součástek

Sada SERVO-DRIVE uno



Informace k objednávce

18		Sada SERVO-DRIVE uno[1]				
		Barva			TGR	
		Síťový adaptér[2]	**Trh[3]**	Jazyková skupina[4]	**Jazyk[5]**	**Č. artiklu**
	E	Evropa	A	DE | EN | FR | IT | NL	Z10UB00EA	
			B	DA | EN | FI | NO | SV	Z10UB00EB	
			C	EL | EN | HR | SL | SR | TR	Z10UB00EC	
			D	EN | ES | FR | IT | PT	Z10UB00ED	
			E	CS | HU | PL | SK	Z10UB00EE	
			F	BG | ET | LT | LV | RO | RU | UK	Z10UB00EF	
	B	GB	A	DE | EN | FR | IT | NL	Z10UB00BA	
			I	EN	Z10UB00BI	
	K	AU	I	EN	Z10UB00KI	
	N	CN	H	EN | ZH | KO	Z10UB00NH	
	U	US | CA	G	EN | ES | FR	Z10UB00UG	
		JP	J	JA	Z10UB00UJ	

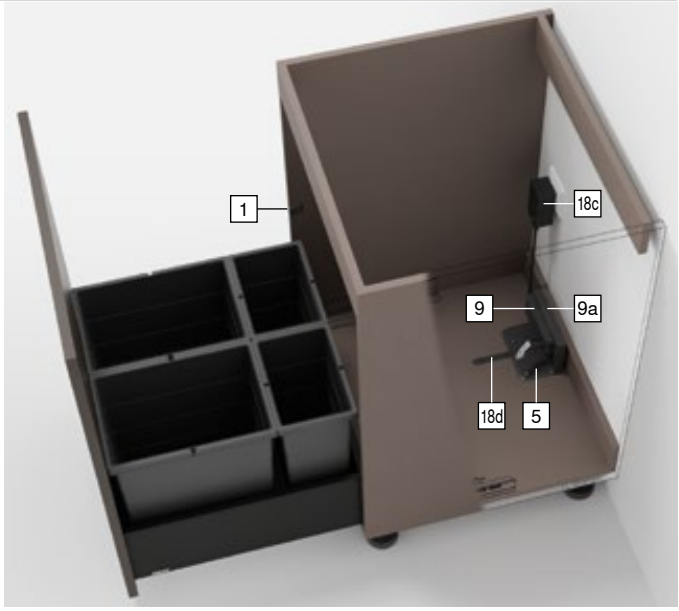

Složení:

1	2 x	Distanční doraz Blum
5	1 x	Jednoduchý držák pohonné servo jednotky
9	1 x	Pohonná servo jednotka
9a	1 x	Ochranný kryt proti kapající vodě
18a	1 x	Přepravní pojistka
18c	1 x	Napájecí zdroj **SERVO-DRIVE** Včetně návodu k obsluze, montážního návodu
18d	1 x	Montážní pomůcka
–	7 x	Vruty pro distanční dorazy Blum a držák pohonné servo jednotky

[1] Předmontovaná sada
Další kombinace na objednávku

[2] Detailní soupis trhů viz. kapitola Informace

[3] Tržní názvy podle ISO 3166

[4] Jazyková skupina – návod k obsluze

[5] Označení jazyků ve smyslu ISO 639

Barva	
TGR	Šedá

SERVO-DRIVE uno pro stojící odpadkové koše

Webcode – do konfigurátoru výrobků zadejte nebo klikněte **DQE61A**

Plánování

Korpus

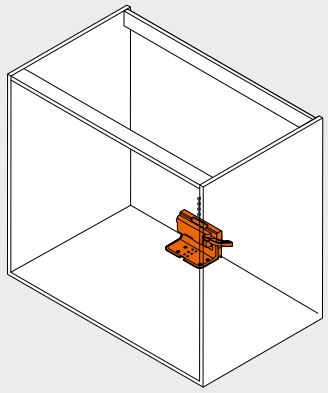

Pozice – pohonná servo jednotka

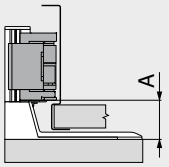

Box systémy	Světlá šířka korpusu LW (mm) ≥ 387	
	A min. (mm)	A max. (mm)
LEGRABOX	45	47
MERIVOBOX	28	45
TANDEMBOX	28	43

A Odstup spodní hrany držáku pohonné servo jednotky a spodní hrany této servo jednotky

Vyvrtání otvorů – dno

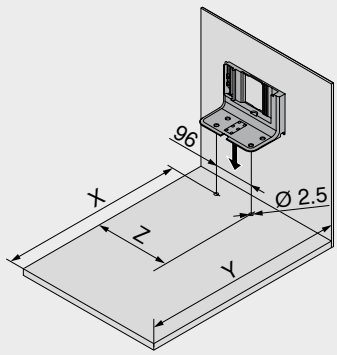

Záda	Box systémy	Světlá šířka korpusu LW (mm) ≥ 387		
		X (mm)	Y (mm)	Z (mm)
Dřevěná zadní stěna	**LEGRABOX** | **MERIVOBOX** | **TANDEMBOX**	NL – 45	NL + 35	LW / 2
	MERIVOBOX – korpusová lišta s výsuvem s přesahem	NL – 95	NL + 3	LW / 2
Ocelová zadní stěna	**LEGRABOX** | **MERIVOBOX** | **TANDEMBOX**	NL – 62	NL + 18	LW / 2
	MERIVOBOX – korpusová lišta s výsuvem s přesahem	NL – 112	NL + 3	LW / 2

NL Jmenovitá délka
X Pozice pro vyvrtání otvorů
Y Minimální potřebný prostor
Z Míra odsazení

Pozice – distanční doraz Blum

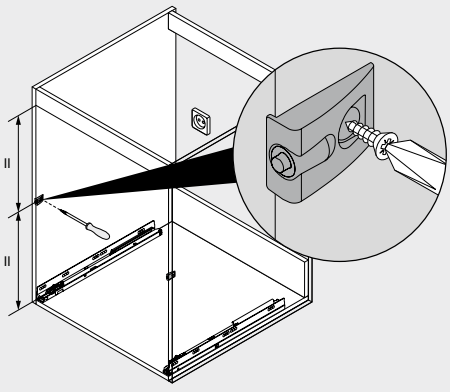

Distanční doraz Blum zajišťuje potřebný prostor pro spuštění v hodnotě 2 mm

Odkaz na stránku

Přehled	363	Servisní služby společnosti Blum	602	**Montáž, demontáž a seřízení**
LEGRABOX	196	Směrnice o strojích	711	
MERIVOBOX	250	Další technické informace	708	
TANDEMBOX antaro	290			Short-URL
TANDEMBOX plus	394			www.blum.com/a380
SERVO-DRIVE uno – seznam jednotlivých trhů	732			

SERVO-DRIVE uno pro zavěšené odpadkové koše – TANDEMBOX

Webcode – do konfigurátoru výrobků zadejte nebo klikněte: DQE6QM



- Elektrický způsob otvírání v kombinaci s **BLUMOTION** – pro měkké a tiché zavírání
- Vhodný pro samostatná využití
- Pro zavěšené odpadkové koše
- Ideální rovněž pro renovaci
- Pohonná servo jednotka a výsuv nejsou pevně spojeny
- Výsuvy se dají využít beze změny
- Snadná a rychlá montáž předmontovaných součástek

Sada SERVO-DRIVE uno

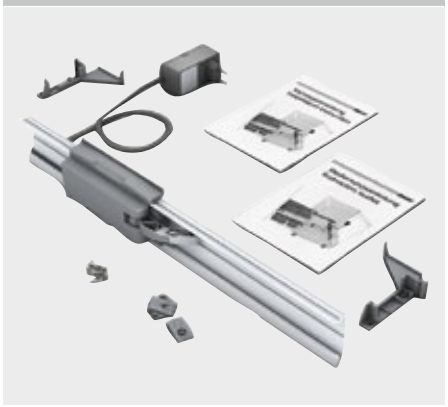

Informace k objednávce

18	Sada SERVO-DRIVE uno[1]					
	Barva			TGR		
	Šířka korpusu KB (mm)	Síťový adaptér[2]	Trh[3]	Jazyková skupina[4]	Jazyk[5]	Č. artiklu
	450	E	Evropa	A	DE | EN | FR | IT | NL	Z10UT45EA
		K	AU	I	EN	Z10UT45KI
		U	US | CA	G	EN | ES | FR	Z10UT45UG
	500	E	Evropa	A	DE | EN | FR | IT | NL	Z10UT50EA
		B	GB	I	EN	Z10UT50BI
	600	E	Evropa	A	DE | EN | FR | IT | NL	Z10UT60EA
				B	DA | EN | FI | NO | SV	Z10UT60EB
				E	CS | HU | PL | SK	Z10UT60EE
		B	GB	I	EN	Z10UT60BI
		K	AU	I	EN	Z10UT60KI
		U	US | CA	G	EN | ES | FR	Z10UT60UG
	850	E	Evropa	B	DA | EN | FI | NO | SV	Z10UT85EB
	900			A	DE | EN | FR | IT | NL	Z10UT90EA

Složení:

1	2 x	Distanční doraz Blum
6	1 x	Horizontální nosník
7b	1 x	Adaptér k nosníku pro pohonnou servo jednotku
9	1 x	Pohonná servo jednotka
9a	1 x	Ochranný kryt proti kapající vodě
18c	1 x	Napájecí zdroj **SERVO-DRIVE** Včetně návodu k obsluze, montážního návodu
18e	1 x	Držák nosníku vlevo/vpravo

[1] Předmontovaná sada Další kombinace na objednávku
[2] Detailní soupis trhů viz. kapitola Informace
[3] Tržní názvy podle ISO 3166
[4] Jazyková skupina – návod k obsluze
[5] Označení jazyků ve smyslu ISO 639

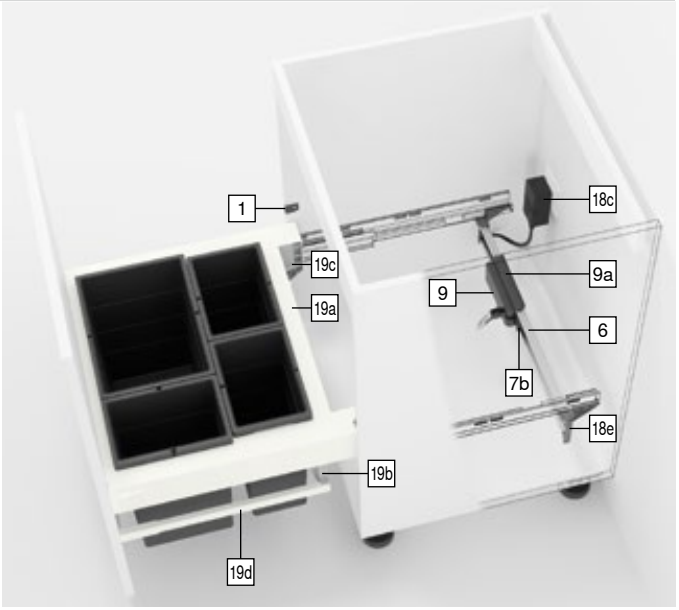

19	Speciální sada pro zadní stěnu	
	Barva	R9006
	Jmenovitá délka NL (mm)	500

Šířka korpusu KB (mm)	Síla (tloušťka) boční stěny korpusu SWD (mm) 15/16	18/19
450	Z30M389S0W	Z30M383S0W
500	Z30M439S0W	Z30M433S0W
550	Z30M489S0W	Z30M483S0W
600	Z30M539S0W	Z30M533S0W
800		Z30M733S0W
900	Z30M839S0W	Z30M833S0W

Složení:

19a	1 x	Ocelová zadní stěna s výškou M
19b	1 x	Ocelová zadní stěna pro výsuv pro odpad
19c	1 x	Držák vlevo/vpravo
19d	1 x	Podélný pravoúhlý reling vlevo/vpravo

Barva		Barva	
R9006	RAL 9006 šedá (světlý hliník)	TGR	Šedá

SERVO-DRIVE uno pro zavěšené odpadkové koše – TANDEMBOX

Webcode – do konfigurátoru výrobků zadejte nebo klikněte: DQE6QM

Plánování

Korpus

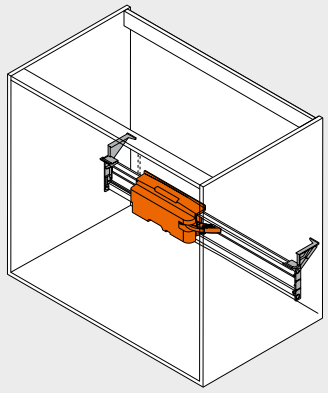

Pozice – držák nosníku

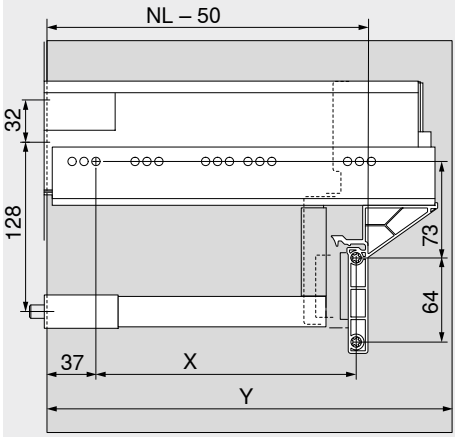

Box systémy	Šířka korpusu KB (mm) 450–900	
	X (mm)	Y (mm)
TANDEMBOX	NL – 96	NL + 3

NL	Jmenovitá délka
X	Pozice pro vyvrtání otvorů
Y	Minimální potřebný prostor

Pozice – distanční doraz Blum

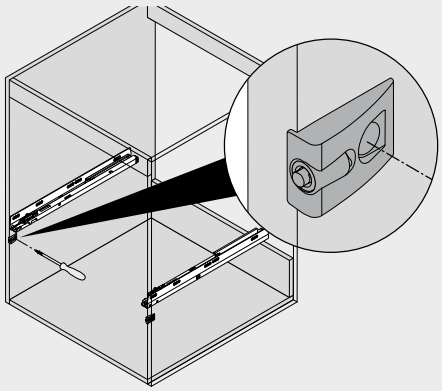

Distanční doraz Blum zajišťuje potřebný prostor pro spuštění v hodnotě 2 mm
V případě použití vedení **TANDEMBOX** pro 65 kg namontujte 4 distanční díly Blum

Odkaz na stránku

Přehled	363	Směrnice o strojích	711	**Montáž, demontáž a seřízení**	
MERIVOBOX	250	Další technické informace	708		
TANDEMBOX antaro	290			Short-URL	
TANDEMBOX plus	394			www.blum.com/a380	
SERVO-DRIVE uno – seznam jednotlivých trhů	732				
Servisní služby společnosti Blum	602				

Držák kabelu



- Například pro zafixování rozvodného kabelu

Informace k objednávce

Barva	Materiál	Č. artiklu
Bílá	Plast	Z10K0009

Synchronizační kabel



- Propojuje dvě pohonné servo jednotky, které se mají otvírat současně

Informace k objednávce

Délka (mm)	Barva	Č. artiklu
80	Bílá	Z10K008S
500		Z10K050S
1200		Z10K120S
1600		Z10K160S

Stabilizace čela/dna



- Pro stabilizaci vysokých čel
- Pro podepření dna u širokých zásuvek

Informace k objednávce

Způsob instalace	Barva	Č. artiklu
EXPANDO	RAL 7037 prachově šedá	Z96.10E1

Plánování

Potřebný prostor v korpusu

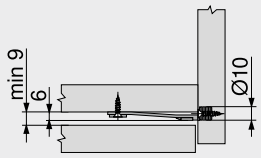

Vyvrtání otvorů – čelo

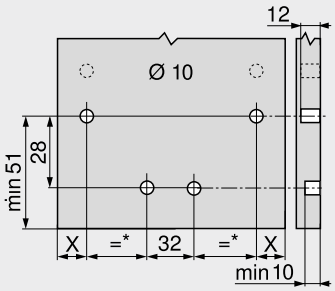

LEGRABOX

X = 14 mm + FA

FA	Přesah čela
*	Min. 72 mm

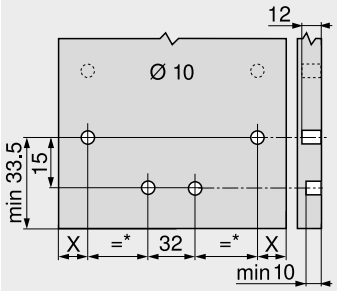

MERIVOBOX

X = 20.5 mm + FA

FA	Přesah čela
*	Min. 105 mm

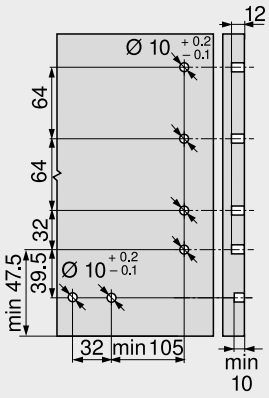

TANDEMBOX antaro

Dvě funkce – zkombinovány jedinečným způsobem

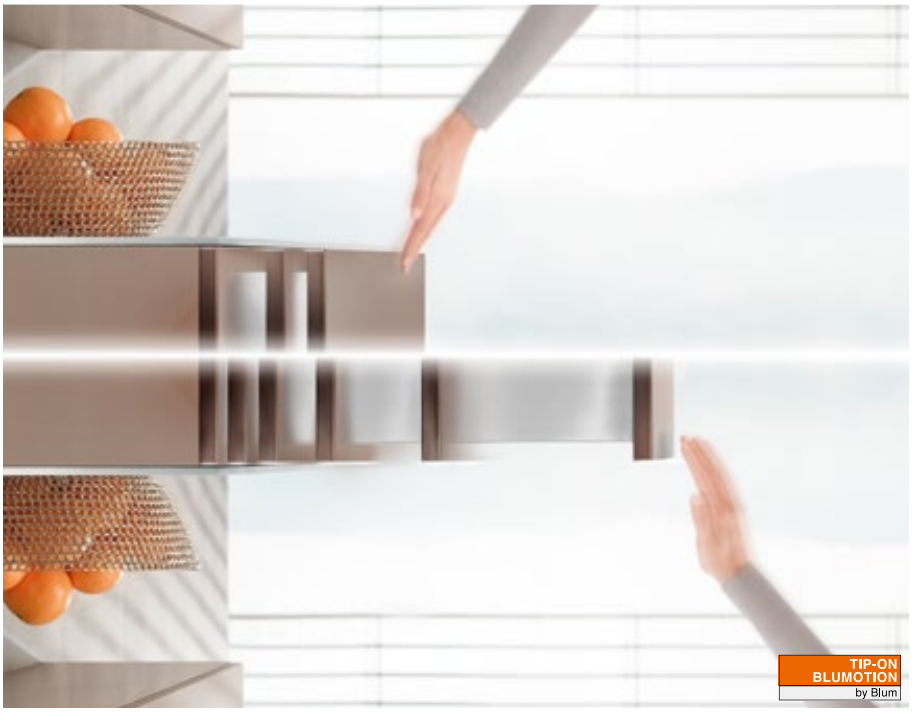

TIP-ON BLUMOTION je skvělá – kompletně mechanická – kombinace mechanického způsobu otvírání **TIP-ON** s osvědčeným tlumením **BLUMOTION** pro zavírání měkce a tiše.

Skvělá funkčnost a komfort obsluhy u bezúchytkových výsuvů a zásuvek: s **TIP-ON BLUMOTION** je k dispozici velký prostor pro spuštění lehkým zatlačením na čelo výsuvu. Pro optimální funkci a ještě větší prostor pro spuštění doporučujeme obecně používat synchronizaci.





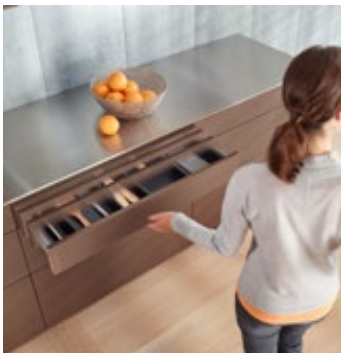

Otvírání zatlačením, lehký chod, měkké a tiché zavírání – s technologií **TIP-ON BLUMOTION** je pohyb naprosto plynulý a komfortní.



Pohyb je čistě mechanický.

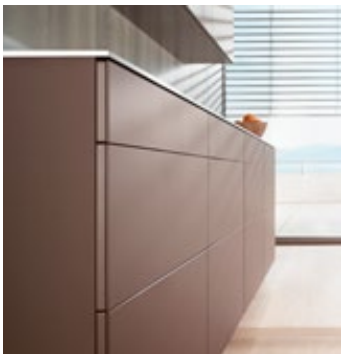

Malá mezera čela
TIP-ON BLUMOTION vyžaduje velmi malou mezeru čela a to 2.5 mm.

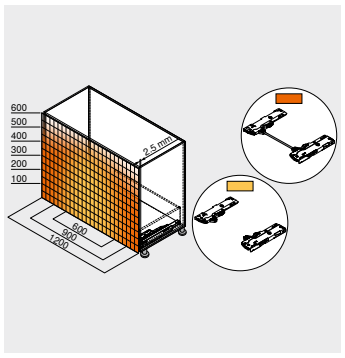

Dostatek prostoru pro spuštění
Pro optimální funkci a ještě větší prostor pro spuštění doporučujeme obecně používat synchronizaci.



Seřízení ve čtyřech směrech
Seřízení ve 4 směrech zajistí naprosto přesné slícování linií mezer a čel nábytku. Integrované nastavení hloubky zvládnete bez nářadí s pomocí stavěcího kolečka.



Jednoduchá montáž bez nářadí
Montáž modulu **TIP-ON BLUMOTION** zvládnete jako v případě všech ostatních komponentů bez nářadí.

Box systémy


Ilustrační obrázek

Box systémy 194
LEGRABOX 196
MERIVOBOX 250
TANDEMBOX antaro 290
TANDEMBOX plus 336
SERVO-DRIVE pro **LEGRABOX** | **MERIVOBOX** | **TANDEMBOX** 362
TIP-ON pro **LEGRABOX** 404

Využití	kg	Strana
Využití		
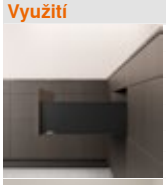 **TIP-ON BLUMOTION** pro **LEGRABOX**	40 70	396
 Ilustrační obrázek **TIP-ON BLUMOTION** pro **MERIVOBOX**	40 70	398
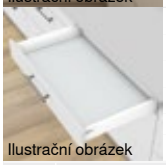 Ilustrační obrázek **TIP-ON BLUMOTION** pro **TANDEMBOX**	30 65	400

kg Dynamická nosnost

Příslušenství


Ilustrační obrázek

LEGRABOX
Příslušenství 244
MERIVOBOX
Příslušenství 285
TANDEMBOX
Příslušenství 328
Držák hřídele synchronizace **TIP-ON BLUMOTION** 402
Podpěrný úhelník pro dno 402
Stabilizace čela/dna 403

Upevnění korpusových lišt

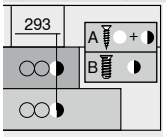

Ilustrační obrázek

LEGRABOX
Korpusová lišta – 750 – 40 kg 248
Korpusová lišta – 753 – 70 kg 248
MERIVOBOX
Korpusová lišta – 450 – 40 kg 289
Korpusová lišta – 453 – 70 kg 289
TANDEMBOX
Korpusová lišta – 578 – 30 kg 334
Korpusová lišta – 576 – 65 kg 334

Montáž, demontáž a seřízení

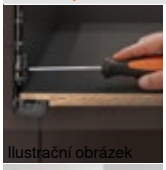
Ilustrační obrázek

LEGRABOX
Montáž, demontáž a seřízení
Short-URL
www.blum.com/a320

MERIVOBOX
Montáž, demontáž a seřízení
Short-URL
www.blum.com/a356


Ilustrační obrázek

TANDEMBOX
Montáž, demontáž a seřízení
Short-URL
www.blum.com/a370

Piktogramy

Artikl pouze na dotázání

TIP-ON BLUMOTION pro LEGRABOX



- Mechanický způsob otvírání **TIP-ON** v kombinaci s **BLUMOTION** – pro měkké a tiché zavírání
- Nastavení čela ve 4 směrech
- Dostatek prostoru pro spuštění
- Synchronizovaný lehký chod
- Synchronizace od světlé šířky korpusu LW 245 mm

Informace k objednávce

1 **Korpusové lišty vlevo/vpravo**



Provedení	BLUMOTION S	
Jmenovitá délka NL (mm)	Dynamická nosnost (kg) 40	70
270	750.2701S	
300	750.3001S	
350	750.3501S	
400	750.4001S	
450	750.4501S	753.4501S
500	750.5001S	753.5001S
550	750.5501S	753.5501S
600	750.6001S	753.6001S
650		753.6501S

6.1 **Sada TIP-ON BLUMOTION**



Jmenovitá délka NL (mm)	Jednotka	Korpusová lišta (kg)	Hmotnost (kg)[1]	Č. artiklu
270–300	S0	40	≤ 10	T60L7040
	S1		> 10–20	T60L7140
350–600	L1		≤ 20[2]	T60L7340
	L3		15–40[2]	T60L7540
450–650	L5	70	35–70[3]	T60L7570

Složení:
6a 1 x Modul **TIP-ON BLUMOTION** vlevo/vpravo
6b 1 x Unašeč **TIP-ON BLUMOTION** vlevo/vpravo
6e 2 x Adaptér pro synchronizaci **TIP-ON BLUMOTION**
Světlá šířka korpusu LW ≥ 294 mm

[1] Doporučené hodnoty hmotnosti (celková hmotnost výsuvu) pro optimální funkci otvírání a zavírání
[2] Kombinovatelné pouze s korpusovou lištou pro 40 kg
[3] Doporučení: kombinujte pouze s korpusovou lištou pro 70 kg

6.2 **Sada TIP-ON BLUMOTION pro výsuv pod dřez**



Jmenovitá délka NL (mm)	Jednotka	Korpusová lišta (kg)	Hmotnost (kg)[1]	Č. artiklu
350–600	L1	40	≤ 20[2]	T60L9340
	L3		15–40[2]	T60L9540

Složení:
6c 1 x Modul **TIP-ON BLUMOTION** vlevo/vpravo
6d 1 x Unašeč **TIP-ON BLUMOTION** vlevo/vpravo
6e 2 x Adaptér pro synchronizaci **TIP-ON BLUMOTION**
Světlá šířka korpusu LW ≥ 314 mm

[1] Doporučené hodnoty hmotnosti (celková hmotnost výsuvu) pro optimální funkci otvírání a zavírání
[2] Kombinovatelné pouze s korpusovou lištou pro 40 kg

Světlá šířka korpusu LW ≥ 294 mm

6f **Synchronizace TIP-ON BLUMOTION s hřídelí[1]**

Provedení	Barva	Č. artiklu
Kulatá	Šedá	T60.1125W

Přířez **6.1** Světlá šířka korpusu LW – 247 mm
6.2 Světlá šířka korpusu LW – 267 mm

[1] V kombinaci s 6e 2 x T60.000D
Ke zkrácení
Vhodné až po světlou šířku korpusu LW 1372 mm
Pro optimální funkci a ještě větší prostor pro spuštění doporučujeme obecně používat synchronizaci

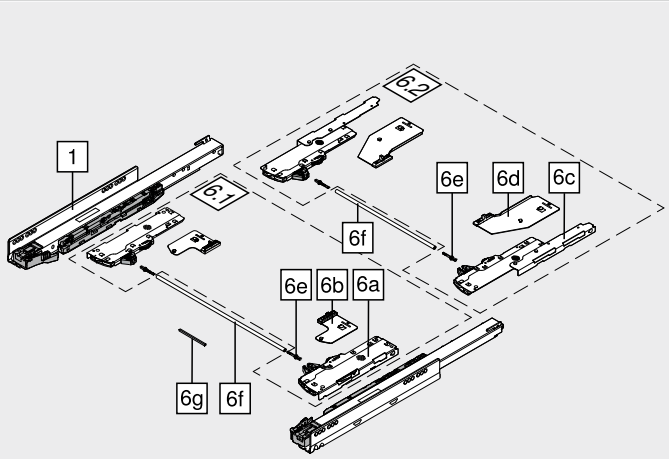

Světlá šířka korpusu LW 245–293 mm

6g **TIP-ON BLUMOTION-synchronizace[1]**



Provedení	Barva	Č. artiklu
Čtyřhranná	RAL 7035 světle šedá	T60.300D

Přířez **6.1** Světlá šířka korpusu LW – 221 mm

[1] Ke zkrácení

Příslušenství

6e **Adaptér pro synchronizaci TIP-ON BLUMOTION[1]**



Provedení	Barva	Č. artiklu
Symetrické	RAL 7035 světle šedá 2 x	T60.000D

[1] Světlá šířka korpusu LW ≥ 294 mm

– **Šablona pro nastavení odstupu čela pro LEGRABOX | MOVENTO[1]**



Odstup čela FS (mm)	Barva	Č. artiklu
2.5	Oranžová	65.5631

[1] Doporučujeme používat šablonu pro nastavení mezery čela

TIP-ON BLUMOTION pro LEGRABOX

Plánování

Potřebný prostor v korpusu

Zásuvka | čelní výsuv

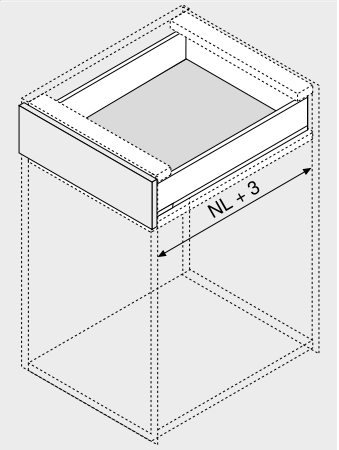

NL Jmenovitá délka

Vnitřní zásuvka | vnitřní výsuv

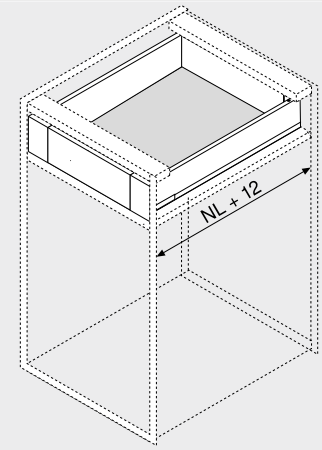

NL Jmenovitá délka

Zásuvka | čelní výsuv

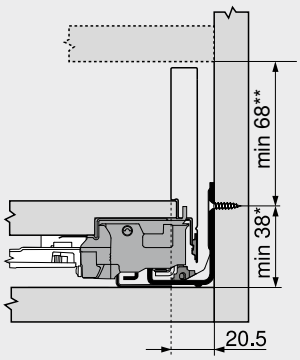

Výška M

* +1 mm při instalaci korpusových lišt před smontováním korpusu

** Včetně seřízení sklonu 2 mm

Vnitřní zásuvka | vnitřní výsuv

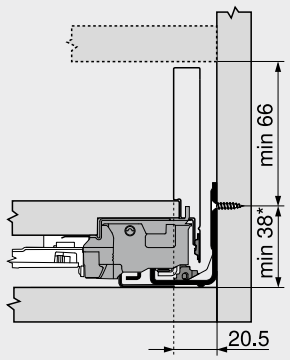

Výška M

* +1 mm při instalaci korpusových lišt před smontováním korpusu

Sadu unašečů (ZI7.0M07) nelze použít v kombinaci s **TIP-ON BLUMOTION**

Pozice šroubu – vnitřní zásuvka | vnitřní výsuv

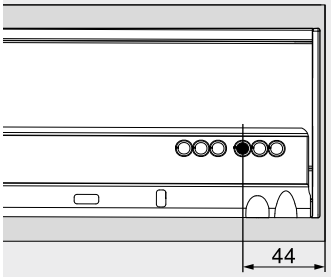

Varianta 1

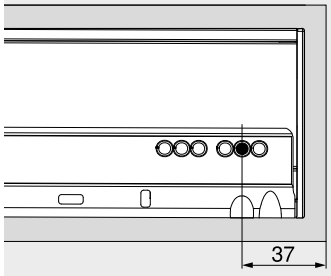

Varianta 2

Noha soklu

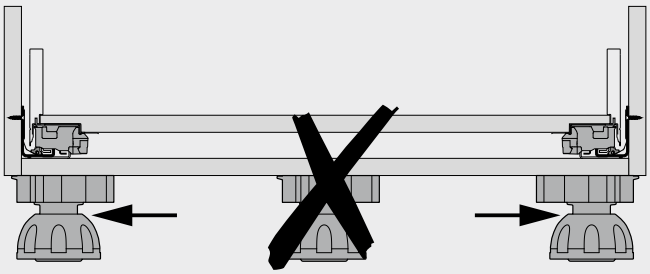

Rozsah spuštění

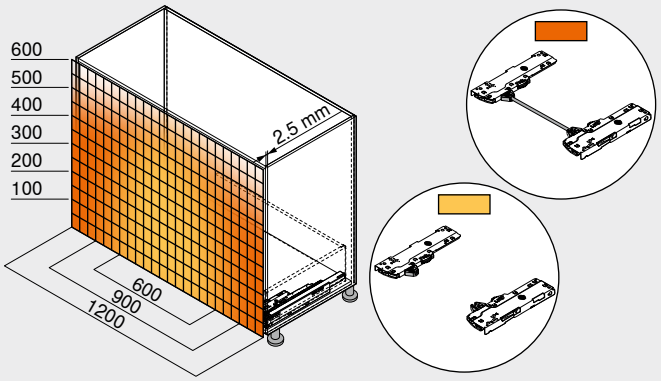

Rozsah spuštění	
Se synchronizací	
Bez synchronizace	
Odstup čela FS min. (mm)	2.5

Se stabilizací čela/dna

Pro optimální funkci a ještě větší prostor pro spuštění doporučujeme obecně používat synchronizaci

Příklad pro 750 – 40 kg | 753 – 70 kg, výška C, jmenovitá délka NL 500 mm

Odkaz na stránku

Přehled	395
LEGRABOX	196
TIP-ON pro **LEGRABOX**	404
CABLOXX	594
Příslušenství	244
Upevnění korpusových lišt	248
Servisní služby společnosti Blum	602
Další technické informace	708

Montáž, demontáž a seřízení

Short-URL

www.blum.com/a320

TIP-ON BLUMOTION pro MERIVOBOX



- Mechanický způsob otvírání **TIP-ON** v kombinaci s **BLUMOTION** – pro měkké a tiché zavírání
- Nastavení čela ve 4 směrech
- Dostatek prostoru pro spuštění
- Synchronizovaný lehký chod
- Synchronizace od světlé šířky korpusu LW 243 mm

Informace k objednávce

1 **Korpusové lišty vlevo/vpravo**



Provedení	BLUMOTION	
Jmenovitá délka NL (mm)	**Dynamická nosnost (kg)**	
	40	**70**
270	450.2701B	
300	450.3001B	
350	450.3501B	
400	450.4001B	
450	450.4501B	453.4501B
500	450.5001B	453.5001B
550	450.5501B	453.5501B
600	450.6001B	453.6001B

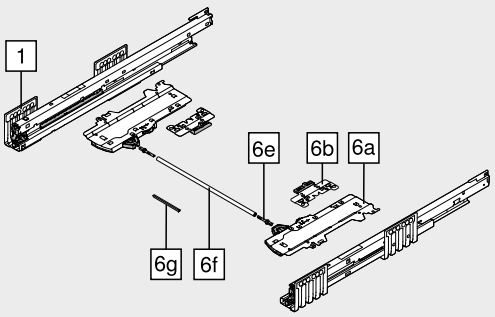

6 **Sada TIP-ON BLUMOTION**



Jmenovitá délka NL (mm)	Jednotka	Korpusová lišta (kg)	Hmotnost (kg)[1]	Č. artiklu
270–300	S0	40	≤ 10	T60H4040
	S1		> 10–20	T60H4140
350–600	L1		≤ 20[2]	T60H4340
	L3		15–40[2]	T60H4540
450–600	L5	70	35–70[3]	T60H4570

Složení:

6a 1 x Modul **TIP-ON BLUMOTION** vlevo/vpravo
6b 2 x Symetrický unašeč **TIP-ON BLUMOTION**
6e 2 x Adaptér pro synchronizaci **TIP-ON BLUMOTION**
Světlá šířka korpusu LW ≥ 297 mm

[1] Doporučené hodnoty hmotnosti (celková hmotnost výsuvu) pro optimální funkci otvírání a zavírání
[2] Kombinovatelné pouze s korpusovou lištou pro 40 kg
[3] Doporučení: kombinujte pouze s korpusovou lištou pro 70 kg

Příslušenství

6e **Adaptér pro synchronizaci TIP-ON BLUMOTION[1]**



Provedení	Barva		Č. artiklu
Symetrické	RAL 7035 světle šedá	2 x	T60.000D

[1] Světlá šířka korpusu LW ≥ 297 mm

– **Šablona pro nastavení odstupu čela pro MERIVOBOX | TANDEMBOX**



Odstup čela FS (mm)	Barva	Č. artiklu
2.5	Oranžová	65.5627

Světlá šířka korpusu LW ≥ 297 mm

6f **Synchronizace TIP-ON BLUMOTION s hřídelí[1]**

Provedení	Barva	Č. artiklu
Kulatá	Šedá	T60.1125W

Přířez **6f** Světlá šířka korpusu LW – 250 mm

[1] V kombinaci s 6e 2 x T60.000D
Ke zkrácení
Vhodné až po světlou šířku korpusu LW 1375 mm
Pro optimální funkci a ještě větší prostor pro spuštění doporučujeme obecně používat synchronizaci

Světlá šířka korpusu LW 243–296 mm

6g **TIP-ON BLUMOTION-synchronizace[1]**

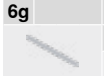

Provedení	Barva	Č. artiklu
Čtyřhranná	RAL 7035 světle šedá	T60.300D

Přířez **6g** Světlá šířka korpusu LW – 224 mm

[1] Ke zkrácení

TIP-ON BLUMOTION pro MERIVOBOX

Plánování

Potřebný prostor v korpusu

Zásuvka | čelní výsuv

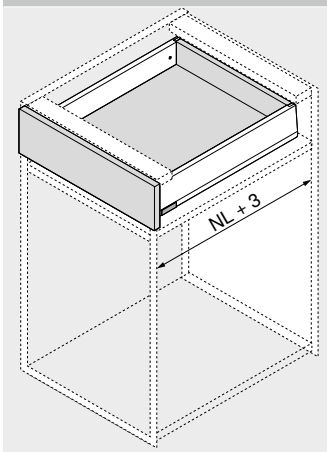

NL Jmenovitá délka

Vnitřní zásuvka | vnitřní výsuv

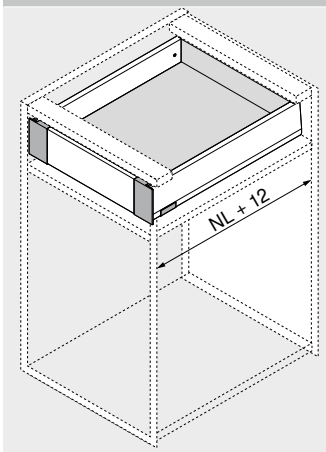

NL Jmenovitá délka

Zásuvka | čelní výsuv

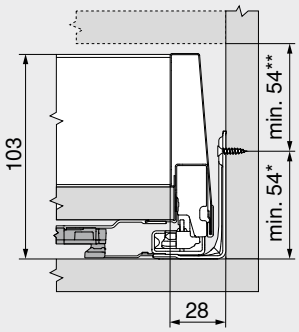

Výška M

* +1 mm při instalaci korpusových lišt před smontováním korpusu

** Včetně seřízení sklonu 2 mm

Vnitřní zásuvka | vnitřní výsuv

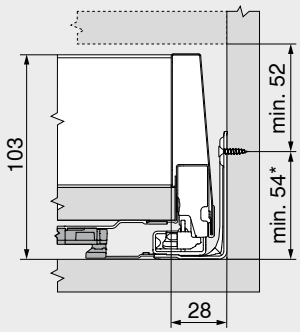

Výška M

* +1 mm při instalaci korpusových lišt před smontováním korpusu

Sadu unašečů (ZI7.0M07) nelze použít v kombinaci s **TIP-ON BLUMOTION**

Pozice šroubu – vnitřní zásuvka | vnitřní výsuv

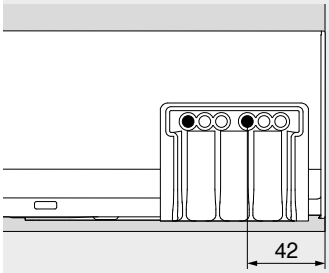

Varianta 1

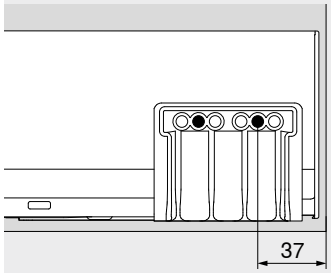

Varianta 2

Noha soklu

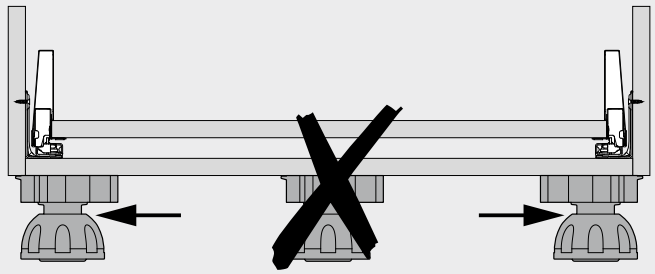

Rozsah spuštění

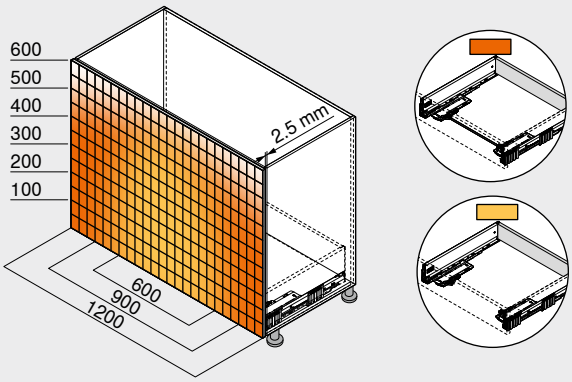

Rozsah spuštění

- Se synchronizací
- Bez synchronizace

Odstup čela FS min. (mm) 2.5

Pro optimální funkci a ještě větší prostor pro spuštění doporučujeme obecně používat synchronizaci

Příklad pro 450 – 40 kg | 453 – 70 kg, výška E, jmenovitá délka NL 500 mm

Odkaz na stránku

Přehled	395
MERIVOBOX	250
CABLOXX	594
Příslušenství	285
Upevnění korpusových lišt	289
Servisní služby společnosti Blum	602
Další technické informace	708

Montáž, demontáž a seřízení

Short-URL

www.blum.com/a356

TIP-ON BLUMOTION pro TANDEMBOX



- Mechanický způsob otvírání **TIP-ON** v kombinaci s **BLUMOTION** – pro měkké a tiché zavírání
- Nastavení čela ve 4 směrech
- Dostatek prostoru pro spuštění
- Synchronizovaný lehký chod
- Synchronizace od světlé šířky korpusu LW 238 mm

Informace k objednávce

1 Korpusové lišty vlevo/vpravo



Provedení: TIP-ON BLUMOTION

Jmenovitá délka NL (mm)	Dynamická nosnost (kg) 30	65
270	578.2701M	
300	578.3001M	
350	578.3501M	
400	578.4001M	
450	578.4501M	576.4501M
500	578.5001M	576.5001M
550	578.5501M	576.5501M
600	578.6001M	576.6001M
650		576.6501M

6 Sada TIP-ON BLUMOTION



Jmenovitá délka NL (mm)	Jednotka	Korpusová lišta (kg)	Hmotnost (kg)[1]	Č. artiklu
270–300	S0	30	≤ 10	T60B3030
	S1		> 10–20	T60B3130
350–600	L1		≤ 20[2]	T60B3330
	L3		15–30[2]	T60B3530
450–650	L5	65	> 30–65[3]	T60B3560

Složení:

6a 1 x Modul **TIP-ON BLUMOTION** vlevo/vpravo
6b 1 x Unašeč **TIP-ON BLUMOTION** vlevo/vpravo
6e 2 x Adaptér pro synchronizaci **TIP-ON BLUMOTION**

[1] Doporučené hodnoty hmotnosti (celková hmotnost výsuvu) pro optimální funkci otvírání a zavírání
[2] Kombinovatelná pouze s korpusovou lištou pro 30 kg
[3] Doporučení: kombinovat pouze s korpusovou lištou pro 65 kg

Světlá šířka korpusu LW ≥ 287 mm

6f Synchronizace TIP-ON BLUMOTION s hřídelí[1]

Provedení	Barva	Č. artiklu
Kulatá	Šedá	T60.1125W

Přířez **6f** Světlá šířka korpusu LW – 240 mm

[1] V kombinaci s 6e 2 x T60.000D
Ke zkrácení
Vhodné až po světlou šířku korpusu LW 1365 mm
Pro optimální funkci a ještě větší prostor pro spuštění doporučujeme obecně používat synchronizaci

Světlá šířka korpusu LW 238–286 mm

6g TIP-ON BLUMOTION-synchronizace[1]



Provedení	Barva	Č. artiklu
Čtyřhranná	RAL 7035 světle šedá	T60.300D

Přířez **6g** Světlá šířka korpusu LW – 214 mm

[1] Ke zkrácení

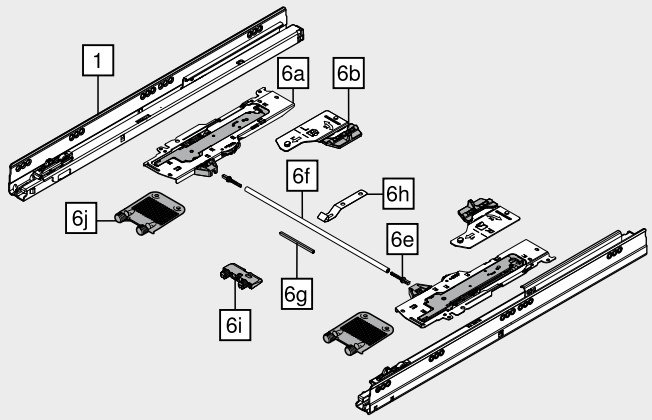

Příslušenství

6e Adaptér pro synchronizaci TIP-ON BLUMOTION[1]



Provedení	Barva	Č. artiklu
Symetrické	RAL 7035 světle šedá 2 x	T60.000D

[1] Světlá šířka korpusu LW ≥ 287 mm

6h Držák hřídele synchronizace TIP-ON BLUMOTION[1]



Šířka korpusu KB (mm)	Materiál	Č. artiklu
≥ 750	Ocel	T60B000H

[1] Pro výsuvy nad dnem korpusu nebo nosníkem
Zamezí prověšení hřídele synchronizace **TIP-ON BLUMOTION**

6i Podpěrný úhelník pro dno[1]



Šířka korpusu KB (mm)	Barva	Č. artiklu
≥ 750	RAL 7037 prachově šedá	Z96.2011

[1] Pro výsuvy nad dnem korpusu nebo nosníkem
Pro podepření dna výsuvu

6j Stabilizace čela/dna



Materiál	Barva	Č. artiklu
Plast	RAL 7037 prachově šedá 2 x	Z96.10E1

– Šablona pro nastavení odstupu čela pro MERIVOBOX | TANDEMBOX



Odstup čela FS (mm)	Barva	Č. artiklu
2.5	Oranžová	65.5627

TIP-ON BLUMOTION pro TANDEMBOX

Plánování

Potřebný prostor v korpusu

Zásuvka | čelní výsuv

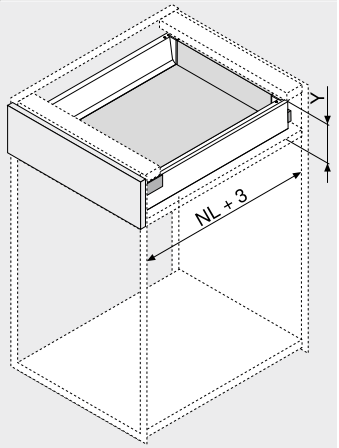

Výška zadní stěny	Y (mm)
N	85.5
M	101.5
K	133.5
B	161
C	195
D	227

NL Jmenovitá délka

Vnitřní zásuvka | vnitřní výsuv

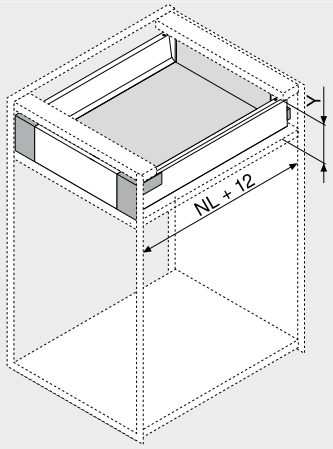

Výška zadní stěny	Y (mm)
M	109
K	139.5
B	161
C	195
D	227

NL Jmenovitá délka

Zásuvka | čelní výsuv

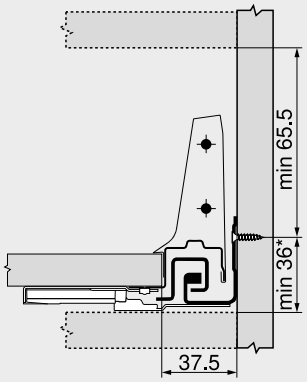

Vnitřní zásuvka | vnitřní výsuv

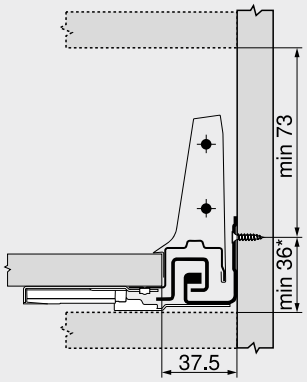

Výška M

* V případě 36–39 mm a šířky korpusu KB ≥ 750 mm jsou nezbytné držák synchronizace **TIP-ON BLUMOTION** a podpěrný úhelník pro dno, za účelem zamezit kolizi hřídele synchronizace a spodního dna korpusu nebo nosníku
Doporučujeme montáž na zkoušku

Pozice šroubu – vnitřní zásuvka | vnitřní výsuv

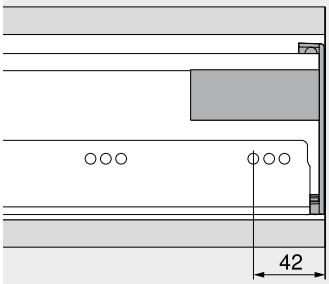

Varianta 1

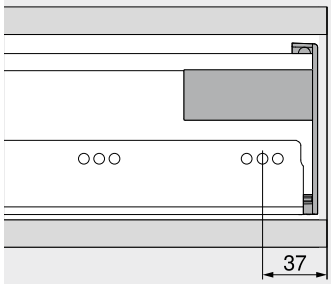

Varianta 2

Noha soklu

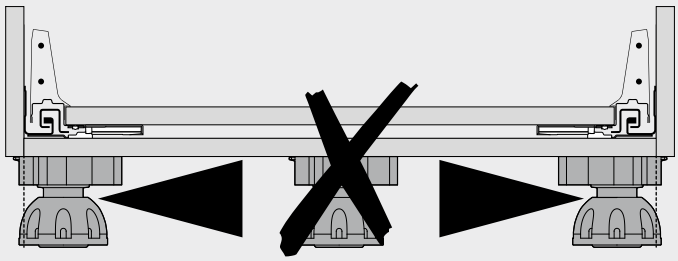

Rozsah spuštění

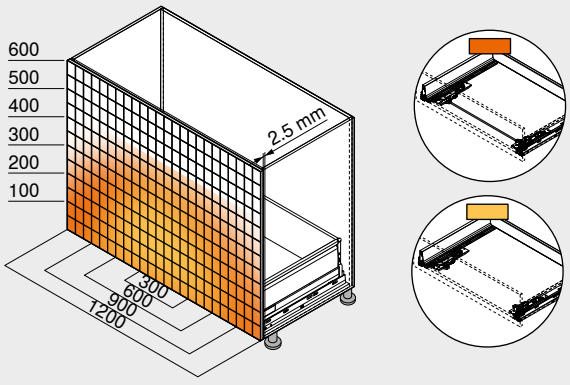

Rozsah spuštění
- Se synchronizací
- Bez synchronizace

Odstup čela FS min. (mm) 2.5
Se stabilizací čela/dna

Pro optimální funkci a ještě větší prostor pro spuštění doporučujeme obecně používat synchronizaci
Příklad pro 578 – 30 kg | 576 – 65 kg, výška D, jmenovitá délka NL 500 mm

Odkaz na stránku

Přehled	395	Servisní služby společnosti Blum	602	**Montáž, demontáž a seřízení**	
TANDEMBOX antaro	290	Další technické informace	708		
TANDEMBOX plus	394				
CABLOXX	594			Short-URL	
Příslušenství	328			www.blum.com/a370	
Držák hřídele synchronizace **TIP-ON BLUMOTION**	402				
Podpěrný úhelník pro dno	402				
Stabilizace čela/dna	403				
Upevnění korpusových lišt	334				

Držák hřídele synchronizace TIP-ON BLUMOTION



- Zamezí prověšení hřídele synchronizace **TIP-ON BLUMOTION**
- Pro **TANDEMBOX**
- Pro výsuvy nad dnem korpusu nebo nosníkem
- Nutný pro šířku korpusu KB ≥ 750 mm

Informace k objednávce

Barva	Materiál	Č. artiklu
Přírodní	Ocel	T60B000H

Plánování

Vyvrtání otvorů – dno

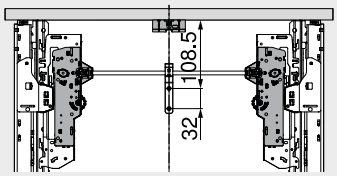

Jmenovitá délka NL (mm)	Modul TIP-ON BLUMOTION
270–300	S0 | S1

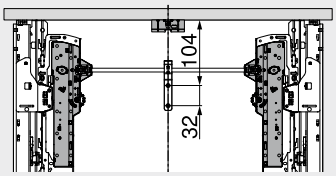

Jmenovitá délka NL (mm)	Modul TIP-ON BLUMOTION
350–650	L1 | L3 | L5

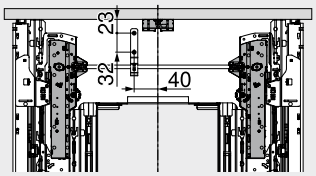

Dřezová skříňka

Jmenovitá délka NL (mm)	Modul TIP-ON BLUMOTION
350–650	L1 | L3 | L5

Podpěrný úhelník pro dno



- Pro podepření dna výsuvu
- Pro **TANDEMBOX**
- Pro výsuvy nad dnem korpusu nebo nosníkem
- Nutný pro šířku korpusu KB ≥ 750 mm

Informace k objednávce

Barva	Materiál	Č. artiklu
RAL 7037 prachově šedá	Plast	Z96.2011

Plánování

Potřebný prostor v korpusu

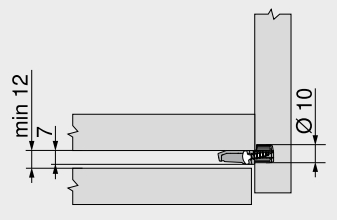

Vyvrtání otvorů – čelo

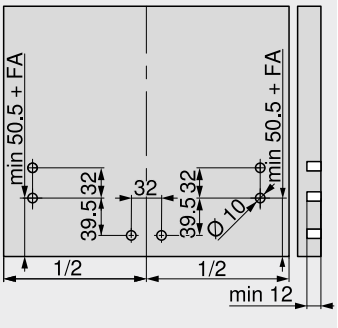

FA Přesah čela

Stabilizace čela/dna



- Pro stabilizaci vysokých čel
- Pro podepření dna u širokých zásuvek
- Pro **TANDEMBOX**
- Nutné:
  Výška čela FH > 300 mm:
  Šířka korpusu KB ≥ 750 mm: 2 ks
- Doporučení
  Výška čela FH > 300 mm:
  Šířka korpusu KB < 750 mm: 1 ks

Informace k objednávce

Způsob instalace	Barva	Č. artiklu
EXPANDO	RAL 7037 prachově šedá	Z96.10E1

Plánování

Potřebný prostor v korpusu

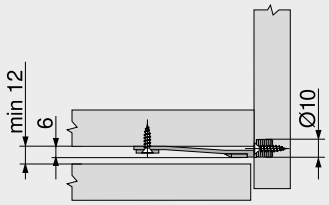

Vyvrtání otvorů – čelo

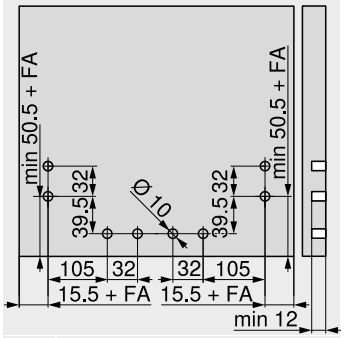

FA Přesah čela
Nutné:
Výška čela FH > 300 mm:
Šířka korpusu KB ≥ 750 mm: 2 ks

Vyvrtání otvorů – čelo

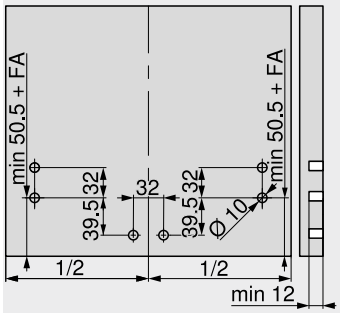

FA Přesah čela
Doporučení
Výška čela FH > 300 mm:
Šířka korpusu KB < 750 mm: 1 ks

Jednoduché otvírání – zatlačením



Spolehlivé bezúchytkové otvírání
Bezúchytková čílka hrají v moderním designu nábytku stále větší a významnější roli. S **TIP-ON** pro **LEGRABOX** – mechanickou technologií otvírání firmy Blum – se dají bezúchytkové zásuvky a výsuvy otvírat bez sebemenší námahy pouhým zatlačením. Pro zavření pak stačí jen zlehka zásuvku domáčknout.

Univerzální možnosti využití
Korpusovou lištu **TIP-ON** uplatníte u všech běžných typů využití.



Funkce **TIP-ON** je integrována v korpusové liště. Pro snadné zpracování a komfortní obsluhu.

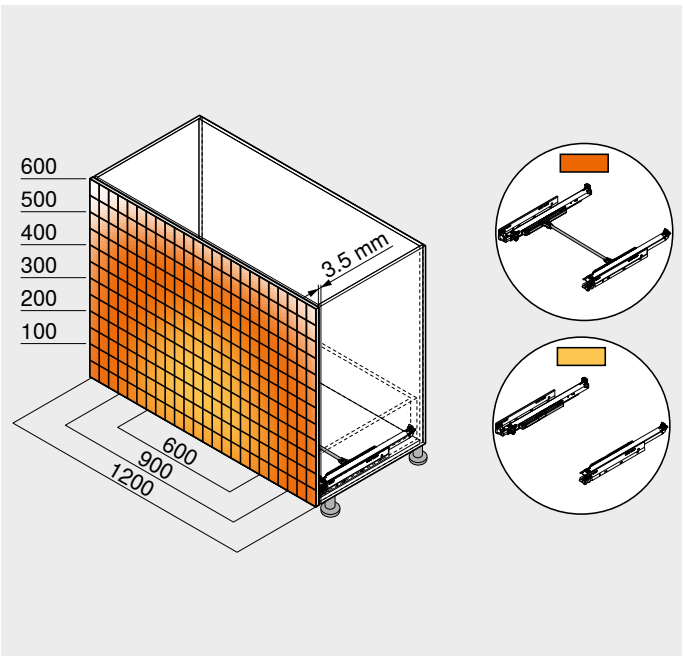

Volitelná synchronizace zajistí bezpečné otvírání i zavírání také u širokých čel.

Box systémy


Ilustrační obrázek

Box systémy 194
LEGRABOX 196
SERVO-DRIVE pro **LEGRABOX** | **MERIVOBOX** | **TANDEMBOX** 362
TIP-ON BLUMOTION pro **LEGRABOX** | **MERIVOBOX** | **TANDEMBOX** 394

Využití	kg	Strana
Využití		
 Ilustrační obrázek **TIP-ON** pro **LEGRABOX**	40 70	406

kg Dynamická nosnost

Příslušenství


Ilustrační obrázek

Ocelová zadní stěna 244
Stabilizace čela/dna 244
Stabilizace čela/dna pro tenká čílka 245
Boční stabilizace 245
Podpěrný úhelník 246
Šrouby 246
Středicí vrták 246
Šroubovák 247

Upevnění korpusových lišt

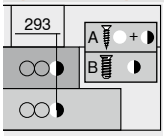

Ilustrační obrázek

Korpusová lišta – 750 – 40 kg 248
Korpusová lišta – 753 – 70 kg 248

Montáž, demontáž a seřízení

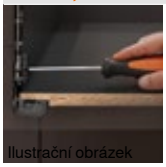
Ilustrační obrázek

Montáž, demontáž a seřízení

Short-URL
www.blum.com/a330

Piktogramy

Artikl pouze na dotázání

TIP-ON pro LEGRABOX



- Integrovaná funkce **TIP-ON** pro bezúchytková čela
- Pro zvětšení rozsahu spuštění je možné použít od šířky korpusu KB ≥ 400 mm synchronizaci
  Doporučujeme od šířky korpusu KB ≥ 600 mm
- Synchronizovaný lehký chod
- Komfortní seřízení hloubky bez nářadí a bez vysazování výsuvu

Informace k objednávce

1 **Korpusové lišty vlevo/vpravo**



Provedení	TIP-ON	
Jmenovitá délka NL (mm)	Dynamická nosnost (kg) 40	70
270	750.2701T	
300	750.3001T	
350	750.3501T	
400	750.4001T	
450	750.4501T	753.4501T
500	750.5001T	753.5001T
550	750.5501T	753.5501T
600	750.6001T	753.6001T
650		753.6501T

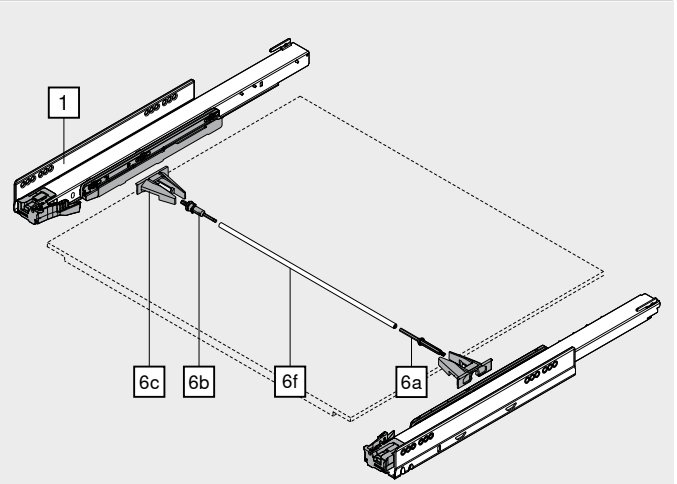

Příslušenství

6 **Synchronizace TIP-ON – sada pastorků**



Provedení	Barva	Č. artiklu
Kulatá	RAL 7037 prachově šedá	T57.7400.01

Složení:

6a	1 x	Spojka
6b	1 x	Pojistka proti přetížení
6c	2 x	Úchytka

6f **Synchronizace TIP-ON – hřídel**[1]

Provedení	Materiál	Č. artiklu
Kulatá	Hliník (Alu)	ZST.1160W

Přířez **6f** Světlá šířka korpusu LW – 229 mm

[1] Ke zkrácení
Vhodné až po světlou šířku korpusu LW 1389 mm
Pro optimální funkci a ještě větší prostor pro spuštění doporučujeme obecně používat synchronizaci

TIP-ON pro LEGRABOX

Plánování

Potřebný prostor v korpusu

Zásuvka | čelní výsuv

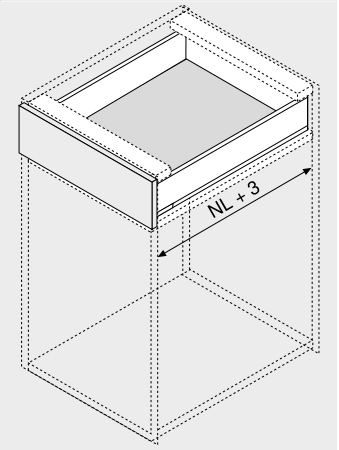

NL Jmenovitá délka

Vnitřní zásuvka | vnitřní výsuv

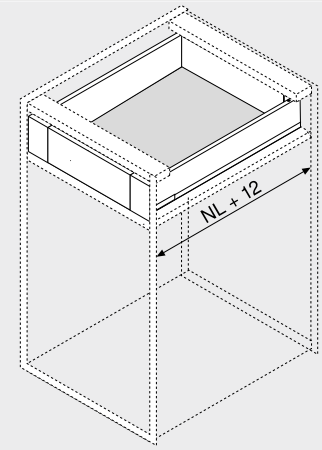

NL Jmenovitá délka

Zásuvka | čelní výsuv

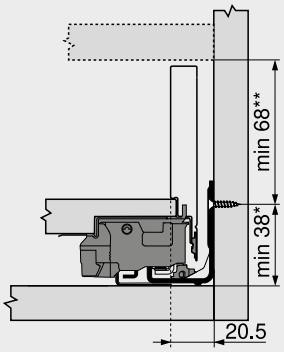

Výška M

* +1 mm při instalaci korpusových lišt před smontováním korpusu

** Včetně seřízení sklonu 2 mm

Vnitřní zásuvka | vnitřní výsuv

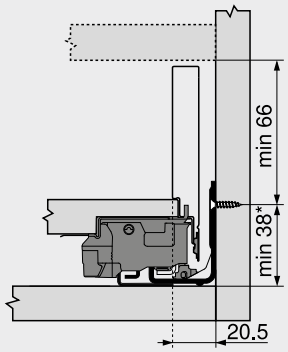

Výška M

* +1 mm při instalaci korpusových lišt před smontováním korpusu

Pozice šroubu – vnitřní zásuvka | vnitřní výsuv

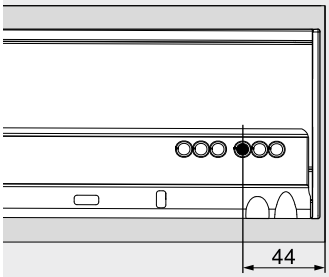

Varianta 1

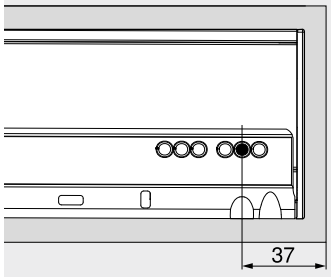

Varianta 2

Rozsah spuštění

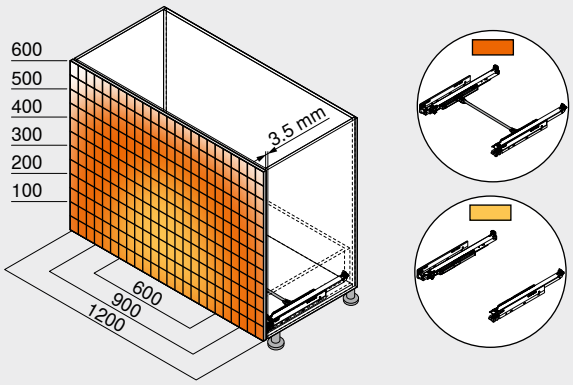

S volitelným využitím synchronizace bude zajištěno bezpečné otvírání rovněž u širokých čel

Doporučujeme využít přitom ještě navíc i stabilizaci čela

Doporučení: Odstup čela FS 3.5 mm

Odkaz na stránku

Přehled	405
LEGRABOX	196
TIP-ON BLUMOTION pro **LEGRABOX** | **MERIVOBOX** | **TANDEMBOX**	394
CABLOXX	594
Příslušenství	244
Upevnění korpusových lišt	248
Servisní služby společnosti Blum	602
Další technické informace	708

Montáž, demontáž a seřízení

Short-URL

www.blum.com/a330



Naše vodicí systémy nabízí ocelovou kvalitu pro váš nábytek ze dřeva. Pro každý požadavek máme vhodné řešení: špičkový vodicí systém **MOVENTO** a všestranný vodicí systém **TANDEM**. Komfort navíc vám zajistí různé technologie pohybu, které jsou k dispozici.

- **BLUMOTION** – měkké a tiché zavírání díky tlumení
- **SERVO-DRIVE** – elektrický způsob otvírání, v kombinaci s **BLUMOTION**
- **TIP-ON BLUMOTION** – mechanický způsob otvírání, v kombinaci s **BLUMOTION**
- **TIP-ON** – mechanický způsob otvírání, zavírání lehkým zatlačením
- Komplexní sortiment pro mnoho možností
- Vysoká nosnost a malé hodnoty svěšení
- Kvalita po celou dobu životnosti nábytku

MOVENTO



Jeden z nejdokonalejších vodicích systémů
MOVENTO zaručí synchronizovaný lehký chod, seřízení čel ve 4 směrech i dynamickou nosnost 40 a 70 kg s vysokou stabilitou a velmi malými hodnotami svěšení.

TANDEM



Jeden z nejuniverzálnějších vodicích systémů
TANDEM poskytuje vysoký komfort obsluhy ve všech místnostech vašeho domova. V rozsáhlém sortimentu **TANDEM** naleznete vhodné řešení pro každý kus nábytku.

MOVENTO

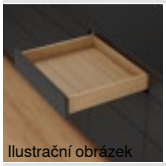
Ilustrační obrázek

MOVENTO	410
Přehled	411
Příslušenství	420
Montáž vodicích lišt	428

TANDEM


Ilustrační obrázek

TANDEM	430
Přehled	431
Příslušenství	452
Montáž vodicích lišt	460

SERVO-DRIVE pro MOVENTO | TANDEM


Ilustrační obrázek

SERVO-DRIVE pro **MOVENTO** | **TANDEM**	462
Přehled	463
Příslušenství	500

TIP-ON BLUMOTION pro MOVENTO

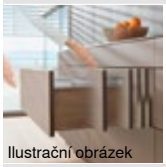
Ilustrační obrázek

TIP-ON BLUMOTION pro **MOVENTO**	502
Přehled	503
Příslušenství	420
Montáž vodicích lišt	428

TIP-ON pro MOVENTO | TANDEM


Ilustrační obrázek

TIP-ON pro **MOVENTO** | **TANDEM**	506
Přehled	507
Příslušenství	420
Montáž vodicích lišt – **MOVENTO**	428
Montáž vodicích lišt – **TANDEM**	528

Jeden z nejdokonalejších vodicích systémů



Náš nejlepší vodicí systém **MOVENTO** zajišťuje synchronizovaný lehký chod, umožňuje nastavení čela ve 4 směrech a nabízí dynamickou nosnost 40 kg a 70 kg s vysokou stabilitou a velmi dobrými hodnotami svěšení.



Synchronizovaný lehký chod
Specialitou vodicího systému **MOVENTO** je synchronizovaný lehký chod. Komponenty vodicí lišty s plastovými válečky odolnými vůči opotřebení běhají rovnoměrně a téměř neslyšně – pro měkké otvírání a zavírání bez sebemenší námahy.



Komfort seřizování ve 4 směrech
S vodicím systémem **MOVENTO** je možné seřídit a nastavit čelo nejen co do výšky a sklonu, ale také do stran a dokonce i na hloubku. Snadno a rychle tak získáte naprosto přesné mezery a linie spár, a to bez použití nářadí.



Nosnost a stabilita
MOVENTO je stabilní a unese opravdu hodně. Tento vodicí systém je díky velmi dobrým hodnotám svěšení vhodný rovněž pro spodní výsuvy s čely uloženými až téměř u podlahy. Nejlepší volbou je plný výsuv s nosností 40 nebo 70 kg.



Možnosti provedení bez úchytek
U **MOVENTO** je možné využít všechny 4 technologie pohybu Blum. Rozhodnutí o tom, která nejlépe vyhovuje vašim požadavkům, je na vás.



Aretace policového výsuvu
Když policový výsuv úplně vytáhnete, aretace policového výsuvu pro **MOVENTO** bezpečně zaskočí na obou stranách a zajistí stabilitu. Uvolnění aretace policového výsuvu lze díky synchronizaci pohodlně provést jednou rukou.

Vodicí systémy

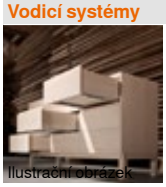
Ilustrační obrázek

Vodicí systémy **TANDEM** 408 430
SERVO-DRIVE pro **MOVENTO** | **TANDEM** 462
TIP-ON BLUMOTION pro **MOVENTO** 502
TIP-ON pro **MOVENTO** | **TANDEM** 506

Využití	kg	BLUMOTION by Blum	SERVO-DRIVE by Blum	TIP-ON BLUMOTION by Blum	TIP-ON by Blum	Webcode	Strana
S čelními spojkami							
 Ilustrační obrázek **MOVENTO** s **BLUMOTION** – 760H | 766H	40 60 70	●	○	○	–	DQCZ3Y	412
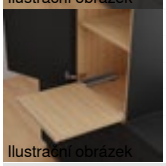 Ilustrační obrázek **MOVENTO** s **BLUMOTION** – 760H – montáž na dno – policový výsuv	40	●	○	○	–	DQGX9A	414
Potravinová skříň							
 Ilustrační obrázek **SPACE TOWER** Šířka korpusu KB 275–1200 mm	40 60 70	●	○	○	–		416
Úzké skříňky							
 Ilustrační obrázek **SPACE TWIN** Šířka korpusu KB 180–250 mm	20	●	○	○	–	DQE1TC	418

kg Dynamická nosnost ● Integrované ○ Volitelně – Není možné

Příslušenství


Ilustrační obrázek

Aretace policového výsuvu 420
Sada boční stabilizace 422
Nastavení hloubky 422
Podélný reling s držákem dřevěné zadní stěny 423
Nasouvací držák pro policový výsuv 423
Rohové spojky pro policový výsuv 424
Tyč relingu pro rohové spojky policového výsuvu 424
Aretace výsuvu 425
Šrouby 426
Středicí vrták 426
Doraz 426
Šroubovák 427

Montáž vodicích lišt

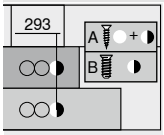

Ilustrační obrázek

Vodicí systémy – 760H – 40 kg 428
Vodicí systémy – 766H – 60 | 70 kg 428
Vodicí systémy – 760H – 40 kg – montáž na dno 428
Montáž korpusu 429

Montáž, demontáž a seřízení

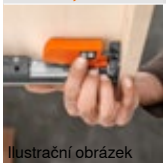
Ilustrační obrázek

Montáž, demontáž a seřízení

Short-URL
www.blum.com/a410

Piktogramy

Artikl pouze na dotázání

Webcode – do konfigurátoru výrobků zadejte nebo klikněte

MOVENTO s BLUMOTION – 760H | 766H

Webcode – do konfigurátoru výrobků zadejte nebo klikněte: DQCZ3Y



- Skrytý plný výsuv
- S integrovaným, přepínatelným tlumením **BLUMOTION S** pro měkké a tiché zavírání, lze kombinovat s elektrickým způsobem otvírání **SERVO-DRIVE** nebo mechanickým způsobem otvírání **TIP-ON BLUMOTION**
- Synchronizovaný lehký chod
- Seřízení do stran, seřízení výšky a sklonu bez nářadí
- Volitelné nastavení hloubky bez nářadí
- Vyrovnání tolerancí do stran a do hloubky

Potřebný prostor

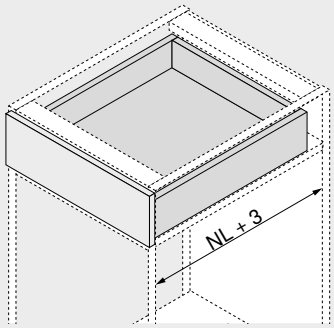

NL Jmenovitá délka

Informace k objednávce

1 Vodicí systémy vlevo/vpravo

Provedení	BLUMOTION S		
Jmenovitá délka NL (mm)	Dynamická nosnost (kg) 40	60	70
250[1]	760H2500S		
270	760H2700S		
300	760H3000S		
320	760H3200S		
350	760H3500S		
380	760H3800S		
400	760H4000S		
420	760H4200S		
450	760H4500S		766H4500S
480	760H4800S		
500	760H5000S		766H5000S
520	760H5200S		766H5200S
550	760H5500S		766H5500S
580			766H5800S
600	760H6000S		766H6000S
650			766H6500S
700		766H7000S	
750		766H7500S	

[1] Není kompatibilní s **TIP-ON BLUMOTION**

3 Spojka



Barva	Materiál	Č. artiklu
Oranžová	Plast/ocel [1]	T51.7601

[1] Objednávejte pravý/levý díl

Zásuvka

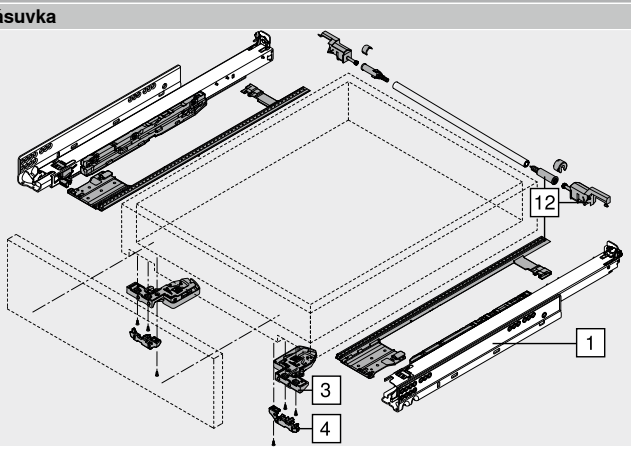

Příslušenství

4 Nastavení hloubky vlevo/vpravo[1]



Barva	Materiál	Č. artiklu
RAL 7037 prachově šedá	Plast	298.7600

[1] Pouze pro konstrukce s vloženými čely
Integrovaný distanční doraz-Blum
Vhodné pro spojku T51.7601

12 Sada boční stabilizace[2]



Jmenovitá délka NL (mm)[1]	Barva	Č. artiklu
Do 400	RAL 7037 prachově šedá	ZS7M400MU
Do 600		ZS7M600MU
Do 750		ZS7M750MU

[1] Ke zkrácení
[2] Vhodná pro šířku korpusu KB 1400 mm
U širokých výsuvů s krátkou jmenovitou délkou doporučujeme boční stabilizaci

MOVENTO s BLUMOTION – 760H | 766H

Webcode – do konfigurátoru výrobků zadejte nebo klikněte: DQCZ3Y

Plánování

Potřebný prostor v korpusu

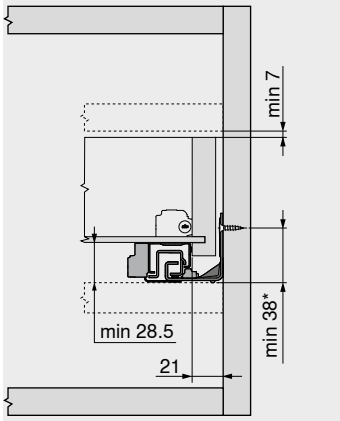

* +1 mm při instalaci lišt před smontováním korpusu

Zásuvka | vnitřní zásuvka

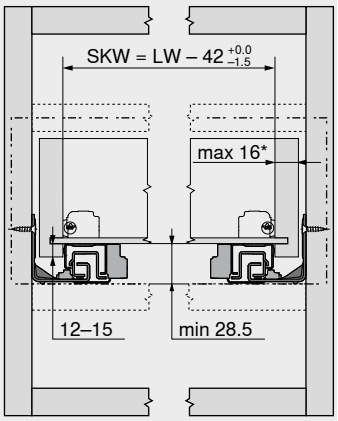

SKW Světlá šířka zásuvky
LW Světlá šířka korpusu
* Omezené seřízení do stran v případě 16 mm tloušťky boční stěny zásuvky a zároveň plného využití tolerance světlé šířky zásuvky SKW

Zásuvka

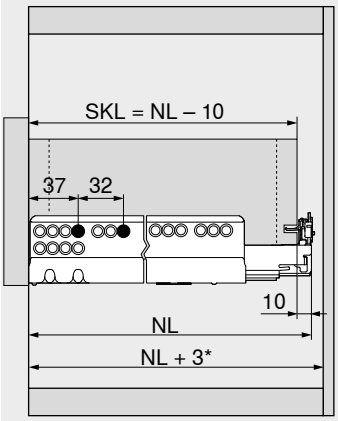

SKL Délka zásuvky
NL Jmenovitá délka
* Navíc +12 mm s boční stabilizací

Vnitřní zásuvka

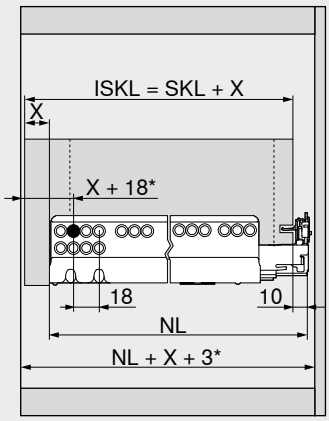

ISKL Délka vnitřní zásuvky
SKL Délka zásuvky
NL Jmenovitá délka
X Síla čela
* Navíc +3 mm s nastavením hloubky
* Navíc +12 mm s boční stabilizací

Zpracování zásuvky

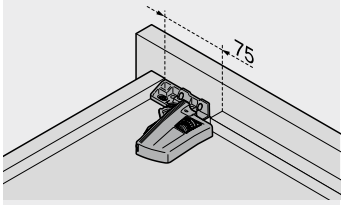

Použijte vrtací šablonu T65.1000.02

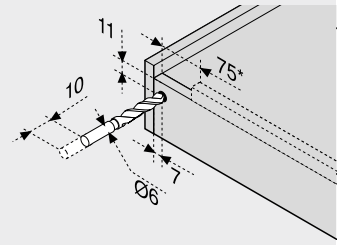

* 125 mm s **TIP-ON BLUMOTION**

Odkaz na stránku

Přehled	411	Servisní služby společnosti Blum	602	**Montáž, demontáž a seřízení**	
SERVO-DRIVE pro **MOVENTO** | **TANDEM**	462	Další technické informace	708		
TIP-ON BLUMOTION pro **MOVENTO**	502			Short-URL	
TIP-ON pro **MOVENTO** | **TANDEM**	506			www.blum.com/a410	
CABLOXX	594				
Příslušenství	420				
Montáž vodicích lišt	428				

MOVENTO s BLUMOTION – 760H – montáž na dno – policový výsuv

Webcode – do konfigurátoru výrobků zadejte nebo klikněte: DQGX9A



- Skrytý plný výsuv
- S integrovaným, přepínatelným tlumením **BLUMOTION S** pro měkké a tiché zavírání, lze kombinovat s elektrickým způsobem otvírání **SERVO-DRIVE** nebo mechanickým způsobem otvírání **TIP-ON BLUMOTION**
- Synchronizovaný lehký chod
- Seřízení do stran, seřízení výšky a sklonu bez nářadí
- Volitelné nastavení hloubky bez nářadí
- Vyrovnání tolerancí do stran a do hloubky
- Pro montáž na dno korpusu | mezidno
- Vhodné také pro zásuvky
- Nelze kombinovat s aretací policového výsuvu

Potřebný prostor

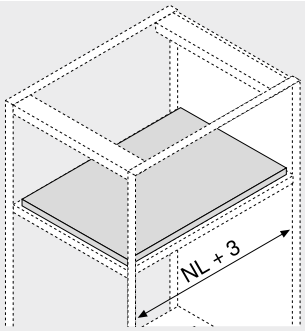

NL Jmenovitá délka

Informace k objednávce

1 Vodicí systémy pro montáž na dno vlevo/vpravo

Provedení	BLUMOTION S
Jmenovitá délka NL (mm)	Dynamická nosnost (kg) 40
350	760H3500SU
400	760H4000SU
450	760H4500SU
500	760H5000SU

3 Spojka



Barva	Materiál	Č. artiklu
Oranžová	Plast/ocel [1]	T51.7601

[1] Objednávejte pravý/levý díl

Příslušenství

4 Nasouvací držák pro policový výsuv



Barva	Materiál	Č. artiklu
Přírodní	Plast 2 x	T51.7000.01

12 Sada boční stabilizace[2]



Jmenovitá délka NL (mm)[1]	Barva	Č. artiklu
Do 400	RAL 7037 prachově šedá	ZS7M400MU
Do 600		ZS7M600MU
Do 750		ZS7M750MU

[1] Ke zkrácení
[2] Vhodná pro šířku korpusu KB 1400 mm
U širokých výsuvů s krátkou jmenovitou délkou doporučujeme boční stabilizaci

Montáž na dno

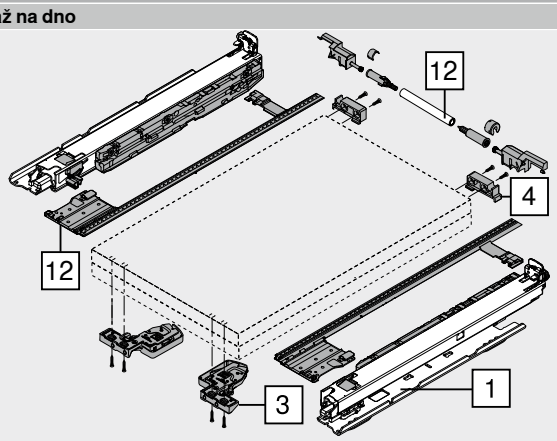

MOVENTO s BLUMOTION – 760H – montáž na dno – policový výsuv

Webcode – do konfigurátoru výrobků zadejte nebo klikněte: DQGX9A

Plánování

Potřebný prostor v korpusu

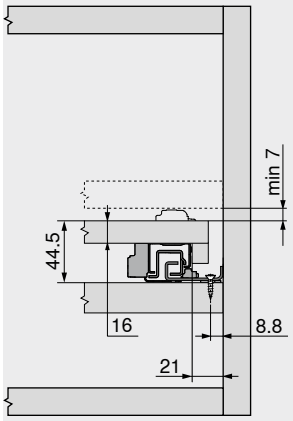

Policový výsuv

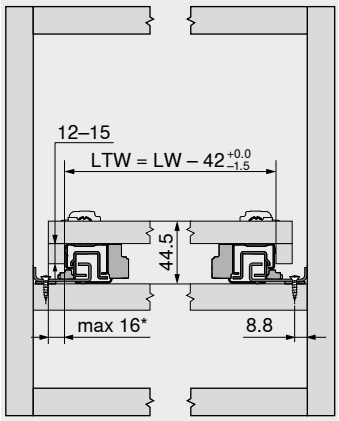

LTW	Světlá šířka police
LW	Světlá šířka korpusu
*	Omezené seřízení do stran v případě 16 mm silné boční stěny policového výsuvu a zároveň plného využití tolerance světlé šířky police LTW

Policový výsuv

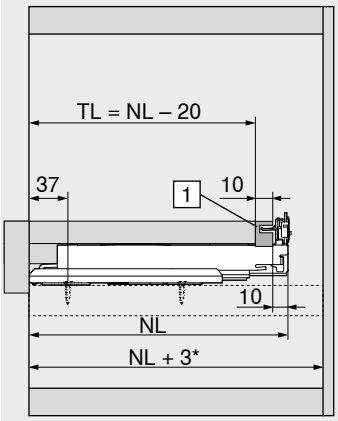

TL	Délka police
NL	Jmenovitá délka
1	Nasouvací držák
*	Navíc +12 mm s boční stabilizací

Vnitřní policový výsuv

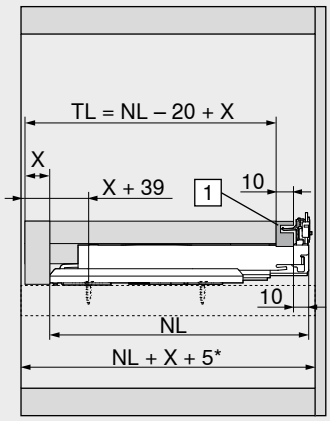

TL	Délka police
NL	Jmenovitá délka
X	Síla předního dílu policového výsuvu
1	Nasouvací držák
*	Navíc +12 mm s boční stabilizací

Zpracování policového výsuvu

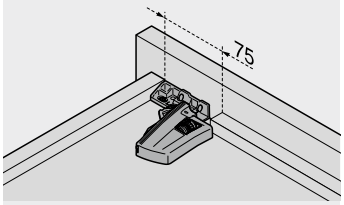

Použijte vrtací šablonu T65.1000.02

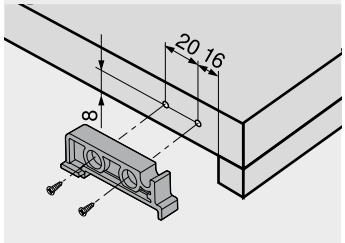

Nasouvací držák

Odkaz na stránku

Přehled	411
SERVO-DRIVE pro **MOVENTO** | **TANDEM**	462
TIP-ON BLUMOTION pro **MOVENTO**	502
Příslušenství	420
Montáž vodicích lišt	428
Servisní služby společnosti Blum	602
Další technické informace	708

Montáž, demontáž a seřízení

Short-URL
www.blum.com/a410

SPACE TOWER



- Variabilní potravinová skříň s vnitřními výsuvy, v horní části s policí a vnitřní zásuvkou
- Pohodlný přístup ze tří stran
- Výsuvy, které se otvírají každý zvlášť, umožní kompletní přehled a vyndání předmětů shora
- Jen málo vynaložené síly pro vysunutí dokonce u plně naložených výsuvů
- Vysoké zadní stěny a boční stěny zaručí bezpečné uložení
- Je možné provedení variabilních rozměrů korpusu

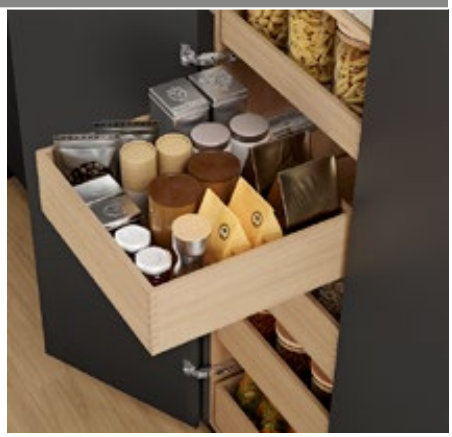

Informace k objednávce

Doporučení k použití	Strana
MOVENTO s **BLUMOTION** – 760H | 766H	412
Závěs **CLIP top BLUMOTION** 155°	84

Doporučení
Šířka korpusu KB (mm)
275–1200

Plánování

Pomůcka při plánování a objednávání

Short-URL
www.blum.com/planningtools

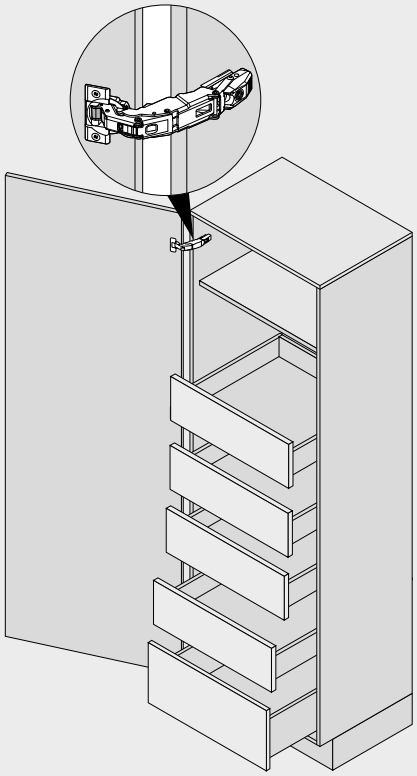

Odkaz na stránku

Přehled	411	Příslušenství	420	**Montáž, demontáž a seřízení**	
SERVO-DRIVE pro **MOVENTO** | **TANDEM**	462	Servisní služby společnosti Blum	602		
TIP-ON BLUMOTION pro **MOVENTO**	502	Další technické informace	708	**Short-URL**	
Závěs **CLIP top BLUMOTION** 155°	84			**www.blum.com/a410**	
BLUMOTION pro dvířka	176				

SPACE TOWER

Plánování

Doporučení

Nastavení pozice v korpusu	Vyvrtání otvorů – čelo	Vyvrtání otvorů – čelo	
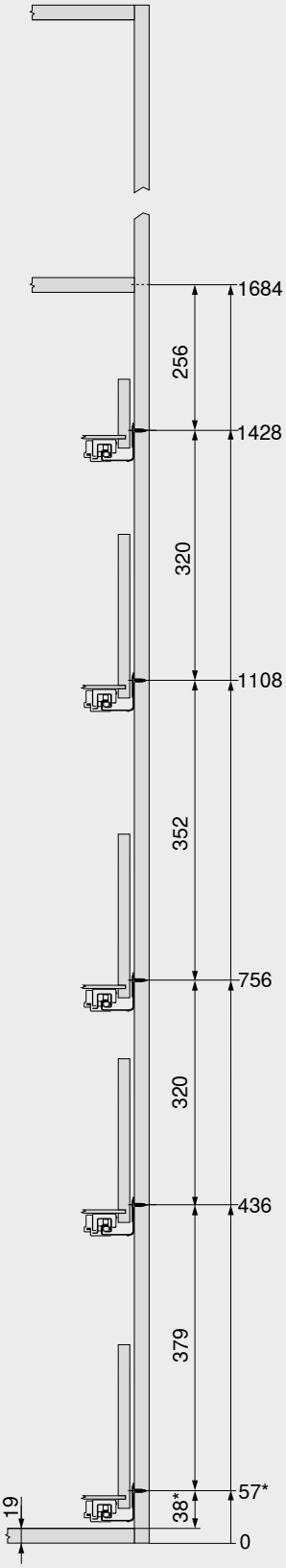	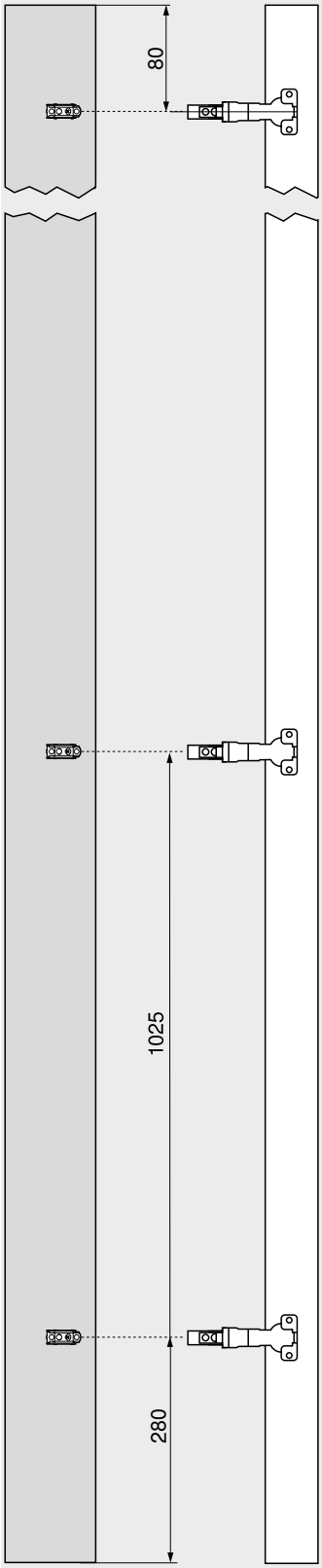	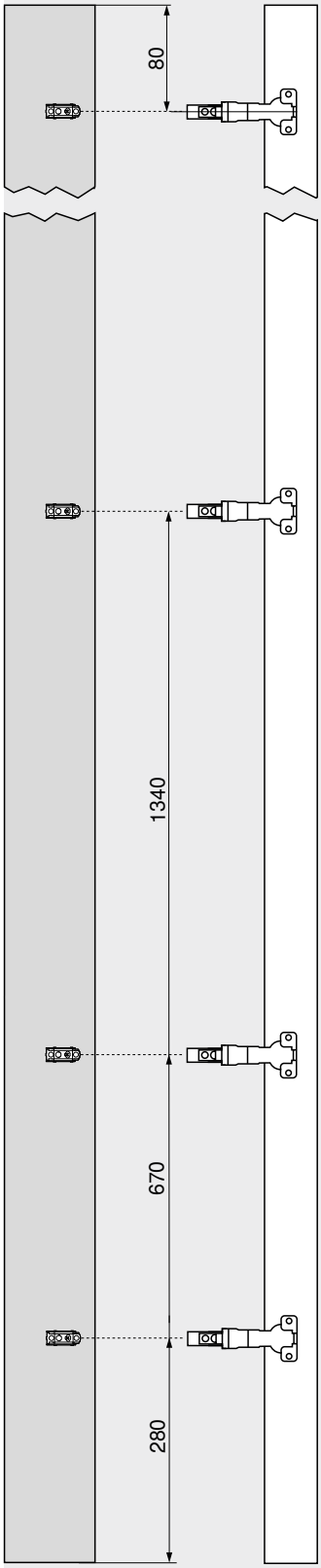	U vysokých skříní je praktické umístit v nejvyšší pozici polici namísto vnitřní zásuvky. Vnitřní zásuvka umožní přístup z boku. V případě realizace vnitřní zásuvky s vyšší zadní stěnou nemohou uložené předměty vypadnout dozadu. Volitelné rozmístění výsuvů v korpusu zajistí dostatek místa pro různě vysoké předměty. Šířku korpusu KB optimálně využijete v kombinaci se závěsem **CLIP top BLUMOTION** 155° s nulovým přesahem. V případě montáže závěsu nad výsuv je možné usadit nejnižší výsuv až úplně dolů. Tak se ještě i poslední centimetr změní na úložný prostor.

* +1 mm při instalaci korpusových lišt před smontováním korpusu

Odkaz na stránku

Počet závěsů 718

SPACE TWIN



- Stabilní řešení díky diagonálně umístěným korpusovým lištám
- S integrovaným, přepínatelným tlumením **BLUMOTION S** pro měkké a tiché zavírání
- Vysoká dynamická nosnost 20 kg na každou spodní skříňku
- Šířka korpusu KB 180–250 mm

Webcode – do konfigurátoru výrobků zadejte nebo klikněte DQE1TC

Potřebný prostor

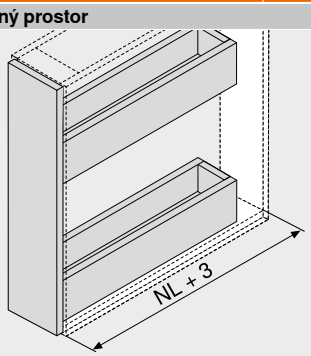

NL Jmenovitá délka

Informace k objednávce

Doporučení k použití	Strana
MOVENTO s **BLUMOTION** – 760H | 766H	412

Šířka korpusu KB (mm)
180–250

Odkaz na stránku

Přehled	411
Příslušenství	420
Servisní služby společnosti Blum	602
Další technické informace	708

Montáž, demontáž a seřízení

Short-URL
www.blum.com/a410

SPACE TWIN

Webcode – do konfigurátoru výrobků zadejte nebo klikněte DQE1TC

Plánování

Potřebný prostor v korpusu

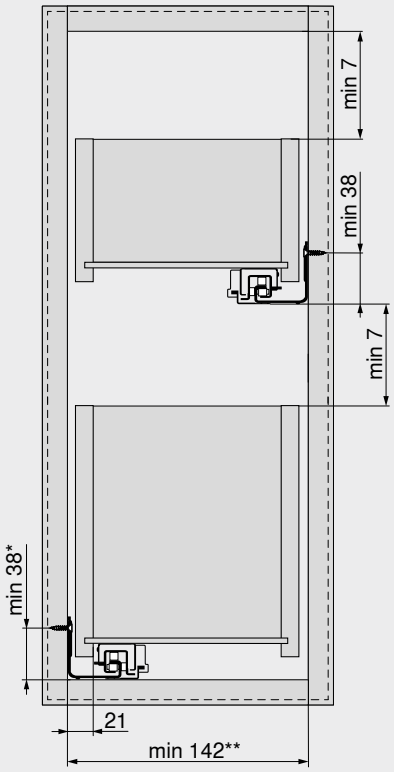

* +1 mm při instalaci lišt před smontováním korpusu
** 212 mm s **TIP-ON BLUMOTION**

Zásuvka | vnitřní zásuvka

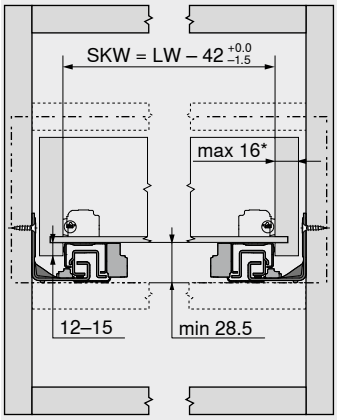

SKW Světlá šířka zásuvky
LW Světlá šířka korpusu
* Omezené seřízení do stran v případě 16 mm tloušťky boční stěny zásuvky a zároveň plného využití tolerance světlé šířky zásuvky SKW

Zásuvka

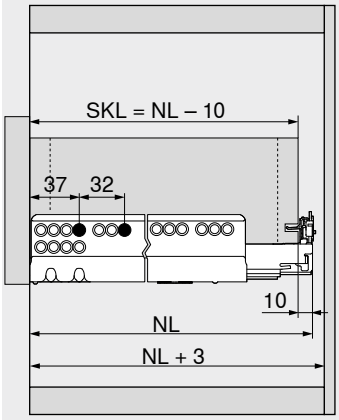

SKL Délka zásuvky
NL Jmenovitá délka

Aretace policového výsuvu



- Není možné využití s vodicími lištami pro montáž na dno korpusu
- Kombinovatelné s **BLUMOTION**, **TIP-ON BLUMOTION** a **TIP-ON**
- Aretace na obou stranách
- Bezpečná stabilita
- Odblokování je díky synchronizaci možné jednou rukou
- Snadná montáž – kování slouží jako šablona
- Instalace lišt na obvyklých pozicích k našroubování
- Max. šířka korpusu KB 1200 mm

Potřebný prostor

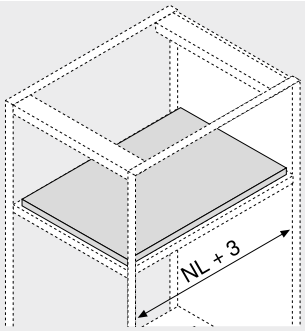

NL Jmenovitá délka

Informace k objednávce

12 **Aretace policového výsuvu**[1]

Vodicí systémy	Barva	Č. artiklu
760H | 766H	Orion šedá matná	295H5700

Složení:

12a 2 x Dovírací jednotka
Montáž možná pouze s pomocí vrutů do dřevotřísky

12b 2 x Západka
Montáž možná s pomocí vrutů do dřevotřísky a eurošroubů

– 1 x Návod k montáži

[1] Při montáži aretace policového výsuvu nezapomeňte zachovat tovární nastavení sklonu!
U širokých výsuvů s krátkou jmenovitou délkou doporučujeme boční stabilizaci. Tím se zlepší zaskočení aretačního modulu.

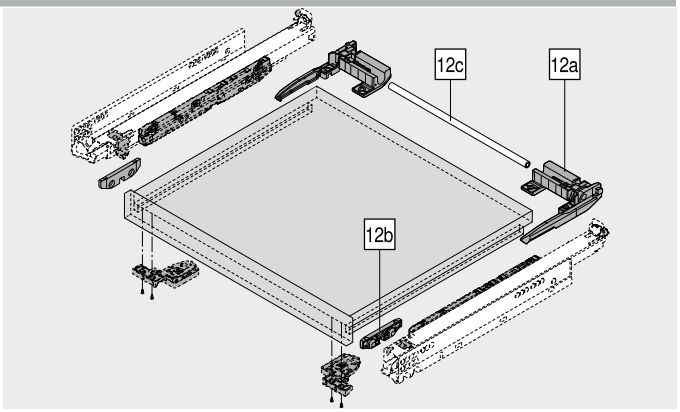

12c **Hřídel synchronizace**[2]

Provedení	Délka (mm)[1]	Č. artiklu
Kulatá	1089	ZST.1089W
	1160	ZST.1160W

Přířez **12c** Světlá šířka korpusu LW – 87 mm ±1 mm

[1] Ke zkrácení
[2] Odblokování je díky synchronizaci možné jednou rukou

Příslušenství

– **Vrut do dřevotřísky**

Průměr (mm)	Délka (mm)	Č. artiklu
Ø 3.5	15.0	609.1500

– **Eurošrouby**

Průměr (mm)	Délka (mm)	Č. artiklu
Ø 6.0	14.5	661.1450.HG

Plánování

Zpracování policového výsuvu

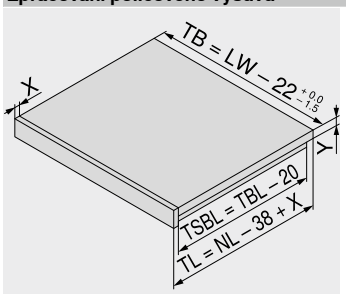

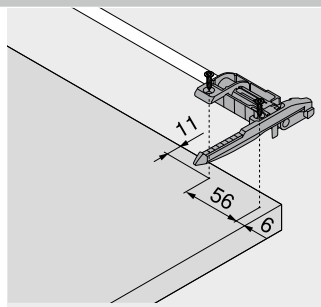

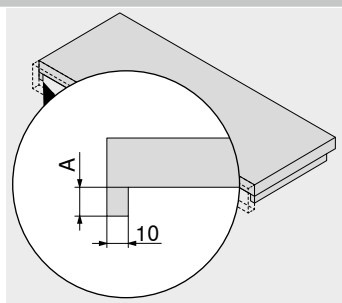

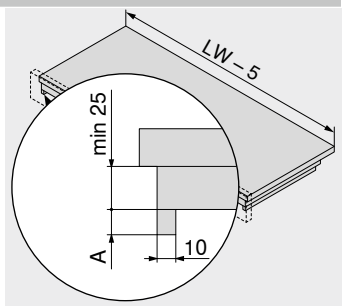

NL	Jmenovitá délka
LW	Světlá šířka korpusu
TB	Šířka police
TL	Délka police
TBL	Délka dna policového výsuvu
TSBL	Délka krycí lišty policového výsuvu
X	Síla předního dílu policového výsuvu
Y	Tloušťka dna policového výsuvu

Jednoduché dno policového výsuvu

Vodicí systémy	A (mm)
760H | 766H	12–15

Dvojité dno policového výsuvu

Vodicí systémy	A (mm)
760H | 766H	12–15

Aretace policového výsuvu

Plánování

MOVENTO – 760H | 766H

Potřebný prostor v korpusu

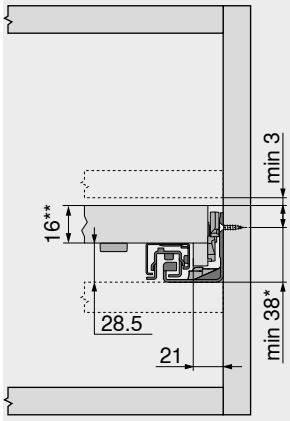

* +1 mm při instalaci lišt před smontovaným korpusu

** Minimálně 25 mm v případě montáže mezi dvě police

Policový výsuv

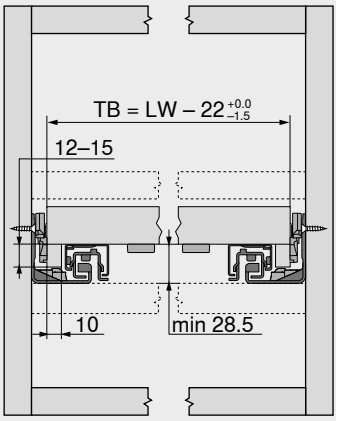

TB Šířka police

LW Světlá šířka korpusu

Redukované seřízení do stran

Policový výsuv

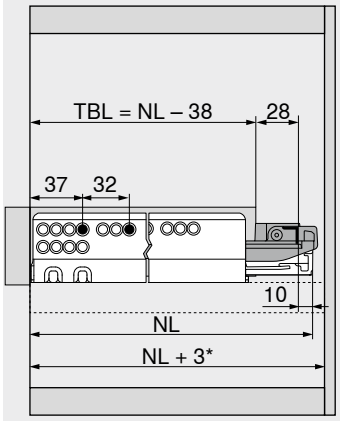

TBL Délka dna policového výsuvu

NL Jmenovitá délka

* Navíc +12 mm s boční stabilizací

Vnitřní policový výsuv

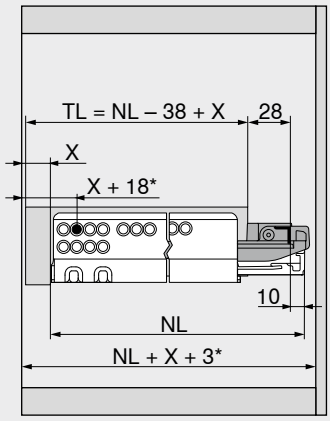

TL Délka police

NL Jmenovitá délka

X Síla předního dílu policového výsuvu

* Navíc +3 mm s nastavením hloubky nebo navíc +4 mm s **TIP-ON**

4

Odkaz na stránku

Přehled	411
TIP-ON BLUMOTION pro **MOVENTO**	502
TIP-ON pro **MOVENTO** | **TANDEM**	506
Montáž vodicích lišt	428
Servisní služby společnosti Blum	602
Další technické informace	708

Aretace policového výsuvu

Short-URL
www.blum.com/i010

Montáž, demontáž a seřízení

Short-URL
www.blum.com/a410

Sada boční stabilizace

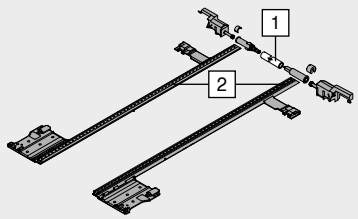

- Ke zkrácení
- Vhodná pro šířku korpusu KB 1400 mm
- Kompatibilní se všemi technologiemi pohybu **MOVENTO**
- U širokých výsuvů s krátkou jmenovitou délkou doporučujeme boční stabilizaci
- Barva: RAL 7037 prachově šedá
- Materiál: plast

Informace k objednávce

Jmenovitá délka NL (mm)	Č. artiklu
Do 400	ZS7M400MU
Do 600	ZS7M600MU
Do 750	ZS7M750MU

Přířez

1	Světlá šířka korpusu LW – 315 mm
2	Jmenovitá délka NL + 10 mm

Plánování

Potřebný prostor v korpusu

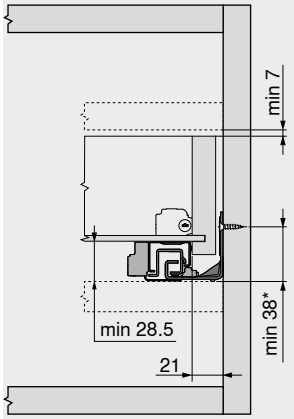

*	+1 mm při instalaci lišt před smontováním korpusu

Zásuvka

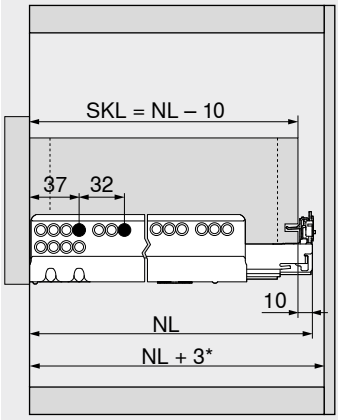

SKL	Délka zásuvky
NL	Jmenovitá délka
*	Navíc +12 mm s boční stabilizací

Potřebný prostor v korpusu

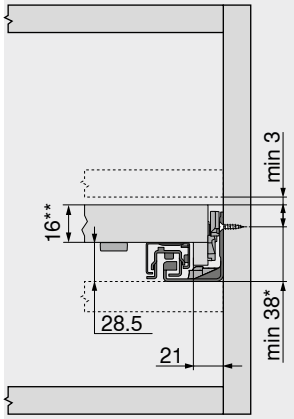

Aretace policového výsuvu

*	+1 mm při instalaci lišt před smontováním korpusu
**	Minimálně 25 mm v případě montáže mezi dvě police

Policový výsuv

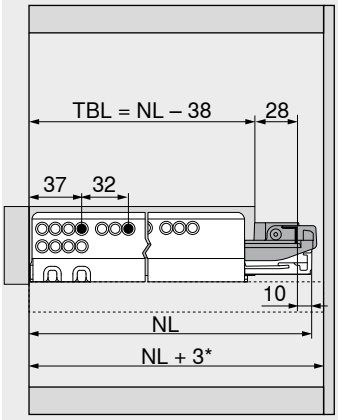

Aretace policového výsuvu

TBL	Délka dna policového výsuvu
NL	Jmenovitá délka
*	Navíc +12 mm s boční stabilizací

Nastavení hloubky



- Pouze pro konstrukce s vloženými čely
- Integrovaný distanční doraz-Blum
- Vhodné pro spojku T51.7601
- Vlevo | vpravo
- Barva: RAL 7037 prachově šedá
- Materiál: plast

Informace k objednávce

Barva	Materiál	Č. artiklu
RAL 7037 prachově šedá	Plast	298.7600

Montáž

Montáž, demontáž a seřízení

Short-URL
www.blum.com/a410

Podélný reling s držákem dřevěné zadní stěny



- Barva: vzhled eloxované ušlechtilé nerez oceli
- Materiál: hliník

Informace k objednávce

Jmenovitá délka NL (mm)	Č. artiklu
400	ZRE.363A.ID
450	ZRE.413A.ID
480	ZRE.443A.ID
500	ZRE.463A.ID
520	ZRE.483A.ID
550	ZRE.513A.ID
580	ZRE.543A.ID
600	ZRE.563A.ID
650	ZRE.613A.ID

Plánování

Potřebný prostor v korpusu

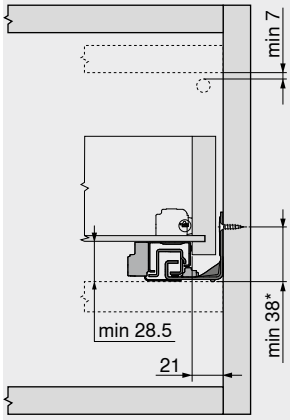

* +1 mm při instalaci lišt před smontováním korpusu

Konstrukční rozměry – záda

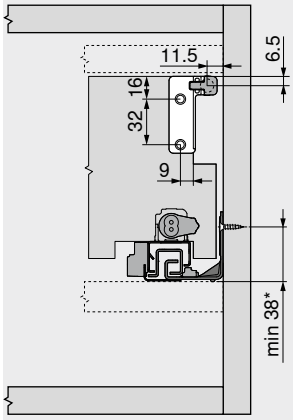

* +1 mm při instalaci lišt před smontováním korpusu

Montáž

Montáž, demontáž a seřízení

Short-URL
www.blum.com/a410

Nasouvací držák pro policový výsuv



- Kompatibilní s **MOVENTO** | **TANDEM**
- V případě využití aretace policového výsuvu není nutný

Informace k objednávce

Barva	Materiál	Č. artiklu
Přírodní	Plast	T51.7000.01

Montáž

Montáž, demontáž a seřízení

Short-URL
www.blum.com/a410

Rohové spojky pro policový výsuv

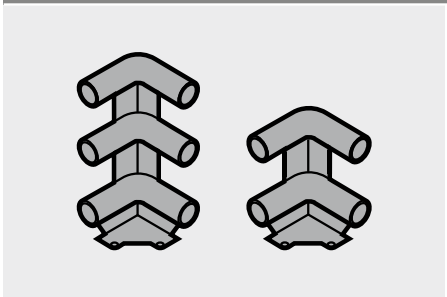

- Barva: RAL 7037 prachově šedá
- Materiál: plast

Informace k objednávce

Provedení	Č. artiklu
Dvojitá	ZTU.00Z0
Trojitá	ZTU.00D0

Plánování

Potřebný prostor v korpusu
Výsuv s dvojitým relingem

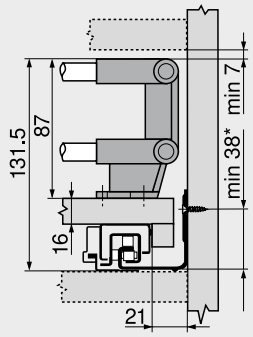

* +1 mm při instalaci lišt před smontováním korpusu

Potřebný prostor v korpusu
Výsuv s trojitým relingem

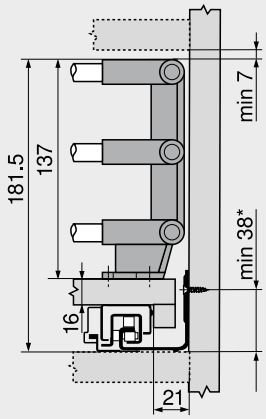

* +1 mm při instalaci lišt před smontováním korpusu

Konstrukční rozměry – rohové spojky pro policový výsuv

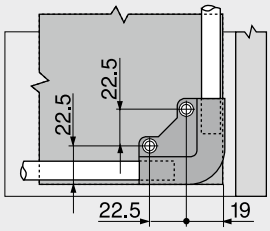

Tyč relingu pro rohové spojky policového výsuvu

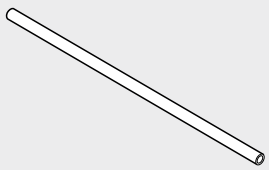

- Ke zkrácení, 1094 mm
- Vhodný pro šířku korpusu KB 1200 mm

Informace k objednávce

Barva	Materiál	Č. artiklu
Vzhled eloxované ušlechtilé nerez oceli	Hliník (Alu)	ZRG.1094U

Přířez
Šířka korpusu KB – 106 mm
Jmenovitá délka NL – 64 mm

Aretace výsuvu



- Aretace výsuvu

Informace k objednávce

Barva	Materiál	Č. artiklu
Bílá	Plast	295.5600

Plánování

Policový výsuv

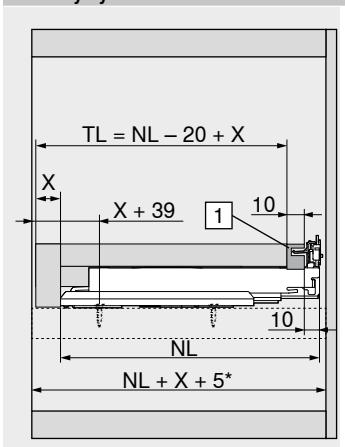

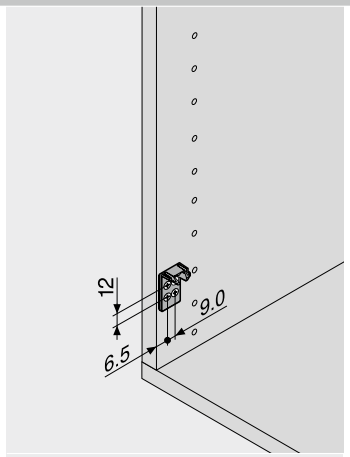

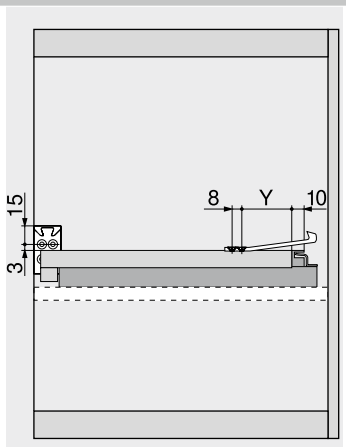

TL	Délka police
NL	Jmenovitá délka
X	Síla předního dílu policového výsuvu
1	Nasouvací držák

Jmenovitá délka NL (mm)	Y (mm) 760H	766H
250	77	–
270	72	–
300	72	–
320	72	–
350	72	–
380	72	–
400	72	–
420	72	–
450	72	72
480	72	–
500	72	72
520	72	72
550	72	72
580	–	72
600	72	72
650	–	72
700	–	72
750	–	72

Vrut do dřevotřísky – Ø 3.5 mm



- Barva: poniklovaná
- Materiál: ocel

Informace k objednávce

Délka X (mm)	Průměr (mm)	Č. artiklu
15.0	Ø 3.5	609.1500
17.0		609.1700

Eurošrouby – Ø 6.0 mm

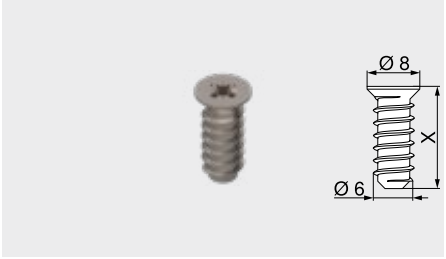

- Průměr vyvrtávaných otvorů Ø 5 mm
- Barva: poniklovaná
- Materiál: ocel

Informace k objednávce

Délka X (mm)	Průměr (mm)	Č. artiklu
10.0	Ø 6.0	661.1000.HG
11.5		661.1150.HG
13.0		661.1300.HG
14.5		661.1450.HG
20.0		661.2000.HG

Středicí vrták



- Pro předvrtání otvorů pro vruty Ø 3.5 mm
- Hloubka vyvrtání otvoru až 8 mm
- Materiál: ocel, tvrzená

Informace k objednávce

Označení	Průměr (mm)	Č. artiklu
Středicí vrták	Ø 2.7	M01.ZZ03.01
Náhradní vrták		M01.ZZB3

Tlumicí čočky k nalepení

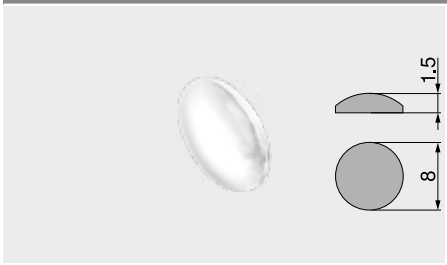

- Pro tlumení nárazů
- Barva: přírodní
- Materiál: plast

Informace k objednávce

Průměr (mm)	Č. artiklu
Ø 8.0	993.710

Tlumicí doraz k zavrtání

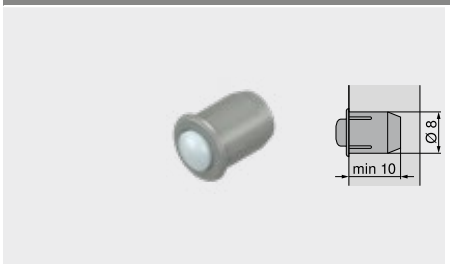

- Pro tlumení nárazů
- Dvojdílné
- Barva: RAL 9006 šedá (bílý hliník)
- Materiál: plast

Informace k objednávce

Průměr (mm)	Č. artiklu
Ø 8.0	993.706

Křížový šroubovák



- Oranžová rukojeť s potiskem Blum
- Barva: černá/oranžová
- Materiál: plast/ocel

Informace k objednávce

Upnutí nářadí	Celková délka (mm)	Č. artiklu
Pozidriv PZ 2	210	303.756.1

Plochý šroubovák



- Oranžová rukojeť s potiskem Blum
- Barva: černá/oranžová
- Materiál: plast/ocel

Informace k objednávce

Upnutí nářadí	Celková délka (mm)	Č. artiklu
Plochý velikost 1	200	314.928.1

Vodicí systémy – 760H – 40 kg

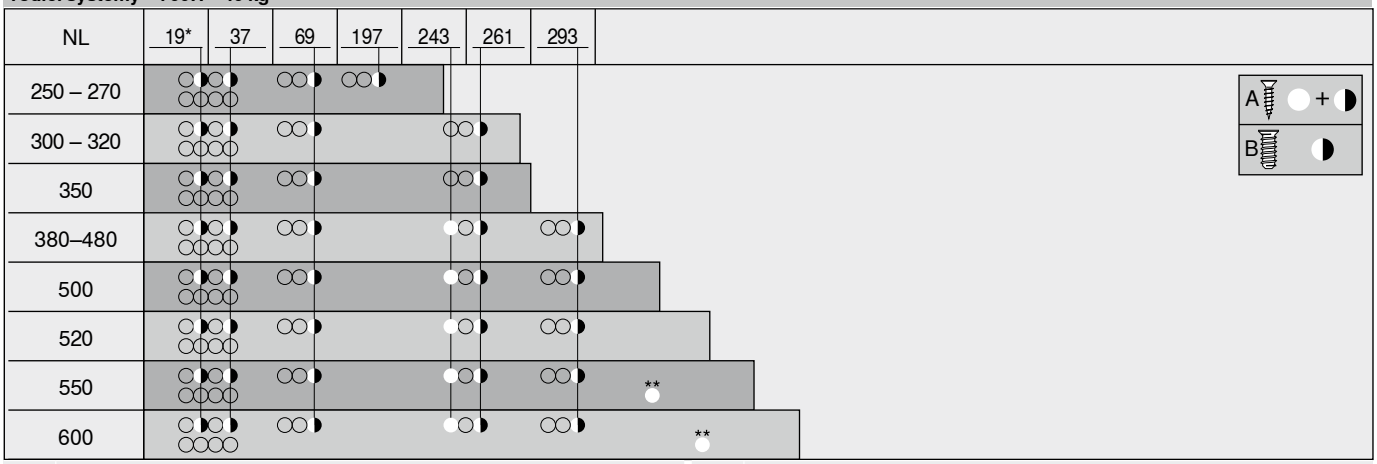

NL	Jmenovitá délka	*	Možnost nahradit vrutem do dřevotřísky Ø 3.5 x 15 mm
A	Vrut do dřevotřísky Ø 3.5 x 15 mm, č. artiklu 609.1500	**	Volitelně pro vyšší stabilitu
B	Eurošroub Ø 6 x 14.5 mm, č. artiklu 661.1450.HG		

Vodicí systémy – 766H – 60 | 70 kg

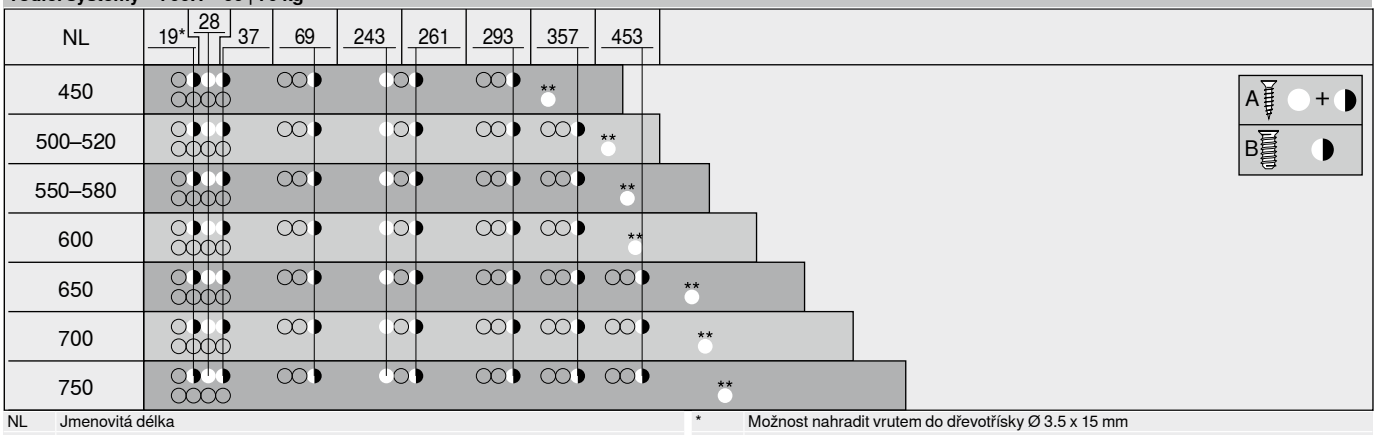

NL	Jmenovitá délka	*	Možnost nahradit vrutem do dřevotřísky Ø 3.5 x 15 mm
A	Vrut do dřevotřísky Ø 3.5 x 15 mm, č. artiklu 609.1500	**	Volitelně pro vyšší stabilitu
B	Eurošroub Ø 6 x 14.5 mm, č. artiklu 661.1450.HG		

Vodicí systémy – 760H – 40 kg – montáž na dno

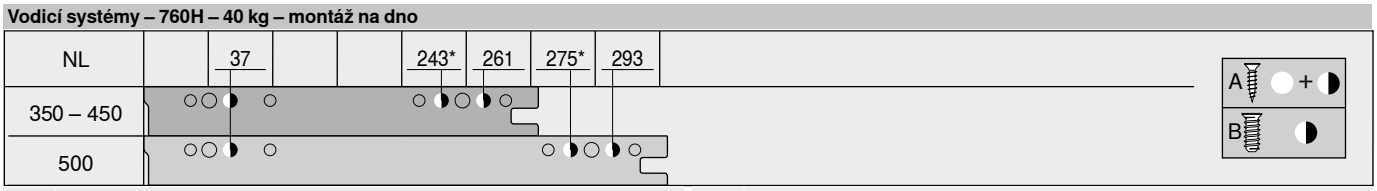

NL	Jmenovitá délka	*	Možnost nahradit vrutem do dřevotřísky Ø 4 x 15 mm
A	Vrut do dřevotřísky Ø 4 x 15 mm		
B	Eurošroub Ø 6 x 14.5 mm, č. artiklu 661.1450.HG		

Montáž korpusu

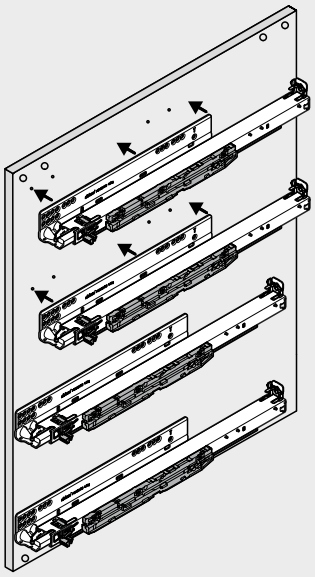

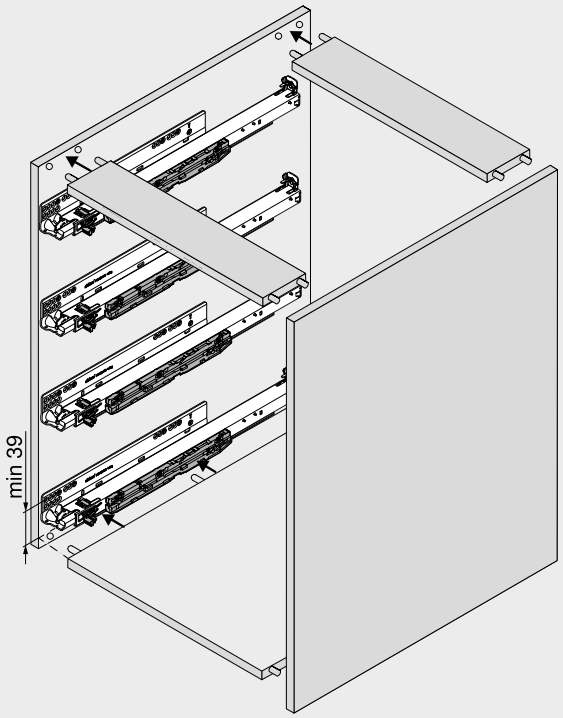

V případě osazení vodicích lišt před smontováním korpusu musíte pozici pro přišroubování z důvodu tolerancí v lištách a korpusu zvýšit min. o 1 mm ze 38 na min. 39 mm!

Jeden z nejuniverzálnějších vodicích systémů



Náš všestranný vodicí systém **TANDEM** vám nabízí mimořádnou flexibilitu při designu. Vybírejte z obrovského spektra jmenovitých délek, různých typů výsuvu a volitelných technologií pohybu pro otvírání i zavírání měkce a tiše.



Lehký chod TANDEM
Lehký chod, malý hluk při přechodech kolejniček a plastové válečky, odolné proti opotřebení. To je kvalita, která již dlouhá léta spolehlivě funguje po celém světě.



Integrovaná funkce TANDEM TIP-ON
TANDEM je k dispozici s integrovaným otvíráním – více komfortu pro vaše zákazníky, nižší náklady pro vás. K montáži potřebujete jen vodicí systém a jednodílnou hřídel synchronizace.



Stabilita
Prvek **TANDEM** lze využít v zásuvkách s vysokým či hlubokým výsuvem, které jsou nízko nad podlahou a které mohou být i velmi široké. Vodicí systém je stabilní a dosahuje velmi dobrých hodnot svěšení – dokonce i s plně naloženou zásuvkou.



Aretace policového výsuvu
Po úplném vytažení policového výsuvu aretace policového výsuvu pro **TANDEM** bezpečně zaskočí na obou stranách. Uvolnění aretace policového výsuvu lze díky synchronizaci pohodlně provést jednou rukou.

Vodicí systémy

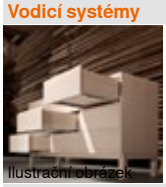
Ilustrační obrázek

Vodicí systémy	408
MOVENTO	410
SERVO-DRIVE pro **MOVENTO** | **TANDEM**	462
TIP-ON pro **MOVENTO** | **TANDEM**	506

Přehled


Ilustrační obrázek

Přehled – vodicí systémy	432

Příslušenství


Ilustrační obrázek

Aretace policového výsuvu	452	Středicí vrták	457
Sada boční stabilizace	455	Doraz	457
Podélný reling s držákem dřevěné zadní stěny	456	Šroubovák	458
Nastavitelné čelní kování	456		
POSISTOP	457		
Šrouby	457		

Montáž vodicích lišt

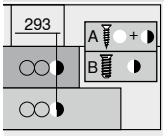

Ilustrační obrázek

Vodicí systémy – 560H – 30 kg	460	Vodicí systémy – 560F – 30 kg	461
Vodicí systémy – 550H – 30 kg	460	Vodicí systémy – 550F – 30 kg	461
Vodicí systémy – 561H – 30 kg	460	Vodicí systémy – 561F – 30 kg	461
Vodicí systémy – 551H – 30 kg	460	Vodicí systémy – 551F – 30 kg	461

Montáž, demontáž a seřízení

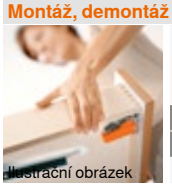
Ilustrační obrázek

Montáž, demontáž a seřízení

Short-URL
www.blum.com/a420

Piktogramy

Artikl pouze na dotázání

Webcode – do konfigurátoru výrobků zadejte nebo klikněte

TANDEM 11–16 mm

Využití	kg	BLUMOTION by Blum	SERVO-DRIVE by Blum	TIP-ON BLUMOTION by Blum	TIP-ON by Blum	Webcode	Strana
TANDEM – s čelními spojkami							
 Plný výsuv **TANDEM** s tlumením **BLUMOTION** – 560H	30	●	○	–	–	DQD1XA	434
 Částečný výsuv **TANDEM** s tlumením **BLUMOTION** – 550H	30	●	○	–	–	DQD3BY	436
TANDEM – technika nasazení							
 Plný výsuv **TANDEM** s tlumením **BLUMOTION** – 561H	30	●	○	–	–	DQD4QM	438
 Částečný výsuv **TANDEM** s tlumením **BLUMOTION** – 551H	30	●	○	–	–	DQD65A	440

kg Dynamická nosnost ● Integrované ○ Volitelně – Není možné

Webcode – do konfigurátoru výrobků zadejte nebo klikněte

TANDEM 17–19 mm

Využití	kg	BLUMOTION by Blum	SERVO-DRIVE by Blum	TIP-ON BLUMOTION by Blum	TIP-ON by Blum	Webcode	Strana
TANDEM 19 mm – s čelními spojkami							
 Plný výsuv **TANDEM** s tlumením **BLUMOTION** – 560F	30	●	○	–	–	DQHL6M	442
 Částečný výsuv **TANDEM** s tlumením **BLUMOTION** – 550F	30	●	○	–	–	DQHMLA	444
TANDEM 19 mm – technika nasazení							
 Plný výsuv **TANDEM** s tlumením **BLUMOTION** – 561F	30	●	○	–	–	DQHNZY	446
 Částečný výsuv **TANDEM** s tlumením **BLUMOTION** – 551F	30	●	○	–	–	DQHPEM	448

TANDEM 11–16 mm | TANDEM 17–19 mm

Využití	kg	BLUMOTION by Blum	SERVO-DRIVE by Blum	TIP-ON BLUMOTION by Blum	TIP-ON by Blum	Webcode	Strana
Potravinová skříň							
 **SPACE TOWER**	30	●	○	–	–		
Šířka korpusu KB 275–1200 mm							450

kg Dynamická nosnost ● Integrované ○ Volitelně – Není možné

Webcode – do konfigurátoru výrobků zadejte nebo klikněte

Plný výsuv TANDEM s tlumením BLUMOTION – 560H

Webcode – do konfigurátoru výrobků zadejte nebo klikněte: DQD1XA



- Vedení pro dřevěné zásuvky z materiálu o síle **11–16 mm**
- Skrytý plný výsuv **TANDEM** s integrovaným tlumením **BLUMOTION** pro měkké a tiché zavírání
- Vhodný pro využití se **SERVO-DRIVE** – elektrickým způsobem otvírání
- Plastové válečky, odolné proti opotřebení, zajistí lehký chod
- Nastavení výšky bez nářadí spojkou
- Integrované nastavení sklonu čela bez nářadí
- Vyrovnání tolerancí do stran a do hloubky

Potřebný prostor

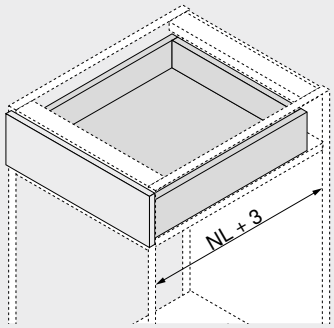

NL Jmenovitá délka

Informace k objednávce

1 Vodicí systémy vlevo/vpravo

Jmenovitá délka NL (mm)	Provedení: BLUMOTION Dynamická nosnost (kg): 30
250	560H2500B
270	560H2700B
300	560H3000B
320	560H3200B
350	560H3500B
380	560H3800B
400	560H4000B
420	560H4200B
450	560H4500B
480	560H4800B
500	560H5000B
520	560H5200B
550	560H5500B
600	560H6000B

3 Spojka

Barva	Materiál	Č. artiklu
Oranžová	Plast/zinek [1]	T51.1700.04

[1] Objednávejte pravý/levý díl

Příslušenství

4 Nastavitelné čelní kování

Barva	Materiál	Č. artiklu
Přírodní	Plast 2 x	295.1000

5 POSISTOP[1]

Barva	Materiál	Č. artiklu
RAL 7037 prachově šedá	Plast 2 x	298.5500

[1] Hloubkový doraz

12 Sada boční stabilizace – plný výsuv[2]

Jmenovitá délka NL (mm)[1]	Barva	Č. artiklu
Do 410	RAL 7037 prachově šedá	ZST.410TV
Do 600		ZST.600TV
Do 750		ZST.750TV

[1] Ke zkrácení
[2] Vhodná pro šířku korpusu KB 1400 mm
U širokých výsuvů s krátkou jmenovitou délkou doporučujeme boční stabilizaci

Zásuvka

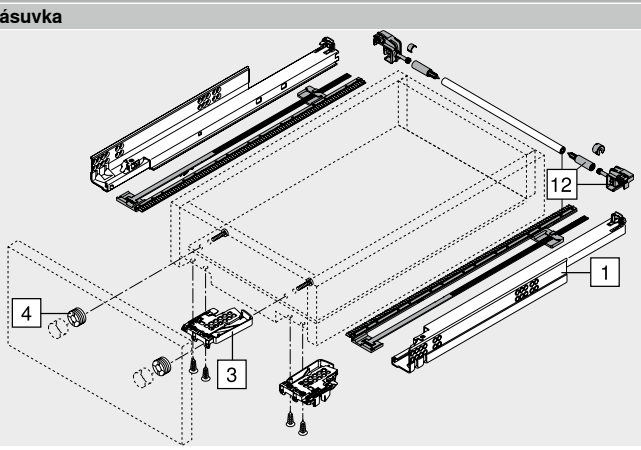

Vnitřní zásuvka

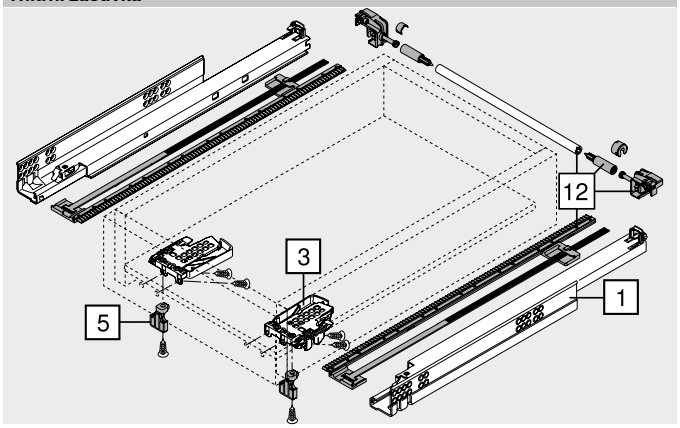

Plný výsuv TANDEM s tlumením BLUMOTION – 560H

Webcode – do konfigurátoru výrobků zadejte nebo klikněte: DQD1XA

Plánování

Potřebný prostor v korpusu

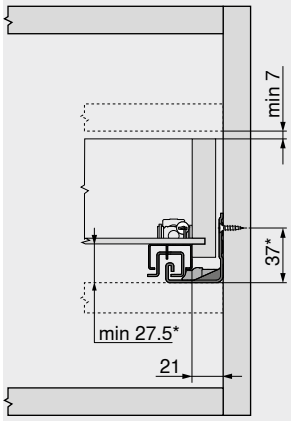

* +3 mm s boční stabilizací

Zásuvka | vnitřní zásuvka

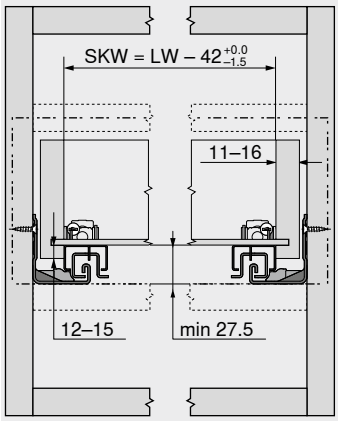

SKW Světlá šířka zásuvky
LW Světlá šířka korpusu

Zásuvka

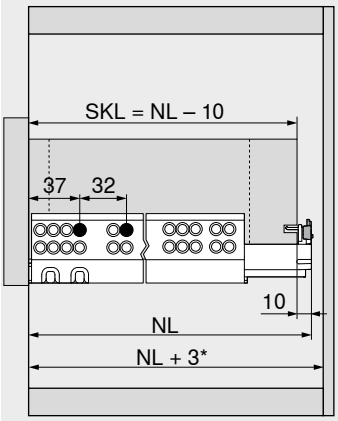

SKL Délka zásuvky
NL Jmenovitá délka
* Navíc +12 mm s boční stabilizací

Vnitřní zásuvka

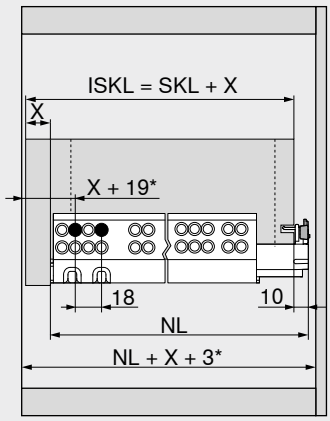

ISKL Délka vnitřní zásuvky
SKL Délka zásuvky
NL Jmenovitá délka
X Síla čela
* Navíc +2 mm s **POSISTOP**

Zpracování zásuvky

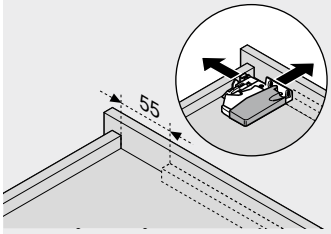

Použijte vrtací šablonu T65.1000.02

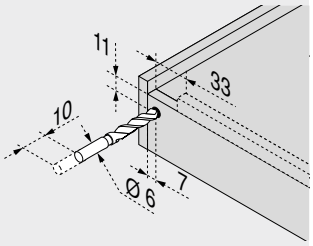

Použijte vrtací šablonu T65.1000.02

Odkaz na stránku

Přehled	431
SERVO-DRIVE pro **MOVENTO** | **TANDEM**	462
TIP-ON pro **MOVENTO** | **TANDEM**	506
CABLOXX	594
Příslušenství	452
Montáž vodicích lišt	460
Servisní služby společnosti Blum	602
Další technické informace	708

Montáž, demontáž a seřízení

Short-URL
www.blum.com/a420

Částečný výsuv TANDEM s tlumením BLUMOTION – 550H

Webcode – do konfigurátoru výrobků zadejte nebo klikněte: DQD3BY



- Vedení pro dřevěné zásuvky z materiálu o síle **11–16 mm**
- Skrytý částečný výsuv **TANDEM** s měkkým koncovým dorazem při otvírání a integrovaným tlumením **BLUMOTION** pro měkké a tiché zavírání
- Vhodný pro využití se **SERVO-DRIVE** – elektrickým způsobem otvírání
- Plastové válečky, odolné proti opotřebení, zajistí lehký chod
- Nastavení výšky bez nářadí spojkou
- Vyrovnání tolerancí do stran a do hloubky

Potřebný prostor

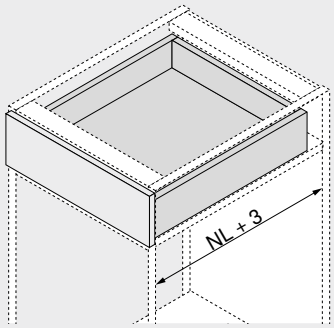

NL Jmenovitá délka

Informace k objednávce

1 Vodicí systémy vlevo/vpravo

Jmenovitá délka NL (mm)	Provedení: BLUMOTION Dynamická nosnost (kg): 30
270	550H2700B
300	550H3000B
350	550H3500B
400	550H4000B
450	550H4500B
500	550H5000B
550	550H5500B
600	550H6000B
650	550H6500B

3 Spojka

Barva	Materiál		Č. artiklu
Oranžová	Plast/zinek	[1]	T51.1700.04

[1] Objednávejte pravý/levý díl

Příslušenství

4 Nastavitelné čelní kování

Barva	Materiál		Č. artiklu
Přírodní	Plast	2 x	295.1000

5 POSISTOP[1]

Barva	Materiál		Č. artiklu
RAL 7037 prachově šedá	Plast	2 x	298.5500

[1] Hloubkový doraz

12 Sada boční stabilizace – částečný výsuv[2]

Jmenovitá délka NL (mm)[1]	Barva	Č. artiklu
Do 410	RAL 7037 prachově šedá	ZST.410TT
Do 650		ZST.650TT

[1] Ke zkrácení
[2] Vhodná pro šířku korpusu KB 1400 mm
U širokých výsuvů s krátkou jmenovitou délkou doporučujeme boční stabilizaci

Zásuvka

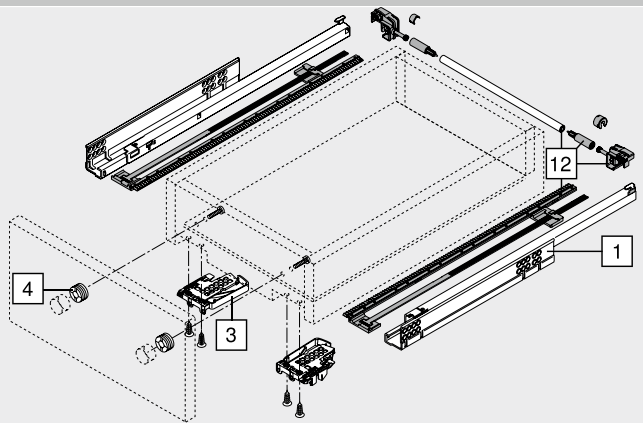

Vnitřní zásuvka

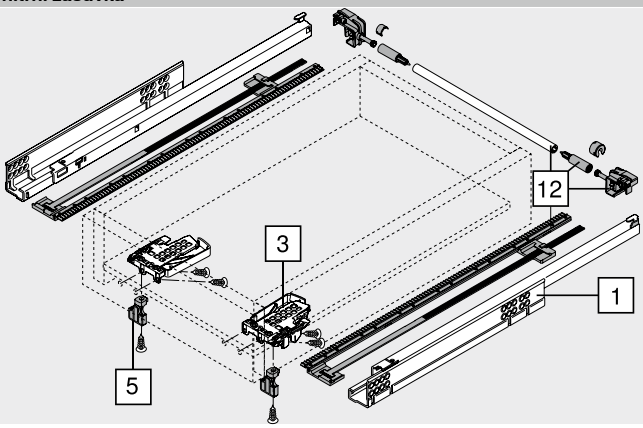

Částečný výsuv TANDEM s tlumením BLUMOTION – 550H

Webcode – do konfigurátoru výrobků zadejte nebo klikněte: DQD3BY

Plánování

Potřebný prostor v korpusu

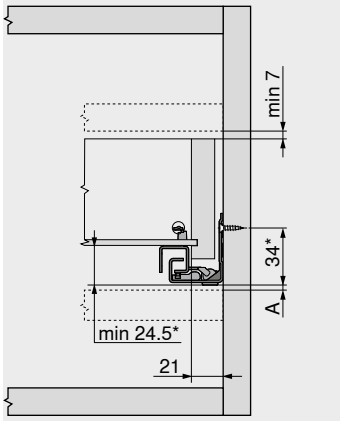

A	3 mm prostor pro možnost výměny za plný výsuv
*	+3 mm s boční stabilizací

Zásuvka | vnitřní zásuvka

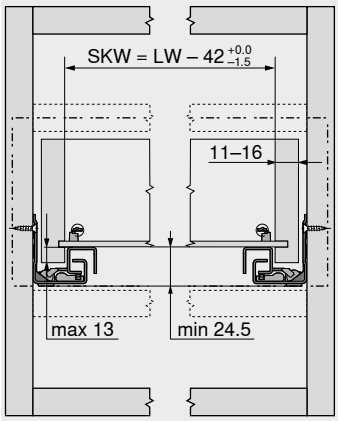

SKW	Světlá šířka zásuvky
LW	Světlá šířka korpusu

Zásuvka

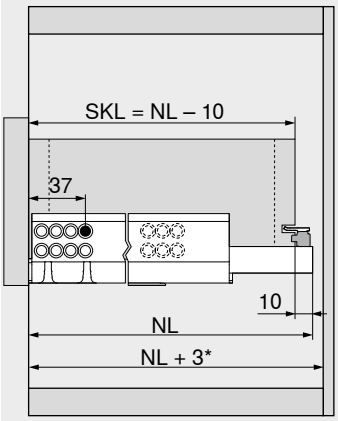

SKL	Délka zásuvky
NL	Jmenovitá délka
*	Navíc +12 mm s boční stabilizací

Vnitřní zásuvka

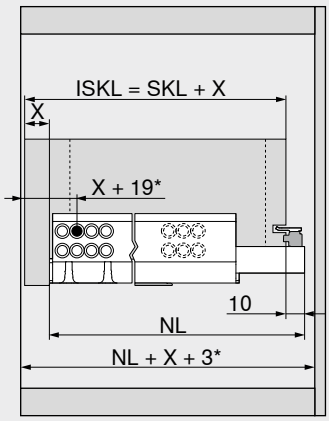

ISKL	Délka vnitřní zásuvky
SKL	Délka zásuvky
NL	Jmenovitá délka
X	Síla čela
*	Navíc +2 mm s **POSISTOP**

Zpracování zásuvky

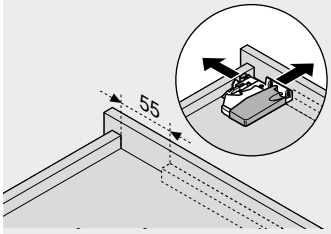

Použijte vrtací šablonu T65.1000.02

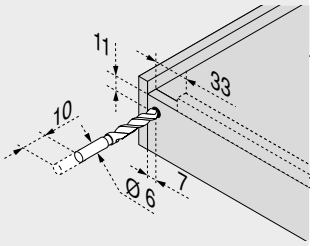

Použijte vrtací šablonu T65.1000.02

Odkaz na stránku

Přehled	431
SERVO-DRIVE pro **MOVENTO** | **TANDEM**	462
TIP-ON pro **MOVENTO** | **TANDEM**	506
CABLOXX	594
Příslušenství	452
Montáž vodicích lišt	460
Servisní služby společnosti Blum	602
Další technické informace	708

Montáž, demontáž a seřízení

Short-URL
www.blum.com/a420

Plný výsuv TANDEM s tlumením BLUMOTION – 561H

Webcode – do konfigurátoru výrobků zadejte nebo klikněte: DQD4QM



- Vedení pro dřevěné zásuvky z materiálu o síle **11–16 mm**
- Skrytý plný výsuv **TANDEM** s integrovaným tlumením **BLUMOTION** pro měkké a tiché zavírání
- Vhodný pro využití se **SERVO-DRIVE** – elektrickým způsobem otvírání
- Plastové válečky, odolné proti opotřebení, zajistí lehký chod
- Pojistka proti zvednutí či vypadnutí a seřízení výšky integrována ve vodicím systému
- Integrované nastavení sklonu čela bez nářadí

Potřebný prostor

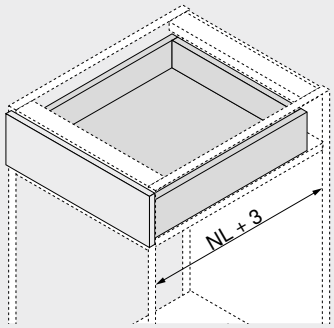

NL Jmenovitá délka

Informace k objednávce

1 Vodicí systémy vlevo/vpravo

Jmenovitá délka NL (mm)	Provedení: BLUMOTION Dynamická nosnost (kg): 30
260	561H2601B
285	561H2851B
310	561H3101B
335	561H3351B
360	561H3601B
385	561H3851B
410	561H4101B
435	561H4351B
460	561H4601B
485	561H4851B
510	561H5101B
535	561H5351B
560	561H5601B

Příslušenství

4 Nastavitelné čelní kování

Barva	Materiál		Č. artiklu
Přírodní	Plast	2 x	295.1000

12 Sada boční stabilizace – plný výsuv[2]

Jmenovitá délka NL (mm)[1]	Barva	Č. artiklu
Do 410	RAL 7037 prachově šedá	ZST.410TV
Do 600		ZST.600TV

[1] Ke zkrácení
[2] Vhodná pro šířku korpusu KB 1400 mm
U širokých výsuvů s krátkou jmenovitou délkou doporučujeme boční stabilizaci

Zásuvka

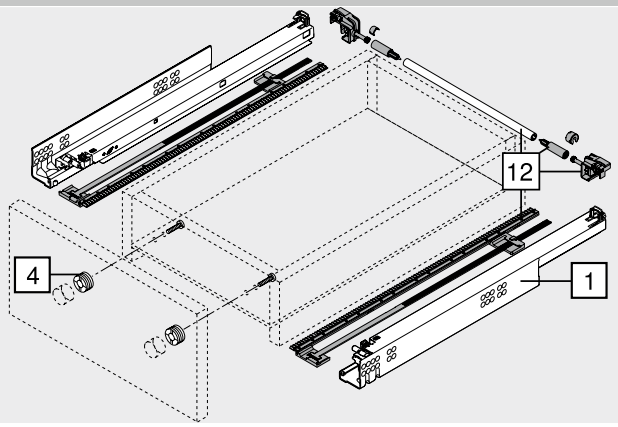

Vnitřní zásuvka

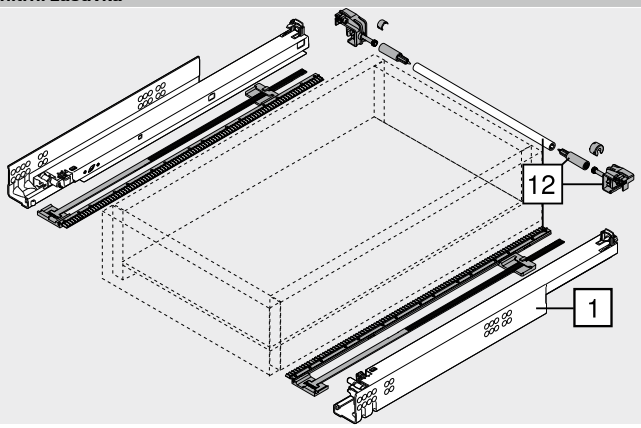

Plný výsuv TANDEM s tlumením BLUMOTION – 561H

Webcode – do konfigurátoru výrobků zadejte nebo klikněte: DQD4QM

Plánování

Potřebný prostor v korpusu

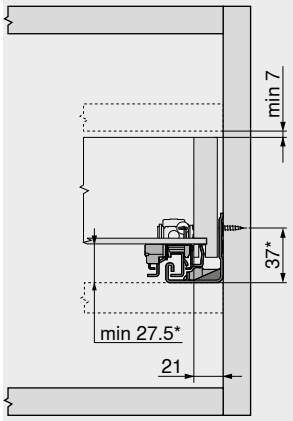

* +3 mm s boční stabilizací

Zásuvka | vnitřní zásuvka

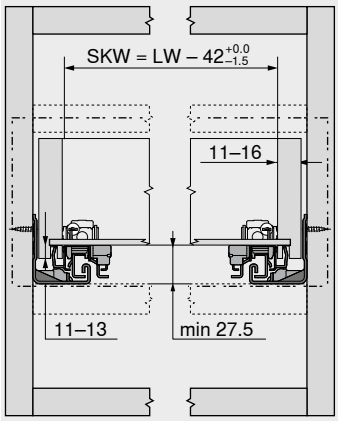

SKW Světlá šířka zásuvky
LW Světlá šířka korpusu

Zásuvka

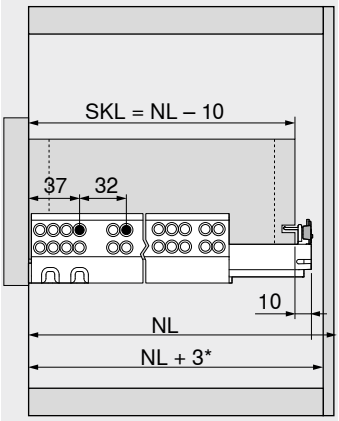

SKL Délka zásuvky
NL Jmenovitá délka
* Navíc +12 mm s boční stabilizací

Vnitřní zásuvka

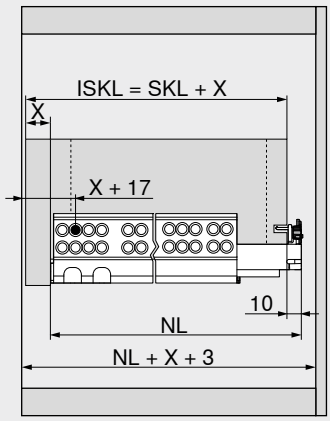

ISKL Délka vnitřní zásuvky
SKL Délka zásuvky
NL Jmenovitá délka
X Síla čela

Zpracování zásuvky

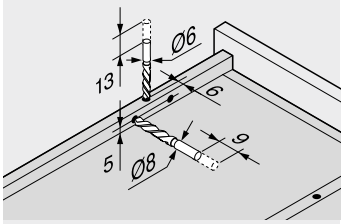

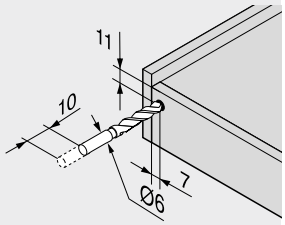

Použijte vrtací šablonu T65.1000.02

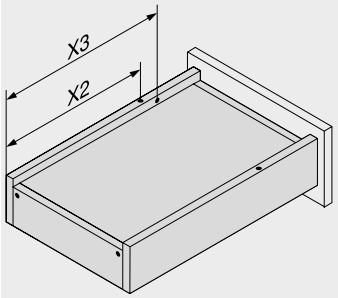

Jmenovitá délka	Hrot	Pojistka proti zvednutí či vypadnutí
NL (mm)	X2 (mm)	X3 (mm)
260	205	185
285	220	200
310	230	242
335	245	257
360	275	287
385	285	297
410	300	344
435	310	354
460	335	379
485	350	394
510	360	436
535	375	451
560	405	481

Odkaz na stránku

Přehled	431	**Montáž, demontáž a seřízení**	
SERVO-DRIVE pro **MOVENTO** | **TANDEM**	462		
TIP-ON pro **MOVENTO** | **TANDEM**	506	Short-URL	
CABLOXX	594	www.blum.com/a420	
Příslušenství	452		
Montáž vodicích lišt	460		
Servisní služby společnosti Blum	602		
Další technické informace	708		

Částečný výsuv TANDEM s tlumením BLUMOTION – 551H

Webcode – do konfigurátoru výrobků zadejte nebo klikněte: DQD65A



- Vedení pro dřevěné zásuvky z materiálu o síle **11–16 mm**
- Skrytý částečný výsuv **TANDEM** s měkkým koncovým dorazem při otvírání a integrovaným tlumením **BLUMOTION** pro měkké a tiché zavírání
- Vhodný pro využití se **SERVO-DRIVE** – elektrickým způsobem otvírání
- Plastové válečky, odolné proti opotřebení, zajistí lehký chod
- Pojistka proti zvednutí či vypadnutí a seřízení výšky integrována ve vodicím systému

Potřebný prostor

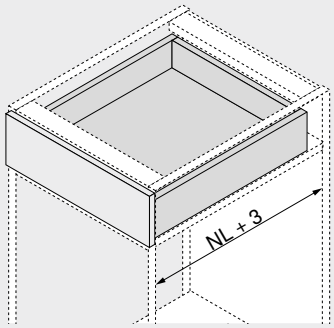

NL Jmenovitá délka

Informace k objednávce

1 Vodicí systémy vlevo/vpravo



Provedení	BLUMOTION		
Jmenovitá délka NL (mm)	Dynamická nosnost (kg) 30		
260	☎ 551H2601B		
285	☎ 551H2851B		
310	☎ 551H3101B		
335	☎ 551H3351B		
360	☎ 551H3601B		
385	☎ 551H3851B		
410	☎ 551H4101B		
435	☎ 551H4351B		
460	☎ 551H4601B		
485	☎ 551H4851B		
510	☎ 551H5101B		
535	☎ 551H5351B		
560	☎ 551H5601B		

Příslušenství

4 Nastavitelné čelní kování



Barva	Materiál		Č. artiklu
Přírodní	Plast	2 x	295.1000

12 Sada boční stabilizace – částečný výsuv[2]



Jmenovitá délka NL (mm)[1]	Barva	Č. artiklu
Do 410	RAL 7037 prachově šedá	ZST.410TT
Do 650		ZST.650TT

[1] Ke zkrácení
[2] Vhodná pro šířku korpusu KB 1400 mm
U širokých výsuvů s krátkou jmenovitou délkou doporučujeme boční stabilizaci

Zásuvka

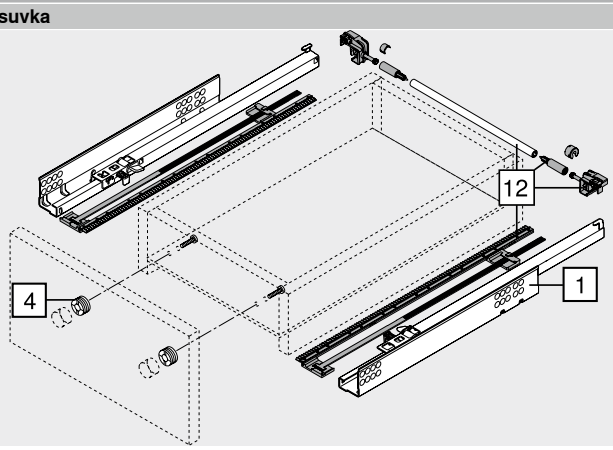

Vnitřní zásuvka

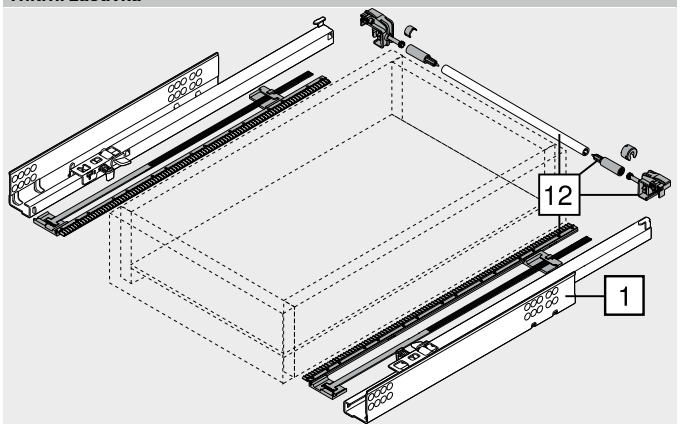

Částečný výsuv TANDEM s tlumením BLUMOTION – 551H

Webcode – do konfigurátoru výrobků zadejte nebo klikněte: DQD65A

Plánování

Potřebný prostor v korpusu

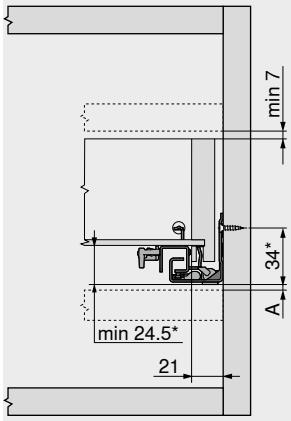

A	3 mm prostor pro možnost výměny za plný výsuv
*	+3 mm s boční stabilizací

Zásuvka | vnitřní zásuvka

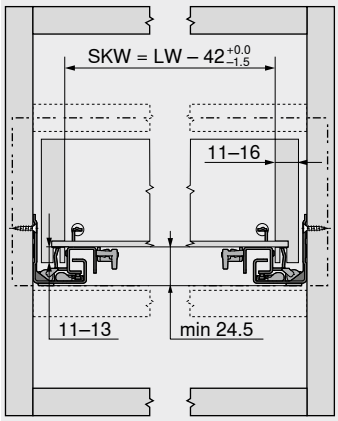

SKW	Světlá šířka zásuvky
LW	Světlá šířka korpusu

Zásuvka

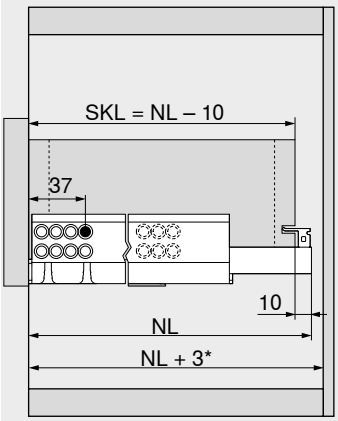

SKL	Délka zásuvky
NL	Jmenovitá délka
*	Navíc +12 mm s boční stabilizací

Vnitřní zásuvka

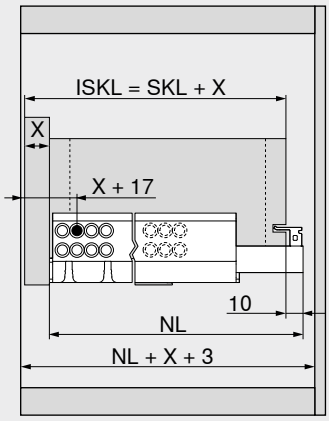

ISKL	Délka vnitřní zásuvky
SKL	Délka zásuvky
NL	Jmenovitá délka
X	Síla čela

Zpracování zásuvky

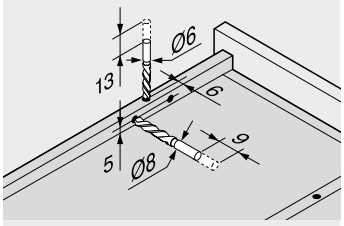

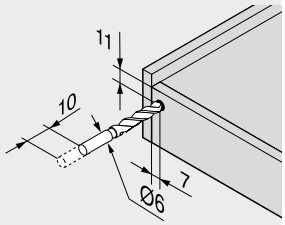

Použijte vrtací šablonu T65.1000.02

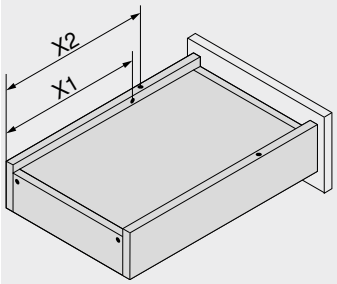

Jmenovitá délka	Hrot	Pojistka proti zvednutí či vypadnutí
NL (mm)	X2 (mm)	X1 (mm)
260	205	185
285	220	200
310	230	210
335	245	225
360	275	255
385	285	265
410	300	280
435	310	290
460	335	315
485	350	330
510	360	340
535	375	355
560	405	385

Odkaz na stránku

Přehled	431
SERVO-DRIVE pro **MOVENTO** | **TANDEM**	462
TIP-ON pro **MOVENTO** | **TANDEM**	506
CABLOXX	594
Příslušenství	452
Montáž vodicích lišt	460
Servisní služby společnosti Blum	602
Další technické informace	708

Montáž, demontáž a seřízení

Short-URL
www.blum.com/a420

Plný výsuv TANDEM s tlumením BLUMOTION – 560F

Webcode – do konfigurátoru výrobků zadejte nebo klikněte: DQHL6M



- Vedení pro dřevěné zásuvky z materiálu o síle **17–19 mm**
- Skrytý plný výsuv **TANDEM** s integrovaným tlumením **BLUMOTION** pro měkké a tiché zavírání
- Vhodný pro využití se **SERVO-DRIVE** – elektrickým způsobem otvírání
- Plastové válečky, odolné proti opotřebení, zajistí lehký chod
- Nastavení výšky bez nářadí spojkou
- Integrované nastavení sklonu čela bez nářadí
- Vyrovnání tolerancí do stran a do hloubky

Potřebný prostor

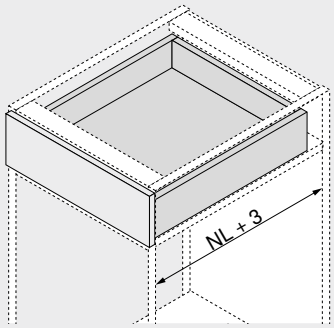

NL Jmenovitá délka

Informace k objednávce

1 Vodicí systémy vlevo/vpravo



Jmenovitá délka NL (mm)	Provedení: BLUMOTION Dynamická nosnost (kg): 30
250	☎ 560F2500B
270	☎ 560F2700B
300	☎ 560F3000B
350	☎ 560F3500B
400	☎ 560F4000B
450	☎ 560F4500B
500	☎ 560F5000B
550	☎ 560F5500B
600	☎ 560F6000B

3 Spojka



Barva	Materiál		Č. artiklu
Oranžová	Plast/zinek	[1]	T51.1700.04

[1] Objednávejte pravý/levý díl

Příslušenství

4 Nastavitelné čelní kování



Barva	Materiál		Č. artiklu
Přírodní	Plast	2 x	295.1000

5 POSISTOP[1]



Barva	Materiál		Č. artiklu
RAL 7037 prachově šedá	Plast	2 x	298.5500

[1] Hloubkový doraz

Zásuvka

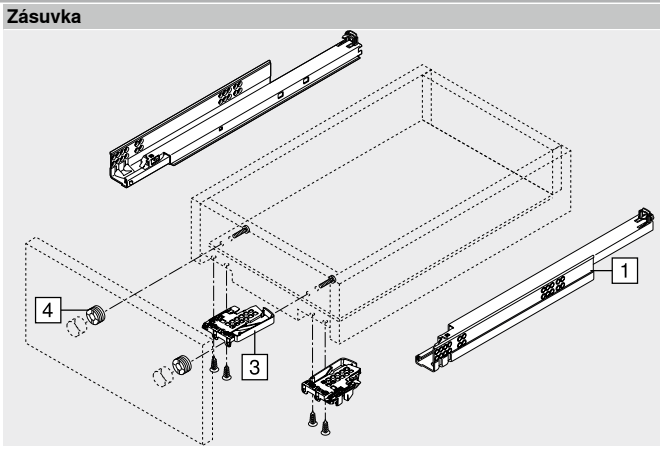

Vnitřní zásuvka

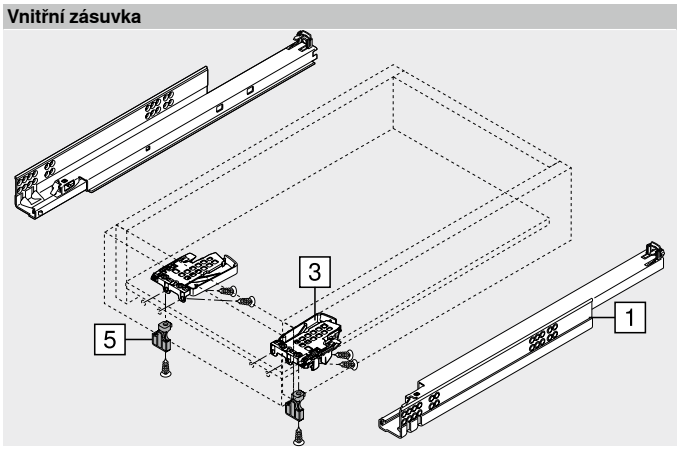

Plný výsuv TANDEM s tlumením BLUMOTION – 560F

Webcode – do konfigurátoru výrobků zadejte nebo klikněte: DQHL6M

Plánování

Potřebný prostor v korpusu

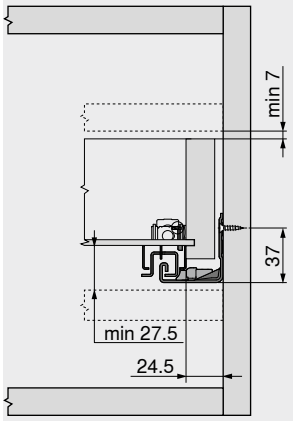

Zásuvka | vnitřní zásuvka

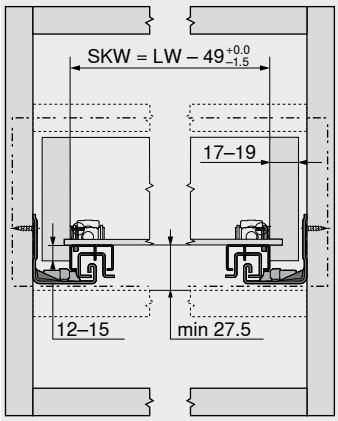

SKW	Světlá šířka zásuvky
LW	Světlá šířka korpusu

Zásuvka

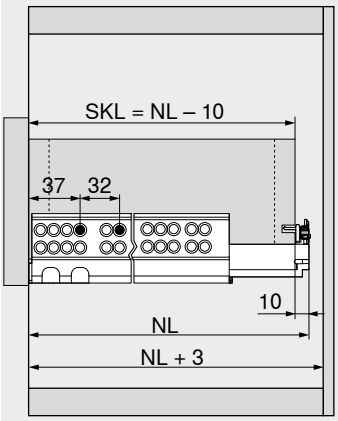

SKL	Délka zásuvky
NL	Jmenovitá délka

Vnitřní zásuvka

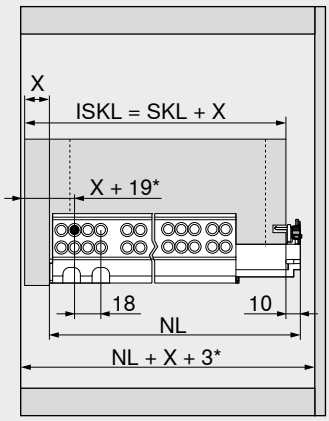

ISKL	Délka vnitřní zásuvky
SKL	Délka zásuvky
NL	Jmenovitá délka
X	Síla čela
*	Navíc +2 mm s **POSISTOP**

Zpracování zásuvky

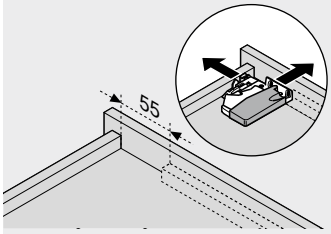

Použijte vrtací šablonu T65.1000.02

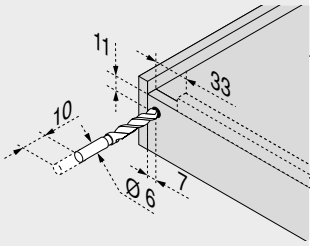

Použijte vrtací šablonu T65.1000.02

Odkaz na stránku

Přehled	431	**TANDEM 19 mm**	
SERVO-DRIVE pro **MOVENTO** | **TANDEM**	462		
TIP-ON pro **MOVENTO** | **TANDEM**	506	**Short-URL**	
CABLOXX	594	www.blum.com/i011	**Montáž, demontáž a seřízení**
Příslušenství	452		
Montáž vodicích lišt	461		
Servisní služby společnosti Blum	602	**Short-URL**	
Další technické informace	708	www.blum.com/a420	

Částečný výsuv TANDEM s tlumením BLUMOTION – 550F

Webcode – do konfigurátoru výrobků zadejte nebo klikněte: DQHMLA



- Vedení pro dřevěné zásuvky z materiálu o síle **17–19 mm**
- Skrytý částečný výsuv **TANDEM** s měkkým koncovým dorazem při otvírání a integrovaným tlumením **BLUMOTION** pro měkké a tiché zavírání
- Vhodný pro využití se **SERVO-DRIVE** – elektrickým způsobem otvírání
- Plastové válečky, odolné proti opotřebení, zajistí lehký chod
- Nastavení výšky bez nářadí spojkou
- Vyrovnání tolerancí do stran a do hloubky

Potřebný prostor

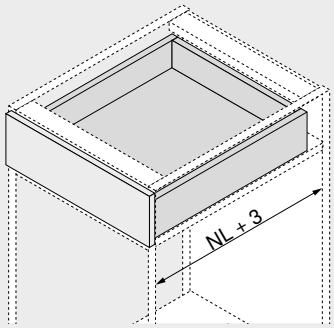

NL Jmenovitá délka

Informace k objednávce

1 Vodicí systémy vlevo/vpravo

Jmenovitá délka NL (mm)	Provedení: BLUMOTION Dynamická nosnost (kg): 30
270	☎ 550F2700B
300	☎ 550F3000B
350	☎ 550F3500B
400	☎ 550F4000B
450	☎ 550F4500B
500	☎ 550F5000B
550	☎ 550F5500B
600	☎ 550F6000B
650	☎ 550F6500B

3 Spojka



Barva	Materiál		Č. artiklu
Oranžová	Plast/zinek	[1]	T51.1700.04

[1] Objednávejte pravý/levý díl

Příslušenství

4 Nastavitelné čelní kování



Barva	Materiál		Č. artiklu
Přírodní	Plast	2 x	295.1000

5 POSISTOP[1]



Barva	Materiál		Č. artiklu
RAL 7037 prachově šedá	Plast	2 x	298.5500

[1] Hloubkový doraz

Zásuvka

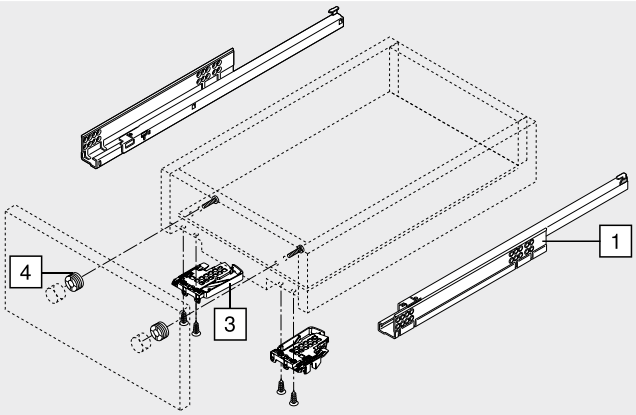

Vnitřní zásuvka

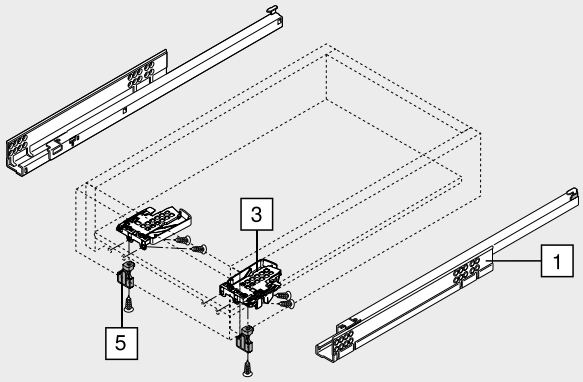

Částečný výsuv TANDEM s tlumením BLUMOTION – 550F

Webcode – do konfigurátoru výrobků zadejte nebo klikněte: DQHMLA

Plánování

Potřebný prostor v korpusu

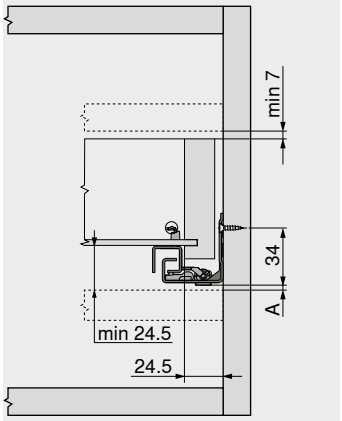

A	3 mm prostor pro možnost výměny za plný výsuv

Zásuvka | vnitřní zásuvka

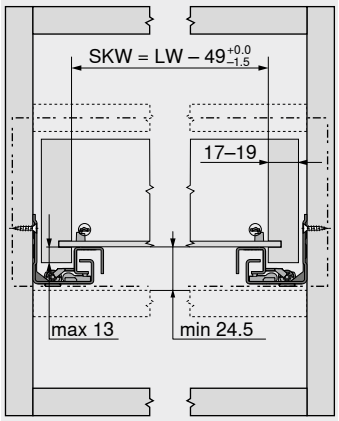

SKW	Světlá šířka zásuvky
LW	Světlá šířka korpusu

Zásuvka

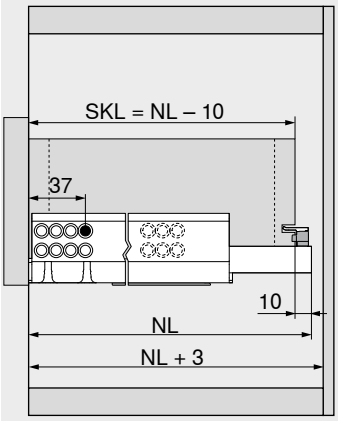

SKL	Délka zásuvky
NL	Jmenovitá délka

Vnitřní zásuvka

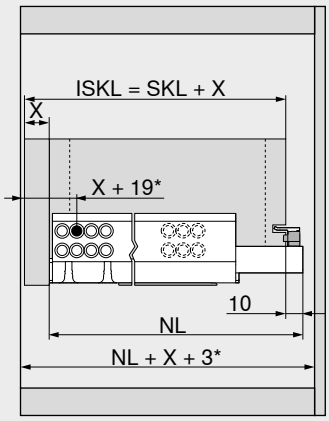

ISKL	Délka vnitřní zásuvky
SKL	Délka zásuvky
NL	Jmenovitá délka
X	Síla čela
*	Navíc +2 mm s **POSISTOP**

Zpracování zásuvky

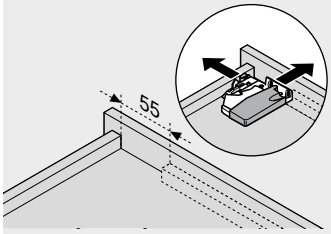

Použijte vrtací šablonu T65.1000.02

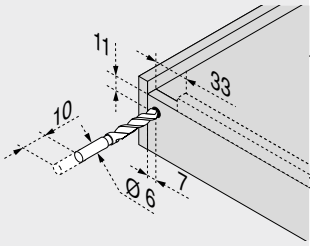

Použijte vrtací šablonu T65.1000.02

Odkaz na stránku

Přehled	431	**TANDEM 19 mm**	
SERVO-DRIVE pro **MOVENTO** | **TANDEM**	462		
TIP-ON pro **MOVENTO** | **TANDEM**	506	Short-URL	
CABLOXX	594	www.blum.com/i011	**Montáž, demontáž a seřízení**
Příslušenství	452		
Montáž vodicích lišt	461		
Servisní služby společnosti Blum	602	Short-URL	
Další technické informace	708	www.blum.com/a420	

Plný výsuv TANDEM s tlumením BLUMOTION – 561F

Webcode – do konfigurátoru výrobků zadejte nebo klikněte: DQHNZY



- Vedení pro dřevěné zásuvky z materiálu o síle **17–19 mm**
- Skrytý plný výsuv **TANDEM** s integrovaným tlumením **BLUMOTION** pro měkké a tiché zavírání
- Vhodný pro využití se **SERVO-DRIVE** – elektrickým způsobem otvírání
- Plastové válečky, odolné proti opotřebení, zajistí lehký chod
- Pojistka proti zvednutí či vypadnutí a seřízení výšky integrována ve vodicím systému
- Integrované nastavení sklonu čela bez nářadí

Potřebný prostor

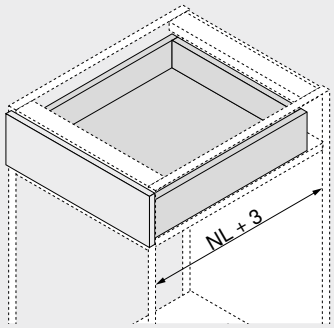

NL Jmenovitá délka

Informace k objednávce

1 Vodicí systémy vlevo/vpravo



Jmenovitá délka NL (mm)	Provedení: BLUMOTION Dynamická nosnost (kg): 30
260	☎ 561F2601B
310	☎ 561F3101B
360	☎ 561F3601B
410	☎ 561F4101B
460	☎ 561F4601B
510	☎ 561F5101B
560	☎ 561F5601B

Příslušenství

4 Nastavitelné čelní kování



Barva	Materiál		Č. artiklu
Přírodní	Plast	2 x	295.1000

Zásuvka

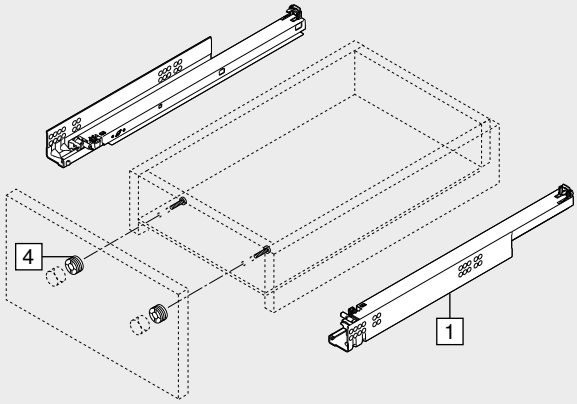

Vnitřní zásuvka

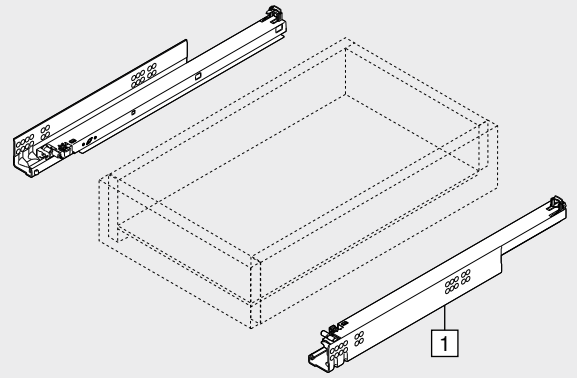

Plný výsuv TANDEM s tlumením BLUMOTION – 561F

Webcode – do konfigurátoru výrobků zadejte nebo klikněte: DQHNZY

Plánování

Potřebný prostor v korpusu

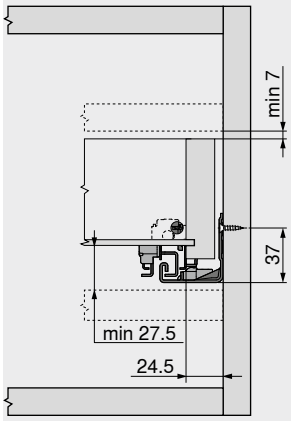

Zásuvka | vnitřní zásuvka

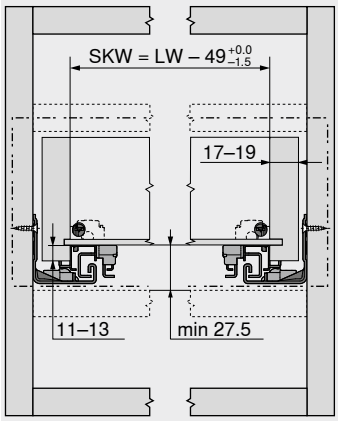

SKW	Světlá šířka zásuvky
LW	Světlá šířka korpusu

Zásuvka

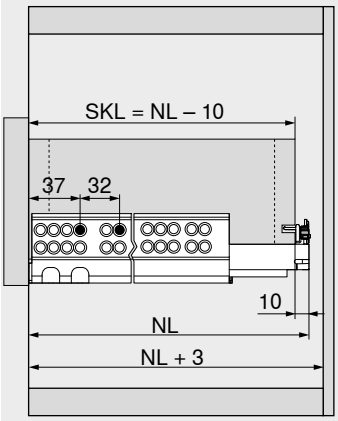

SKL	Délka zásuvky
NL	Jmenovitá délka

Vnitřní zásuvka

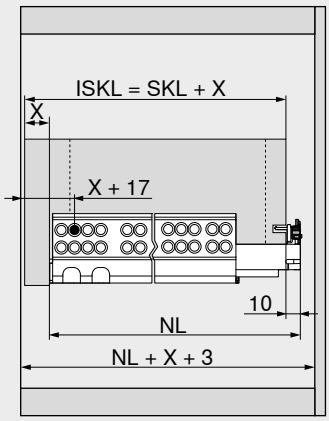

ISKL	Délka vnitřní zásuvky
SKL	Délka zásuvky
NL	Jmenovitá délka
X	Síla čela

Zpracování zásuvky

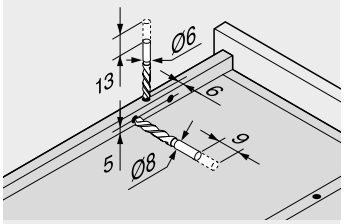

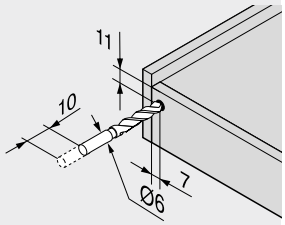

Použijte vrtací šablonu T65.1000.02

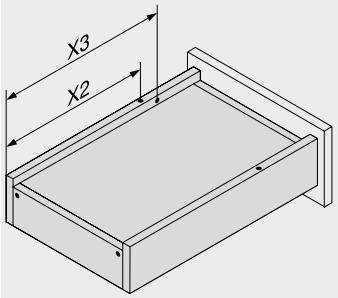

Jmenovitá délka	Hrot	Pojistka proti zvednutí či vypadnutí
NL (mm)	X2 (mm)	X3 (mm)
260	205	185
310	230	242
360	275	287
410	300	344
460	335	379
510	360	436
560	405	481

Odkaz na stránku

Přehled	431	**TANDEM 19 mm**	
SERVO-DRIVE pro **MOVENTO** | **TANDEM**	462		
TIP-ON pro **MOVENTO** | **TANDEM**	506	Short-URL	
CABLOXX	594	www.blum.com/i011	**Montáž, demontáž a seřízení**
Příslušenství	452		
Montáž vodicích lišt	461		
Servisní služby společnosti Blum	602	Short-URL	
Další technické informace	708	www.blum.com/a420	

Částečný výsuv TANDEM s tlumením BLUMOTION – 551F

Webcode – do konfigurátoru výrobků zadejte nebo klikněte: DQHPEM



- Vedení pro dřevěné zásuvky z materiálu o síle **17–19 mm**
- Skrytý částečný výsuv **TANDEM** s měkkým koncovým dorazem při otvírání a integrovaným tlumením **BLUMOTION** pro měkké a tiché zavírání
- Vhodný pro využití se **SERVO-DRIVE** – elektrickým způsobem otvírání
- Plastové válečky, odolné proti opotřebení, zajistí lehký chod
- Pojistka proti zvednutí či vypadnutí a seřízení výšky integrována ve vodicím systému

Potřebný prostor

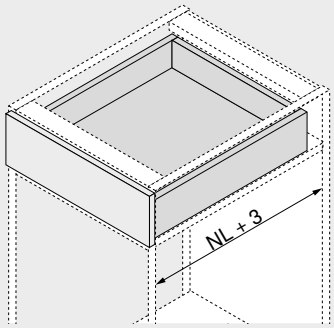

NL Jmenovitá délka

Informace k objednávce

1	Vodicí systémy vlevo/vpravo		
	Provedení	BLUMOTION	
Jmenovitá délka NL (mm)	Dynamická nosnost (kg) 30		
260	☎ 551F2601B		
310	☎ 551F3101B		
360	☎ 551F3601B		
410	☎ 551F4101B		
460	☎ 551F4601B		
510	☎ 551F5101B		
560	☎ 551F5601B		

Příslušenství

4	Nastavitelné čelní kování			
	Barva	Materiál		Č. artiklu
	Přírodní	Plast	2 x	295.1000

Zásuvka

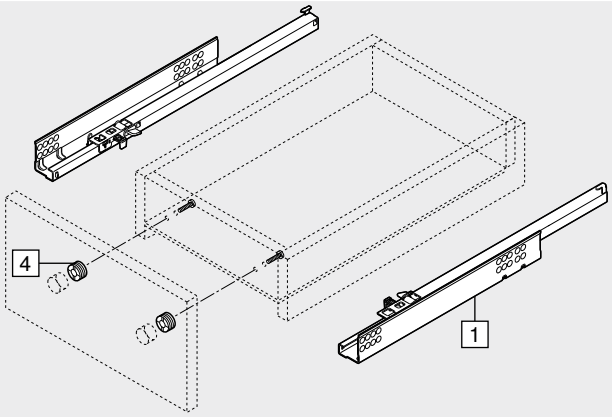

Vnitřní zásuvka

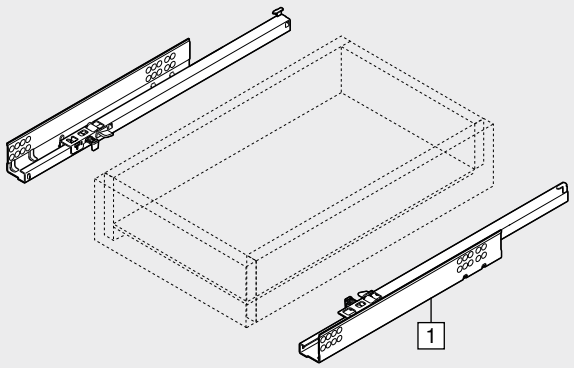

Částečný výsuv TANDEM s tlumením BLUMOTION – 551F

Webcode – do konfigurátoru výrobků zadejte nebo klikněte: DQHPEM

Plánování

Potřebný prostor v korpusu

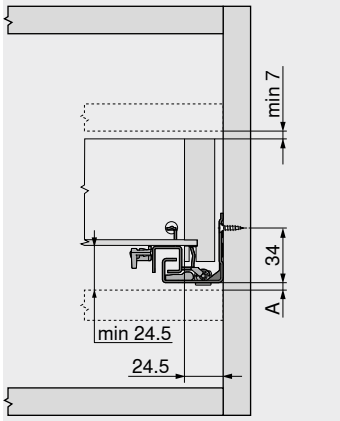

A	3 mm prostor pro možnost výměny za plný výsuv

Zásuvka | vnitřní zásuvka

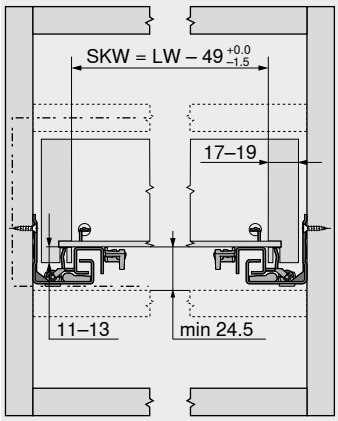

SKW	Světlá šířka zásuvky
LW	Světlá šířka korpusu

Zásuvka

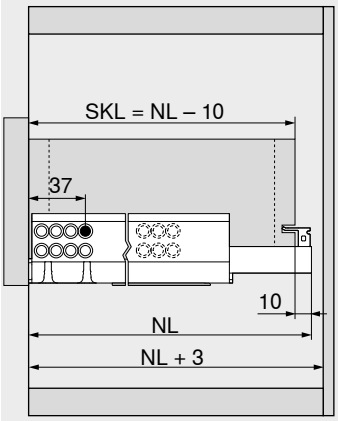

SKL	Délka zásuvky
NL	Jmenovitá délka

Vnitřní zásuvka

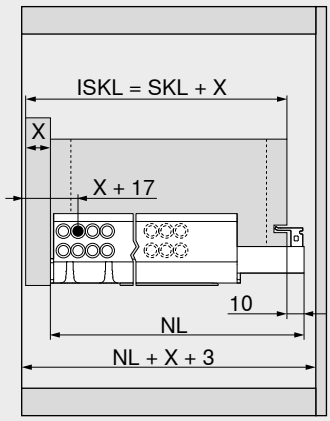

ISKL	Délka vnitřní zásuvky
SKL	Délka zásuvky
NL	Jmenovitá délka
X	Síla čela

Zpracování zásuvky

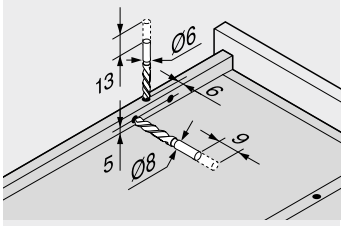

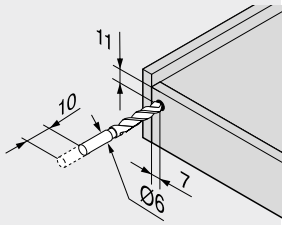

Použijte vrtací šablonu T65.1000.02

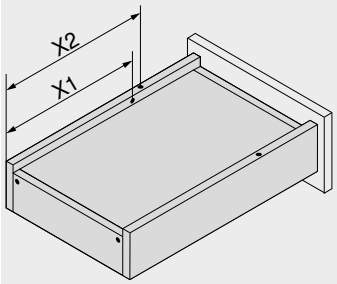

Jmenovitá délka	Hrot	Pojistka proti zvednutí či vypadnutí
NL (mm)	X2 (mm)	X1 (mm)
260	205	185
310	230	210
360	275	255
410	300	280
460	335	315
510	360	340
560	405	385

Odkaz na stránku

Přehled	431	**TANDEM 19 mm**	
SERVO-DRIVE pro **MOVENTO** | **TANDEM**	462		
TIP-ON pro **MOVENTO** | **TANDEM**	506	Short-URL	
CABLOXX	594	www.blum.com/i011	**Montáž, demontáž a seřízení**
Příslušenství	452		
Montáž vodicích lišt	461		
Servisní služby společnosti Blum	602	Short-URL	
Další technické informace	708	www.blum.com/a420	

SPACE TOWER



- Variabilní potravinová skříň s vnitřními výsuvy, v horní části s policí a vnitřní zásuvkou
- Pohodlný přístup ze tří stran
- Výsuvy, které se otvírají každý zvlášť, umožní kompletní přehled a vyndání předmětů shora
- Jen málo vynaložené síly pro vysunutí dokonce u plně naložených výsuvů
- Vysoké zadní stěny a boční stěny zaručí bezpečné uložení
- Je možné provedení variabilních rozměrů korpusu



Informace k objednávce

Doporučení k použití	Strana
Plný výsuv **TANDEM** s tlumením **BLUMOTION** – 560H	434
Částečný výsuv **TANDEM** s tlumením **BLUMOTION** – 550H	436
Plný výsuv **TANDEM** s tlumením **BLUMOTION** – 561H	438
Částečný výsuv **TANDEM** s tlumením **BLUMOTION** – 551H	440
Plný výsuv **TANDEM** s tlumením **BLUMOTION** – 560F	442
Částečný výsuv **TANDEM** s tlumením **BLUMOTION** – 550F	444
Plný výsuv **TANDEM** s tlumením **BLUMOTION** – 561F	446
Částečný výsuv **TANDEM** s tlumením **BLUMOTION** – 551F	448
Závěs **CLIP top BLUMOTION** 155°	84

Doporučení
Šířka korpusu KB (mm)
275–1200

Plánování

Pomůcka při plánování a objednávání

Short-URL
www.blum.com/planningtools

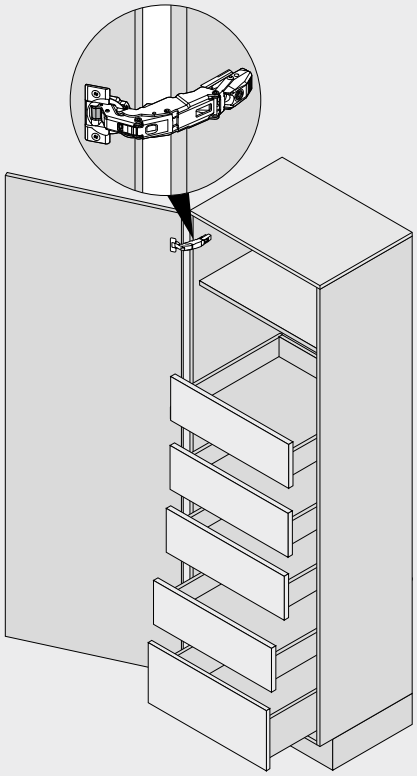

Odkaz na stránku

Přehled	431	Další technické informace	708	**Montáž, demontáž a seřízení**	
SERVO-DRIVE pro **MOVENTO** | **TANDEM**	462				
Závěs **CLIP top BLUMOTION** 155°	84			**Short-URL**	
BLUMOTION pro dvířka	176			**www.blum.com/a420**	
Příslušenství	452				
Servisní služby společnosti Blum	602				

SPACE TOWER

Plánování

Doporučení

Nastavení pozice v korpusu

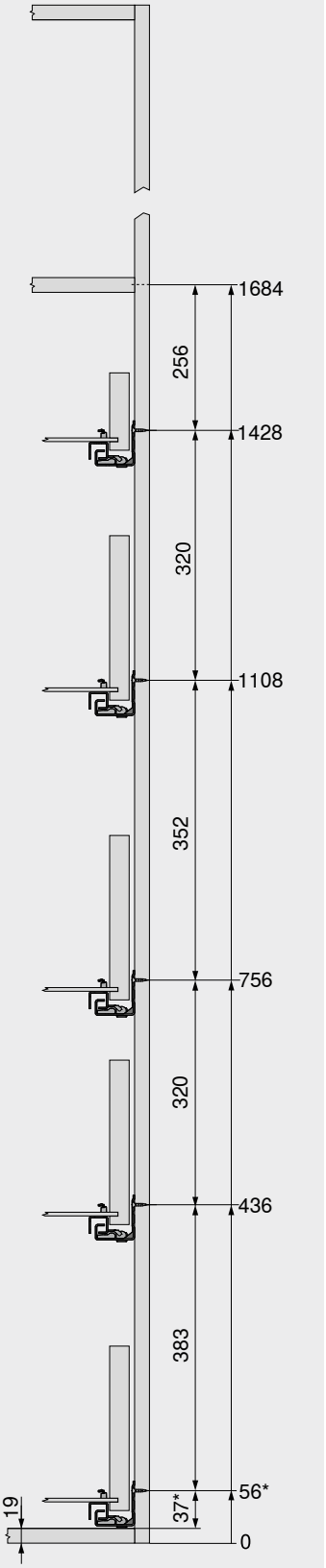

Vyvrtání otvorů – čelo

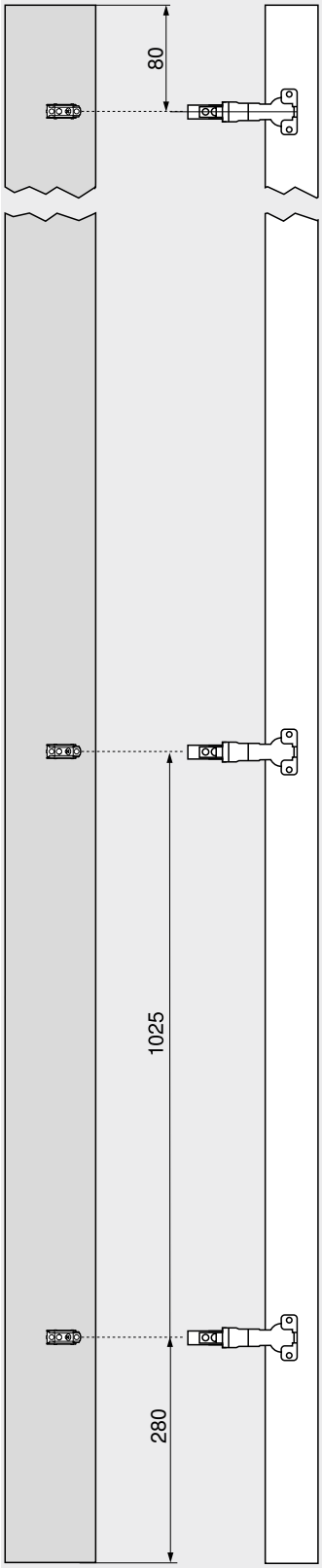

Vyvrtání otvorů – čelo

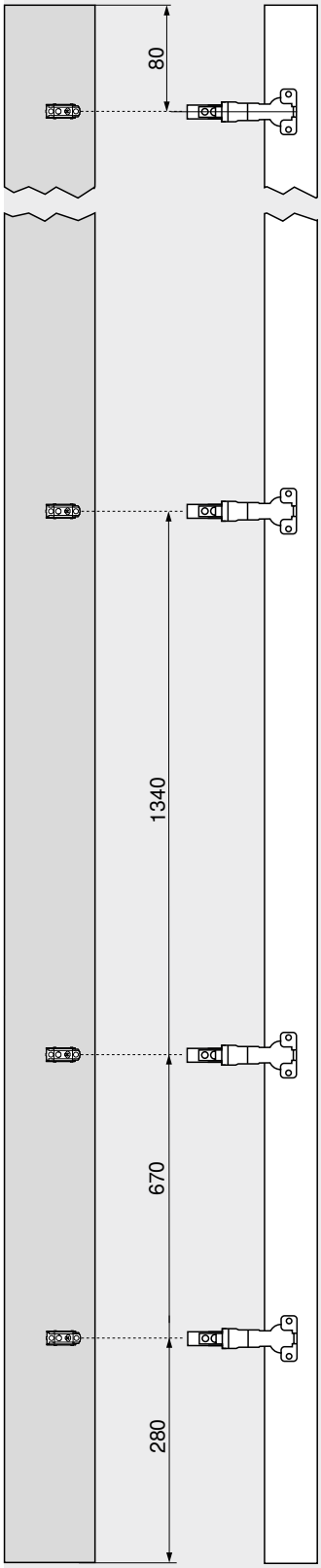

U vysokých skříní je praktické umístit v nejvyšší pozici polici namísto vnitřní zásuvky.

Vnitřní zásuvka umožní přístup z boku. V případě realizace vnitřní zásuvky s vyšší zadní stěnou nemohou uložené předměty vypadnout dozadu.

Volitelné rozmístění výsuvů v korpusu zajistí dostatek místa pro různě vysoké předměty.

Šířku korpusu KB optimálně využijete v kombinaci se závěsem **CLIP top BLUMOTION** 155° s nulovým přesahem.

V případě montáže závěsu nad výsuv je možné usadit nejnižší výsuv až úplně dolů. Tak se ještě i poslední centimetr změní na úložný prostor.

Odkaz na stránku

Počet závěsů 718

* +1 mm při instalaci korpusových lišt před smontováním korpusu

Aretace policového výsuvu



- Využitelné s **plnými výsuvy TANDEM**
- Není možné využití s **částečnými výsuvy TANDEM**
- Kombinovatelné s **BLUMOTION** a **TIP-ON**
- Aretace na obou stranách
- Bezpečná stabilita
- Odblokování je díky synchronizaci možné jednou rukou
- Snadná montáž – kování slouží jako šablona
- Instalace lišt na obvyklých pozicích k našroubování
- Max. šířka korpusu KB 1200 mm

Potřebný prostor

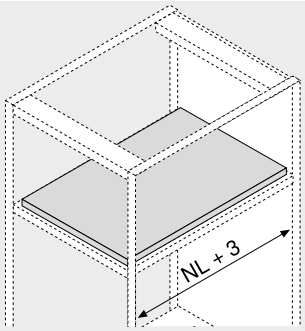

NL Jmenovitá délka

Informace k objednávce

12 Aretace policového výsuvu[1]

Vodicí systémy	Barva	Č. artiklu
560H | 561H	Orion šedá matná	295H5700
560F | 561F		295F5700

Složení:

12a	2 x	Dovírací jednotka Montáž možná pouze s pomocí vrutů do dřevotřísky
12b	2 x	Západka Montáž možná s pomocí vrutů do dřevotřísky a eurošroubů
–	1 x	Návod k montáži

[1] Při montáži aretace policového výsuvu nezapomeňte zachovat tovární nastavení sklonu!
U širokých výsuvů s krátkou jmenovitou délkou doporučujeme boční stabilizaci. Tím se zlepší zaskočení aretačního modulu v kombinaci s 560H | 561H.

12c Hřídel synchronizace[2]

Provedení	Délka (mm)[1]	Č. artiklu
Kulatá	1089	ZST.1089W
	1160	ZST.1160W

Přířez

12c	560H | 561H: Světlá šířka korpusu LW – 87 mm ±1 mm
12c	560F | 561F: Světlá šířka korpusu LW – 94 mm ±1 mm

[1] Ke zkrácení
[2] Odblokování je díky synchronizaci možné jednou rukou

Příslušenství

– Vrut do dřevotřísky

Průměr (mm)	Délka (mm)	Č. artiklu
Ø 3.5	15.0	609.1500

– Eurošrouby

Průměr (mm)	Délka (mm)	Č. artiklu
Ø 6.0	14.5	661.1450.HG

S čelními spojkami – 560H | 560F

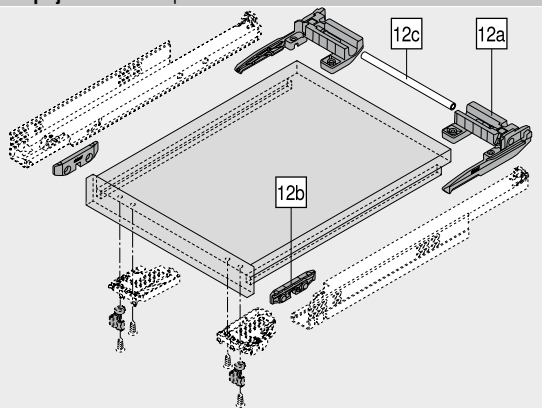

Technika nasazení – 561H | 561F

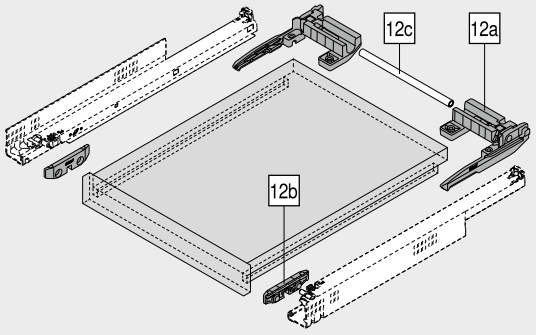

Plánování

Zpracování policového výsuvu

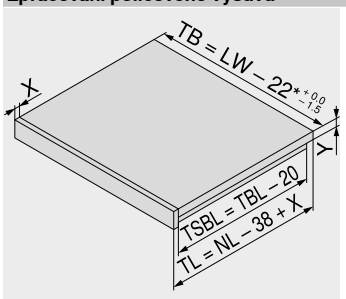

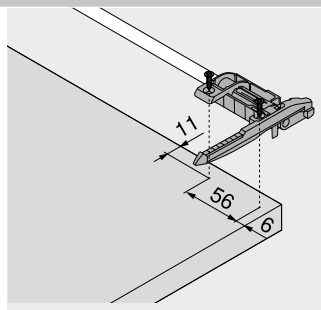

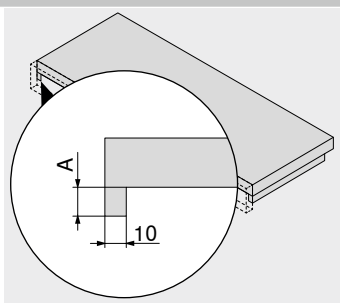

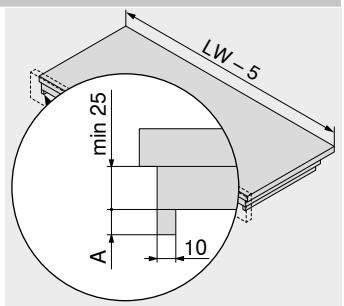

NL	Jmenovitá délka
LW	Světlá šířka korpusu
TB	Šířka police
TL	Délka police
TBL	Délka dna policového výsuvu
TSBL	Délka krycí lišty policového výsuvu
X	Síla předního dílu policového výsuvu
Y	Tloušťka dna policového výsuvu
*	29 mm s **TANDEM 19 mm**

Jednoduché dno policového výsuvu

Vodicí systémy	A (mm)
560H | 560F	12–15
561H | 561F	11–13

Dvojité dno policového výsuvu

Vodicí systémy	A (mm)
560H | 560F	12–15
561H | 561F	11–13

Aretace policového výsuvu

Plánování

TANDEM – 560H

Potřebný prostor v korpusu

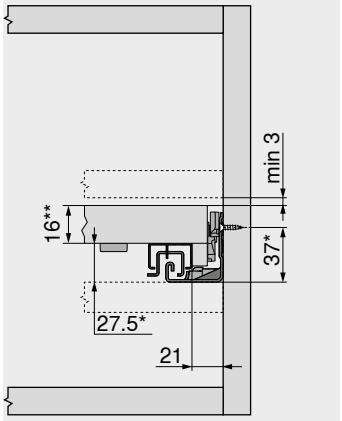

*	+3 mm s boční stabilizací nebo +1 mm s **TIP-ON**
**	Minimálně 25 mm v případě montáže mezi dvě police

Policový výsuv

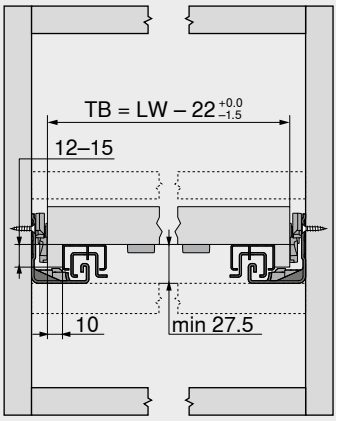

TB	Šířka police
LW	Světlá šířka korpusu

Policový výsuv

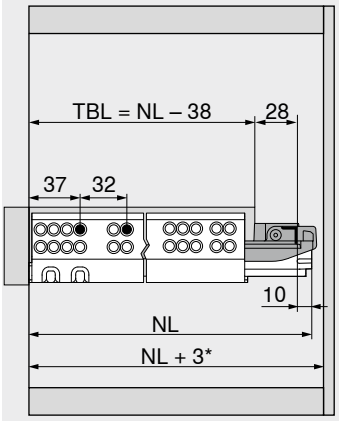

TBL	Délka dna policového výsuvu
NL	Jmenovitá délka
*	Navíc +12 mm s boční stabilizací

Vnitřní policový výsuv

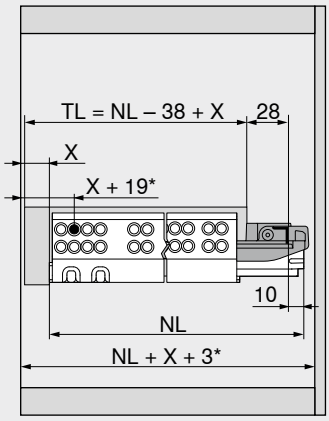

TL	Délka police
NL	Jmenovitá délka
X	Síla předního dílu policového výsuvu
*	Navíc +2 mm s **POSISTOP** nebo navíc +4 mm s **TIP-ON**

TANDEM – 561H

Potřebný prostor v korpusu

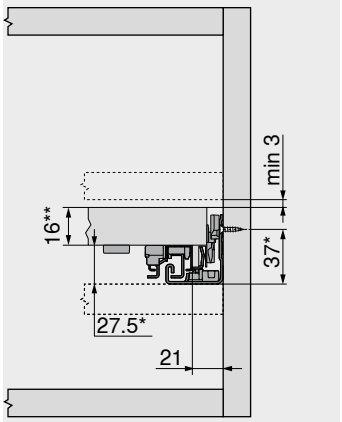

*	+3 mm s boční stabilizací nebo +1 mm s **TIP-ON**
**	Minimálně 25 mm v případě montáže mezi dvě police

Policový výsuv

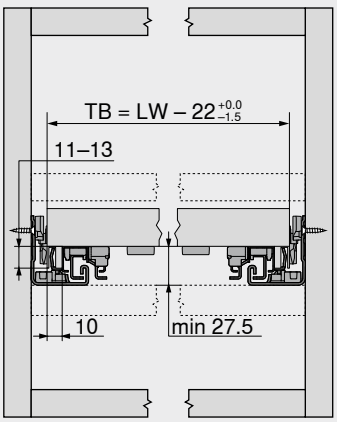

TB	Šířka police
LW	Světlá šířka korpusu

Policový výsuv

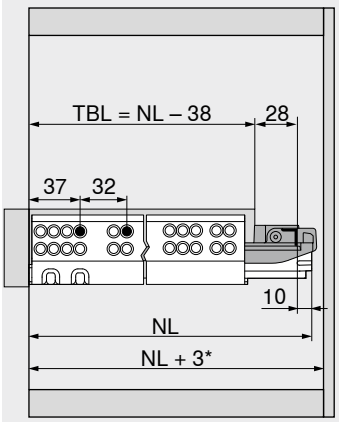

TBL	Délka dna policového výsuvu
NL	Jmenovitá délka
*	Navíc +12 mm s boční stabilizací

Vnitřní policový výsuv

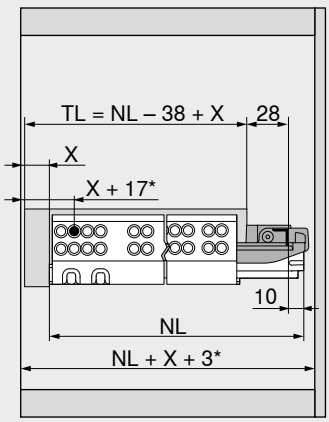

TL	Délka police
NL	Jmenovitá délka
X	Síla předního dílu policového výsuvu
*	Navíc +4 mm s **TIP-ON**

Odkaz na stránku

Přehled	431
TIP-ON pro **MOVENTO** | **TANDEM**	506
Montáž vodicích lišt	460
Servisní služby společnosti Blum	602
Další technické informace	708

Aretace policového výsuvu

Short-URL
www.blum.com/i010

Montáž, demontáž a seřízení

Short-URL
www.blum.com/a420

Aretace policového výsuvu

Plánování

TANDEM – 560F

Potřebný prostor v korpusu

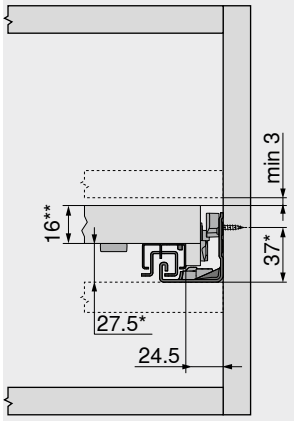

*	+1 mm s **TIP-ON**
**	Minimálně 25 mm v případě montáže mezi dvě police

Policový výsuv

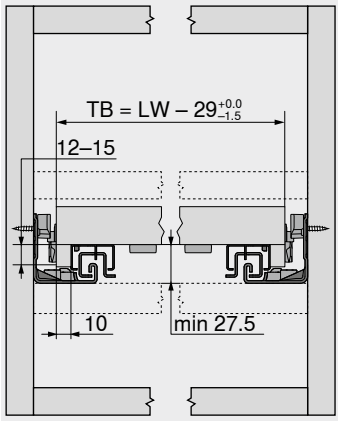

TB	Šířka police
LW	Světlá šířka korpusu

Policový výsuv

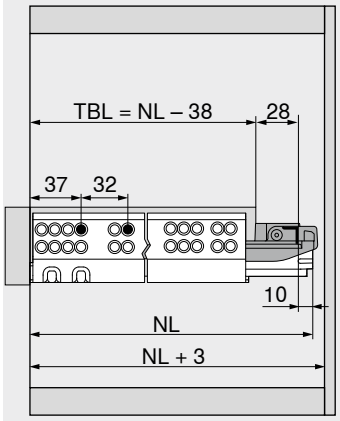

TBL	Délka dna policového výsuvu
NL	Jmenovitá délka

Vnitřní policový výsuv

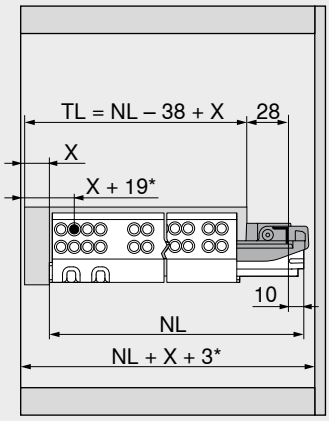

TL	Délka police
NL	Jmenovitá délka
X	Síla předního dílu policového výsuvu
*	Navíc +2 mm s **POSISTOP** nebo navíc +4 mm s **TIP-ON**

TANDEM – 561F

Potřebný prostor v korpusu

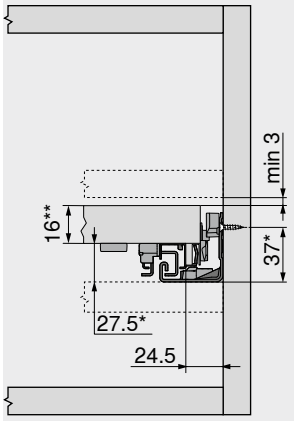

*	+1 mm s **TIP-ON**
**	Minimálně 25 mm v případě montáže mezi dvě police

Policový výsuv

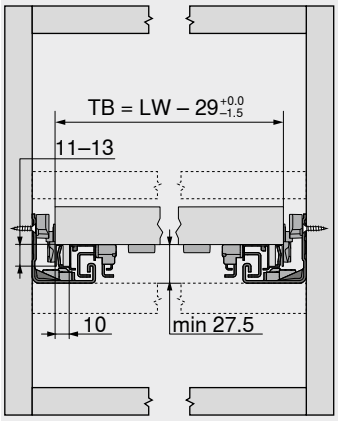

TB	Šířka police
LW	Světlá šířka korpusu

Policový výsuv

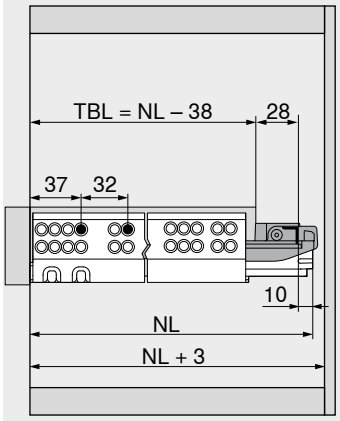

TBL	Délka dna policového výsuvu
NL	Jmenovitá délka

Vnitřní policový výsuv

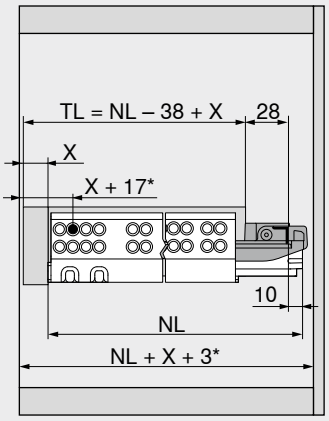

TL	Délka police
NL	Jmenovitá délka
X	Síla předního dílu policového výsuvu
*	Navíc +4 mm s **TIP-ON**

Odkaz na stránku

Přehled	431
TIP-ON pro **MOVENTO** | **TANDEM**	506
Montáž vodicích lišt	461
Servisní služby společnosti Blum	602
Další technické informace	708

Aretace policového výsuvu

Short-URL
www.blum.com/i010

Montáž, demontáž a seřízení

Short-URL
www.blum.com/a420

Sada boční stabilizace – plný výsuv

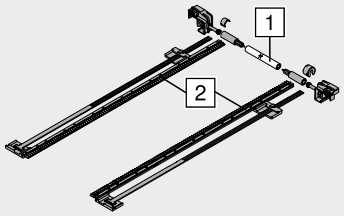

- Ke zkrácení
- Vhodná pro šířku korpusu KB 1400 mm
- Vhodné pro:
  Plný výsuv **TANDEM BLUMOTION** – 560H | 561H
- U širokých výsuvů s krátkou jmenovitou délkou doporučujeme boční stabilizaci
- Není kompatibilní s **TIP-ON**
- Barva: RAL 7037 prachově šedá
- Materiál: plast

Informace k objednávce

Jmenovitá délka NL (mm)	Č. artiklu
Do 410	ZST.410TV
Do 600	ZST.600TV
Do 750	ZST.750TV

Přířez

1	Světlá šířka korpusu LW – 254 mm
2	Jmenovitá délka NL + 12 mm

Plánování

Potřebný prostor v korpusu

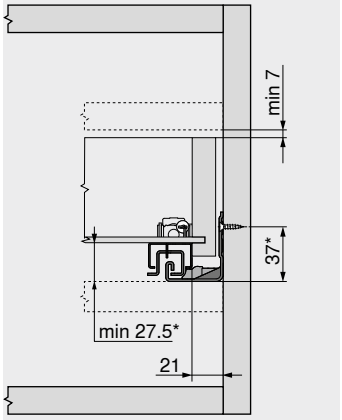

*	+3 mm s boční stabilizací

Zásuvka

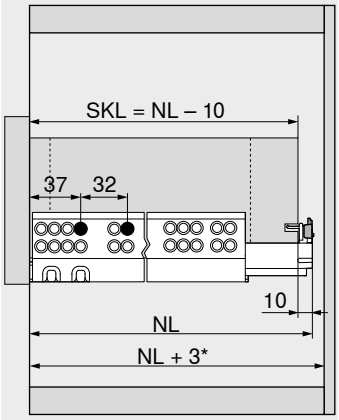

SKL	Délka zásuvky
NL	Jmenovitá délka
*	Navíc +12 mm s boční stabilizací

Potřebný prostor v korpusu

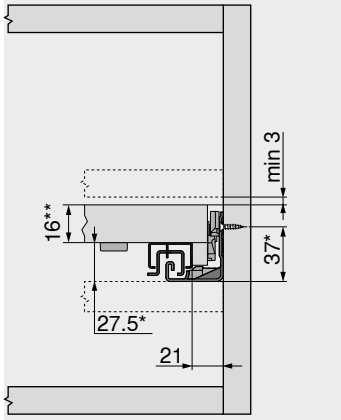

Aretace policového výsuvu

*	+3 mm s boční stabilizací
**	Minimálně 25 mm v případě montáže mezi dvě police

Policový výsuv

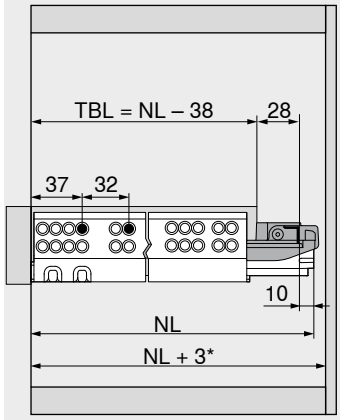

Aretace policového výsuvu

TBL	Délka dna policového výsuvu
NL	Jmenovitá délka
*	Navíc +12 mm s boční stabilizací

Sada boční stabilizace – částečný výsuv

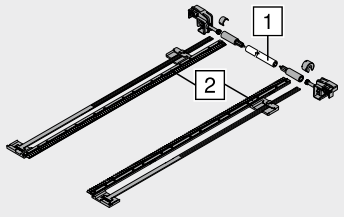

- Ke zkrácení
- Vhodná pro šířku korpusu KB 1400 mm
- Vhodné pro:
  Částečný výsuv **TANDEM BLUMOTION** – 550H | 551H
- U širokých výsuvů s krátkou jmenovitou délkou doporučujeme boční stabilizaci
- Není kompatibilní s **TIP-ON**
- Barva: RAL 7037 prachově šedá
- Materiál: plast

Informace k objednávce

Jmenovitá délka NL (mm)	Č. artiklu
Do 410	ZST.410TT
Do 650	ZST.650TT

Přířez

1	Světlá šířka korpusu LW – 222 mm
2	Jmenovitá délka NL + 12 mm

Plánování

Potřebný prostor v korpusu

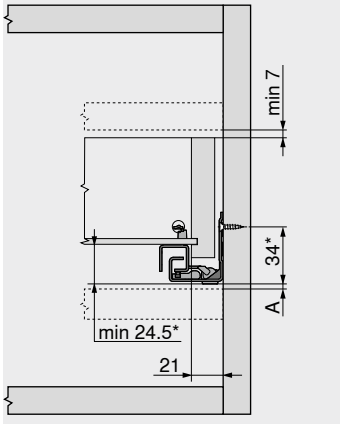

A	3 mm prostor pro možnost výměny za plný výsuv
*	+3 mm s boční stabilizací

Zásuvka

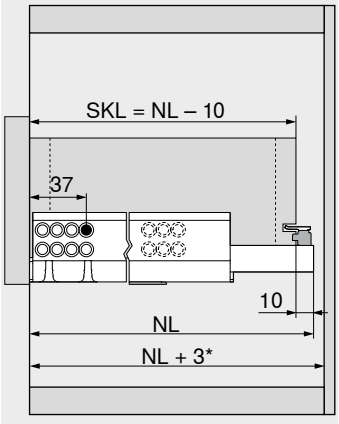

SKL	Délka zásuvky
NL	Jmenovitá délka
*	Navíc +12 mm s boční stabilizací

Podélný reling s držákem dřevěné zadní stěny



- Barva: vzhled eloxované ušlechtilé nerez oceli
- Materiál: hliník

Informace k objednávce

Jmenovitá délka NL (mm)	Č. artiklu
400	ZRE.363A.ID
450	ZRE.413A.ID
480	ZRE.443A.ID
500	ZRE.463A.ID
520	ZRE.483A.ID
550	ZRE.513A.ID
580	ZRE.543A.ID
600	ZRE.563A.ID
650	ZRE.613A.ID

Plánování

Potřebný prostor v korpusu

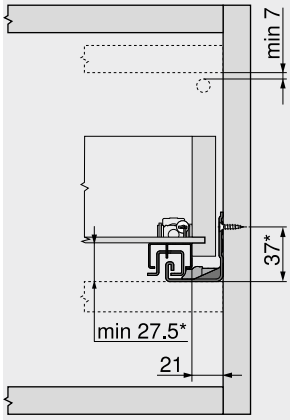

560H | 561H | 550H | 551H
* +1 mm s **TIP-ON**

Konstrukční rozměry – záda

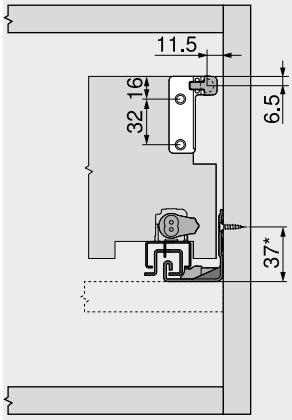

560H | 561H | 550H | 551H
* +1 mm s **TIP-ON**

Potřebný prostor v korpusu

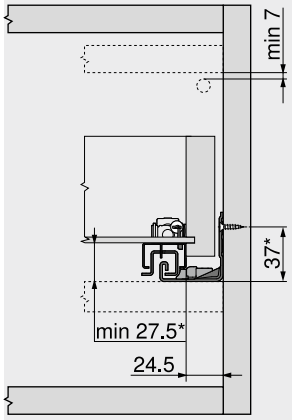

560F | 561F | 550F | 551F
* +1 mm s **TIP-ON**

Konstrukční rozměry – záda

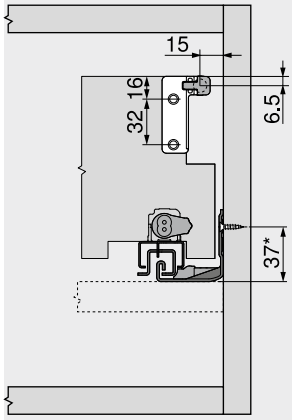

560F | 561F | 550F | 551F
* +1 mm s **TIP-ON**

Nastavitelné čelní kování



- S předmontovanou ocelovou matkou
- Pro čtyřboké zásuvky
- Nastavení čela ve dvou směrech (±2 mm)

Informace k objednávce

Barva	Materiál	Č. artiklu
Přírodní	Plast	295.1000

Plánování

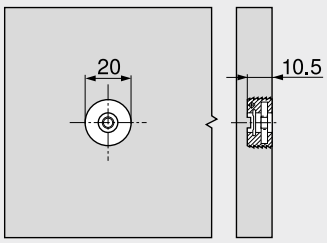

Lisovací matrice – MZM.0095 – **MINIPRESS**

Montáž

Montáž, demontáž a seřízení

Short-URL
www.blum.com/a420

POSISTOP



- Vhodné pro:
  Plný výsuv **TANDEM BLUMOTION** – 560H | 560F
  Částečný výsuv **TANDEM BLUMOTION** – 550H | 550F
- Pouze pro konstrukce s vloženými čely

Informace k objednávce

Barva	Materiál	Č. artiklu
RAL 7037 prachově šedá	Plast	298.5500

Montáž, demontáž a seřízení

Short-URL
www.blum.com/a420

Vrut do dřevotřísky – Ø 3.5 mm

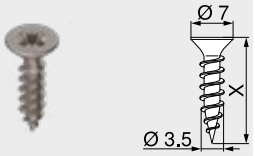

- Barva: poniklovaná
- Materiál: ocel

Informace k objednávce

Délka X (mm)	Průměr (mm)	Č. artiklu
15.0	Ø 3.5	609.1500
17.0		609.1700

Eurošrouby – Ø 6.0 mm

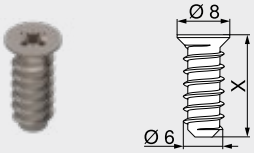

- Průměr vyvrtávaných otvorů Ø 5 mm
- Barva: poniklovaná
- Materiál: ocel

Informace k objednávce

Délka X (mm)	Průměr (mm)	Č. artiklu
10.0	Ø 6.0	661.1000.HG
11.5		661.1150.HG
13.0		661.1300.HG
14.5		661.1450.HG
20.0		661.2000.HG

Středicí vrták



- Pro předvrtání otvorů pro vruty Ø 3.5 mm
- Hloubka vyvrtání otvoru až 8 mm
- Materiál: ocel, tvrzená

Informace k objednávce

Označení	Průměr (mm)	Č. artiklu
Středicí vrták	Ø 2.7	M01.ZZ03.01
Náhradní vrták		M01.ZZB3

Tlumicí čočky k nalepení

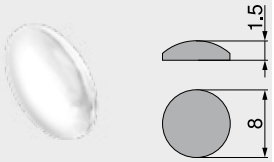

- Pro tlumení nárazů
- Barva: přírodní
- Materiál: plast

Informace k objednávce

Průměr (mm)	Č. artiklu
Ø 8.0	993.710

Tlumicí doraz k zavrtání

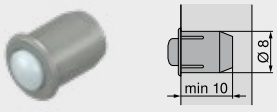

- Pro tlumení nárazů
- Dvojdílné
- Barva: RAL 9006 šedá (bílý hliník)
- Materiál: plast

Informace k objednávce

Průměr (mm)	Č. artiklu
Ø 8.0	993.706

Křížový šroubovák



- Oranžová rukojeť s potiskem Blum
- Barva: černá/oranžová
- Materiál: plast/ocel

Informace k objednávce		
Upnutí nářadí	**Celková délka (mm)**	**Č. artiklu**
Pozidriv PZ 2	210	**303.756.1**

Plochý šroubovák



- Oranžová rukojeť s potiskem Blum
- Barva: černá/oranžová
- Materiál: plast/ocel

Informace k objednávce		
Upnutí nářadí	**Celková délka (mm)**	**Č. artiklu**
Plochý velikost 1	200	**314.928.1**

Vodicí systémy – 560H – 30 kg

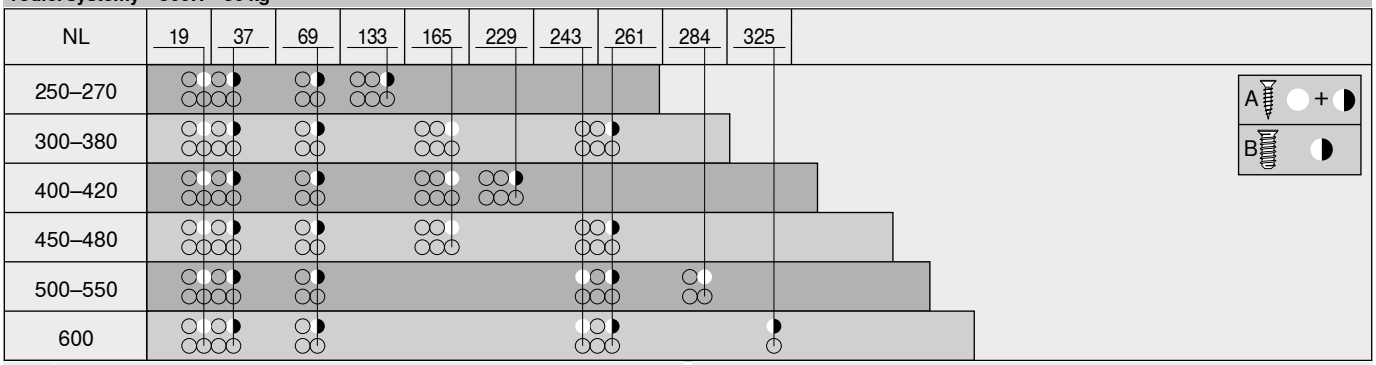

NL	Jmenovitá délka
A	Vrut do dřevotřísky Ø 4 x 15 mm
B	Eurošroub Ø 6 x 14.5 mm, č. artiklu 661.1450.HG

Vodicí systémy – 550H – 30 kg

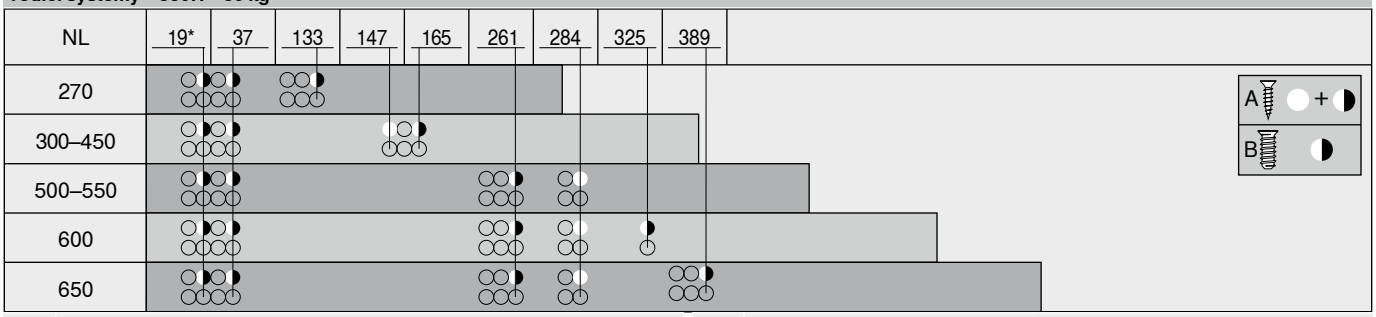

NL	Jmenovitá délka
A	Vrut do dřevotřísky Ø 4 x 15 mm
B	Eurošroub Ø 6 x 14.5 mm, č. artiklu 661.1450.HG
*	Možnost nahradit vrutem do dřevotřísky Ø 4 x 15 mm

Vodicí systémy – 561H – 30 kg

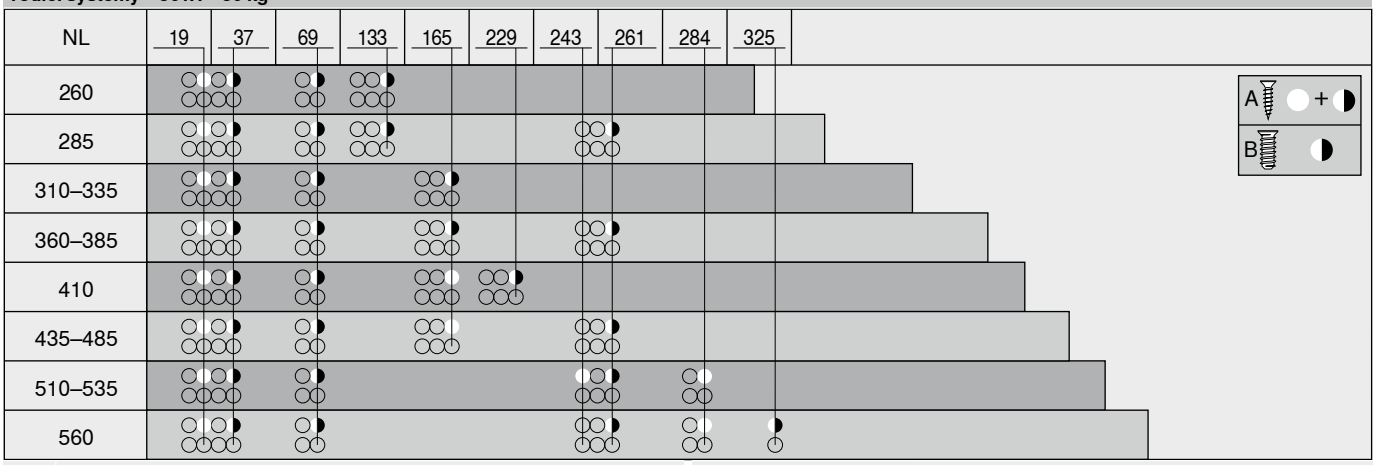

NL	Jmenovitá délka
A	Vrut do dřevotřísky Ø 4 x 15 mm
B	Eurošroub Ø 6 x 14.5 mm, č. artiklu 661.1450.HG

Vodicí systémy 551H – 30 kg

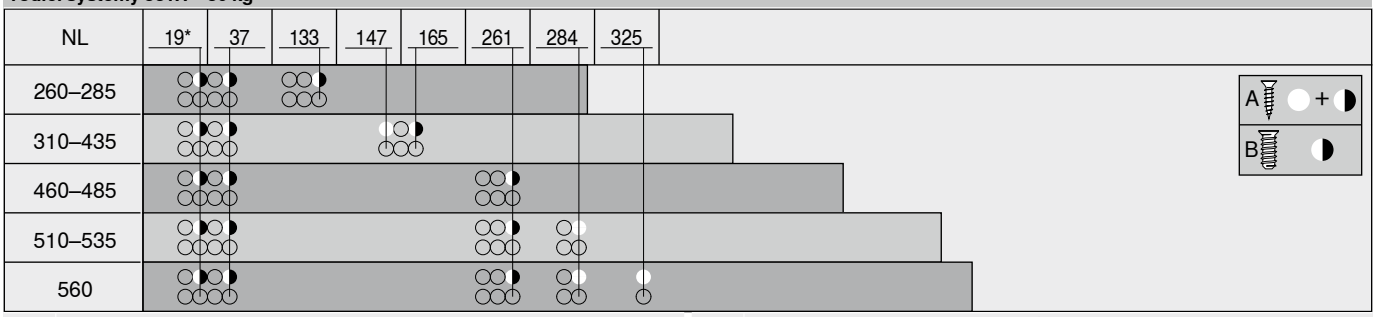

NL	Jmenovitá délka
A	Vrut do dřevotřísky Ø 4 x 15 mm
B	Eurošroub Ø 6 x 14.5 mm, č. artiklu 661.1450.HG
*	Možnost nahradit vrutem do dřevotřísky Ø 4 x 15 mm

Vodicí systémy – 560F – 30 kg

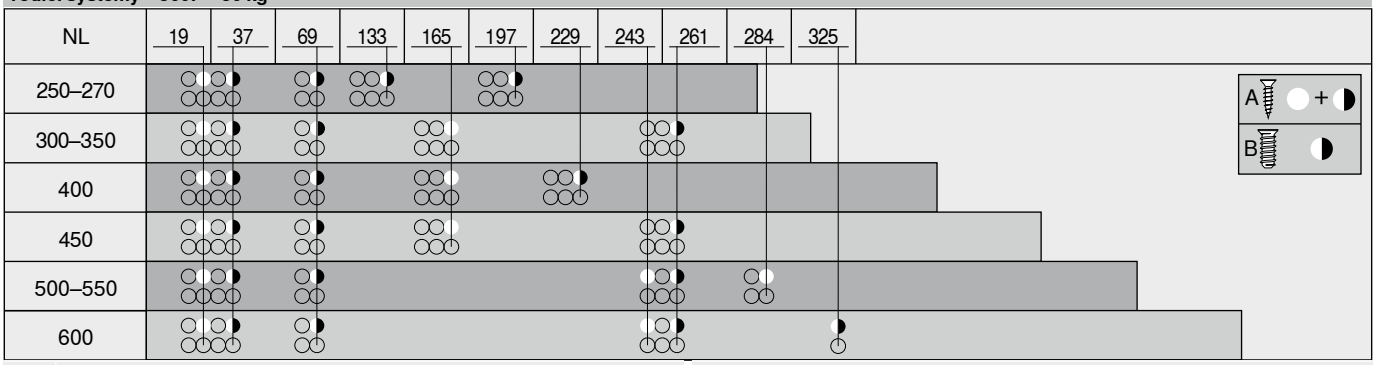

NL	Jmenovitá délka
A	Vrut do dřevotřísky Ø 4 x 15 mm
B	Eurošroub Ø 6 x 14.5 mm, č. artiklu 661.1450.HG

Vodicí systémy – 550F – 30 kg

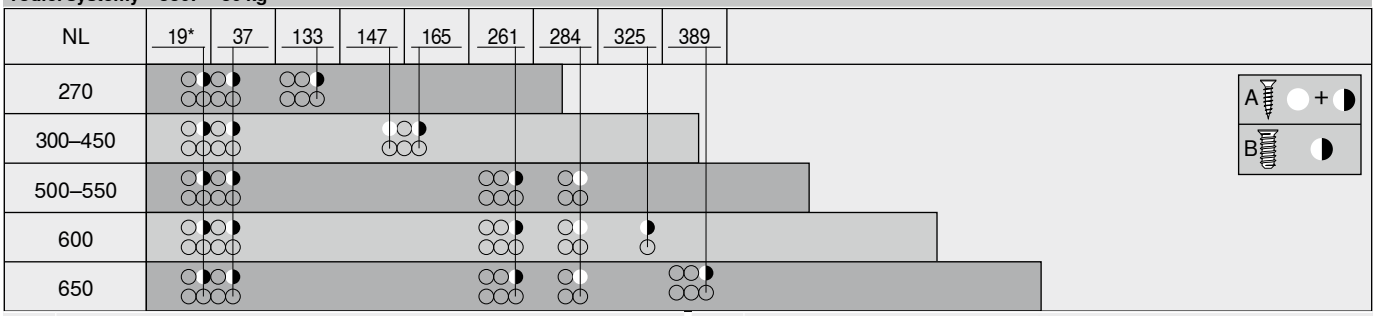

NL	Jmenovitá délka
A	Vrut do dřevotřísky Ø 4 x 15 mm
B	Eurošroub Ø 6 x 14.5 mm, č. artiklu 661.1450.HG
*	Možnost nahradit vrutem do dřevotřísky Ø 4 x 15 mm

Vodicí systémy – 561F – 30 kg

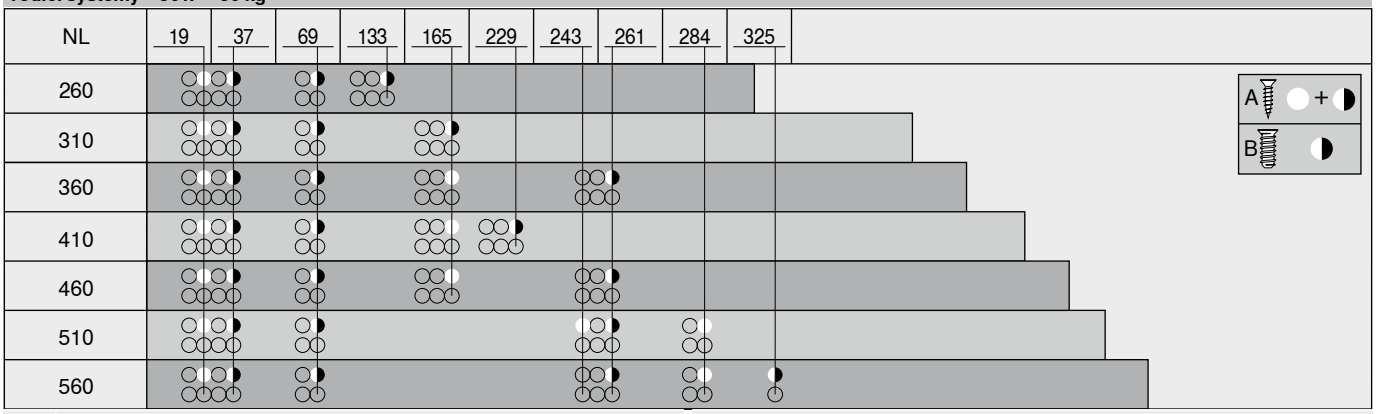

NL	Jmenovitá délka
A	Vrut do dřevotřísky Ø 4 x 15 mm
B	Eurošroub Ø 6 x 14.5 mm, č. artiklu 661.1450.HG

Vodicí systémy 551F – 30 kg

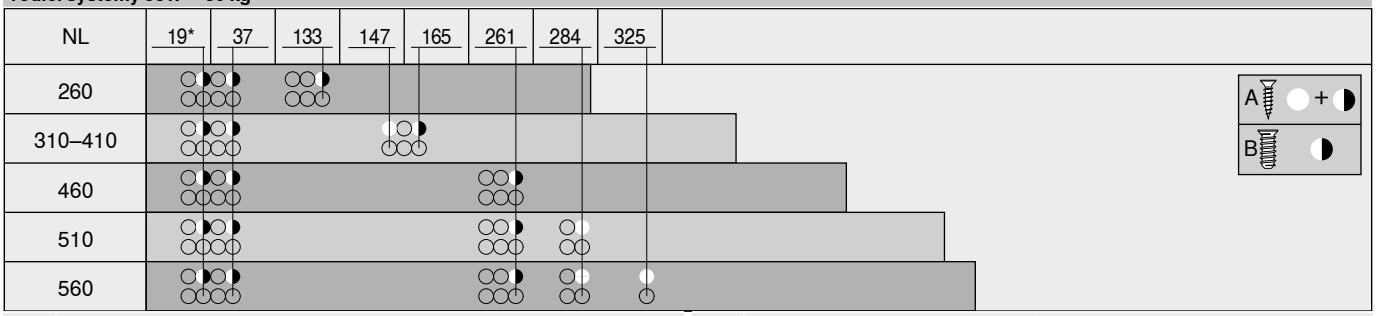

NL	Jmenovitá délka
A	Vrut do dřevotřísky Ø 4 x 15 mm
B	Eurošroub Ø 6 x 14.5 mm, č. artiklu 661.1450.HG
*	Možnost nahradit vrutem do dřevotřísky Ø 4 x 15 mm

Vysoký komfort otvírání do každé místnosti v bytě



SERVO-DRIVE, elektrický způsob otvírání, existuje i pro zásuvky a čelní výsuvy ze dřeva. Vaši zákazníci si tak mohou vychutnat komfort otvírání ve všech místnostech v bytě. **BLUMOTION**, který zajišťuje měkké a tiché zavírání, tak ještě doplňuje velmi kvalitní pohyb.

Stačí krátce zatlačit na bezúchytkové čelo nebo lehce zatáhnout za úchytku, a zásuvky či výsuvy se jako mávnutím kouzelného proutku otevřou samy od sebe. Jak a na jakém místě se dotknete čela, přitom nehraje roli. Zda těžké nebo lehké, zda široké nebo úzké výsuvy – jemné servo otvírání je stále stejné.

Tak snadné je otvírání a zavírání





Stačí krátce zatlačit na čelo, a zásuvky se jako mávnutím kouzelného proutku otevřou samy od sebe. Zavírání měkce a tiše zajistí **BLUMOTION**.

Snadné vestavění vysoce funkční a dokonalé techniky



Využití
- Výsuvy **MOVENTO** | **TANDEM** se dají využívat beze změn



Montáž | zpracování
- Montáž pohonné servo jednotky bez nářadí
- Vlastní vrtací šablony
- Zásuvka není pevně spojena s pohonnou servo jednotkou



Rozvod kabelů
- Jednoduchý rozvod kabelů
- Pro přívod elektrického proudu stačí jeden napájecí zdroj pro celou kuchyň

Vodicí systémy

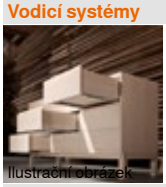
Ilustrační obrázek

Vodicí systémy 408
MOVENTO 410
TANDEM 430

Využití


Ilustrační obrázek

Standardní korpus 464
SPACE TOWER 470
Dřezová skříňka 476
Dvě zásuvky s průběžným čelem 480
Korpus s rozdílnými hloubkami zásuvek | vnitřních zásuvek 484
Korpus s jednou zásuvkou 490
Korpus s vloženými čely 494
SERVO-DRIVE uno pro stojící odpadkové koše 498

Příslušenství


Ilustrační obrázek

Držák kabelu 500
Synchronizační kabel 500

Montáž, demontáž a seřízení


Ilustrační obrázek

Montáž, demontáž a seřízení

Short-URL
www.blum.com/a450

Směrnice o strojích 711

Podrobné informace o směrnici o strojích

Short-URL
www.blum.com/s025

Piktogramy

Artikl pouze na dotázání

Webcode – do konfigurátoru výrobků zadejte nebo klikněte

Standardní korpus



- Elektrický způsob otvírání v kombinaci s **BLUMOTION** – pro měkké a tiché zavírání
- S vertikálním nosníkem
- Pohonná servo jednotka a výsuv nejsou pevně spojeny
- Výsuvy se dají využít beze změny
- Montáž pohonné servo jednotky bez nářadí
- Jednoduchý rozvod kabelů
- Malá vestavná hloubka

Rozvod kabelů

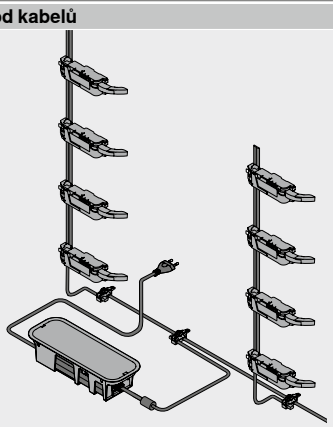

Informace k objednávce

1a Distanční doraz Blum

	Průměr (mm)	Barva	Č. artiklu
	Ø 5.0	TGR	993.0530
	Ø 8.0		993.0830.01

Výška čela FH (mm)	Distanční doraz Blum (ks)
Do 300	2
Od 301	4

2 Nosník

Délka (mm)[1]	Materiál	Kabel	Č. artiklu
650	Hliník (Alu)	S kabelem	Z10T650AA
700			Z10T700AA
710			Z10T710AA
750			Z10T750AA
800			Z10T800AA
1170		Bez kabelu	Z10T1170A

Složení:
2 1 x Nosník
Přířez **2** Světlá výška korpusu LH – 10 mm
[1] Ke zkrácení

3a Držák nosníku nahoře/dole – konstrukce vlysu naležato

Barva	Materiál	Č. artiklu
TGR	Plast	Z10D01E0.01

Složení:
3a 1 x Držák nosníku nahoře/dole

Alternativně vůči 3a

3b Držák nosníku dole/vzadu – konstrukce vlysu nastojato

Barva	Materiál	Č. artiklu
TGR	Plast	Z10D01EA.01

Složení:
3b 1 x Držák nosníku dole/vzadu
– 1 x Krytka nosníku

9 Pohonná servo jednotka

Barva	Materiál	Č. artiklu
TGR	Plast	Z10A3000.04

Složení:
9 1 x Pohonná servo jednotka
Včetně předmontovaného nástavce

11 Sada rozvodný kabel SERVO-DRIVE[2]

Barva	Délka (m)[1]	Č. artiklu
SZ	8	Z10K800AE

Složení:
11a 1 x Rozvodný kabel **SERVO-DRIVE**
11b 5 x Ochranná koncová krytka na kabel
[1] Ke zkrácení
[2] Použitelný jako rozvodný kabel, kabel nosníku i komunikační kabel

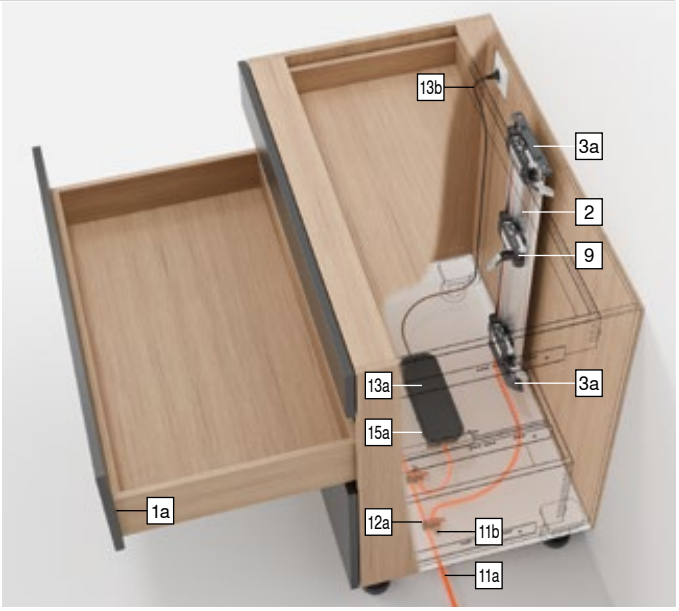

12 Sada svorka

Barva	Materiál	Č. artiklu
SZ	Plast	Z10V100E.01

Složení:
12a 1 x Svorka
11b 2 x Ochranná koncová krytka na kabel

Standardní korpus

Informace k objednávce

13 Napájecí zdroj a kabel napájecího zdroje SERVO-DRIVE[4]

Barva: SZ

Síťová zástrčka	Trh[1]	Jazyková skupina[2]	Jazyk[3]	Č. artiklu
E	Evropa	A	DE | EN | FR | IT | NL	Z10NE04EA
		B	DA | EN | FI | NO | SV	Z10NE04EB
		C	EL | EN | HR | SL | SR | TR	Z10NE04EC
		D	EN | ES | FR | IT | PT	Z10NE04ED
		E	CS | HU | PL | SK	Z10NE04EE
		F	BG | ET | LT | LV | RO | RU | UK	Z10NE04EF
		I	EN	Z10NE04EI
B	GB	A	DE | EN | FR | IT | NL	Z10NE04BA
		I	EN	Z10NE04BI
H	IN			Z10NE04HI
I	IL	A	DE | EN | FR | IT | NL	Z10NE04IA
K	AU	I	EN	Z10NE04KI
N	CN	H	EN | ZH | KO	Z10NE04NH
R	KR			Z10NE04RH
S	BR	K	EN | ES | PT	Z10NE04SK
T	TW	H	EN | ZH | KO	Z10NE04TH
U	US | CA	G	EN | ES | FR	Z10NE04UG
	JP	J	JA	Z10NE04UJ
Z	ZA	I	EN	Z10NE04ZI

Složení:

13a 1 x Napájecí zdroj **SERVO-DRIVE**
Centrální propojovací kabel – délka 2 m
Včetně návodu k obsluze, montážního návodu

13b 1 x Kabel napájecího zdroje
Délka 1.5–1.8 m včetně zástrčky

[1] Tržní názvy podle ISO 3166
[2] Jazyková skupina – návod k obsluze
[3] Označení jazyků ve smyslu ISO 639
[4] Nutné pro dvě a víc pohonných servo jednotek

15a Držák napájecího zdroje – montáž na dno[1]

Barva	Materiál	Č. artiklu
TGR	Plast	Z10NG000

Složení:

15a 1 x Držák napájecího zdroje – montáž na dno
Včetně krytu

[1] Pro napájecí zdroj **SERVO-DRIVE**

Alternativně vůči 15a

15b Držák napájecího zdroje – montáž na stěnu[1]

Barva	Materiál	Č. artiklu
WGR	Plast	Z10NG120

Složení:

15b 1 x Držák napájecího zdroje – montáž na stěnu

[1] Pro napájecí zdroj **SERVO-DRIVE**

Příslušenství

– Držák kabelu[1]

Barva	Materiál	Č. artiklu
WS	Plast	Z10K0009

Složení:

– 1 x Držák kabelu

[1] Např. pro upevnění rozvodného kabelu **SERVO-DRIVE**

– Synchronizační kabel[1]

Délka (mm)	Barva	Č. artiklu
80	WS	Z10K008S
500		Z10K050S
1200		Z10K120S
1600		Z10K160S

Složení:

– 1 x Synchronizační kabel

[1] Propojuje dvě pohonné servo jednotky, které se mají otvírat současně

Barva		Barva	
SZ	Černá	WGR	Bílošedá
TGR	Šedá	WS	Bílá

Odkaz na stránku

Přehled	463	Směrnice o strojích	711	**Montáž, demontáž a seřízení**	
MOVENTO	410	Další technické informace	708		
TANDEM	430				
Plánování – konstrukce vlysu naležato	466			Short-URL	
Plánování – konstrukce vlysu nastojato	468			www.blum.com/a450	
Příslušenství	500				
Servisní služby společnosti Blum	602				

Standardní korpus

Plánování – konstrukce vlysu naležato

Korpus

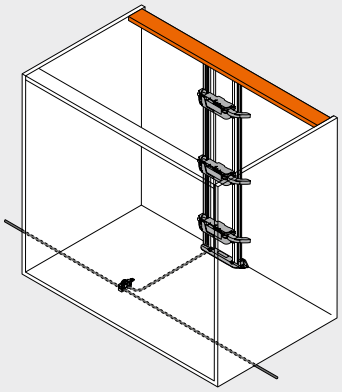

Pozice – pohonná servo jednotka

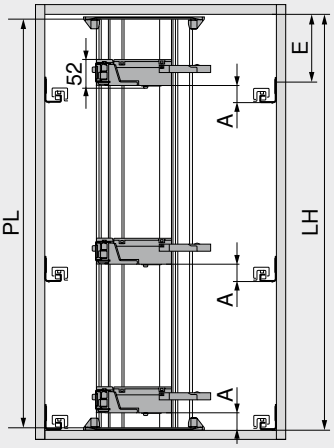

PL = LH – 10 mm
Zaokrouhlit na nejbližší nižší desítku

A	Odstup spodní hrany korpusové lišty a spodní hrany pohonné servo jednotky
E	Odstup spodní hrany půdy korpusu od pozice pro našroubování vodicích lišt
LH	Světlá výška korpusu
PL	Délka nosníku

Pozice – pohonná servo jednotka

Vodicí systémy	Výška zásuvky SKH (mm)	Světlá šířka korpusu LW (mm)					
		224–234		235–428		≥ 429	
		A (mm)	E min. (mm)	A (mm)	E min. (mm)	A (mm)	E min. (mm)
MOVENTO	≥ 79	–	–	60	74	35	49
TANDEM	≥ 79	55	71	55	71	35	51

A	Odstup spodní hrany korpusové lišty a spodní hrany pohonné servo jednotky	–	Není možné
E	Odstup spodní hrany půdy korpusu od pozice pro našroubování vodicích lišt		

Dno – schéma otvorů

Rozvod kabelů spodem

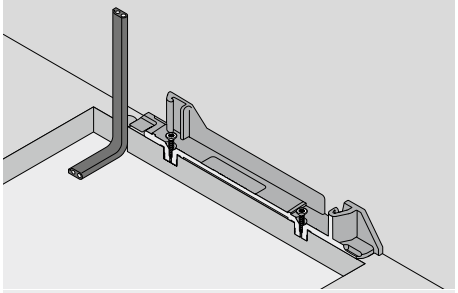

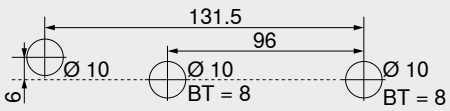

BT Hloubka vrtání

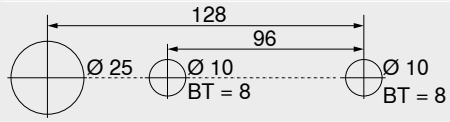

Alternativní schéma vyvrtání otvorů – **MINIPRESS top** | **MINIPRESS**
BT Hloubka vrtání

Rozvod kabelů zadem

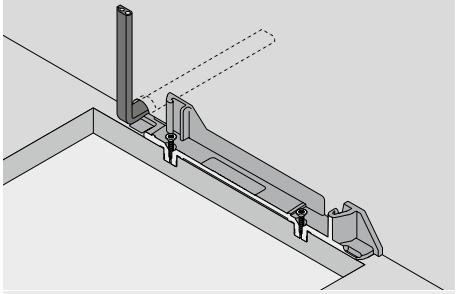

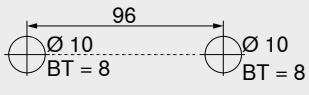

BT Hloubka vrtání

Zpracování čela – pozice – distanční doraz Blum

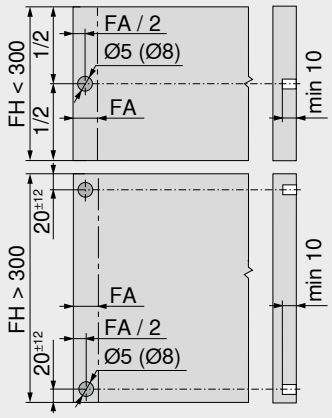

Distanční doraz Blum zajišťuje potřebný prostor pro spuštění v hodnotě 2 mm

Výška čela FH (mm)	Distanční doraz Blum (ks)
Do 300	2
Od 301	4

FA	Přesah čela
FH	Výška čela

Standardní korpus

Plánování – konstrukce vlysu naležato

Vyvrtání otvorů – dno | vlys

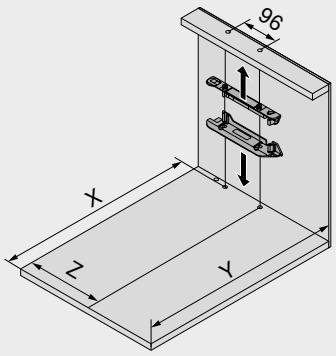

Výška zásuvky SKH (mm)	X (mm)	Y (mm)
≥ 79	NL + 16	NL + 30

NL	Jmenovitá délka
X	Pozice pro vyvrtání otvorů
Y	Minimální potřebný prostor
Z	Míra odsazení

Vodicí systémy	Výška zásuvky SKH (mm)	Světlá šířka korpusu LW (mm)							
		224–234		235–388		389–428		≥ 429	
		Z (mm)	Nástavec servo pohonu	Z (mm)	Nástavec servo pohonu	Z (mm)	Nástavec servo pohonu	Z (mm)	Nástavec servo pohonu
MOVENTO	≥ 79	–	–	164	●	164	●	LW / 2	●
TANDEM	≥ 79	164	–	164	●	LW / 2	●	LW / 2	●

LW	Světlá šířka korpusu	●	Nutné
Z	Míra odsazení	–	Není možné

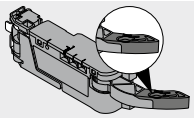

Nástavec servo pohonu

Potřebný prostor a bezpečný odstup – držák napájecího zdroje

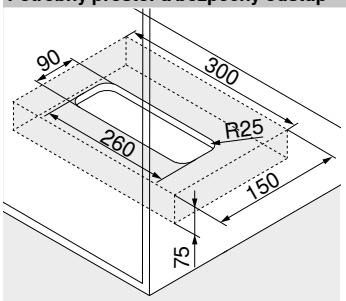

Montáž na dno

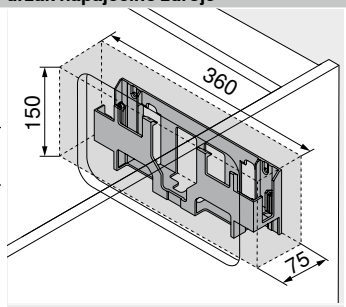

Montáž na stěnu

Pozor

Dodržujte bezpečnou vzdálenost 30 mm od spodní hrany (montáž na dno) či přední hrany (montáž na stěnu) a okrajů držáku napájecího zdroje k sousedním prvkům!

Umožněte cirkulaci vzduchu, jinak hrozí přehřátí napájecího zdroje **SERVO-DRIVE**!

Odkaz na stránku

Přehled	463	Servisní služby společnosti Blum	602	**Montáž, demontáž a seřízení**	
MOVENTO	410	Směrnice o strojích	711		
TANDEM	430	Další technické informace	708		
Informace k objednávce	464			Short-URL	
Plánování – konstrukce vlysu nastojato	468			www.blum.com/a450	
Příslušenství	500				

Standardní korpus

Plánování – konstrukce vlysu nastojato

Korpus

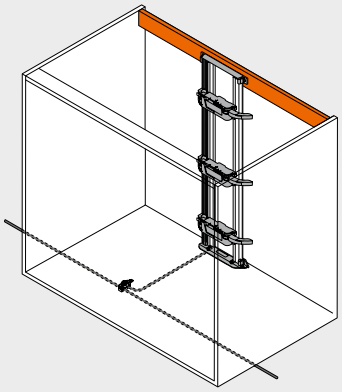

Pozice – pohonná servo jednotka

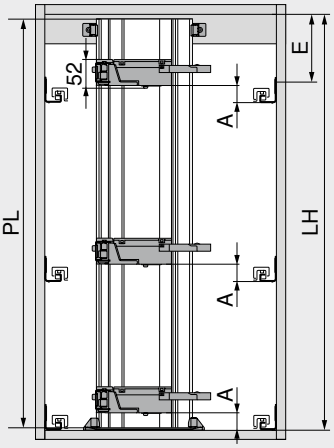

PL = LH – 10 mm
Zaokrouhlit na nejbližší nižší desítku

A	Odstup spodní hrany korpusové lišty a spodní hrany pohonné servo jednotky
E	Odstup spodní hrany půdy korpusu od pozice pro našroubování vodicích lišt
LH	Světlá výška korpusu
PL	Délka nosníku

Pozice – pohonná servo jednotka

Vodicí systémy	Výška zásuvky SKH (mm)	Světlá šířka korpusu LW (mm)					
		224–234		235–428		≥ 429	
		A (mm)	E min. (mm)	A (mm)	E min. (mm)	A (mm)	E min. (mm)
MOVENTO	≥ 79	–	–	60	84	35	54
TANDEM	≥ 79	55	81	55	81	35	61

A	Odstup spodní hrany korpusové lišty a spodní hrany pohonné servo jednotky	–	Není možné
E	Odstup spodní hrany půdy korpusu od pozice pro našroubování vodicích lišt		

Dno – schéma otvorů

Rozvod kabelů spodem

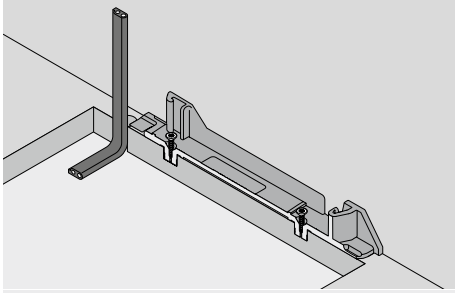

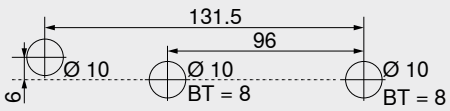

BT Hloubka vrtání

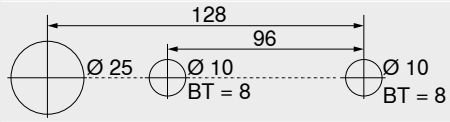

Alternativní schéma vyvrtání otvorů – **MINIPRESS top** | **MINIPRESS**
BT Hloubka vrtání

Rozvod kabelů zadem

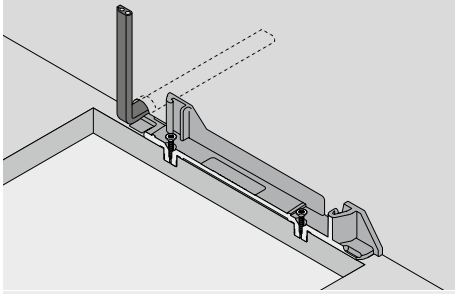

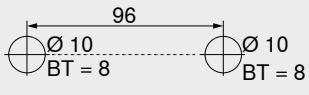

BT Hloubka vrtání

Zpracování čela – pozice – distanční doraz Blum

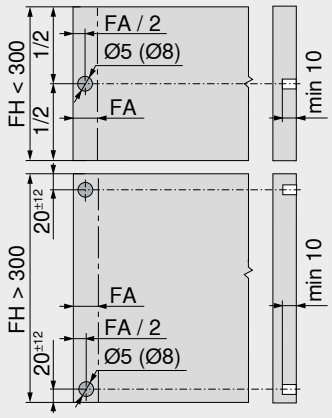

Distanční doraz Blum zajišťuje potřebný prostor pro spuštění v hodnotě 2 mm

Výška čela FH (mm)	Distanční doraz Blum (ks)
Do 300	2
Od 301	4

FA	Přesah čela
FH	Výška čela

Standardní korpus

Plánování – konstrukce vlysu nastojato

Vyvrtání otvorů – dno | vlys

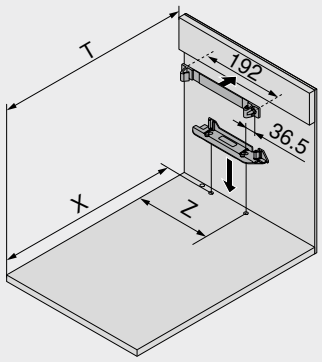

Výška zásuvky SKH (mm)	X (mm)	T (mm)
≥ 79	NL + 16	NL + 31

NL	Jmenovitá délka
X	Pozice pro vyvrtání otvorů
T	Pozice – přední hrany–nosník
Z	Míra odsazení

Vodicí systémy	Výška zásuvky SKH (mm)	Světlá šířka korpusu LW (mm)							
		224–234		235–388		389–428		≥ 429	
		Z (mm)	Nástavec servo pohonu	Z (mm)	Nástavec servo pohonu	Z (mm)	Nástavec servo pohonu	Z (mm)	Nástavec servo pohonu
MOVENTO	≥ 79	–	–	164	●	164	●	LW / 2	●
TANDEM	≥ 79	164	–	164	●	LW / 2	●	LW / 2	●

LW	Světlá šířka korpusu	●	Nutné
Z	Míra odsazení	–	Není možné

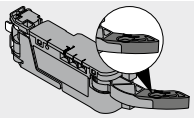

Nástavec servo pohonu

Potřebný prostor a bezpečný odstup – držák napájecího zdroje

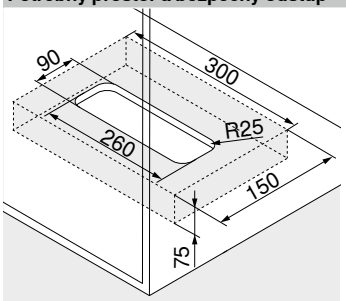

Montáž na dno

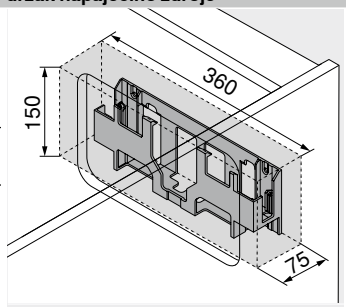

Montáž na stěnu

Pozor

Dodržujte bezpečnou vzdálenost 30 mm od spodní hrany (montáž na dno) či přední hrany (montáž na stěnu) a okrajů držáku napájecího zdroje k sousedním prvkům!

Umožněte cirkulaci vzduchu, jinak hrozí přehřátí napájecího zdroje **SERVO-DRIVE**!

Odkaz na stránku

Přehled	463	Servisní služby společnosti Blum	602	**Montáž, demontáž a seřízení**	
MOVENTO	410	Směrnice o strojích	711		
TANDEM	430	Další technické informace	708		
Informace k objednávce	464			Short-URL	
Plánování – konstrukce vlysu naležato	466			www.blum.com/a450	
Příslušenství	500				

SPACE TOWER



- Elektrický způsob otvírání v kombinaci s **BLUMOTION** – pro měkké a tiché zavírání
- S vertikálním nosníkem
- Pohonná servo jednotka a výsuv nejsou pevně spojeny
- Výsuvy se dají využít beze změny
- Montáž pohonné servo jednotky bez nářadí
- Jednoduchý rozvod kabelů
- Malá vestavná hloubka

Rozvod kabelů

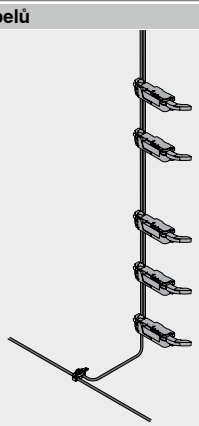

Informace k objednávce

2 Nosník

Délka (mm)[1]	Materiál	Kabel	Č. artiklu
650	Hliník (Alu)	S kabelem	Z10T650AA
700			Z10T700AA
710			Z10T710AA
750			Z10T750AA
800			Z10T800AA
1170		Bez kabelu	Z10T1170A

Složení:
2 1 x Nosník
Přířez **2** Světlá výška korpusu LH – 10 mm
[1] Ke zkrácení

3a Držák nosníku nahoře/dole – konstrukce vlysu naležato

Barva	Materiál	Č. artiklu
TGR	Plast	Z10D01E0.01

Složení:
3a 1 x Držák nosníku nahoře/dole

Alternativně vůči 3a

3b Držák nosníku dole/vzadu – konstrukce vlysu nastojato

Barva	Materiál	Č. artiklu
TGR	Plast	Z10D01EA.01

Složení:
3b 1 x Držák nosníku dole/vzadu
– 1 x Krytka nosníku

9 Pohonná servo jednotka

Barva	Materiál	Č. artiklu
TGR	Plast	Z10A3000.04

Složení:
9 1 x Pohonná servo jednotka
Včetně předmontovaného nástavce

11 Sada rozvodný kabel SERVO-DRIVE[2]

Barva	Délka (m)[1]	Č. artiklu
SZ	8	Z10K800AE

Složení:
11a 1 x Rozvodný kabel **SERVO-DRIVE**
11b 5 x Ochranná koncová krytka na kabel
[1] Ke zkrácení
[2] Použitelný jako rozvodný kabel, kabel nosníku i komunikační kabel

12 Sada svorka

Barva	Materiál	Č. artiklu
SZ	Plast	Z10V100E.01

Složení:
12a 1 x Svorka
11b 2 x Ochranná koncová krytka na kabel



SPACE TOWER

Informace k objednávce

13 Napájecí zdroj a kabel napájecího zdroje SERVO-DRIVE[4]

Barva SZ

Síťová zástrčka	Trh[1]	Jazyková skupina[2]	Jazyk[3]	Č. artiklu
 E	Evropa	A	DE | EN | FR | IT | NL	Z10NE04EA
		B	DA | EN | FI | NO | SV	Z10NE04EB
		C	EL | EN | HR | SL | SR | TR	Z10NE04EC
		D	EN | ES | FR | IT | PT	Z10NE04ED
		E	CS | HU | PL | SK	Z10NE04EE
		F	BG | ET | LT | LV | RO | RU | UK	Z10NE04EF
		I	EN	Z10NE04EI
B	GB	A	DE | EN | FR | IT | NL	Z10NE04BA
		I	EN	Z10NE04BI
H	IN			Z10NE04HI
I	IL	A	DE | EN | FR | IT | NL	Z10NE04IA
K	AU	I	EN	Z10NE04KI
N	CN	H	EN | ZH | KO	Z10NE04NH
R	KR			Z10NE04RH
S	BR	K	EN | ES | PT	Z10NE04SK
T	TW	H	EN | ZH | KO	Z10NE04TH
U	US | CA	G	EN | ES | FR	Z10NE04UG
	JP	J	JA	Z10NE04UJ
Z	ZA	I	EN	Z10NE04ZI

Složení:

13a 1 x Napájecí zdroj **SERVO-DRIVE**
Centrální propojovací kabel – délka 2 m
Včetně návodu k obsluze, montážního návodu

13b 1 x Kabel napájecího zdroje
Délka 1.5–1.8 m včetně zástrčky

[1] Tržní názvy podle ISO 3166
[2] Jazyková skupina – návod k obsluze
[3] Označení jazyků ve smyslu ISO 639
[4] Nutné pro dvě a víc pohonných servo jednotek

15a Držák napájecího zdroje – montáž na dno[1]

	Barva	Materiál	Č. artiklu
	TGR	Plast	Z10NG000

Složení:

15a 1 x Držák napájecího zdroje – montáž na dno
Včetně krytu

[1] Pro napájecí zdroj **SERVO-DRIVE**

Alternativně vůči 15a

15b Držák napájecího zdroje – montáž na stěnu[1]

	Barva	Materiál	Č. artiklu
	WGR	Plast	Z10NG120

Složení:

15b 1 x Držák napájecího zdroje – montáž na stěnu

[1] Pro napájecí zdroj **SERVO-DRIVE**

Příslušenství

– Držák kabelu[1]

	Barva	Materiál	Č. artiklu
	WS	Plast	Z10K0009

Složení:

– 1 x Držák kabelu

[1] Např. pro upevnění rozvodného kabelu **SERVO-DRIVE**

Barva		Barva	
SZ	Černá	WGR	Bílošedá
TGR	Šedá	WS	Bílá

Odkaz na stránku

Přehled	463	Směrnice o strojích	711	**Montáž, demontáž a seřízení**	
MOVENTO	410	Další technické informace	708		
TANDEM	430				
Plánování – nosník nahoře	472			Short-URL	
Plánování – nosník dole	474			www.blum.com/a450	
Příslušenství	500				
Servisní služby společnosti Blum	602				

SPACE TOWER

Plánování – nosník nahoře

Korpus

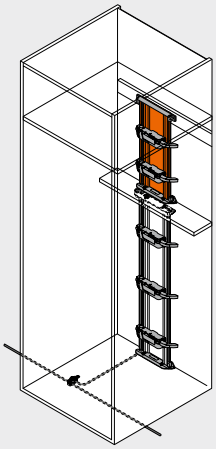

Pozice – pohonná servo jednotka

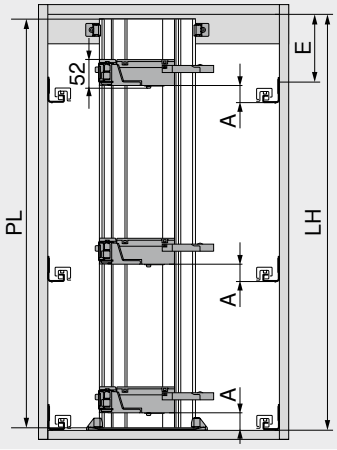

PL = LH – 10 mm
Zaokrouhlit na nejbližší nižší desítku

A	Odstup spodní hrany korpusové lišty a spodní hrany pohonné servo jednotky
E	Odstup spodní hrany půdy korpusu od pozice pro našroubování korpusové lišty
LH	Světlá výška korpusu
PL	Délka nosníku

Pozice – pohonná servo jednotka

Vodicí systémy	Výška zásuvky SKH (mm)	Světlá šířka korpusu LW (mm)					
		224–234		235–428		≥ 429	
		A (mm)	E min. (mm)	A (mm)	E min. (mm)	A (mm)	E min. (mm)
MOVENTO	≥ 79	–	–	60	74	35	49
TANDEM	≥ 79	55	71	55	71	35	51

A	Odstup spodní hrany korpusové lišty a spodní hrany pohonné servo jednotky	–	Není možné
E	Odstup spodní hrany půdy korpusu od pozice pro našroubování vodicích lišt		

Dno – schéma otvorů

Rozvod kabelů spodem

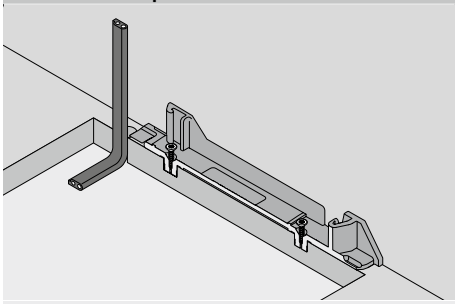

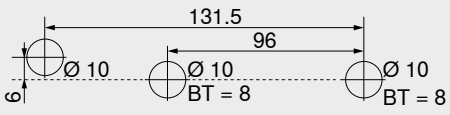

BT Hloubka vrtání

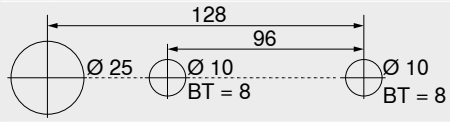

Alternativní schéma vyvrtání otvorů – **MINIPRESS top** | **MINIPRESS**
BT Hloubka vrtání

Rozvod kabelů zadem

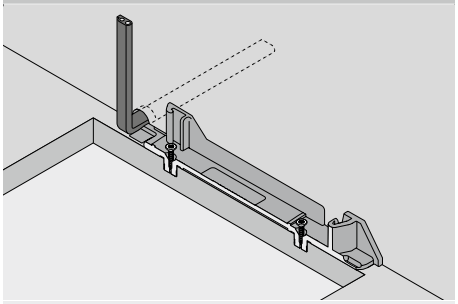

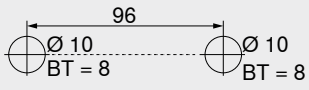

BT Hloubka vrtání

SPACE TOWER

Plánování – nosník nahoře

Vyvrtání otvorů – dno | vlys

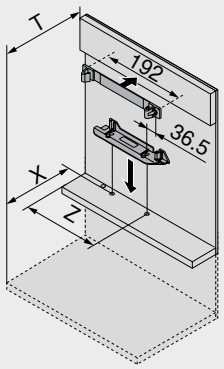

Výška zásuvky SKH (mm)	X (mm)	T (mm)
≥ 79	NL + 16	NL + 31

NL	Jmenovitá délka
X	Pozice pro vyvrtání otvorů
T	Pozice – přední hrany–nosník
Z	Míra odsazení

Vodicí systémy	Výška zásuvky SKH (mm)	Světlá šířka korpusu LW (mm)							
		224–234		235–388		389–428		≥ 429	
		Z (mm)	Nástavec servo pohonu	Z (mm)	Nástavec servo pohonu	Z (mm)	Nástavec servo pohonu	Z (mm)	Nástavec servo pohonu
MOVENTO	≥ 79	–	–	164	●	164	●	LW / 2	●
TANDEM	≥ 79	164	–	164	●	LW / 2	●	LW / 2	●

LW	Světlá šířka korpusu	●	Nutné
Z	Míra odsazení	–	Není možné

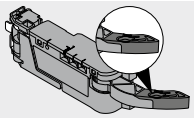

Nástavec servo pohonu

Potřebný prostor a bezpečný odstup – držák napájecího zdroje

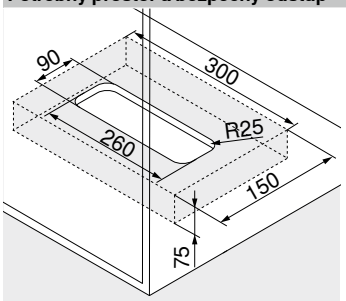

Montáž na dno

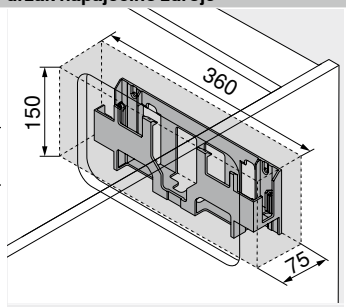

Montáž na stěnu

Pozor

Dodržujte bezpečnou vzdálenost 30 mm od spodní hrany (montáž na dno) či přední hrany (montáž na stěnu) a okrajů držáku napájecího zdroje k sousedním prvkům!

Umožněte cirkulaci vzduchu, jinak hrozí přehřátí napájecího zdroje **SERVO-DRIVE**!

Odkaz na stránku

Přehled	463	Servisní služby společnosti Blum	602	**Montáž, demontáž a seřízení**	
MOVENTO	410	Směrnice o strojích	711		
TANDEM	430	Další technické informace	708		
Informace k objednávce	470			Short-URL	
Plánování – nosník dole	474			www.blum.com/a450	
Příslušenství	500				

SPACE TOWER

Plánování – nosník dole

Korpus

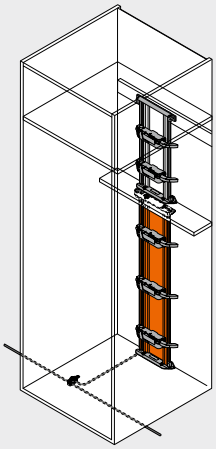

Pozice – pohonná servo jednotka

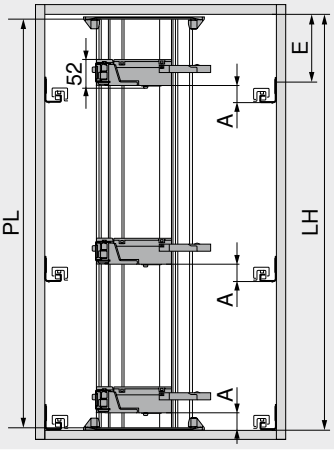

PL = LH – 10 mm
Zaokrouhlit na nejbližší nižší desítku

A	Odstup spodní hrany korpusové lišty a spodní hrany pohonné servo jednotky
E	Odstup spodní hrany půdy korpusu od pozice pro našroubování korpusové lišty
LH	Světlá výška korpusu
PL	Délka nosníku

Pozice – pohonná servo jednotka

Vodicí systémy	Výška zásuvky SKH (mm)	Světlá šířka korpusu LW (mm)					
		224–234		235–428		≥ 429	
		A (mm)	E min. (mm)	A (mm)	E min. (mm)	A (mm)	E min. (mm)
MOVENTO	≥ 79	–	–	60	74	35	49
TANDEM	≥ 79	55	71	55	71	35	51

A	Odstup spodní hrany korpusové lišty a spodní hrany pohonné servo jednotky	–	Není možné
E	Odstup spodní hrany půdy korpusu od pozice pro našroubování vodicích lišt		

Dno – schéma otvorů

Rozvod kabelů spodem

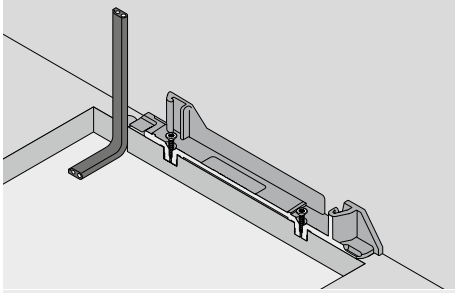

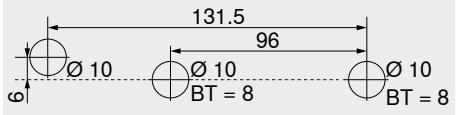

BT Hloubka vrtání

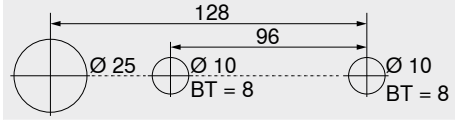

Alternativní schéma vyvrtání otvorů – **MINIPRESS top** | **MINIPRESS**
BT Hloubka vrtání

Rozvod kabelů zadem

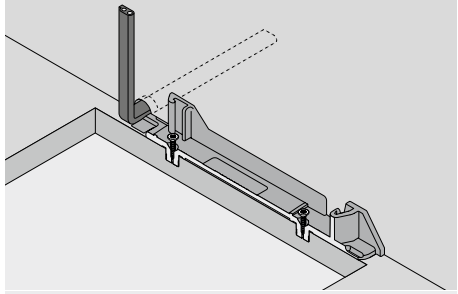

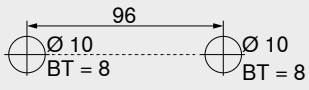

BT Hloubka vrtání

SPACE TOWER

Plánování – nosník dole

Vyvrtání otvorů – dno | vlys

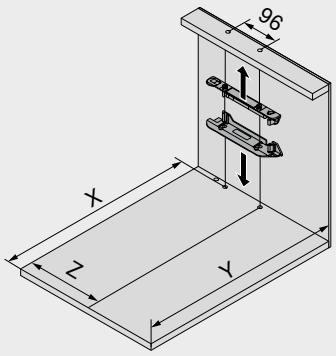

Výška zásuvky SKH (mm)	X (mm)	Y (mm)
≥ 79	NL + 16	NL + 30

NL	Jmenovitá délka
X	Pozice pro vyvrtání otvorů
Y	Minimální potřebný prostor
Z	Míra odsazení

Vodicí systémy	Výška zásuvky SKH (mm)	Světlá šířka korpusu LW (mm)							
		224–234		235–388		389–428		≥ 429	
		Z (mm)	Nástavec servo pohonu	Z (mm)	Nástavec servo pohonu	Z (mm)	Nástavec servo pohonu	Z (mm)	Nástavec servo pohonu
MOVENTO	≥ 79	–	–	164	●	164	●	LW / 2	●
TANDEM	≥ 79	164	–	164	●	LW / 2	●	LW / 2	●

LW	Světlá šířka korpusu	●	Nutné
Z	Míra odsazení	–	Není možné

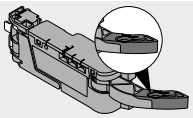

Nástavec servo pohonu

Potřebný prostor a bezpečný odstup – držák napájecího zdroje

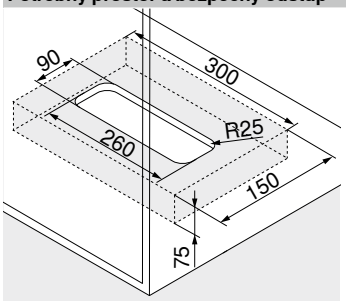

Montáž na dno

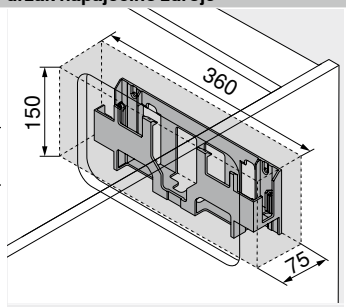

Montáž na stěnu

Pozor

Dodržujte bezpečnou vzdálenost 30 mm od spodní hrany (montáž na dno) či přední hrany (montáž na stěnu) a okrajů držáku napájecího zdroje k sousedním prvkům!

Umožněte cirkulaci vzduchu, jinak hrozí přehřátí napájecího zdroje **SERVO-DRIVE**!

Odkaz na stránku

Přehled	463	Servisní služby společnosti Blum	602	**Montáž, demontáž a seřízení**	
MOVENTO	410	Směrnice o strojích	711		
TANDEM	430	Další technické informace	708		
Informace k objednávce	470			Short-URL	
Plánování – nosník nahoře	472			www.blum.com/a450	
Příslušenství	500				

Dřezová skříňka

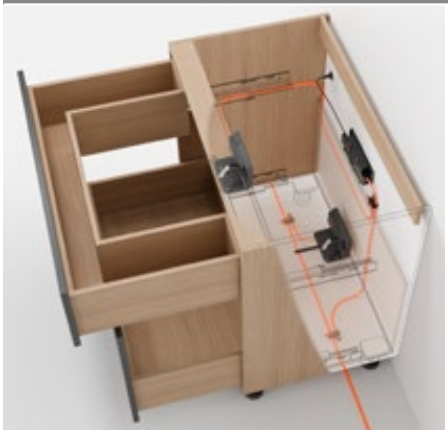

- Elektrický způsob otvírání v kombinaci s **BLUMOTION** – pro měkké a tiché zavírání
- S držákem servo jednotky
- Pohonná servo jednotka a výsuv nejsou pevně spojeny
- Výsuvy se dají využít beze změny
- Rychlá montáž předmontovaných součástek

Rozvod kabelů

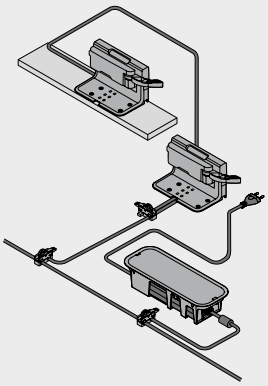

Informace k objednávce

1a Distanční doraz Blum

	Průměr (mm)	Barva	Č. artiklu
	Ø 5.0	TGR	993.0530
	Ø 8.0	TGR	993.0830.01

Výška čela FH (mm)	Distanční doraz Blum (ks)
Do 300	2
Od 301	4

5 Jednoduchý držák pohonné servo jednotky

	Barva	Materiál	Č. artiklu
	TGR	Plast	Z10D0311

Složení:
5 1 x Jednoduchý držák pohonné servo jednotky

9 Pohonná servo jednotka

	Barva	Materiál	Č. artiklu
	TGR	Plast	Z10A3000.04

Složení:
9 1 x Pohonná servo jednotka
Včetně předmontovaného nástavce

9a Ochranný kryt proti kapající vodě

	Barva	Materiál	Č. artiklu
	TGR	Plast	Z10D0316

Složení:
9a 1 x Ochranný kryt proti kapající vodě

11 Sada rozvodný kabel SERVO-DRIVE[2]

	Barva	Délka (m)[1]	Č. artiklu
	SZ	8	Z10K800AE

Složení:
11a 1 x Rozvodný kabel **SERVO-DRIVE**
11b 5 x Ochranná koncová krytka na kabel
[1] Ke zkrácení
[2] Použitelný jako rozvodný kabel, kabel nosníku i komunikační kabel

12 Sada svorka

	Barva	Materiál	Č. artiklu
	SZ	Plast	Z10V100E.01

Složení:
12a 1 x Svorka
11b 2 x Ochranná koncová krytka na kabel

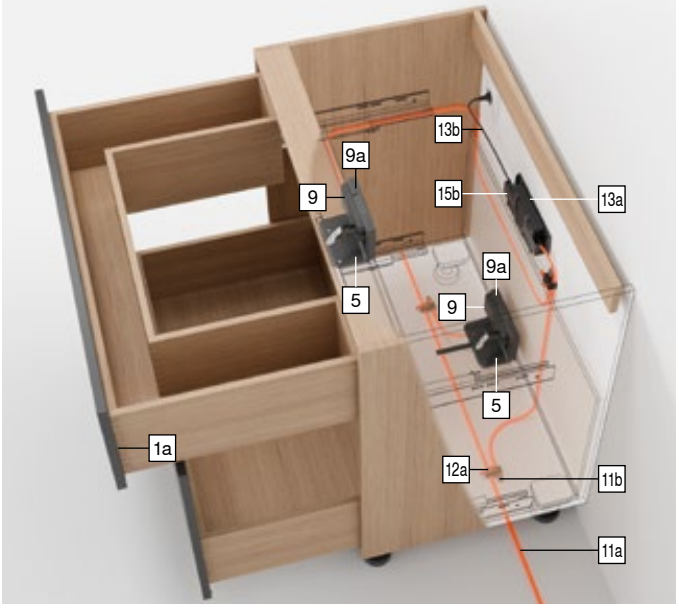

Dřezová skříňka

Informace k objednávce

13 Napájecí zdroj a kabel napájecího zdroje SERVO-DRIVE[4]

Barva: SZ

Síťová zástrčka	Trh[1]	Jazyková skupina[2]	Jazyk[3]	Č. artiklu
 E	Evropa	A	DE | EN | FR | IT | NL	Z10NE04EA
		B	DA | EN | FI | NO | SV	Z10NE04EB
		C	EL | EN | HR | SL | SR | TR	Z10NE04EC
		D	EN | ES | FR | IT | PT	Z10NE04ED
		E	CS | HU | PL | SK	Z10NE04EE
		F	BG | ET | LT | LV | RO | RU | UK	Z10NE04EF
		I	EN	Z10NE04EI
B	GB	A	DE | EN | FR | IT | NL	Z10NE04BA
		I	EN	Z10NE04BI
H	IN			Z10NE04HI
I	IL	A	DE | EN | FR | IT | NL	Z10NE04IA
K	AU	I	EN	Z10NE04KI
N	CN	H	EN | ZH | KO	Z10NE04NH
R	KR			Z10NE04RH
S	BR	K	EN | ES | PT	Z10NE04SK
T	TW	H	EN | ZH | KO	Z10NE04TH
U	US | CA	G	EN | ES | FR	Z10NE04UG
	JP	J	JA	Z10NE04UJ
Z	ZA	I	EN	Z10NE04ZI

Složení:

13a 1 x Napájecí zdroj **SERVO-DRIVE**
Centrální propojovací kabel – délka 2 m
Včetně návodu k obsluze, montážního návodu

13b 1 x Kabel napájecího zdroje
Délka 1.5–1.8 m včetně zástrčky

[1] Tržní názvy podle ISO 3166
[2] Jazyková skupina – návod k obsluze
[3] Označení jazyků ve smyslu ISO 639
[4] Nutné pro dvě a víc pohonných servo jednotek

15a Držák napájecího zdroje – montáž na dno[1]

Barva	Materiál	Č. artiklu
 TGR	Plast	Z10NG000

Složení:

15a 1 x Držák napájecího zdroje – montáž na dno
Včetně krytu

[1] Pro napájecí zdroj **SERVO-DRIVE**

Alternativně vůči 15a

15b Držák napájecího zdroje – montáž na stěnu[1]

Barva	Materiál	Č. artiklu
 WGR	Plast	Z10NG120

Složení:

15b 1 x Držák napájecího zdroje – montáž na stěnu

[1] Pro napájecí zdroj **SERVO-DRIVE**

Příslušenství

– Držák kabelu[1]

Barva	Materiál	Č. artiklu
 WS	Plast	Z10K0009

Složení:

– 1 x Držák kabelu

[1] Např. pro upevnění rozvodného kabelu **SERVO-DRIVE**

Barva		Barva	
SZ	Černá	WGR	Bílošedá
TGR	Šedá	WS	Bílá

4

Odkaz na stránku

Přehled	463	Další technické informace	708	**Montáž, demontáž a seřízení**	
MOVENTO	410				
TANDEM	430				
Plánování	478			Short-URL	
Příslušenství	500			www.blum.com/a450	
Servisní služby společnosti Blum	602				
Směrnice o strojích	711				

Dřezová skříňka

Plánování

Korpus

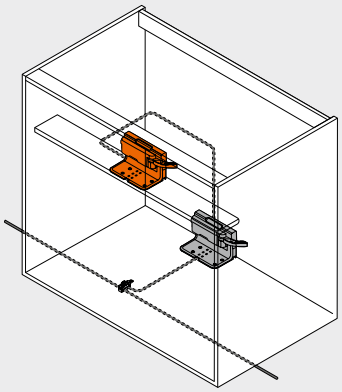

Vlys napříč – jednoduchý držák pohonné servo jednotky

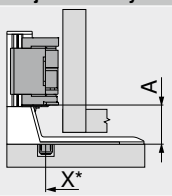

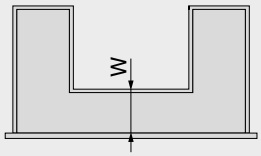

Střední díl

A	Odstup spodní hrany držáku pohonné servo jednotky a spodní hrany této servo jednotky
X	Pozice pro vyvrtání otvorů
*	Měřeno od přední hrany korpusu

W	Odstup přední hrany dna zásuvky od středního dílu Min. 100 mm

Vodicí systémy	Výška zásuvky SKH (mm)	A (mm)
MOVENTO	≥ 79	35
TANDEM	≥ 79	35

A Odstup spodní hrany držáku pohonné servo jednotky a spodní hrany této servo jednotky

Vlys napříč – jednoduchý držák pohonné servo jednotky

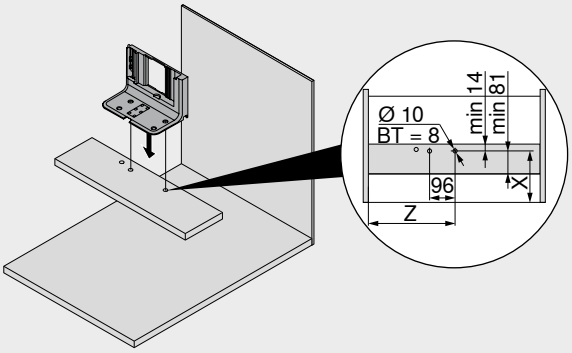

Vodicí systémy	Výška zásuvky SKH (mm)	Světlá šířka korpusu LW (mm) ≥ 429	
		X (mm)	Z (mm)
MOVENTO	≥ 79	W + 24	LW / 2
TANDEM	≥ 79	W + 24	LW / 2

BT	Hloubka vrtání
LW	Světlá šířka korpusu
W	Odstup přední hrany dna zásuvky a středního dílu
X	Pozice pro vyvrtání otvorů
Z	Míra odsazení

Dno – schéma otvorů

Rozvod kabelů spodem

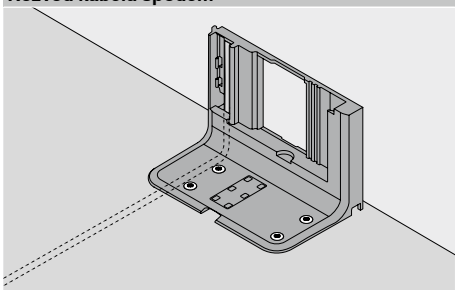

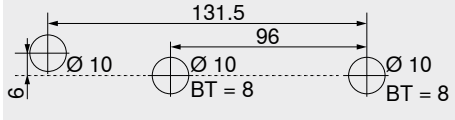

BT Hloubka vrtání

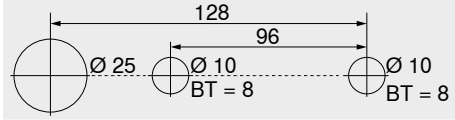

Alternativní schéma vyvrtání otvorů – **MINIPRESS top** | **MINIPRESS**

BT Hloubka vrtání

Zpracování čela – pozice – distanční doraz Blum

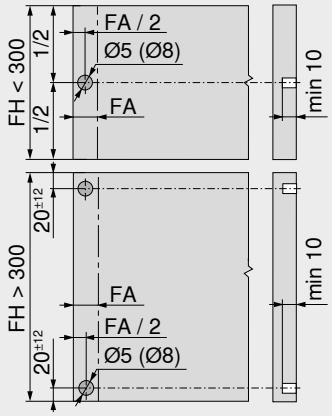

Distanční doraz Blum zajišťuje potřebný prostor pro spuštění v hodnotě 2 mm

Výška čela FH (mm)	Distanční doraz Blum (ks)
Do 300	2
Od 301	4

FA	Přesah čela
FH	Výška čela

Dřezová skříňka

Plánování

Korpus

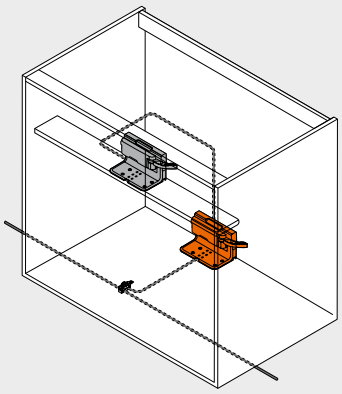

Dno – jednoduchý držák pohonné servo jednotky

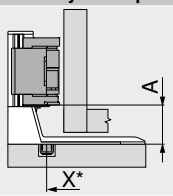

A	Odstup spodní hrany držáku pohonné servo jednotky a spodní hrany této servo jednotky
X	Pozice pro vyvrtání otvorů
*	Měřeno od přední hrany korpusu

Vodicí systémy	Výška zásuvky SKH (mm)	Světlá šířka korpusu LW (mm)
		≥ 429
		A (mm)
MOVENTO	≥ 79	35
TANDEM	≥ 79	35

A	Odstup spodní hrany držáku pohonné servo jednotky a spodní hrany této servo jednotky
LW	Světlá šířka korpusu

Dno – jednoduchý držák pohonné servo jednotky

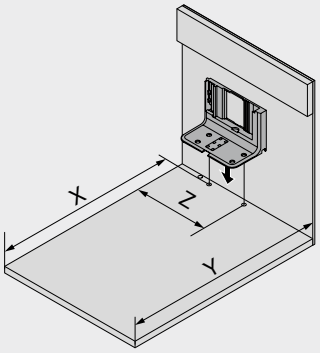

Výška zásuvky SKH (mm)	X (mm)	Y (mm)	Z (mm)
≥ 79	NL + 16	NL + 30	LW / 2

LW	Světlá šířka korpusu
NL	Jmenovitá délka
X	Pozice pro vyvrtání otvorů
Y	Minimální potřebný prostor
Z	Míra odsazení

Potřebný prostor a bezpečný odstup – držák napájecího zdroje

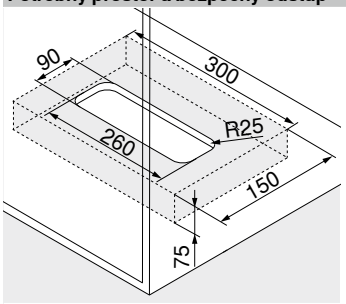

Montáž na dno

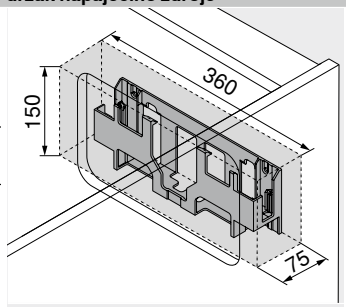

Montáž na stěnu

Pozor

Dodržujte bezpečnou vzdálenost 30 mm od spodní hrany (montáž na dno) či přední hrany (montáž na stěnu) a okrajů držáku napájecího zdroje k sousedním prvkům!

Umožněte cirkulaci vzduchu, jinak hrozí přehřátí napájecího zdroje **SERVO-DRIVE**!

Odkaz na stránku

Přehled	463	Směrnice o strojích	711	**Montáž, demontáž a seřízení**	
MOVENTO	410	Další technické informace	708		
TANDEM	430				
Informace k objednávce	476			Short-URL	
Příslušenství	500			www.blum.com/a450	
Servisní služby společnosti Blum	602				

Dvě zásuvky s průběžným čelem



- Elektrický způsob otvírání v kombinaci s **BLUMOTION** – pro měkké a tiché zavírání
- Synchronizované spuštění dvou zásuvek a | nebo širokých výsuvů
- S držákem servo jednotky
- Pohonná servo jednotka a výsuv nejsou pevně spojeny
- Výsuvy se dají využít beze změny
- Rychlá montáž předmontovaných součástek

Rozvod kabelů

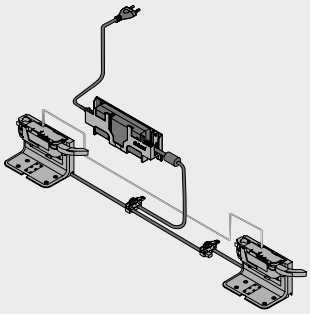

Informace k objednávce

1a Distanční doraz Blum

	Průměr (mm)	Barva	Č. artiklu
	Ø 5.0	TGR	993.0530
	Ø 8.0		993.0830.01

Výška čela FH (mm)	Distanční doraz Blum (ks)
Do 300	2
Od 301	4

5 Jednoduchý držák pohonné servo jednotky

	Barva	Materiál	Č. artiklu
	TGR	Plast	Z10D0311

Složení:
5 1 x Jednoduchý držák pohonné servo jednotky

9 Pohonná servo jednotka

	Barva	Materiál	Č. artiklu
	TGR	Plast	Z10A3000.04

Složení:
9 1 x Pohonná servo jednotka
Včetně předmontovaného nástavce

11 Sada rozvodný kabel SERVO-DRIVE[2]

	Barva	Délka (m)[1]	Č. artiklu
	SZ	8	Z10K800AE

Složení:
11a 1 x Rozvodný kabel **SERVO-DRIVE**
11b 5 x Ochranná koncová krytka na kabel
[1] Ke zkrácení
[2] Použitelný jako rozvodný kabel, kabel nosníku i komunikační kabel

12 Sada svorka

	Barva	Materiál	Č. artiklu
	SZ	Plast	Z10V100E.01

Složení:
12a 1 x Svorka
11b 2 x Ochranná koncová krytka na kabel

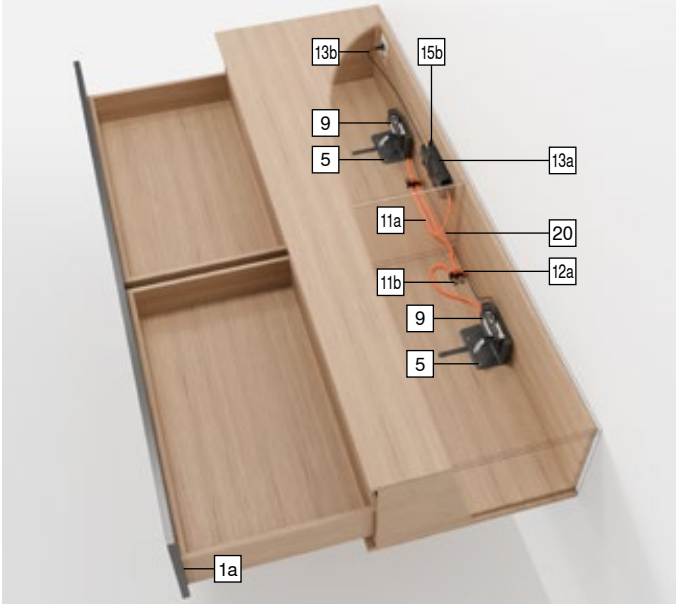

Dvě zásuvky s průběžným čelem

Informace k objednávce

13 Napájecí zdroj a kabel napájecího zdroje SERVO-DRIVE[4]

Barva: SZ

Síťová zástrčka	Trh[1]	Jazyková skupina[2]	Jazyk[3]	Č. artiklu
 E	Evropa	A	DE | EN | FR | IT | NL	Z10NE04EA
		B	DA | EN | FI | NO | SV	Z10NE04EB
		C	EL | EN | HR | SL | SR | TR	Z10NE04EC
		D	EN | ES | FR | IT | PT	Z10NE04ED
		E	CS | HU | PL | SK	Z10NE04EE
		F	BG | ET | LT | LV | RO | RU | UK	Z10NE04EF
		I	EN	Z10NE04EI
B	GB	A	DE | EN | FR | IT | NL	Z10NE04BA
		I	EN	Z10NE04BI
H	IN			Z10NE04HI
I	IL	A	DE | EN | FR | IT | NL	Z10NE04IA
K	AU	I	EN	Z10NE04KI
N	CN	H	EN | ZH | KO	Z10NE04NH
R	KR			Z10NE04RH
S	BR	K	EN | ES | PT	Z10NE04SK
T	TW	H	EN | ZH | KO	Z10NE04TH
U	US | CA	G	EN | ES | FR	Z10NE04UG
	JP	J	JA	Z10NE04UJ
Z	ZA	I	EN	Z10NE04ZI

Složení:

13a 1 x Napájecí zdroj **SERVO-DRIVE**
Centrální propojovací kabel – délka 2 m
Včetně návodu k obsluze, montážního návodu

13b 1 x Kabel napájecího zdroje
Délka 1.5–1.8 m včetně zástrčky

[1] Tržní názvy podle ISO 3166
[2] Jazyková skupina – návod k obsluze
[3] Označení jazyků ve smyslu ISO 639
[4] Nutné pro dvě a víc pohonných servo jednotek

15a Držák napájecího zdroje – montáž na dno[1]

	Barva	Materiál	Č. artiklu
	TGR	Plast	Z10NG000

Složení:

15a 1 x Držák napájecího zdroje – montáž na dno
Včetně krytu

[1] Pro napájecí zdroj **SERVO-DRIVE**

Alternativně vůči 15a

15b Držák napájecího zdroje – montáž na stěnu[1]

	Barva	Materiál	Č. artiklu
	WGR	Plast	Z10NG120

Složení:

15b 1 x Držák napájecího zdroje – montáž na stěnu

[1] Pro napájecí zdroj **SERVO-DRIVE**

20 Synchronizační kabel[1]

	Délka (mm)	Barva	Č. artiklu
	80	WS	Z10K008S
	500		Z10K050S
	1200		Z10K120S
	1600		Z10K160S

Složení:

20 1 x Synchronizační kabel

[1] Propojuje dvě pohonné servo jednotky, které se mají otvírat současně

Příslušenství

– Držák kabelu[1]

	Barva	Materiál	Č. artiklu
	WS	Plast	Z10K0009

Složení:

– 1 x Držák kabelu

[1] Např. pro upevnění rozvodného kabelu **SERVO-DRIVE**

Barva		Barva	
SZ	Černá	WGR	Bílošedá
TGR	Šedá	WS	Bílá

Odkaz na stránku

Přehled	463	Další technické informace	708	**Montáž, demontáž a seřízení**	
MOVENTO	410				
TANDEM	430				
Plánování	482			Short-URL	
Příslušenství	500			www.blum.com/a450	
Servisní služby společnosti Blum	602				
Směrnice o strojích	711				

Dvě zásuvky s průběžným čelem

Plánování

Korpus

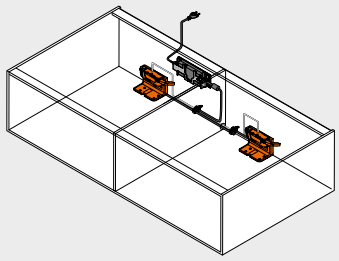

Dno – jednoduchý držák pohonné servo jednotky

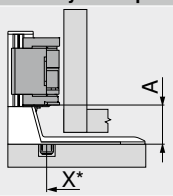

A	Odstup spodní hrany držáku pohonné servo jednotky a spodní hrany této servo jednotky
X	Pozice pro vyvrtání otvorů
*	Měřeno od přední hrany korpusu

Vodicí systémy	Výška zásuvky SKH (mm)	Světlá šířka korpusu LW (mm)
		≥ 429
		A (mm)
MOVENTO	≥ 79	35
TANDEM	≥ 79	35

A Odstup spodní hrany držáku pohonné servo jednotky a spodní hrany této servo jednotky

Dno – jednoduchý držák pohonné servo jednotky

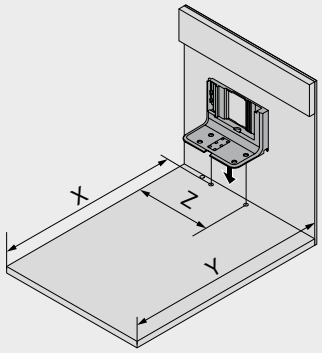

Výška zásuvky SKH (mm)	X (mm)	Y (mm)	Z (mm)
≥ 79	NL + 16	NL + 30	LW / 2

LW	Světlá šířka korpusu
NL	Jmenovitá délka
X	Pozice pro vyvrtání otvorů
Y	Minimální potřebný prostor
Z	Míra odsazení

Dno – schéma otvorů

Rozvod kabelů spodem

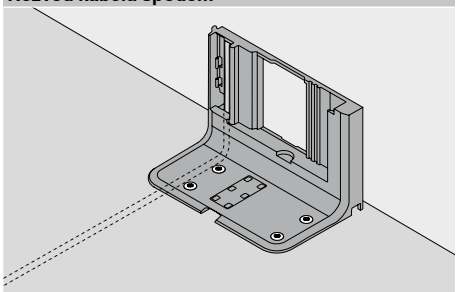

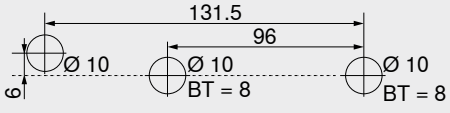

BT Hloubka vrtání

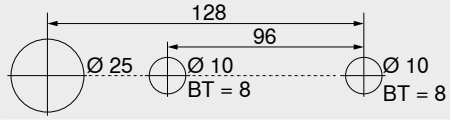

Alternativní schéma vyvrtání otvorů – **MINIPRESS top** | **MINIPRESS**

BT Hloubka vrtání

Rozvod kabelů zadem

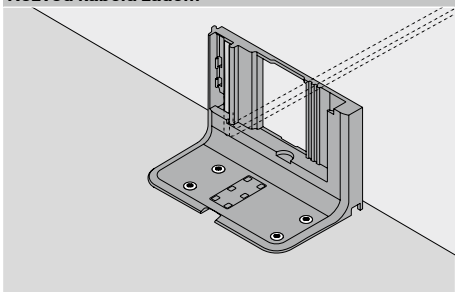

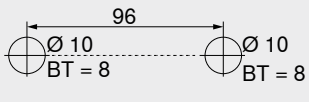

BT Hloubka vrtání

Zpracování čela – pozice – distanční doraz Blum

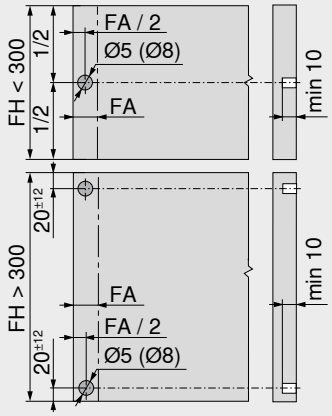

Distanční doraz Blum zajišťuje potřebný prostor pro spuštění v hodnotě 2 mm

Výška čela FH (mm)	Distanční doraz Blum (ks)
Do 300	2
Od 301	4

FA	Přesah čela
FH	Výška čela

Dvě zásuvky s průběžným čelem

Plánování

Potřebný prostor a bezpečný odstup – držák napájecího zdroje

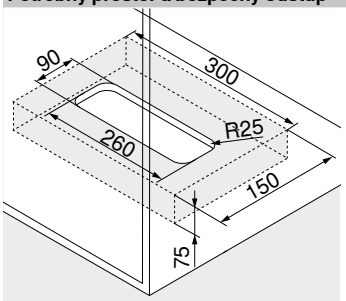

Montáž na dno

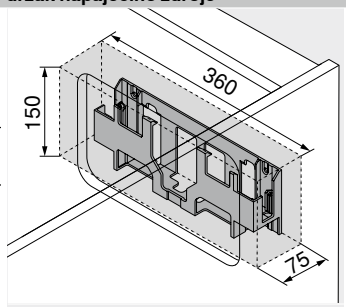

Montáž na stěnu

Pozor

Dodržujte bezpečnou vzdálenost 30 mm od spodní hrany (montáž na dno) či přední hrany (montáž na stěnu) a okrajů držáku napájecího zdroje k sousedním prvkům!

Umožněte cirkulaci vzduchu, jinak hrozí přehřátí napájecího zdroje **SERVO-DRIVE**!

Odkaz na stránku

Přehled	463	Směrnice o strojích	711	**Montáž, demontáž a seřízení**	
MOVENTO	410	Další technické informace	708		
TANDEM	430			Short-URL	
Informace k objednávce	480			www.blum.com/a450	
Příslušenství	500				
Servisní služby společnosti Blum	602				

Korpus s rozdílnými hloubkami zásuvek | vnitřních zásuvek



- Elektrický způsob otvírání v kombinaci s **BLUMOTION** – pro měkké a tiché zavírání
- S držákem servo jednotky a horizontálním nosníkem
- Pohonná servo jednotka a výsuv nejsou pevně spojeny
- Výsuvy se dají využít beze změny
- Rychlá montáž předmontovaných součástek

Rozvod kabelů

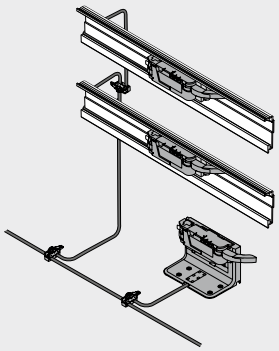

Informace k objednávce

1a Distanční doraz Blum

Průměr (mm)	Barva	Č. artiklu
Ø 5.0	TGR	993.0530
Ø 8.0	TGR	993.0830.01

Výška čela FH (mm)	Distanční doraz Blum (ks)
Do 300	2
Od 301	4

1b Distanční doraz Blum

Vodicí systémy	Průměr (mm)	Barva	Č. artiklu
TANDEM	Ø 10.0	TGR [1]	993.2000

[1] Nastavitelný distanční doraz Blum pro vnitřní zásuvky a vložená čela s **TANDEM**

1b Nastavení hloubky vlevo/vpravo [1]

Vodicí systémy	Barva	Č. artiklu
MOVENTO	R7037	298.7600

[1] Pouze pro konstrukce s vloženými čely
Integrovaný distanční doraz-Blum
Vhodné pro spojku T51.7601

5 Jednoduchý držák pohonné servo jednotky

Barva	Materiál	Č. artiklu
TGR	Plast	Z10D0311

Složení:
5 1 x Jednoduchý držák pohonné servo jednotky

6 Horizontální nosník [2]

Délka (mm) [1]	Materiál	Č. artiklu
1143	Hliník (Alu)	Z10T1143B

Složení:
6 1 x Horizontální nosník

Přířez 6 Světlá šířka korpusu LW – 19 mm

[1] Ke zkrácení
[2] Pro šířku korpusu KB 275–1200 mm

7 Držák horizontálního nosníku a servo jednotky [1]

Barva	Materiál	Č. artiklu
TGR	Plast	Z10D5210

Složení:
7a 1 x Držák nosníku vlevo/vpravo
7b 1 x Adaptér k nosníku pro pohonnou servo jednotku
[1] Je možné využít vruty do dřevotřísky a eurošrouby

9 Pohonná servo jednotka

Barva	Materiál	Č. artiklu
TGR	Plast	Z10A3000.04

Složení:
9 1 x Pohonná servo jednotka
Včetně předmontovaného nástavce

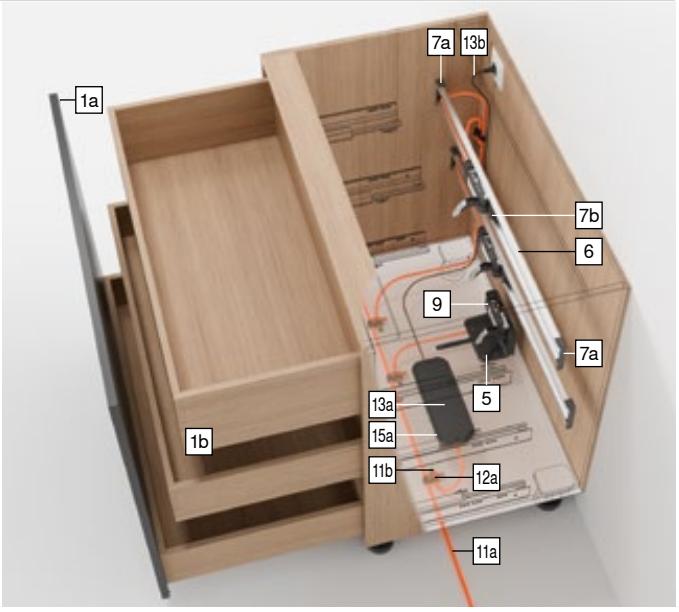

11 Sada rozvodný kabel SERVO-DRIVE [2]

Barva	Délka (m) [1]	Č. artiklu
SZ	8	Z10K800AE

Složení:
11a 1 x Rozvodný kabel **SERVO-DRIVE**
11b 5 x Ochranná koncová krytka na kabel
[1] Ke zkrácení
[2] Použitelný jako rozvodný kabel, kabel nosníku i komunikační kabel

12 Sada svorka

Barva	Materiál	Č. artiklu
SZ	Plast	Z10V100E.01

Složení:
12a 1 x Svorka
11b 2 x Ochranná koncová krytka na kabel

Korpus s rozdílnými hloubkami zásuvek | vnitřních zásuvek

Informace k objednávce

13 Napájecí zdroj a kabel napájecího zdroje SERVO-DRIVE[4]

Barva SZ

Síťová zástrčka	Trh[1]	Jazyková skupina[2]	Jazyk[3]	Č. artiklu
 E	Evropa	A	DE | EN | FR | IT | NL	Z10NE04EA
		B	DA | EN | FI | NO | SV	Z10NE04EB
		C	EL | EN | HR | SL | SR | TR	Z10NE04EC
		D	EN | ES | FR | IT | PT	Z10NE04ED
		E	CS | HU | PL | SK	Z10NE04EE
		F	BG | ET | LT | LV | RO | RU | UK	Z10NE04EF
		I	EN	Z10NE04EI
B	GB	A	DE | EN | FR | IT | NL	Z10NE04BA
		I	EN	Z10NE04BI
H	IN			Z10NE04HI
I	IL	A	DE | EN | FR | IT | NL	Z10NE04IA
K	AU	I	EN	Z10NE04KI
N	CN	H	EN | ZH | KO	Z10NE04NH
R	KR			Z10NE04RH
S	BR	K	EN | ES | PT	Z10NE04SK
T	TW	H	EN | ZH | KO	Z10NE04TH
U	US | CA	G	EN | ES | FR	Z10NE04UG
	JP	J	JA	Z10NE04UJ
Z	ZA	I	EN	Z10NE04ZI

Složení:

13a 1 x Napájecí zdroj **SERVO-DRIVE**
Centrální propojovací kabel – délka 2 m
Včetně návodu k obsluze, montážního návodu

13b 1 x Kabel napájecího zdroje
Délka 1.5–1.8 m včetně zástrčky

[1] Tržní názvy podle ISO 3166
[2] Jazyková skupina – návod k obsluze
[3] Označení jazyků ve smyslu ISO 639
[4] Nutné pro dvě a víc pohonných servo jednotek

15a Držák napájecího zdroje – montáž na dno[1]

	Barva	Materiál	Č. artiklu
	TGR	Plast	Z10NG000

Složení:

15a 1 x Držák napájecího zdroje – montáž na dno
Včetně krytu

[1] Pro napájecí zdroj **SERVO-DRIVE**

Alternativně vůči 15a

15b Držák napájecího zdroje – montáž na stěnu[1]

	Barva	Materiál	Č. artiklu
	WGR	Plast	Z10NG120

Složení:

15b 1 x Držák napájecího zdroje – montáž na stěnu

[1] Pro napájecí zdroj **SERVO-DRIVE**

Příslušenství

– Držák kabelu[1]

	Barva	Materiál	Č. artiklu
	WS	Plast	Z10K0009

Složení:

– 1 x Držák kabelu

[1] Např. pro upevnění rozvodného kabelu **SERVO-DRIVE**

Barva		Barva	
R7037	RAL 7037 prachově šedá	WGR	Bílošedá
SZ	Černá	WS	Bílá
TGR	Šedá		

Odkaz na stránku

Přehled	463	Směrnice o strojích	711	**Montáž, demontáž a seřízení**	
MOVENTO	410	Další technické informace	708		
TANDEM	430				
Plánování – horizontální nosník	486			Short-URL	
Plánování – jednoduchý držák pohonné servo jednotky	488			www.blum.com/a450	
Příslušenství	500				
Servisní služby společnosti Blum	602				

Korpus s rozdílnými hloubkami zásuvek | vnitřních zásuvek

Plánování – horizontální nosník

Korpus

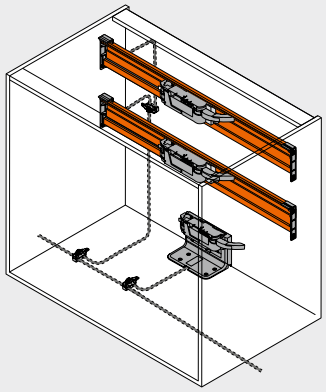

Pozice – pohonná servo jednotka

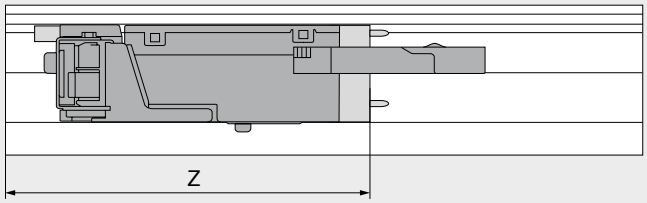

Z Míra odsazení

Pozice – pohonná servo jednotka

Vodicí systémy	Výška zásuvky SKH (mm)	Světlá šířka korpusu LW (mm)							
		224–234		235–388		389–428		≥ 429	
		Z (mm)	Nástavec servo pohonu	Z (mm)	Nástavec servo pohonu	Z (mm)	Nástavec servo pohonu	Z (mm)	Nástavec servo pohonu
MOVENTO	≥ 79	167	–	167	●	167	●	LW / 2	●
TANDEM	≥ 79	167	–	167	●	LW / 2	●	LW / 2	●

LW Světlá šířka korpusu
Z Míra odsazení
● Nutné
– Není možné

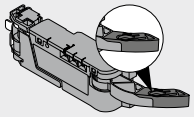

Nástavec servo pohonu

Zpracování čela – pozice – distanční doraz Blum

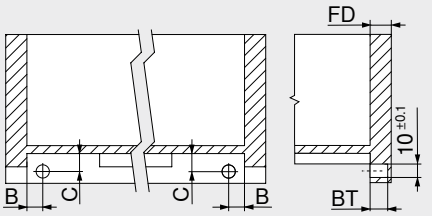

TANDEM
Vnitřní zásuvka
Distanční doraz Blum zajišťuje potřebný prostor pro spuštění v hodnotě 2 mm

Vodicí systémy	Typ výsuvu	B (mm)	C (mm)
56xH | 56xF	Plný výsuv	16.5 ±1	12.0 ±1
55xH | 55xF	Částečný výsuv	18.5 ±0.5	13.5 ±0.5

Síla čela FD (mm)	Hloubka vrtání BT (mm)	Rozsah nastavení (mm)
13.0	10.0	+1.75 / –0.25
Od 14.5	11.5	±1.75

Korpus s rozdílnými hloubkami zásuvek | vnitřních zásuvek

Plánování – horizontální nosník

Vyvrtání otvorů

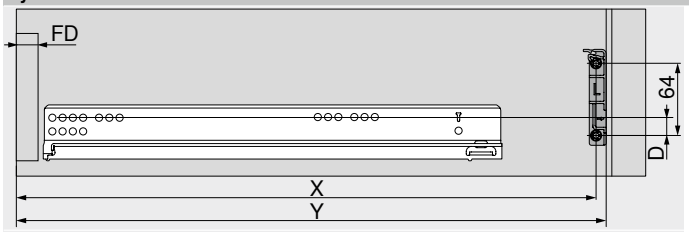

MOVENTO

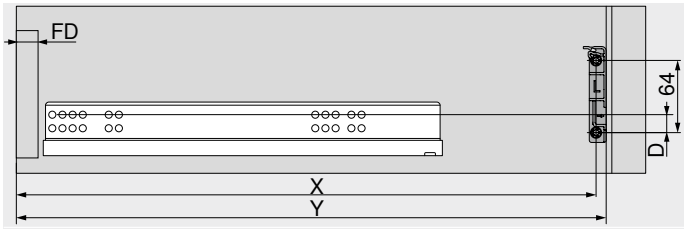

TANDEM

Výška zásuvky SKH (mm)	X (mm)	Y (mm)
≥ 79	NL + FD + 26	NL + FD + 36

FD	Síla čela
NL	Jmenovitá délka
X	Pozice pro vyvrtání otvorů
Y	Minimální potřebný prostor

Vodicí systémy	Výška zásuvky SKH (mm)	Světlá šířka korpusu LW (mm)	
		224–428	≥ 429
		D (mm)	D (mm)
MOVENTO	≥ 79	–5	19
TANDEM	≥ 79	–5	19

D	Vzdálenost mezi montážní pozicí korpusové lišty a montážní pozicí držáku nosníku

Odkaz na stránku

Přehled	463	Servisní služby společnosti Blum	602	**Montáž, demontáž a seřízení**	
MOVENTO	410	Směrnice o strojích	711		
TANDEM	430	Další technické informace	708		
Informace k objednávce	484			Short-URL	
Plánování – jednoduchý držák pohonné servo jednotky	488			www.blum.com/a450	
Příslušenství	500				

Korpus s rozdílnými hloubkami zásuvek | vnitřních zásuvek

Plánování – jednoduchý držák pohonné servo jednotky

Korpus

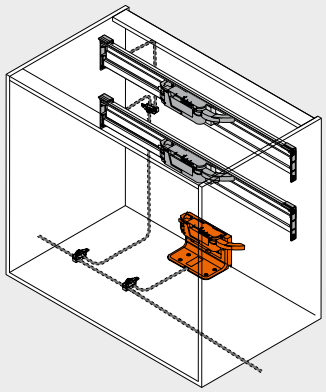

Dno – jednoduchý držák pohonné servo jednotky

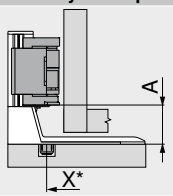

A	Odstup spodní hrany držáku pohonné servo jednotky a spodní hrany této servo jednotky
X	Pozice pro vyvrtání otvorů
*	Měřeno od přední hrany korpusu

Vodicí systémy	Výška zásuvky SKH (mm)	Světlá šířka korpusu LW (mm)
		≥ 429
		A (mm)
MOVENTO	≥ 79	35
TANDEM	≥ 79	35

A Odstup spodní hrany držáku pohonné servo jednotky a spodní hrany této servo jednotky

Dno – jednoduchý držák pohonné servo jednotky

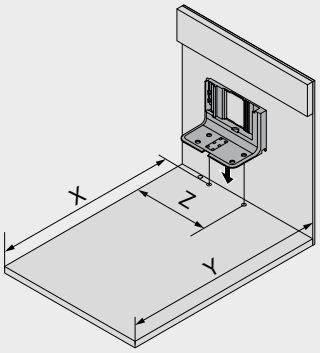

Výška zásuvky SKH (mm)	X (mm)	Y (mm)	Z (mm)
≥ 79	NL + 16	NL + 30	LW / 2

LW	Světlá šířka korpusu
NL	Jmenovitá délka
X	Pozice pro vyvrtání otvorů
Y	Minimální potřebný prostor
Z	Míra odsazení

Dno – schéma otvorů

Rozvod kabelů spodem

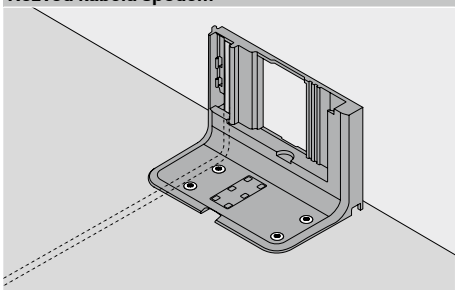

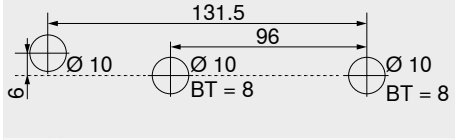

BT Hloubka vrtání

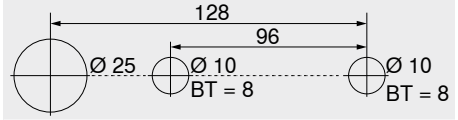

Alternativní schéma vyvrtání otvorů – **MINIPRESS top** | **MINIPRESS**

BT Hloubka vrtání

Rozvod kabelů zadem

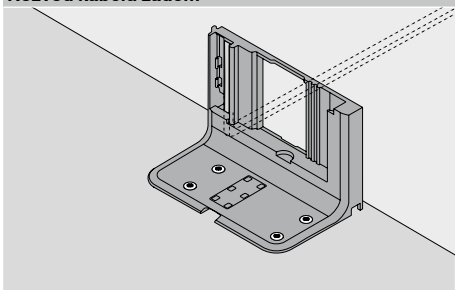

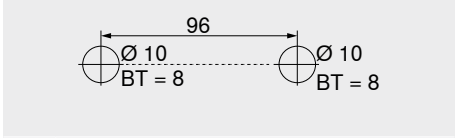

BT Hloubka vrtání

Korpus s rozdílnými hloubkami zásuvek | vnitřních zásuvek

Plánování

Potřebný prostor a bezpečný odstup – držák napájecího zdroje

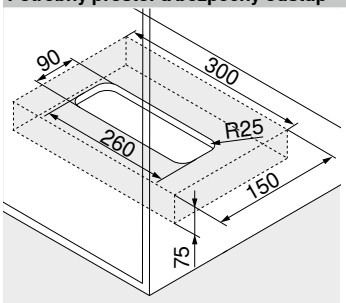

Montáž na dno

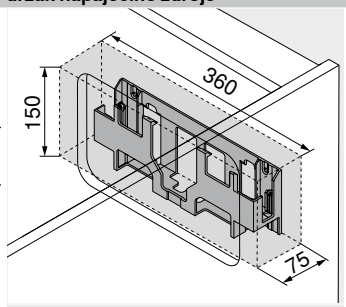

Montáž na stěnu

Pozor

Dodržujte bezpečnou vzdálenost 30 mm od spodní hrany (montáž na dno) či přední hrany (montáž na stěnu) a okrajů držáku napájecího zdroje k sousedním prvkům!

Umožněte cirkulaci vzduchu, jinak hrozí přehřátí napájecího zdroje **SERVO-DRIVE**!

Odkaz na stránku

Přehled	463	Servisní služby společnosti Blum	602	**Montáž, demontáž a seřízení**	
MOVENTO	410	Směrnice o strojích	711		
TANDEM	430	Další technické informace	708		
Informace k objednávce	484			Short-URL	
Plánování – horizontální nosník	486			www.blum.com/a450	
Příslušenství	500				

Korpus s jednou zásuvkou



- Elektrický způsob otvírání v kombinaci s **BLUMOTION** – pro měkké a tiché zavírání
- S držákem servo jednotky nahoře
- Pohonná servo jednotka a výsuv nejsou pevně spojeny
- Výsuvy se dají využít beze změny
- Rychlá montáž předmontovaných součástek

Rozvod kabelů

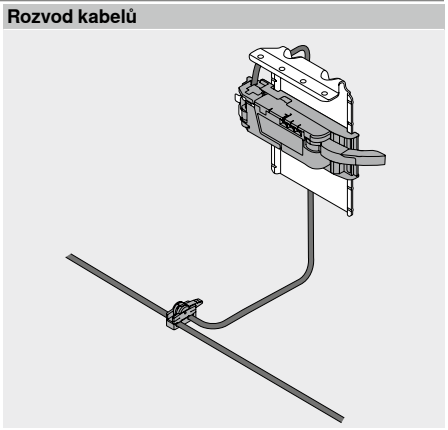

Informace k objednávce

1a Distanční doraz Blum

	Průměr (mm)	Barva	Č. artiklu
	Ø 5.0	TGR	993.0530
	Ø 8.0		993.0830.01

Výška čela FH (mm)	Distanční doraz Blum (ks)
Do 300	2
Od 301	4

8 Držák servo jednotky nahoře

Barva	Materiál	Č. artiklu
TGR	Ocel	Z10D6252

Složení:

8	1 x	Držák servo jednotky nahoře Včetně předmontovaného adaptéru pro pohonnou servo jednotku

9 Pohonná servo jednotka

Barva	Materiál	Č. artiklu
TGR	Plast	Z10A3000.04

Složení:

9	1 x	Pohonná servo jednotka Včetně předmontovaného nástavce

11 Sada rozvodný kabel SERVO-DRIVE[2]

Barva	Délka (m)[1]	Č. artiklu
SZ	8	Z10K800AE

Složení:

11a	1 x	Rozvodný kabel **SERVO-DRIVE**
11b	5 x	Ochranná koncová krytka na kabel

[1] Ke zkrácení

[2] Použitelný jako rozvodný kabel, kabel nosníku i komunikační kabel

12 Sada svorka

Barva	Materiál	Č. artiklu
SZ	Plast	Z10V100E.01

Složení:

12a	1 x	Svorka
11b	2 x	Ochranná koncová krytka na kabel

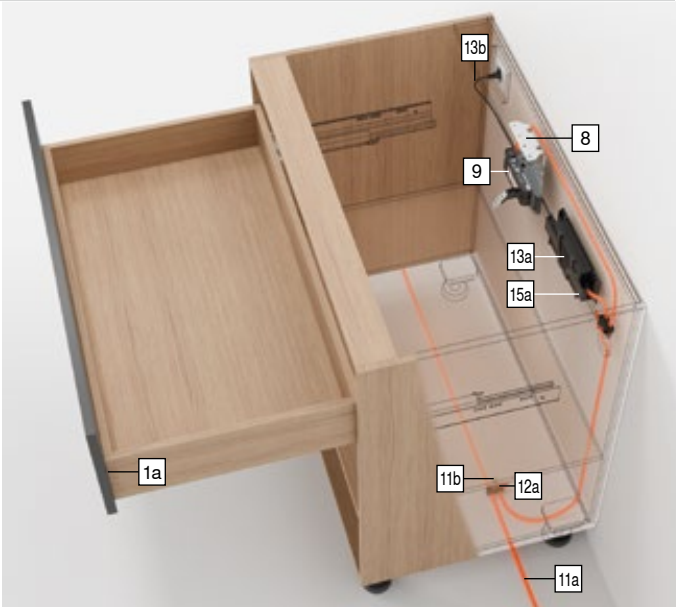

Korpus s jednou zásuvkou

Informace k objednávce

13	Napájecí zdroj a kabel napájecího zdroje SERVO-DRIVE[4]				
	Barva			SZ	
	Síťová zástrčka	Trh[1]	Jazyková skupina[2]	Jazyk[3]	Č. artiklu
	E	Evropa	A	DE | EN | FR | IT | NL	Z10NE04EA
			B	DA | EN | FI | NO | SV	Z10NE04EB
			C	EL | EN | HR | SL | SR | TR	Z10NE04EC
			D	EN | ES | FR | IT | PT	Z10NE04ED
			E	CS | HU | PL | SK	Z10NE04EE
			F	BG | ET | LT | LV | RO | RU | UK	Z10NE04EF
			I	EN	Z10NE04EI
	B	GB	A	DE | EN | FR | IT | NL	Z10NE04BA
			I	EN	Z10NE04BI
	H	IN			Z10NE04HI
	I	IL	A	DE | EN | FR | IT | NL	Z10NE04IA
	K	AU	I	EN	Z10NE04KI
	N	CN	H	EN | ZH | KO	Z10NE04NH
	R	KR			Z10NE04RH
	S	BR	K	EN | ES | PT	Z10NE04SK
	T	TW	H	EN | ZH | KO	Z10NE04TH
	U	US | CA	G	EN | ES | FR	Z10NE04UG
		JP	J	JA	Z10NE04UJ
	Z	ZA	I	EN	Z10NE04ZI

Složení:

13a 1 x Napájecí zdroj **SERVO-DRIVE**
Centrální propojovací kabel – délka 2 m
Včetně návodu k obsluze, montážního návodu

13b 1 x Kabel napájecího zdroje
Délka 1.5–1.8 m včetně zástrčky

[1] Tržní názvy podle ISO 3166
[2] Jazyková skupina – návod k obsluze
[3] Označení jazyků ve smyslu ISO 639
[4] Nutné pro dvě a víc pohonných servo jednotek

15a	Držák napájecího zdroje – montáž na dno[1]		
	Barva	Materiál	Č. artiklu
	TGR	Plast	Z10NG000

Složení:

15a 1 x Držák napájecího zdroje – montáž na dno
Včetně krytu

[1] Pro napájecí zdroj **SERVO-DRIVE**

Alternativně vůči 15a

15b	Držák napájecího zdroje – montáž na stěnu[1]		
	Barva	Materiál	Č. artiklu
	WGR	Plast	Z10NG120

Složení:

15b 1 x Držák napájecího zdroje – montáž na stěnu

[1] Pro napájecí zdroj **SERVO-DRIVE**

Příslušenství

–	Držák kabelu[1]		
	Barva	Materiál	Č. artiklu
	WS	Plast	Z10K0009

Složení:

– 1 x Držák kabelu

[1] Např. pro upevnění rozvodného kabelu **SERVO-DRIVE**

Barva		Barva	
SZ	Černá	WGR	Bílošedá
TGR	Šedá	WS	Bílá

Odkaz na stránku

Přehled	463	Další technické informace	708	**Montáž, demontáž a seřízení**	
MOVENTO	410				
TANDEM	430				
Plánování	492			Short-URL	
Příslušenství	500			www.blum.com/a450	
Servisní služby společnosti Blum	602				
Směrnice o strojích	711				

Korpus s jednou zásuvkou

Plánování

Korpus

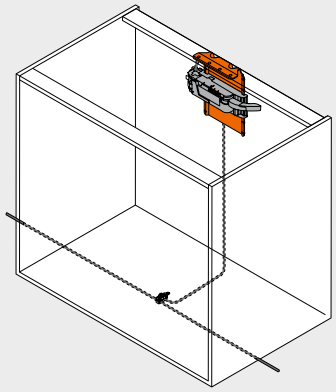

Pozice – pohonná servo jednotka

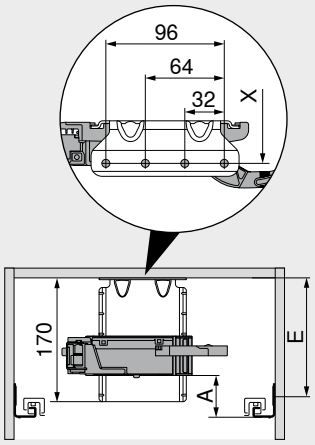

A	Odstup spodní hrany korpusové lišty a spodní hrany pohonné servo jednotky
E	Odstup spodní hrany půdy korpusu od pozice pro našroubování vodicích lišt
X	Pozice pro vyvrtání otvorů

Kvůli pevnosti je nutné spojit vlys s pracovní deskou

Pozice – pohonná servo jednotka

Vodicí systémy	Výška zásuvky SKH (mm)	Světlá šířka korpusu LW (mm)								
		224–234			235–428			≥ 429		
		A (mm)	E min. (mm)	E max. (mm)	A (mm)	E min. (mm)	E max. (mm)	A (mm)	E min. (mm)	E max. (mm)
MOVENTO	≥ 79	–	–	–	60	100	190	35	75	165
TANDEM	≥ 79	55	96	187	55	96	187	35	75	167

A	Odstup spodní hrany korpusové lišty a spodní hrany pohonné servo jednotky	–	Není možné
E	Odstup spodní hrany půdy korpusu od pozice pro našroubování vodicích lišt		

Zpracování čela – pozice – distanční doraz Blum

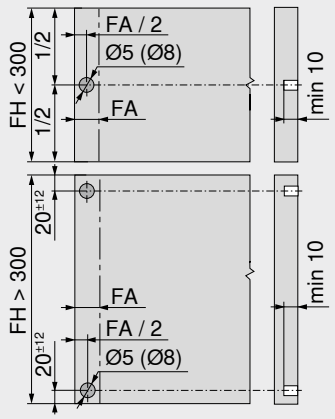

Distanční doraz Blum zajišťuje potřebný prostor pro spuštění v hodnotě 2 mm

Výška čela FH (mm)	Distanční doraz Blum (ks)
Do 300	2
Od 301	4

FA	Přesah čela
FH	Výška čela

Korpus s jednou zásuvkou

Plánování

Vyvrtání otvorů

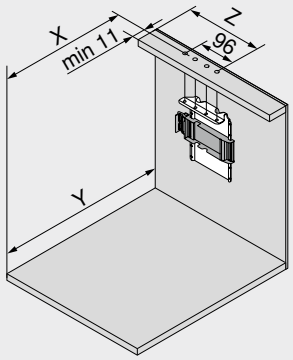

Výška zásuvky SKH (mm)	X (mm)	Y (mm)
≥ 79	NL – 5	NL + 30

NL	Jmenovitá délka
X	Pozice pro vyvrtání otvorů
Y	Minimální potřebný prostor

Vodicí systémy	Výška zásuvky SKH (mm)	Světlá šířka korpusu LW (mm)							
		224–234		235–388		389–428		≥ 429	
		Z (mm)	Nástavec servo pohonu	Z (mm)	Nástavec servo pohonu	Z (mm)	Nástavec servo pohonu	Z (mm)	Nástavec servo pohonu
MOVENTO	≥ 79	–	–	164	●	164	●	LW / 2	●
TANDEM	≥ 79	164	–	164	●	LW / 2	●	LW / 2	●

LW	Světlá šířka korpusu	●	Nutné
Z	Míra odsazení	–	Není možné

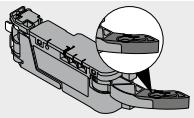

Nástavec servo pohonu

Potřebný prostor a bezpečný odstup – držák napájecího zdroje

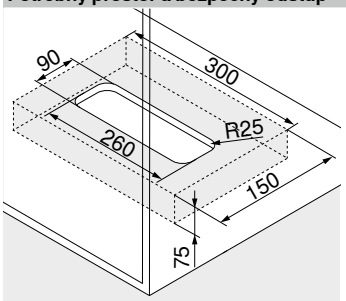

Montáž na dno

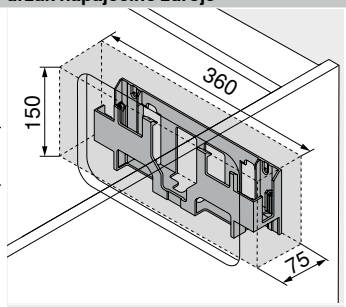

Montáž na stěnu

Pozor

Dodržujte bezpečnou vzdálenost 30 mm od spodní hrany (montáž na dno) či přední hrany (montáž na stěnu) a okrajů držáku napájecího zdroje k sousedním prvkům!

Umožněte cirkulaci vzduchu, jinak hrozí přehřátí napájecího zdroje **SERVO-DRIVE**!

Odkaz na stránku

Přehled	463	Směrnice o strojích	711	**Montáž, demontáž a seřízení**	
MOVENTO	410	Další technické informace	708		
TANDEM	430				
Informace k objednávce	490			Short-URL	
Příslušenství	500			www.blum.com/a450	
Servisní služby společnosti Blum	602				

Korpus s vloženými čely



- Elektrický způsob otvírání v kombinaci s **BLUMOTION** – pro měkké a tiché zavírání
- S vertikálním nosníkem
- Pohonná servo jednotka a výsuv nejsou pevně spojeny
- Výsuvy se dají využít beze změny
- Montáž pohonné servo jednotky bez nářadí
- Jednoduchý rozvod kabelů

Rozvod kabelů

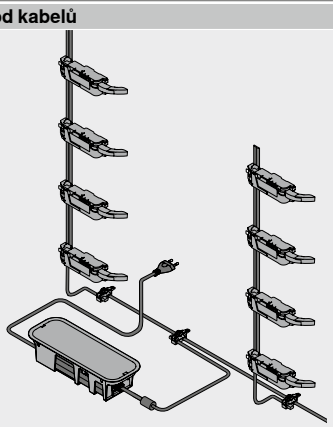

Informace k objednávce

1b Distanční doraz Blum

Vodicí systémy	Průměr (mm)	Barva	Č. artiklu
TANDEM	Ø 10.0	TGR [1]	**993.2000**

[1] Nastavitelný distanční doraz Blum pro vnitřní zásuvky a vložená čela s **TANDEM**

1b Nastavení hloubky vlevo/vpravo [1]

Vodicí systémy	Barva	Č. artiklu
MOVENTO	R7037	**298.7600**

[1] Pouze pro konstrukce s vloženými čely
Integrovaný distanční doraz-Blum
Vhodné pro spojku T51.7601

2 Nosník

Délka (mm)[1]	Materiál	Kabel	Č. artiklu
650	Hliník (Alu)	S kabelem	**Z10T650AA**
700			**Z10T700AA**
710			**Z10T710AA**
750			**Z10T750AA**
800			**Z10T800AA**
1170		Bez kabelu	**Z10T1170A**

Složení:
2 1 x Nosník
Přířez **2** Světlá výška korpusu LH – 10 mm
[1] Ke zkrácení

3a Držák nosníku nahoře/dole – konstrukce vlysu naležato

Barva	Materiál	Č. artiklu
TGR	Plast	**Z10D01E0.01**

Složení:
3a 1 x Držák nosníku nahoře/dole

Alternativně vůči 3a

3b Držák nosníku dole/vzadu – konstrukce vlysu nastojato

Barva	Materiál	Č. artiklu
TGR	Plast	**Z10D01EA.01**

Složení:
3b 1 x Držák nosníku dole/vzadu
– 1 x Krytka nosníku

9 Pohonná servo jednotka

Barva	Materiál	Č. artiklu
TGR	Plast	**Z10A3000.04**

Složení:
9 1 x Pohonná servo jednotka
Včetně předmontovaného nástavce

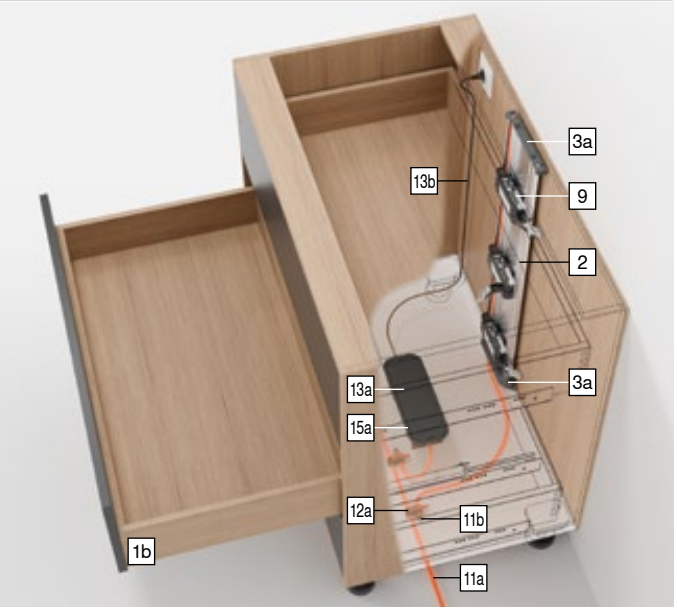

11 Sada rozvodný kabel SERVO-DRIVE [2]

Barva	Délka (m)[1]	Č. artiklu
SZ	8	**Z10K800AE**

Složení:
11a 1 x Rozvodný kabel **SERVO-DRIVE**
11b 5 x Ochranná koncová krytka na kabel
[1] Ke zkrácení
[2] Použitelný jako rozvodný kabel, kabel nosníku i komunikační kabel

12 Sada svorka

Barva	Materiál	Č. artiklu
SZ	Plast	**Z10V100E.01**

Složení:
12a 1 x Svorka
11b 2 x Ochranná koncová krytka na kabel

Korpus s vloženými čely

Informace k objednávce

13	Napájecí zdroj a kabel napájecího zdroje SERVO-DRIVE[4]				
	Barva			SZ	
	Síťová zástrčka	Trh[1]	Jazyková skupina[2]	Jazyk[3]	Č. artiklu
	E	Evropa	A	DE | EN | FR | IT | NL	Z10NE04EA
			B	DA | EN | FI | NO | SV	Z10NE04EB
			C	EL | EN | HR | SL | SR | TR	Z10NE04EC
			D	EN | ES | FR | IT | PT	Z10NE04ED
			E	CS | HU | PL | SK	Z10NE04EE
			F	BG | ET | LT | LV | RO | RU | UK	Z10NE04EF
			I	EN	Z10NE04EI
	B	GB	A	DE | EN | FR | IT | NL	Z10NE04BA
			I	EN	Z10NE04BI
	H	IN			Z10NE04HI
	I	IL	A	DE | EN | FR | IT | NL	Z10NE04IA
	K	AU	I	EN	Z10NE04KI
	N	CN	H	EN | ZH | KO	Z10NE04NH
	R	KR			Z10NE04RH
	S	BR	K	EN | ES | PT	Z10NE04SK
	T	TW	H	EN | ZH | KO	Z10NE04TH
	U	US | CA	G	EN | ES | FR	Z10NE04UG
		JP	J	JA	Z10NE04UJ
	Z	ZA	I	EN	Z10NE04ZI

Složení:

13a 1 x Napájecí zdroj **SERVO-DRIVE**
Centrální propojovací kabel – délka 2 m
Včetně návodu k obsluze, montážního návodu

13b 1 x Kabel napájecího zdroje
Délka 1.5–1.8 m včetně zástrčky

[1] Tržní názvy podle ISO 3166
[2] Jazyková skupina – návod k obsluze
[3] Označení jazyků ve smyslu ISO 639
[4] Nutné pro dvě a víc pohonných servo jednotek

15a	Držák napájecího zdroje – montáž na dno[1]		
	Barva	Materiál	Č. artiklu
	TGR	Plast	Z10NG000

Složení:

15a 1 x Držák napájecího zdroje – montáž na dno
Včetně krytu

[1] Pro napájecí zdroj **SERVO-DRIVE**

Alternativně vůči 15a

15b	Držák napájecího zdroje – montáž na stěnu[1]		
	Barva	Materiál	Č. artiklu
	WGR	Plast	Z10NG120

Složení:

15b 1 x Držák napájecího zdroje – montáž na stěnu

[1] Pro napájecí zdroj **SERVO-DRIVE**

Příslušenství

–	Držák kabelu[1]		
	Barva	Materiál	Č. artiklu
	WS	Plast	Z10K0009

Složení:

– 1 x Držák kabelu

[1] Např. pro upevnění rozvodného kabelu **SERVO-DRIVE**

Barva		Barva	
R7037	RAL 7037 prachově šedá	WGR	Bílošedá
SZ	Černá	WS	Bílá
TGR	Šedá		

4

Odkaz na stránku

Přehled	463	Další technické informace	708	**Montáž, demontáž a seřízení**	
MOVENTO	410				
TANDEM	430			Short-URL	
Plánování	496			www.blum.com/a450	
Příslušenství	500				
Servisní služby společnosti Blum	602				
Směrnice o strojích	711				

Korpus s vloženými čely

Plánování

Korpus

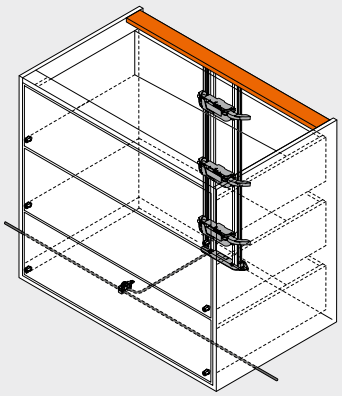

Pozice – pohonná servo jednotka

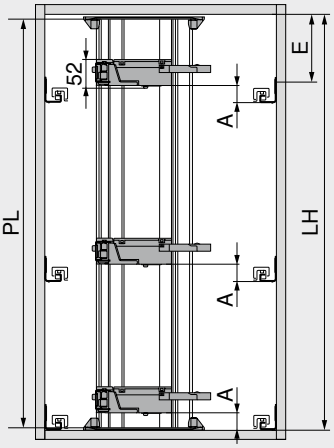

PL = LH – 10 mm
Zaokrouhlit na nejbližší nižší desítku
LH Světlá výška korpusu
PL Délka nosníku

Pozice – pohonná servo jednotka

Vodicí systémy	Výška zásuvky SKH (mm)	Světlá šířka korpusu LW (mm)					
		224–234		235–428		≥ 429	
		A (mm)	E min. (mm)	A (mm)	E min. (mm)	A (mm)	E min. (mm)
MOVENTO	≥ 79	–	–	60	74	35	49
TANDEM	≥ 79	55	71	55	71	35	51

A Odstup spodní hrany korpusové lišty a spodní hrany pohonné servo jednotky – Není možné
E Odstup spodní hrany půdy korpusu od pozice pro našroubování vodicích lišt

Dno – schéma otvorů

Rozvod kabelů spodem

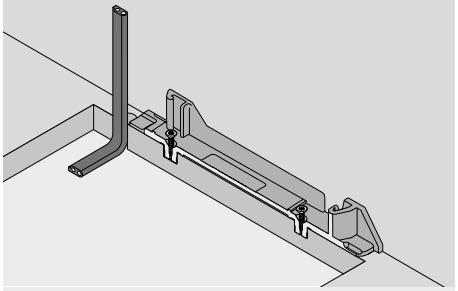

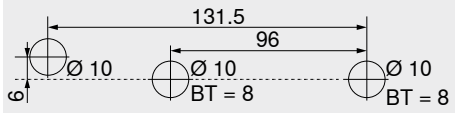

BT Hloubka vrtání

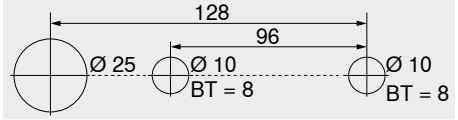

Alternativní schéma vyvrtání otvorů – **MINIPRESS top** | **MINIPRESS**
BT Hloubka vrtání

Rozvod kabelů zadem

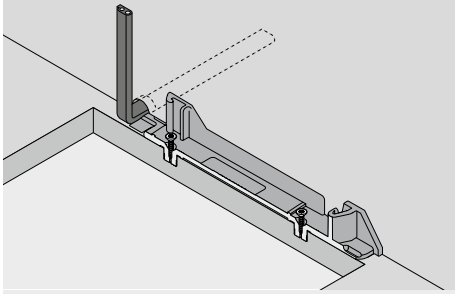



BT Hloubka vrtání

Zpracování čela – pozice – distanční doraz Blum

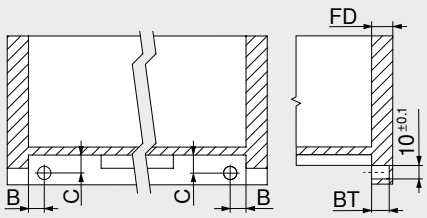

TANDEM
Vnitřní zásuvka
Distanční doraz Blum zajišťuje potřebný prostor pro spuštění v hodnotě 2 mm

Vodicí systémy	Typ výsuvu	B (mm)	C (mm)
56xH | 56xF	Plný výsuv	16.5 ±1	12.0 ±1
55xH | 55xF	Částečný výsuv	18.5 ±0.5	13.5 ±0.5

Síla čela FD (mm)	Hloubka vrtání BT (mm)	Rozsah nastavení (mm)
13.0	10.0	+1.75 / –0.25
Od 14.5	11.5	±1.75

Korpus s vloženými čely

Plánování

Vyvrtání otvorů – dno | vlys

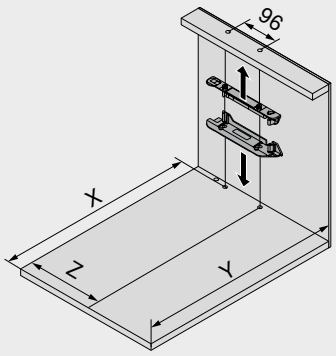

Výška zásuvky SKH (mm)	X (mm)	Y (mm)
≥ 79	NL + FD + 18	NL + FD + 34

FD	Síla čela
NL	Jmenovitá délka
X	Pozice pro vyvrtání otvorů
Y	Minimální potřebný prostor

Vodicí systémy	Výška zásuvky SKH (mm)	Světlá šířka korpusu LW (mm)							
		224–234		235–388		389–428		≥ 429	
		Z (mm)	Nástavec servo pohonu	Z (mm)	Nástavec servo pohonu	Z (mm)	Nástavec servo pohonu	Z (mm)	Nástavec servo pohonu
MOVENTO	≥ 79	–	–	164	●	164	●	LW / 2	●
TANDEM	≥ 79	164	–	164	●	LW / 2	●	LW / 2	●

LW	Světlá šířka korpusu	●	Nutné
Z	Míra odsazení	–	Není možné

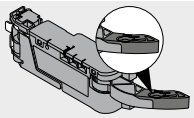

Nástavec servo pohonu

Potřebný prostor a bezpečný odstup – držák napájecího zdroje

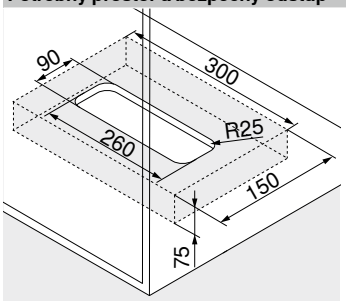

Montáž na dno

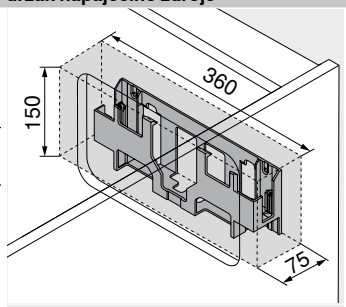

Montáž na stěnu

Pozor

Dodržujte bezpečnou vzdálenost 30 mm od spodní hrany (montáž na dno) či přední hrany (montáž na stěnu) a okrajů držáku napájecího zdroje k sousedním prvkům!

Umožněte cirkulaci vzduchu, jinak hrozí přehřátí napájecího zdroje **SERVO-DRIVE**!

Odkaz na stránku

Přehled	463	Směrnice o strojích	711	**Montáž, demontáž a seřízení**	
MOVENTO	410	Další technické informace	708		
TANDEM	430				
Informace k objednávce	494			Short-URL	
Příslušenství	500			www.blum.com/a450	
Servisní služby společnosti Blum	602				

SERVO-DRIVE uno pro stojící odpadkové koše

Webcode – do konfigurátoru výrobků zadejte nebo klikněte: DQE7FY



- Elektrický způsob otvírání v kombinaci s **BLUMOTION** – pro měkké a tiché zavírání
- Vhodný pro samostatná využití
- Pro stojící odpadkové koše
- Ideální rovněž pro renovaci
- Pohonná servo jednotka a výsuv nejsou pevně spojeny
- Výsuvy se dají využít beze změny
- Snadná a rychlá montáž předmontovaných součástek

Sada SERVO-DRIVE uno



Informace k objednávce

		Síťový adaptér[2]	Trh[3]	Jazyková skupina[4]	Jazyk[5]	Č. artiklu
18	**Sada SERVO-DRIVE uno**[1]					
	Barva				TGR	
		E	Evropa	A	DE | EN | FR | IT | NL	Z10UB00EA
				B	DA | EN | FI | NO | SV	Z10UB00EB
				C	EL | EN | HR | SL | SR | TR	Z10UB00EC
				D	EN | ES | FR | IT | PT	Z10UB00ED
				E	CS | HU | PL | SK	Z10UB00EE
				F	BG | ET | LT | LV | RO | RU | UK	Z10UB00EF
		B	GB	A	DE | EN | FR | IT | NL	Z10UB00BA
				I	EN	Z10UB00BI
		K	AU	I	EN	Z10UB00KI
		N	CN	H	EN | ZH | KO	Z10UB00NH
		U	US | CA	G	EN | ES | FR	Z10UB00UG
			JP	J	JA	Z10UB00UJ

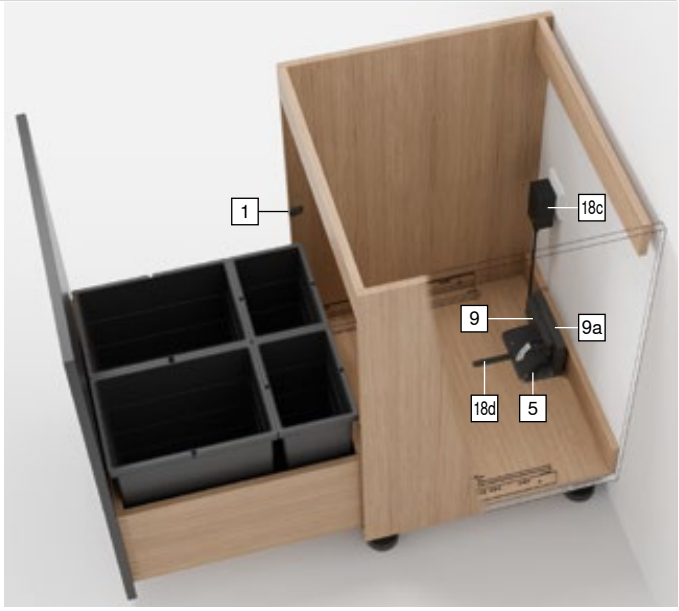

Složení:

1	2 x	Distanční doraz Blum
5	1 x	Jednoduchý držák pohonné servo jednotky
9	1 x	Pohonná servo jednotka
9a	1 x	Ochranný kryt proti kapající vodě
18a	1 x	Přepravní pojistka
18c	1 x	Napájecí zdroj **SERVO-DRIVE** Včetně návodu k obsluze, montážního návodu
18d	1 x	Montážní pomůcka
–	7 x	Vruty pro distanční dorazy Blum a držák pohonné servo jednotky

[1] Předmontovaná sada
Další kombinace na objednávku
[2] Detailní soupis trhů viz. kapitola Informace
[3] Tržní názvy podle ISO 3166
[4] Jazyková skupina – návod k obsluze
[5] Označení jazyků ve smyslu ISO 639

Barva	
TGR	Šedá

SERVO-DRIVE uno pro stojící odpadkové koše

Webcode – do konfigurátoru výrobků zadejte nebo klikněte: DQE7FY

Plánování

Korpus

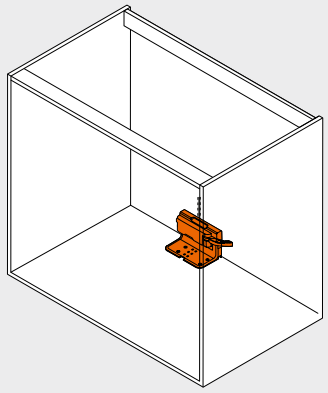

Pozice – pohonná servo jednotka

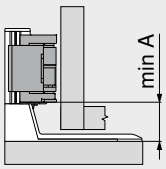

Vodicí systémy	Světlá šířka korpusu LW (mm)
	≥ 429
	A (mm)
MOVENTO	35
TANDEM	35

A Odstup spodní hrany držáku pohonné servo jednotky a spodní hrany této servo jednotky

Vyvrtání otvorů – dno

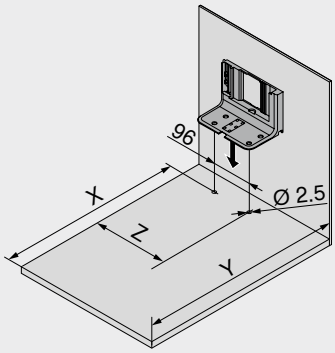

Vodicí systémy	Světlá šířka korpusu LW (mm)		
	≥ 429		
	X (mm)	Y (mm)	Z (mm)
MOVENTO	NL – 48	NL + 30	LW / 2
TANDEM	NL – 48	NL + 30	LW / 2

NL Jmenovitá délka
X Pozice pro vyvrtání otvorů
Y Minimální potřebný prostor
Z Míra odsazení

Pozice – distanční doraz Blum

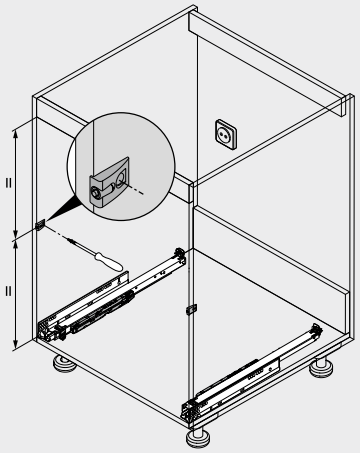

Distanční doraz Blum zajišťuje potřebný prostor pro spuštění v hodnotě 2 mm

Odkaz na stránku

Přehled	463	Další technické informace	708	**Montáž, demontáž a seřízení**
MOVENTO	410			
TANDEM	430			Short-URL
SERVO-DRIVE uno – seznam jednotlivých trhů	732			www.blum.com/a450
Servisní služby společnosti Blum	602			
Směrnice o strojích	711			

Držák kabelu



- Například pro zafixování rozvodného kabelu

Informace k objednávce

Barva	Materiál	Č. artiklu
Bílá	Plast	Z10K0009

Synchronizační kabel



- Propojuje dvě pohonné servo jednotky, které se mají otvírat současně

Informace k objednávce

Délka (mm)	Barva	Č. artiklu
80	Bílá	Z10K008S
500		Z10K050S
1200		Z10K120S
1600		Z10K160S

Dvě funkce – zkombinovány jedinečným způsobem



TIP-ON BLUMOTION pro **MOVENTO** je skvělá – kompletně mechanická – kombinace mechanického způsobu otvírání **TIP-ON** s osvědčeným tlumením **BLUMOTION** pro zavírání měkce a tiše.

Skvělá funkčnost a komfort obsluhy u bezúchytkových výsuvů a zásuvek: s **TIP-ON BLUMOTION** je k dispozici velký prostor pro spuštění lehkým zatlačením na čelo výsuvu. Pro optimální funkci a ještě větší prostor pro spuštění doporučujeme obecně používat synchronizaci.





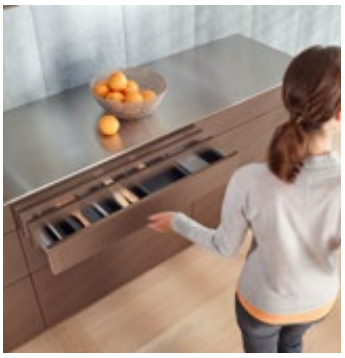

Otvírání zatlačením, lehký chod, měkké a tiché zavírání – s technologií **TIP-ON BLUMOTION** je pohyb naprosto plynulý a komfortní.



Pohyb je čistě mechanický.

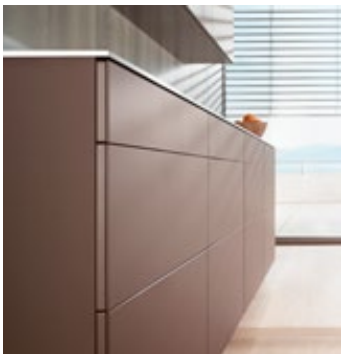

Malá mezera čela
TIP-ON BLUMOTION vyžaduje velmi malou mezeru čela a to 2.5 mm.

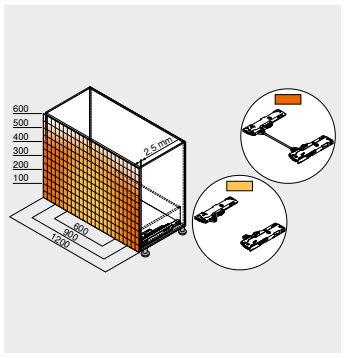

Dostatek prostoru pro spuštění
Pro optimální funkci a ještě větší prostor pro spuštění doporučujeme obecně používat synchronizaci.



Seřízení ve čtyřech směrech
Seřízení ve 4 směrech zajistí naprosto přesné slícování linií mezer a čel nábytku. Integrované nastavení hloubky zvládnete bez nářadí s pomocí stavěcího kolečka.



Jednoduchá montáž bez nářadí
Montáž modulu **TIP-ON BLUMOTION** zvládnete jako v případě všech ostatních komponentů bez nářadí.

Vodicí systémy

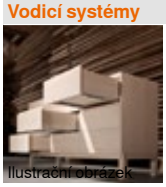
Ilustrační obrázek

Vodicí systémy	408
MOVENTO	410
SERVO-DRIVE pro **MOVENTO** | **TANDEM**	462
TIP-ON pro **MOVENTO** | **TANDEM**	506

Využití	kg	Webcode	Strana
S čelními spojkami			
MOVENTO s **TIP-ON BLUMOTION** – 760H | 766H	40 60 70	DQD0IM	504

kg Dynamická nosnost

Příslušenství


Ilustrační obrázek

Aretace policového výsuvu	420	Tyč relingu pro rohové spojky policového výsuvu	424
Sada boční stabilizace	422	Aretace výsuvu	425
Nastavení hloubky	422	Šrouby	426
Podélný reling s držákem dřevěné zadní stěny	423	Středicí vrták	426
Nasouvací držák pro policový výsuv	423	Doraz	426
Rohové spojky pro policový výsuv	424	Šroubovák	427

Montáž vodicích lišt

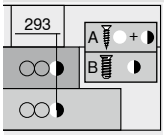

Ilustrační obrázek

Vodicí systémy – 760H – 40 kg	428
Vodicí systémy – 766H – 60 | 70 kg	428

Montáž, demontáž a seřízení

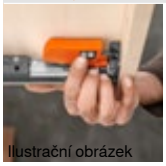
Ilustrační obrázek

Montáž, demontáž a seřízení

Short-URL
www.blum.com/a460

Piktogramy

Artikl pouze na dotázání

Webcode – do konfigurátoru výrobků zadejte nebo klikněte

MOVENTO s TIP-ON BLUMOTION – 760H | 766H

Webcode – do konfigurátoru výrobků zadejte nebo klikněte: DQD0IM



- Skrytý plný výsuv
- S integrovaným, přepínatelným tlumením **BLUMOTION S** pro měkké a tiché zavírání, lze kombinovat s elektrickým způsobem otvírání **SERVO-DRIVE** nebo mechanickým způsobem otvírání **TIP-ON BLUMOTION**
- Synchronizovaný lehký chod
- Seřízení do stran, seřízení výšky a sklonu bez nářadí
- Integrované nastavení hloubky bez nářadí
- Vyrovnání tolerancí do stran a do hloubky
- Kompatibilní s boční stabilizací pro **MOVENTO**
- Synchronizace od světlé šířky korpusu LW 265 mm

Potřebný prostor

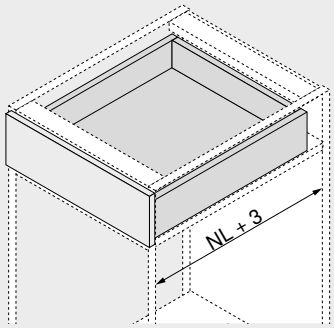

NL Jmenovitá délka

Informace k objednávce

1 Vodicí systémy vlevo/vpravo

Provedení	BLUMOTION S		
Jmenovitá délka NL (mm)	Dynamická nosnost (kg) 40	60	70
270	760H2700S		
300	760H3000S		
320	760H3200S		
350	760H3500S		
380	760H3800S		
400	760H4000S		
420	760H4200S		
450	760H4500S		766H4500S
480	760H4800S		
500	760H5000S		766H5000S
520	760H5200S		766H5200S
550	760H5500S		766H5500S
580			766H5800S
600	760H6000S		766H6000S
650			766H6500S
700		766H7000S	
750		766H7500S	

3 Spojka

Barva	Materiál		Č. artiklu
Oranžová	Plast/ocel	1	T51.7601

1 Objednávejte pravý/levý díl

6 Sada TIP-ON BLUMOTION

Jmenovitá délka NL (mm)	Jednotka	Vodicí systémy (kg)	Hmotnost (kg)[1]	Č. artiklu
270–320	S0	40	≤ 10	T60L7040
	S1		> 10–20	T60L7140
350–600	L1		≤ 20[2]	T60L7340
	L3		15–40[2]	T60L7540
450–750	L5	60 | 70	35–70[3]	T60L7570

Složení:

6a 1 x Modul **TIP-ON BLUMOTION** vlevo/vpravo
6b 1 x Unašeč **TIP-ON BLUMOTION** vlevo/vpravo
6e 2 x Adaptér pro synchronizaci **TIP-ON BLUMOTION** Světlá šířka korpusu LW ≥ 314 mm

1 Doporučené hodnoty hmotnosti (celková hmotnost výsuvu) pro optimální funkci otvírání a zavírání
2 Kombinovatelné pouze s korpusovou lištou pro 40 kg
3 Doporučení: kombinovat pouze s lištami pro 60 | 70 kg

6f Synchronizace TIP-ON BLUMOTION s hřídelí[1]

Provedení	Barva	Č. artiklu
Kulatá	Šedá	T60.1125W

Přířez **6f** Světlá šířka korpusu LW – 267 mm

1 V kombinaci s 6e 2 x T60.000D
Ke zkrácení
Vhodné až po světlou šířku korpusu LW 1392 mm
Pro optimální funkci a ještě větší prostor pro spuštění doporučujeme obecně používat synchronizaci

Zásuvka

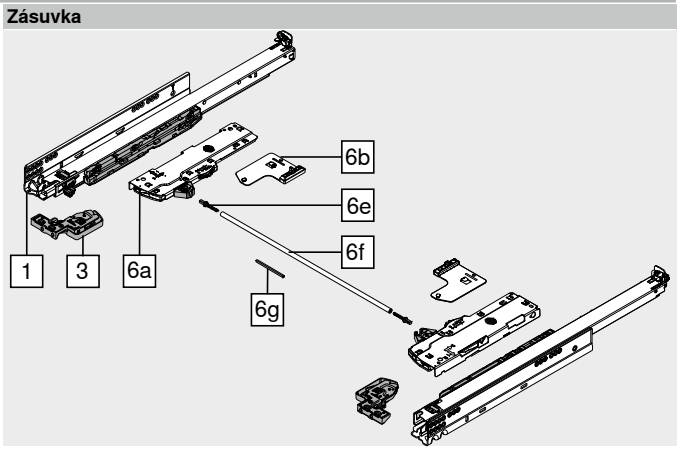

Světlá šířka korpusu LW 265–313 mm

6g TIP-ON BLUMOTION-synchronizace[1]

Provedení	Barva	Č. artiklu
Čtyřhranná	RAL 7035 světle šedá	T60.300D

Přířez **6g** Světlá šířka korpusu LW – 241 mm

1 Ke zkrácení

Příslušenství

Světlá šířka korpusu LW ≥ 314 mm

6e Adaptér pro synchronizaci TIP-ON BLUMOTION

Provedení	Barva		Č. artiklu
Symetrické	RAL 7035 světle šedá	2 x	T60.000D

– Šablona pro nastavení odstupu čela pro LEGRABOX | MOVENTO[1]

Odstup čela FS (mm)	Barva	Č. artiklu
2.5	Oranžová	65.5631

1 Doporučujeme používat šablonu pro nastavení mezery čela

MOVENTO s TIP-ON BLUMOTION – 760H | 766H

Webcode – do konfigurátoru výrobků zadejte nebo klikněte **DQD0IM**

Plánování

Potřebný prostor v korpusu

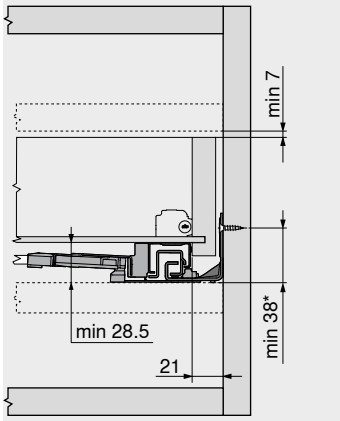

* +1 mm při instalaci lišt před smontováním korpusu

Zásuvka | vnitřní zásuvka

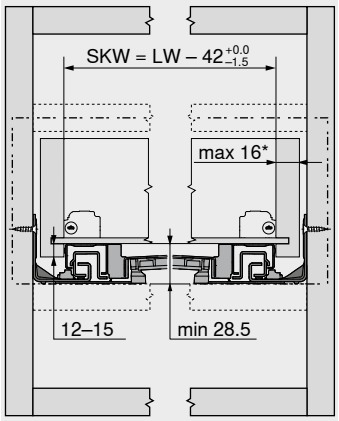

SKW Světlá šířka zásuvky
LW Světlá šířka korpusu
* Omezené seření do stran v případě 16 mm tloušťky boční stěny zásuvky a zároveň plného využití tolerance světlé šířky zásuvky SKW

Zásuvka

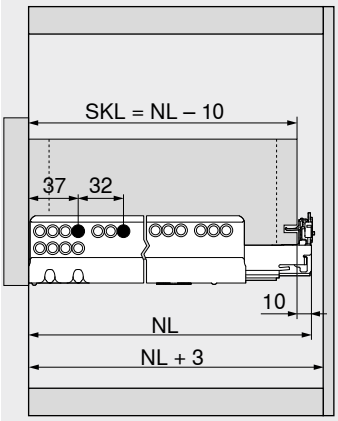

SKL Délka zásuvky
NL Jmenovitá délka

Vnitřní zásuvka

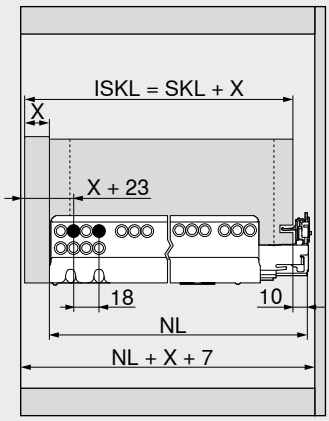

ISKL Délka vnitřní zásuvky
SKL Délka zásuvky
NL Jmenovitá délka
X Síla čela

Zpracování zásuvky

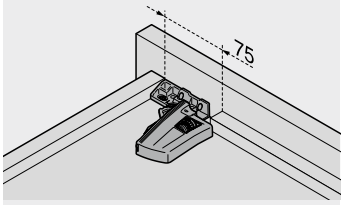

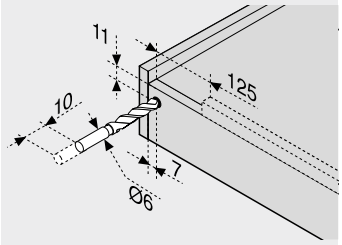

Použijte vrtací šablonu T65.1000.02

Rozsah spuštění

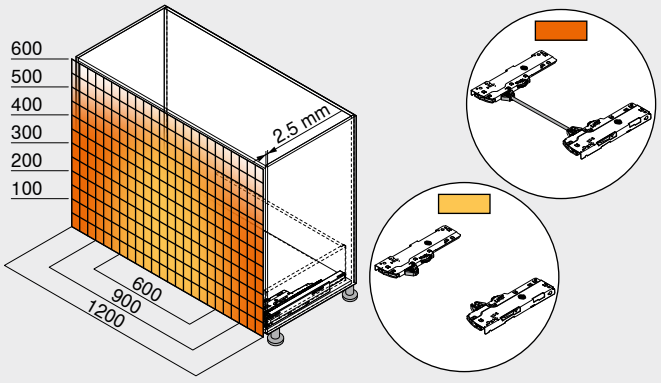

Příklad pro 760H – 40 kg, jmenovitá délka NL 500 mm, čtyřboká zásuvka, se synchronizací nebo bez ní
Pro optimální funkci a ještě větší prostor pro spuštění doporučujeme obecně používat synchronizaci

Odkaz na stránku

Přehled	503
MOVENTO	410
TIP-ON pro **MOVENTO** | **TANDEM**	506
CABLOXX	594
Příslušenství	420
Montáž vodicích lišt	428
Servisní služby společnosti Blum	602
Další technické informace	708

Montáž, demontáž a seřízení

Short-URL
www.blum.com/a460

Jednoduché otvírání – zatlačením



Spolehlivé bezúchytkové otvírání
Bezúchytková čílka hrají v moderním designu nábytku stále větší a významnější roli. S **TIP-ON** – mechanickou technologií otvírání firmy Blum – se dají bezúchytkové zásuvky a výsuvy otvírat bez sebemenší námahy pouhým zatlačením. Pro zavření pak stačí jen zlehka zásuvku domáčknout.

Univerzální možnosti využití
Vedení **TIP-ON** uplatníte u všech běžných typů využití: od standardního korpusu až po speciální provedení, jako například **SPACE STEP**.



Funkce **TIP-ON** je integrována ve vodicím systému. Pro snadné zpracování a komfortní obsluhu.

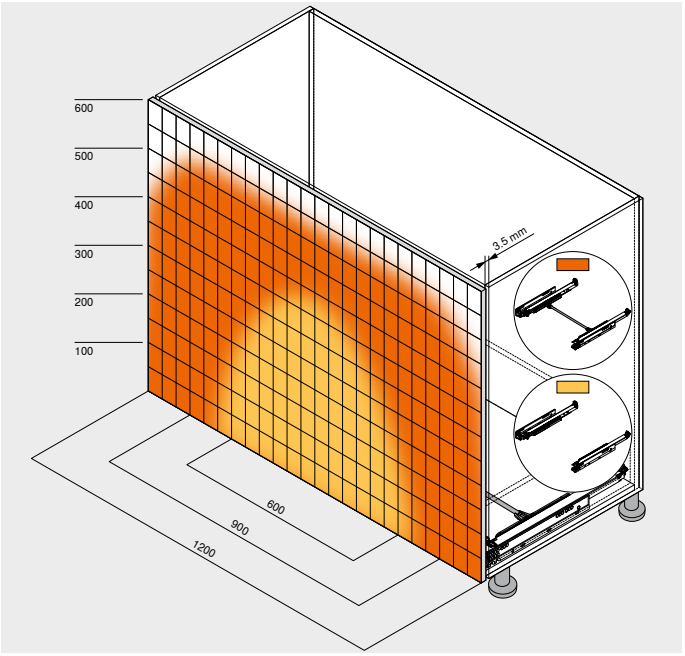

Volitelná synchronizace zajistí bezpečné otvírání i zavírání také u širokých čel.

Vodicí systémy

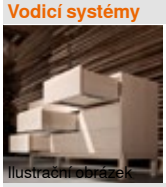
Ilustrační obrázek

Vodicí systémy 408
MOVENTO 410
TANDEM 430
SERVO-DRIVE pro **MOVENTO** | **TANDEM** 462
TIP-ON BLUMOTION pro **MOVENTO** 502

Přehled

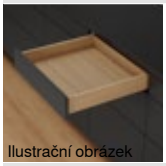
Ilustrační obrázek

Přehled – vodicí systémy 508

Příslušenství


Ilustrační obrázek

Aretace policového výsuvu 420
Sada boční stabilizace 422
Nastavení hloubky 422
Podélný reling s držákem dřevěné zadní stěny 423
Nasouvací držák pro policový výsuv 423
Rohové spojky pro policový výsuv 424
Tyč relingu pro rohové spojky policového výsuvu 424
Aretace výsuvu 425
Šrouby 426
Středicí vrták 426
Doraz 426
Šroubovák 427

Montáž vodicích lišt

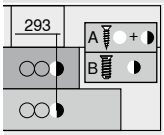

Ilustrační obrázek

Vodicí systémy – 760H – 40 kg 428
Vodicí systémy – 766H – 60 | 70 kg 428
Vodicí systémy – 560H – 30 kg 528
Vodicí systémy – 550H – 30 kg 528
Vodicí systémy – 561H – 30 kg 529
Vodicí systémy – 551H – 30 kg 529
Vodicí systémy – 560F – 30 kg 530
Vodicí systémy – 550F – 30 kg 530
Vodicí systémy – 561F – 30 kg 530
Vodicí systémy – 551F – 30 kg 530

Montáž, demontáž a seřízení

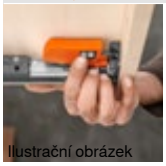
Ilustrační obrázek

Montáž, demontáž a seřízení

Short-URL
www.blum.com/a430

Piktogramy

Artikl pouze na dotázání

Webcode – do konfigurátoru výrobků zadejte nebo klikněte

MOVENTO

Využití	kg	BLUMOTION by Blum	SERVO-DRIVE by Blum	TIP-ON BLUMOTION by Blum	TIP-ON by Blum	Webcode	Strana
MOVENTO – s čelními spojkami							
 **MOVENTO** s **TIP-ON** – 760H | 766H	40 60 70	–	–	–	●	DQCZTA	510

kg Dynamická nosnost ● Integrované ○ Volitelně – Není možné

Webcode – do konfigurátoru výrobků zadejte nebo klikněte

4

TANDEM 11–16 mm

Využití		kg	BLUMOTION by Blum	SERVO-DRIVE by Blum	TIP-ON BLUMOTION by Blum	TIP-ON by Blum	Webcode	Strana
TANDEM – s čelními spojkami								
	Plný výsuv **TANDEM** s funkcí **TIP-ON** – 560H	30	–	–	–	●	DQEEHC	512
	Částečný výsuv **TANDEM** s funkcí **TIP-ON** – 550H	30	–	–	–	●	DQD41C	514
TANDEM – technika nasazení								
	Plný výsuv **TANDEM** s funkcí **TIP-ON** – 561H	30	–	–	–	●	DQEGLC	516
	Částečný výsuv **TANDEM** s funkcí **TIP-ON** – 551H	30	–	–	–	●	DQD6UP	518

TANDEM 17–19 mm

Využití		kg	BLUMOTION by Blum	SERVO-DRIVE by Blum	TIP-ON BLUMOTION by Blum	TIP-ON by Blum	Webcode	Strana
TANDEM 19 mm – s čelními spojkami								
	Plný výsuv **TANDEM** s funkcí **TIP-ON** – 560F	30	–	–	–	●	DQEF6P	520
	Částečný výsuv **TANDEM** s funkcí **TIP-ON** – 550F	30	–	–	–	●	DQHNAP	522
TANDEM 19 mm – technika nasazení								
	Plný výsuv **TANDEM** s funkcí **TIP-ON** – 561F	30	–	–	–	●	DQEHAP	524
	Částečný výsuv **TANDEM** s funkcí **TIP-ON** – 551F	30	–	–	–	●	DQHQ4Z	526

kg Dynamická nosnost ● Integrované ○ Volitelně – Není možné

Webcode – do konfigurátoru výrobků zadejte nebo klikněte

4

MOVENTO s TIP-ON – 760H | 766H

Webcode – do konfigurátoru výrobků zadejte nebo klikněte: DQCZTA



- Skrytý plný výsuv s integrovaným **TIP-ON**, mechanickým způsobem otvírání
- Synchronizovaný lehký chod
- Seřízení do stran, seřízení výšky a sklonu bez nářadí
- Integrované nastavení hloubky bez nářadí
- Vyrovnání tolerancí do stran a do hloubky
- Kompatibilní s boční stabilizací pro **MOVENTO**
- Volitelná synchronizace **TIP-ON** pro bezpečné spuštění rovněž u širokých čel

Potřebný prostor

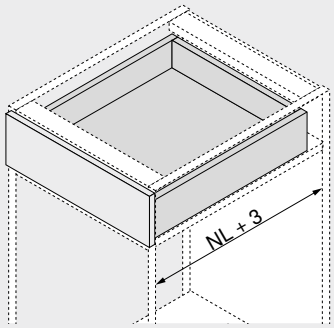

NL Jmenovitá délka

Informace k objednávce

1 Vodicí systémy vlevo/vpravo

Jmenovitá délka NL (mm)	Provedení: TIP-ON[1] Dynamická nosnost (kg) 40	60	70
250	760H2500T		
270	760H2700T		
300	760H3000T		
320	760H3200T		
350	760H3500T		
380	760H3800T		
400	760H4000T		
420	760H4200T		
450	760H4500T		766H4500T
480	760H4800T		
500	760H5000T		766H5000T
520	760H5200T		766H5200T
550	760H5500T		766H5500T
580			766H5800T
600	760H6000T		766H6000T
650			766H6500T
700		766H7000T	
750		766H7500T	

[1] Vysunutí se může při zatížení či při seřizování měnit!

3 Spojka

Barva	Materiál		Č. artiklu
Oranžová	Plast/ocel	[1]	T51.7601

[1] Objednávejte pravý/levý díl

Příslušenství

6 Synchronizace TIP-ON – sada pastorků

Provedení	Barva	Č. artiklu
Kulatá	RAL 7037 prachově šedá	T57.7400.01

Složení:
6a 1 x Spojka
6b 1 x Pojistka proti přetížení
6c 2 x Úchytka

6f Synchronizace TIP-ON – hřídel[1]

Provedení	Materiál	Č. artiklu
Kulatá	Hliník (Alu)	ZST.1160W

Přířez **6f** Světlá šířka korpusu LW – 249 mm

[1] Ke zkrácení
Vhodné až po světlou šířku korpusu LW 1409 mm
Pro optimální funkci a ještě větší prostor pro spuštění doporučujeme obecně používat synchronizaci

12 Sada boční stabilizace[2]

Jmenovitá délka NL (mm)[1]	Barva	Č. artiklu
Do 400	RAL 7037 prachově šedá	ZS7M400MU
Do 600		ZS7M600MU
Do 750		ZS7M750MU

[1] Ke zkrácení
[2] Vhodná pro šířku korpusu KB 1400 mm
U širokých výsuvů s krátkou jmenovitou délkou doporučujeme boční stabilizaci

Zásuvka

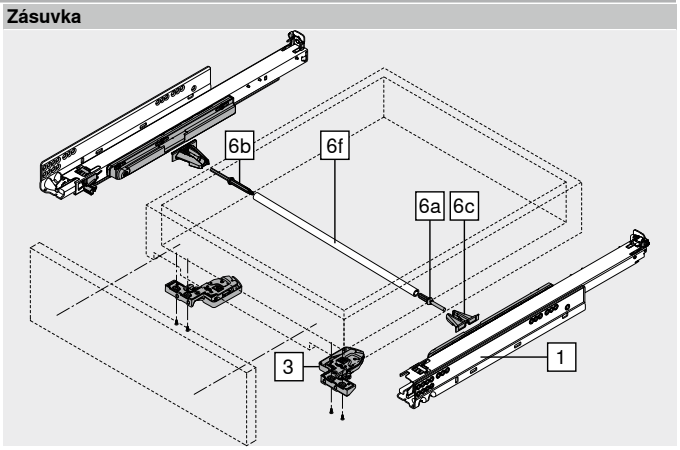

MOVENTO s TIP-ON – 760H | 766H

Webcode – do konfigurátoru výrobků zadejte nebo klikněte DQCZTA

Plánování

Potřebný prostor v korpusu

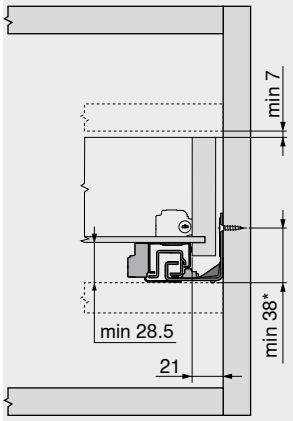

* +1 mm při instalaci lišt před smontováním korpusu

Zásuvka | vnitřní zásuvka

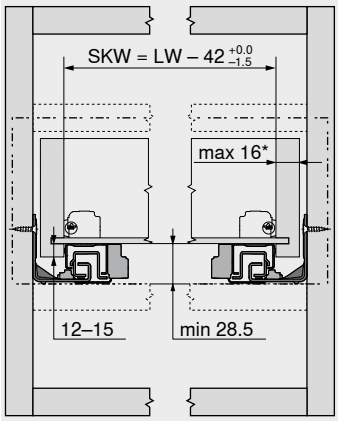

SKW Světlá šířka zásuvky
LW Světlá šířka korpusu
* Omezené seřízení do stran v případě 16 mm tloušťky boční stěny zásuvky a zároveň plného využití tolerance světlé šířky zásuvky SKW

Zásuvka

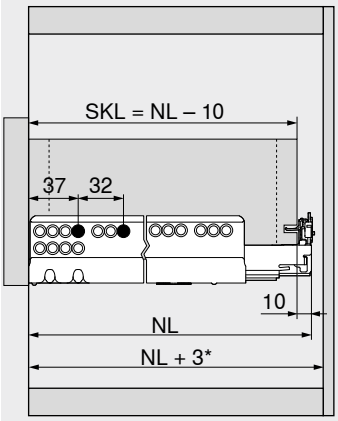

SKL Délka zásuvky
NL Jmenovitá délka
* Navíc +12 mm s boční stabilizací

Vnitřní zásuvka

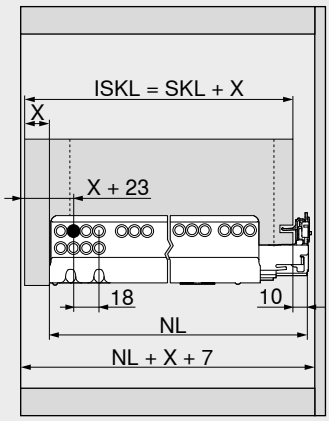

ISKL Délka vnitřní zásuvky
SKL Délka zásuvky
NL Jmenovitá délka
X Síla čela

Zpracování zásuvky

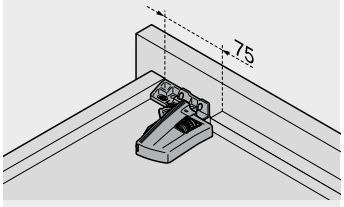

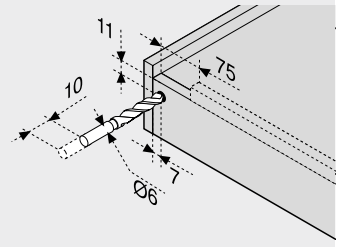

Použijte vrtací šablonu T65.1000.02

Rozsah spuštění

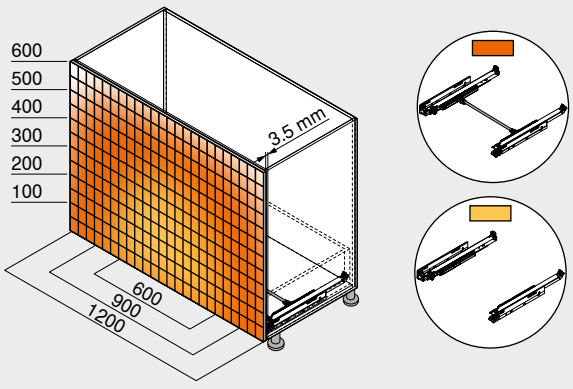

Příklad pro 760H – 40 kg, jmenovitá délka NL 500 mm, čtyřboká zásuvka, se synchronizací nebo bez ní

Odkaz na stránku

Přehled	507
MOVENTO	410
TIP-ON BLUMOTION pro **MOVENTO**	502
CABLOXX	594
Příslušenství	420
Montáž vodicích lišt	428
Servisní služby společnosti Blum	602
Další technické informace	708

Montáž, demontáž a seřízení

Short-URL
www.blum.com/a430

Plný výsuv TANDEM s funkcí TIP-ON – 560H

Webcode – do konfigurátoru výrobků zadejte nebo klikněte: DQEEHC



- Vedení pro dřevěné zásuvky z materiálu o síle **11–16 mm**
- Skrytý plný výsuv **TANDEM** s měkkým koncovým dorazem při otvírání a integrovanou funkcí **TIP-ON**, která zajišťuje mechanické otvírání
- Plastové válečky, odolné proti opotřebení, zajistí lehký chod
- Nastavení výšky bez nářadí spojkou
- Integrované nastavení sklonu čela bez nářadí
- Vyrovnání tolerancí do stran a do hloubky
- Doporučení: volitelná synchronizace **TIP-ON** pro bezpečné spuštění rovněž u širokých čel

Potřebný prostor

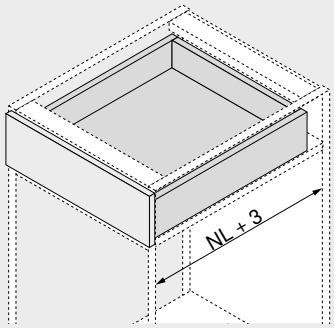

NL Jmenovitá délka

Informace k objednávce

1 Vodicí systémy vlevo/vpravo

Jmenovitá délka NL (mm)	Provedení: TIP-ON Dynamická nosnost (kg): 30
250	560H2500T
270	560H2700T
300	560H3000T
320	560H3200T
350	560H3500T
380	560H3800T
400	560H4000T
420	560H4200T
450	560H4500T
480	560H4800T
500	560H5000T
520	560H5200T
550	560H5500T
600	560H6000T

3 Spojka

Barva	Materiál		Č. artiklu
Oranžová	Plast/zinek	[1]	T51.1700.04

[1] Objednávejte pravý/levý díl

Příslušenství

4 Nastavitelné čelní kování

Barva	Materiál		Č. artiklu
Přírodní	Plast	2 x	295.1000

6f Synchronizace TIP-ON – hřídel[1]

Provedení	Barva	Č. artiklu
Profil	Šedá	T57.1140S

Přířez 6f Světlá šířka korpusu LW – 31 mm

[1] Ke zkrácení
Vhodné až po světlou šířku korpusu LW 1171 mm
Pro optimální funkci a ještě větší prostor pro spuštění doporučujeme obecně používat synchronizaci

Zásuvka

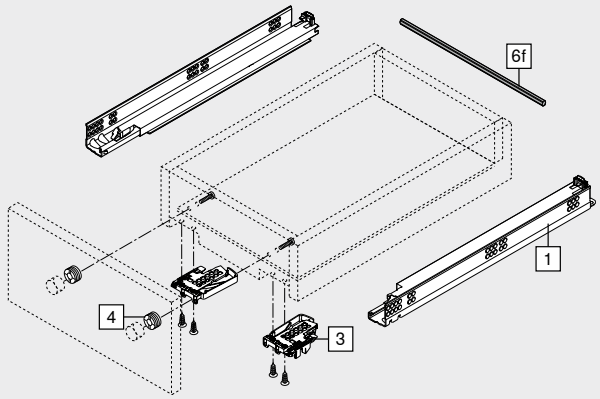

Vnitřní zásuvka

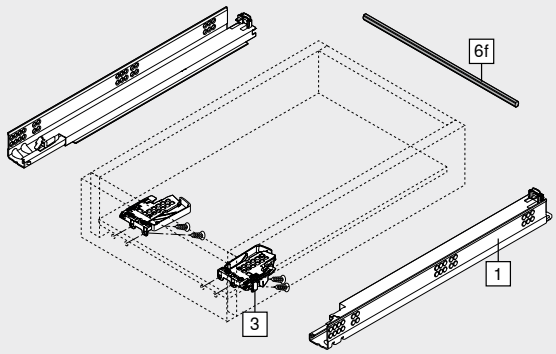

Plný výsuv TANDEM s funkcí TIP-ON – 560H

Webcode – do konfigurátoru výrobků zadejte nebo klikněte **DQEEHC**

Plánování

Potřebný prostor v korpusu

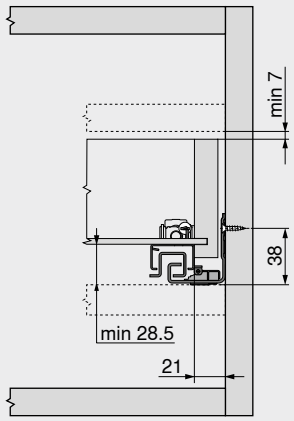

Zásuvka | vnitřní zásuvka

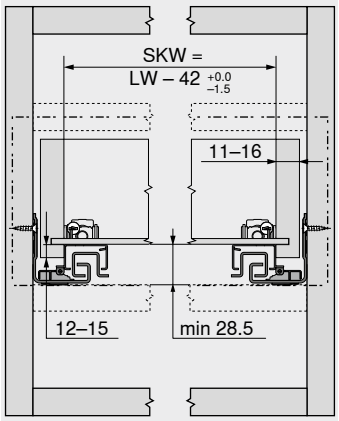

SKW Světlá šířka zásuvky
LW Světlá šířka korpusu

Zásuvka

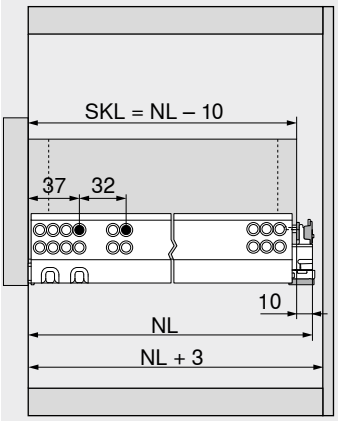

SKL Délka zásuvky
NL Jmenovitá délka

Vnitřní zásuvka

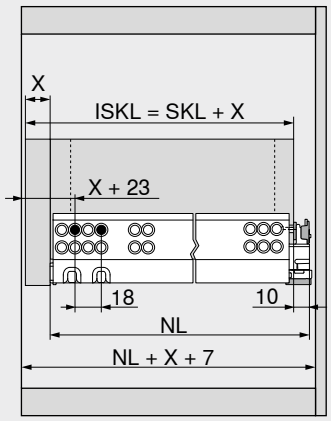

ISKL Délka vnitřní zásuvky
SKL Délka zásuvky
NL Jmenovitá délka
X Síla čela

Zpracování zásuvky

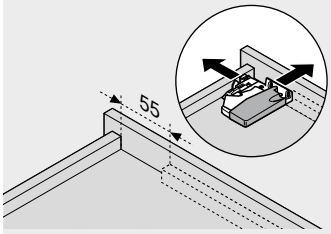

Použijte vrtací šablonu T65.1000.02

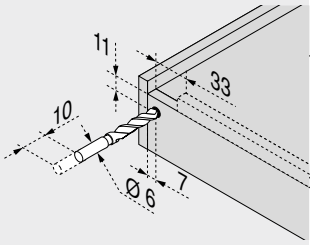

Použijte vrtací šablonu T65.1000.02

Rozsah spuštění

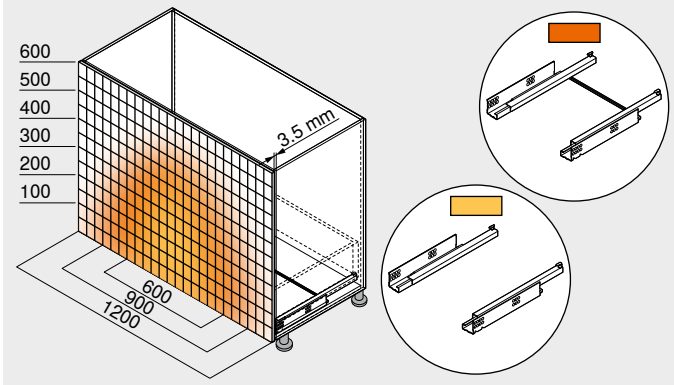

Příklad pro 560H – 30 kg, jmenovitá délka NL 500 mm, čtyřboká zásuvka, se synchronizací

Odkaz na stránku

Přehled	507
TANDEM	430
CABLOXX	594
Příslušenství	452
Montáž vodicích lišt	528
Servisní služby společnosti Blum	602
Další technické informace	708

Montáž, demontáž a seřízení

Short-URL
www.blum.com/a420

Částečný výsuv TANDEM s funkcí TIP-ON – 550H

Webcode – do konfigurátoru výrobků zadejte nebo klikněte: DQD41C



- Vedení pro dřevěné zásuvky z materiálu o síle **11–16 mm**
- Skrytý částečný výsuv **TANDEM** s měkkým koncovým dorazem při otvírání a integrovanou funkcí **TIP-ON**, která zajišťuje mechanické otvírání
- Plastové válečky, odolné proti opotřebení, zajistí lehký chod
- Nastavení výšky bez nářadí spojkou
- Vyrovnání tolerancí do stran a do hloubky
- Doporučení: volitelná synchronizace **TIP-ON** – hřídel pro bezpečné spuštění i u širokých čel

Potřebný prostor

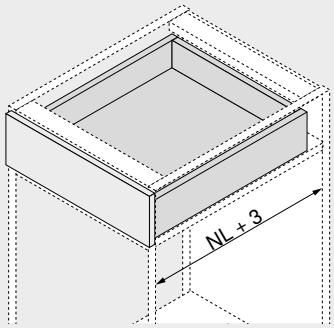

NL Jmenovitá délka

Informace k objednávce

1 Vodicí systémy vlevo/vpravo

Jmenovitá délka NL (mm)	Provedení: TIP-ON Dynamická nosnost (kg): 30
270	550H2700T
300	550H3000T
350	550H3500T
400	550H4000T
450	550H4500T
500	550H5000T
550	550H5500T
600	550H6000T
650	550H6500T

3 Spojka

Barva	Materiál		Č. artiklu
Oranžová	Plast/zinek	[1]	T51.1700.04

[1] Objednávejte pravý/levý díl

Příslušenství

4 Nastavitelné čelní kování

Barva	Materiál		Č. artiklu
Přírodní	Plast	2 x	295.1000

6f Synchronizace TIP-ON – hřídel[1]

Provedení	Barva	Č. artiklu
Profil	Šedá	T57.1140S

Přířez **6f** Světlá šířka korpusu LW – 31 mm

[1] Ke zkrácení
Vhodné až po světlou šířku korpusu LW 1171 mm
Pro optimální funkci a ještě větší prostor pro spuštění doporučujeme obecně používat synchronizaci

Zásuvka

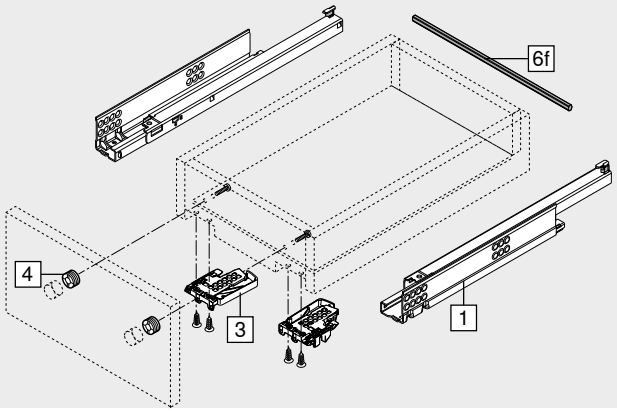

Vnitřní zásuvka

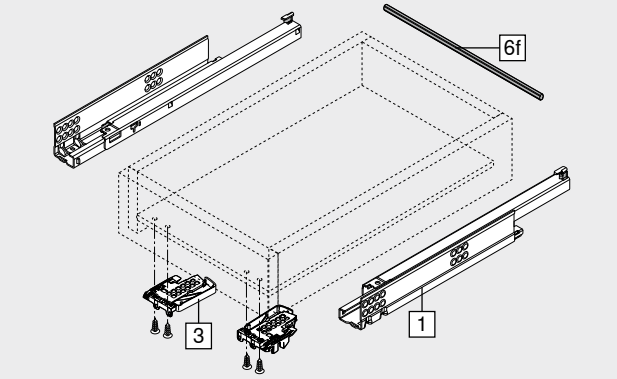

Částečný výsuv TANDEM s funkcí TIP-ON – 550H

Webcode – do konfigurátoru výrobků zadejte nebo klikněte: DQD41C

Plánování

Potřebný prostor v korpusu

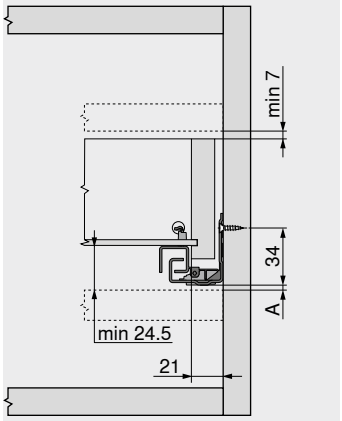

A	3 mm prostor pro možnost výměny za plný výsuv

Zásuvka | vnitřní zásuvka

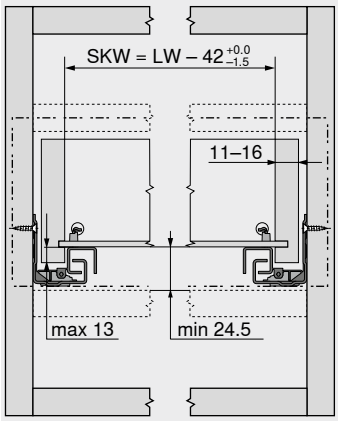

SKW	Světlá šířka zásuvky
LW	Světlá šířka korpusu

Zásuvka

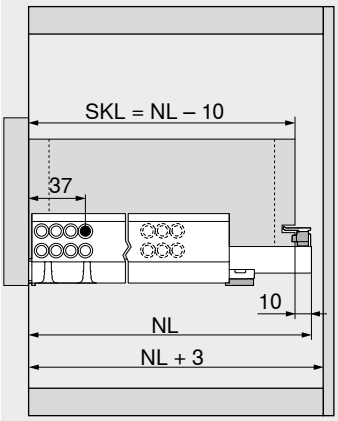

SKL	Délka zásuvky
NL	Jmenovitá délka

Vnitřní zásuvka

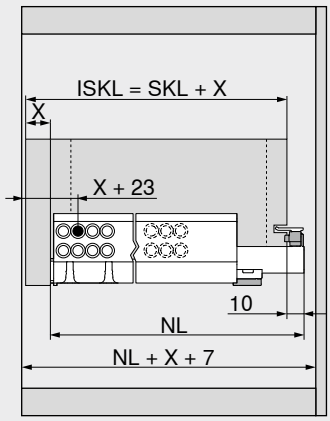

ISKL	Délka vnitřní zásuvky
SKL	Délka zásuvky
NL	Jmenovitá délka
X	Síla čela

Zpracování zásuvky

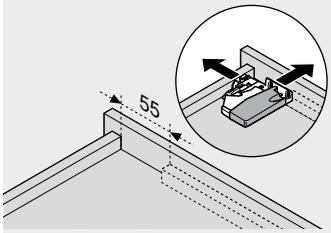

Použijte vrtací šablonu T65.1000.02

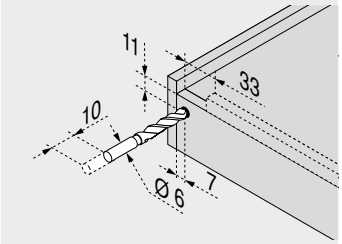

Použijte vrtací šablonu T65.1000.02

Rozsah spuštění

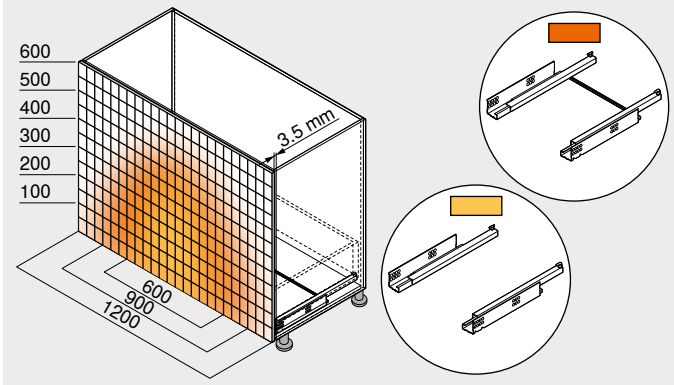

Příklad pro 550H – 30 kg, jmenovitá délka NL 500 mm, čtyřboká zásuvka, se synchronizací

Odkaz na stránku

Přehled	507
TANDEM	430
Příslušenství	452
Montáž vodicích lišt	528
CABLOXX	594
Servisní služby společnosti Blum	602
Další technické informace	708

Montáž, demontáž a seřízení

Short-URL
www.blum.com/a420

Plný výsuv TANDEM s funkcí TIP-ON – 561H

Webcode – do konfigurátoru výrobků zadejte nebo klikněte: DQEGLC



- Vedení pro dřevěné zásuvky z materiálu o síle **11–16 mm**
- Skrytý plný výsuv **TANDEM** s měkkým koncovým dorazem při otvírání a integrovanou funkcí **TIP-ON**, která zajišťuje mechanické otvírání
- Plastové válečky, odolné proti opotřebení, zajistí lehký chod
- Pojistka proti zvednutí či vypadnutí a seřízení výšky integrována ve vodicím systému
- Integrované nastavení sklonu čela bez nářadí
- Doporučení: volitelná synchronizace **TIP-ON** pro bezpečné spuštění rovněž u širokých čel

Potřebný prostor

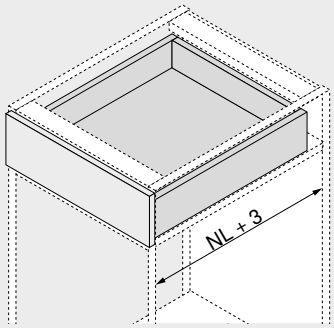

NL Jmenovitá délka

Informace k objednávce

1 Vodicí systémy vlevo/vpravo



Jmenovitá délka NL (mm)	Provedení: TIP-ON Dynamická nosnost (kg): 30
260	☎ 561H2601T
285	☎ 561H2851T
310	☎ 561H3101T
335	☎ 561H3351T
360	☎ 561H3601T
385	☎ 561H3851T
410	☎ 561H4101T
435	☎ 561H4351T
460	☎ 561H4601T
485	☎ 561H4851T
510	☎ 561H5101T
535	☎ 561H5351T
560	☎ 561H5601T

Příslušenství

4 Nastavitelné čelní kování



Barva	Materiál		Č. artiklu
Přírodní	Plast	2 x	295.1000

6f Synchronizace TIP-ON – hřídel[1]

Provedení	Barva	Č. artiklu
Profil	Šedá	T57.1140S

Přířez **6f** Světlá šířka korpusu LW – 31 mm

[1] Ke zkrácení
Vhodné až po světlou šířku korpusu LW 1171 mm
Pro optimální funkci a ještě větší prostor pro spuštění doporučujeme obecně používat synchronizaci

Zásuvka

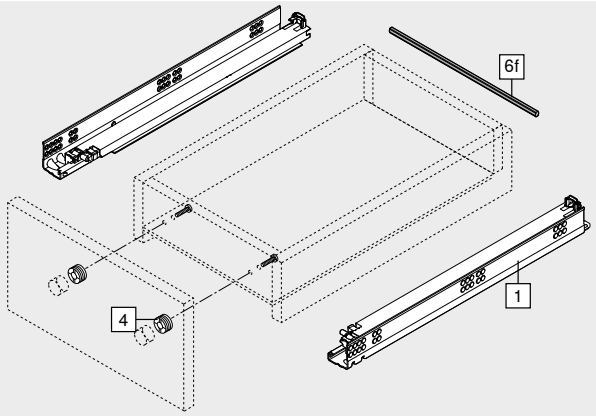

Vnitřní zásuvka

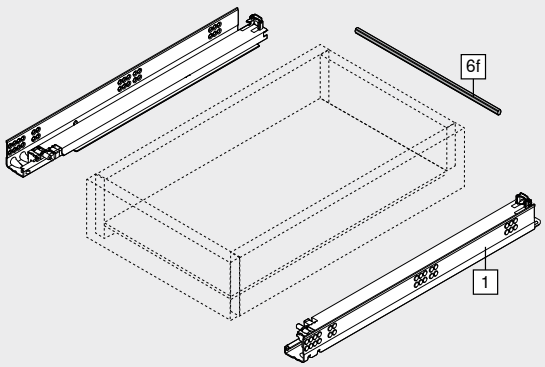

Plný výsuv TANDEM s funkcí TIP-ON – 561H

Webcode – do konfigurátoru výrobků zadejte nebo klikněte: DQEGLC

Plánování

Potřebný prostor v korpusu

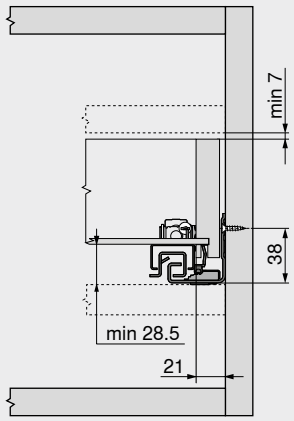

Zásuvka | vnitřní zásuvka

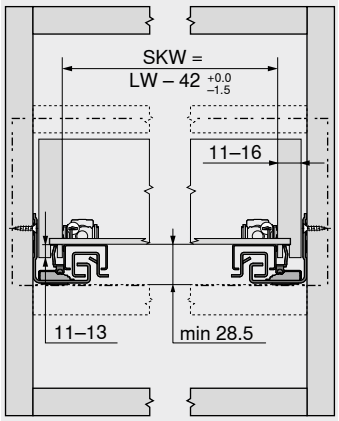

SKW	Světlá šířka zásuvky
LW	Světlá šířka korpusu

Zásuvka

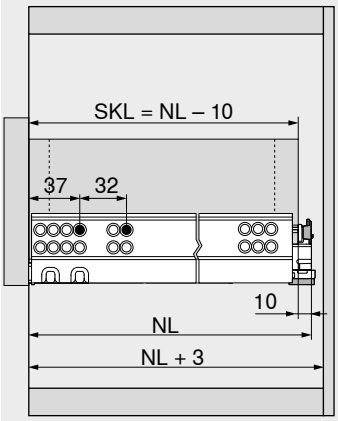

SKL	Délka zásuvky
NL	Jmenovitá délka

Vnitřní zásuvka

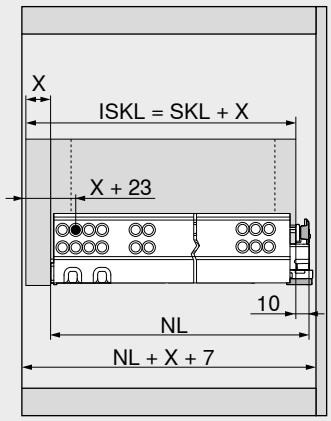

ISKL	Délka vnitřní zásuvky
SKL	Délka zásuvky
NL	Jmenovitá délka
X	Síla čela

Zpracování zásuvky

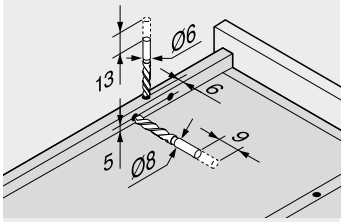

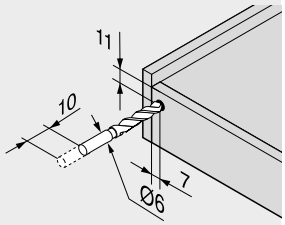

Použijte vrtací šablonu T65.1000.02

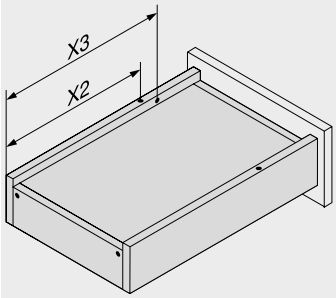

Jmenovitá délka	Hrot	Pojistka proti zvednutí či vypadnutí
NL (mm)	X2 (mm)	X3 (mm)
260	205	185
285	220	200
310	230	242
335	245	257
360	275	287
385	285	297
410	300	344
435	310	354
460	335	379
485	350	394
510	360	436
535	375	451
560	405	481

Rozsah spuštění

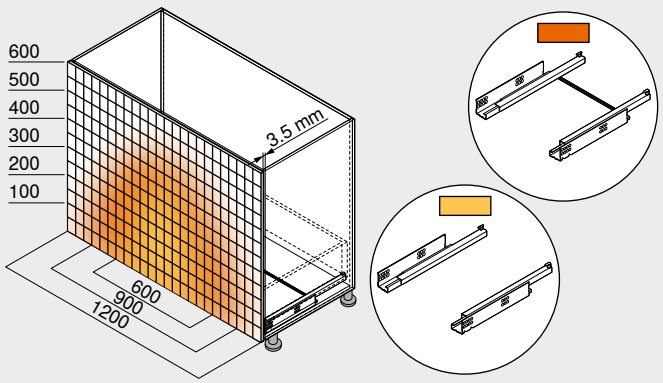

Příklad pro 560H – 30 kg, jmenovitá délka NL 500 mm, čtyřboká zásuvka, se synchronizací

Odkaz na stránku

Přehled	507
TANDEM	430
CABLOXX	594
Příslušenství	452
Montáž vodicích lišt	528
Servisní služby společnosti Blum	602
Další technické informace	708

Montáž, demontáž a seřízení

Short-URL
www.blum.com/a420

Částečný výsuv TANDEM s funkcí TIP-ON – 551H

Webcode – do konfigurátoru výrobků zadejte nebo klikněte: DQD6UP



- Vedení pro dřevěné zásuvky z materiálu o síle **11–16 mm**
- Skrytý částečný výsuv **TANDEM** s měkkým koncovým dorazem při otvírání a integrovanou funkcí **TIP-ON**, která zajišťuje mechanické otvírání
- Plastové válečky, odolné proti opotřebení, zajistí lehký chod
- Pojistka proti zvednutí či vypadnutí a seřízení výšky integrována ve vodicím systému
- Doporučení: volitelná synchronizace **TIP-ON** – hřídel pro bezpečné spuštění i u širokých čel

Potřebný prostor

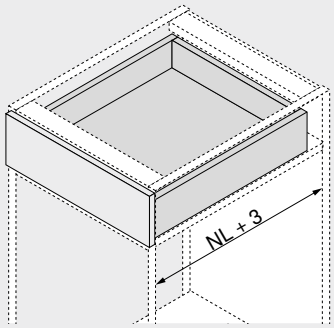

NL Jmenovitá délka

Informace k objednávce

1 Vodicí systémy vlevo/vpravo

Jmenovitá délka NL (mm)	Provedení: TIP-ON Dynamická nosnost (kg): 30
250	551H2601T
285	551H2851T
310	551H3101T
335	551H3351T
360	551H3601T
385	551H3851T
410	551H4101T
435	551H4351T
460	551H4601T
485	551H4851T
510	551H5101T
535	551H5351T
560	551H5601T

Příslušenství

4 Nastavitelné čelní kování

Barva	Materiál		Č. artiklu
Přírodní	Plast	2 x	295.1000

6f Synchronizace TIP-ON – hřídel[1]

Provedení	Barva	Č. artiklu
Profil	Šedá	T57.1140S

Přířez **6f** Světlá šířka korpusu LW – 31 mm

[1] Ke zkrácení
Vhodné až po světlou šířku korpusu LW 1171 mm
Pro optimální funkci a ještě větší prostor pro spuštění doporučujeme obecně používat synchronizaci

Zásuvka

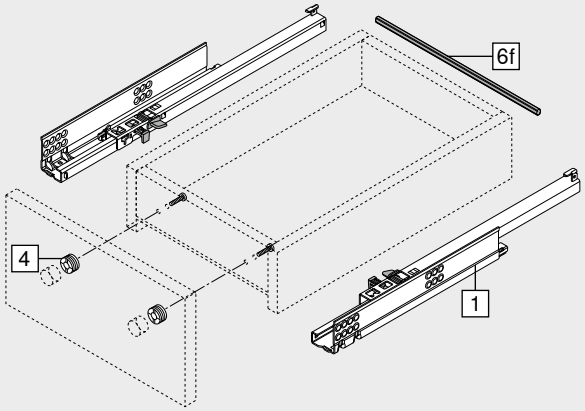

Vnitřní zásuvka

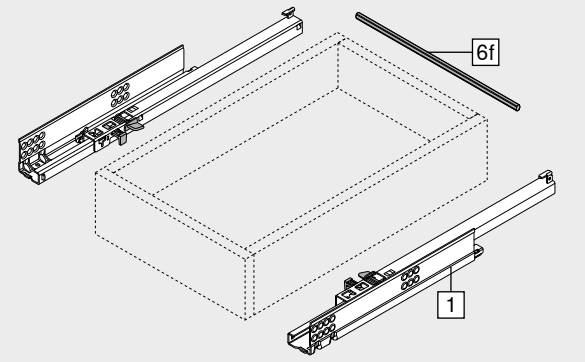

Částečný výsuv TANDEM s funkcí TIP-ON – 551H

Webcode – do konfigurátoru výrobků zadejte nebo klikněte: DQD6UP

Plánování

Potřebný prostor v korpusu

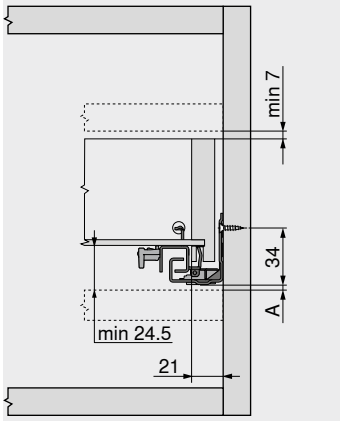

A	3 mm prostor pro možnost výměny za plný výsuv

Zásuvka | vnitřní zásuvka

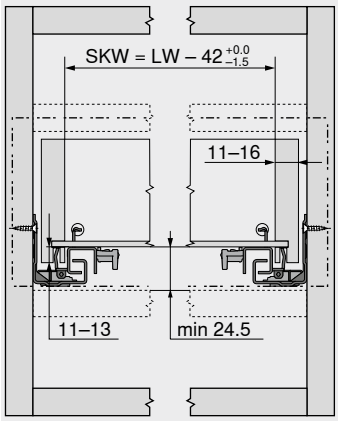

SKW	Světlá šířka zásuvky
LW	Světlá šířka korpusu

Zásuvka

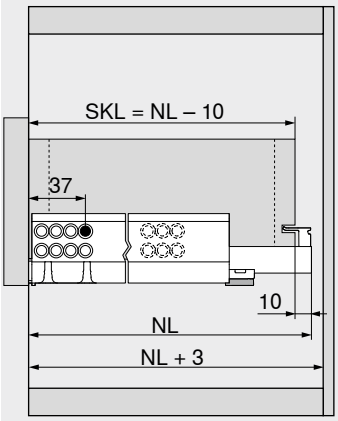

SKL	Délka zásuvky
NL	Jmenovitá délka

Vnitřní zásuvka

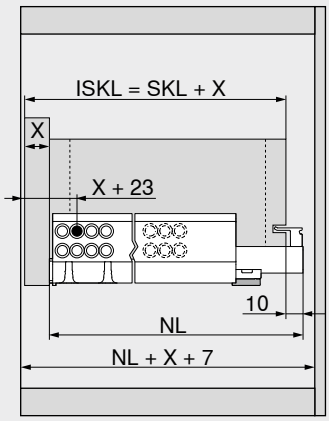

ISKL	Délka vnitřní zásuvky
SKL	Délka zásuvky
NL	Jmenovitá délka
X	Síla čela

Zpracování zásuvky

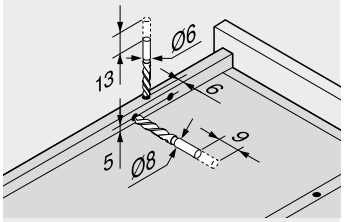

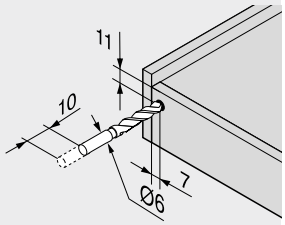

Použijte vrtací šablonu T65.1000.02

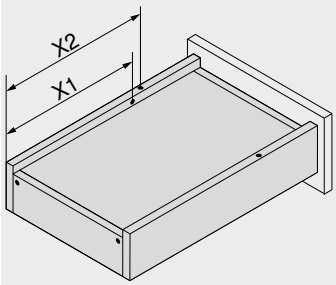

Jmenovitá délka	Hrot	Pojistka proti zvednutí či vypadnutí
NL (mm)	X2 (mm)	X1 (mm)
260	205	185
285	220	200
310	230	210
335	245	225
360	275	255
385	285	265
410	300	280
435	310	290
460	335	315
485	350	330
510	360	340
535	375	355
560	405	385

Rozsah spuštění

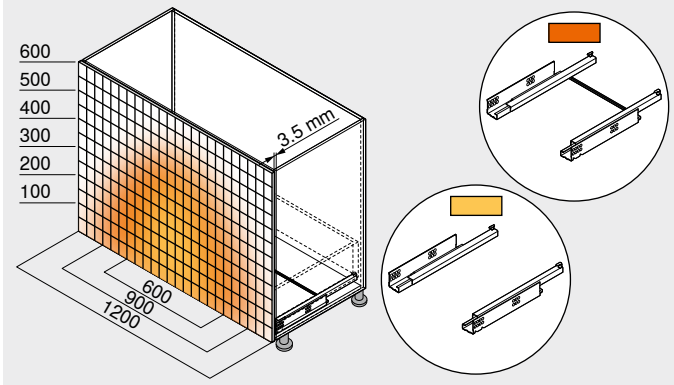

Příklad pro 550H – 30 kg, jmenovitá délka NL 500 mm, čtyřboká zásuvka, se synchronizací

Odkaz na stránku

Přehled	507
TANDEM	430
CABLOXX	594
Příslušenství	452
Montáž vodicích lišt	528
Servisní služby společnosti Blum	602
Další technické informace	708

Montáž, demontáž a seřízení

Short-URL
www.blum.com/a420

Plný výsuv TANDEM s funkcí TIP-ON – 560F

Webcode – do konfigurátoru výrobků zadejte nebo klikněte: DQEF6P



- Vedení pro dřevěné zásuvky z materiálu o síle **17–19 mm**
- Skrytý plný výsuv **TANDEM** s měkkým koncovým dorazem při otvírání a integrovanou funkcí **TIP-ON**, která zajišťuje mechanické otvírání
- Plastové válečky, odolné proti opotřebení, zajistí lehký chod
- Nastavení výšky bez nářadí spojkou
- Integrované nastavení sklonu čela bez nářadí
- Vyrovnání tolerancí do stran a do hloubky
- Doporučení: volitelná synchronizace **TIP-ON** pro bezpečné spuštění rovněž u širokých čel

Potřebný prostor

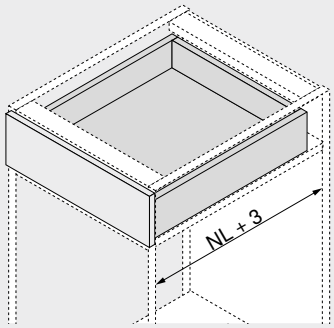

NL Jmenovitá délka

Informace k objednávce

1 Vodicí systémy vlevo/vpravo

Jmenovitá délka NL (mm)	Provedení: TIP-ON Dynamická nosnost (kg): 30
250	560F2500T
270	560F2700T
300	560F3000T
350	560F3500T
400	560F4000T
450	560F4500T
500	560F5000T
550	560F5500T
600	560F6000T

3 Spojka

Barva	Materiál		Č. artiklu
Oranžová	Plast/zinek	[1]	T51.1700.04

[1] Objednávejte pravý/levý díl

Příslušenství

4 Nastavitelné čelní kování

Barva	Materiál		Č. artiklu
Přírodní	Plast	2 x	295.1000

6f Synchronizace TIP-ON – hřídel[1]

Provedení	Barva	Č. artiklu
Profil	Šedá	T57.1140S

Přířez 6f Světlá šířka korpusu LW – 39 mm

[1] Ke zkrácení
Vhodné až po světlou šířku korpusu LW 1179 mm
Pro optimální funkci a ještě větší prostor pro spuštění doporučujeme obecně používat synchronizaci

Zásuvka

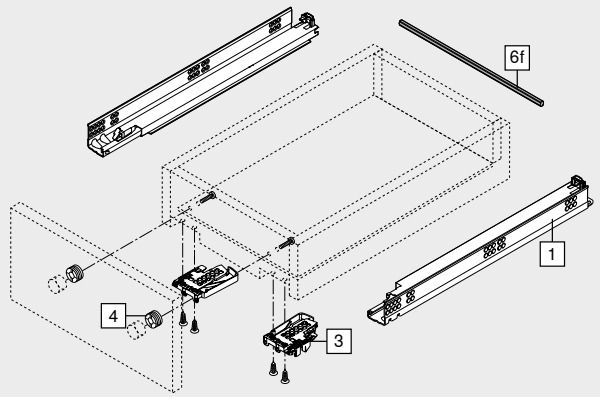

Vnitřní zásuvka

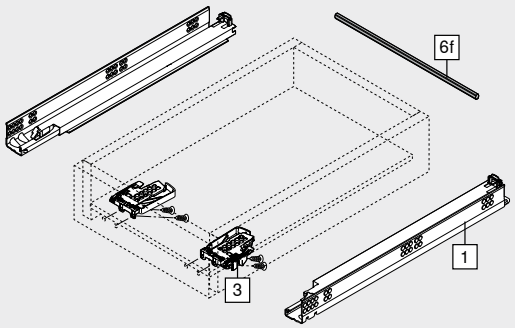

Plný výsuv TANDEM s funkcí TIP-ON – 560F

Webcode – do konfigurátoru výrobků zadejte nebo klikněte: DQEF6P

Plánování

Potřebný prostor v korpusu

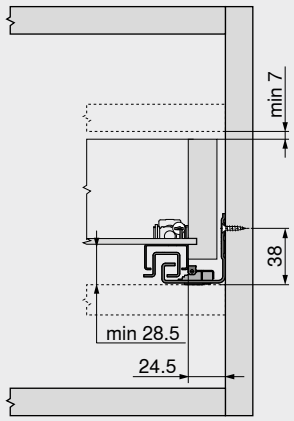

Zásuvka | vnitřní zásuvka

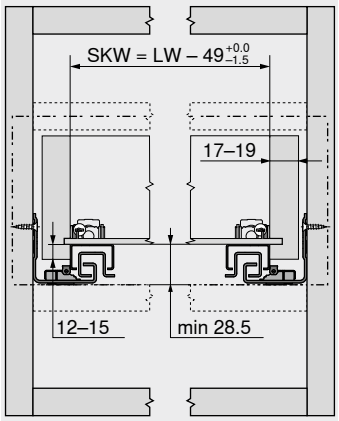

SKW	Světlá šířka zásuvky
LW	Světlá šířka korpusu

Zásuvka

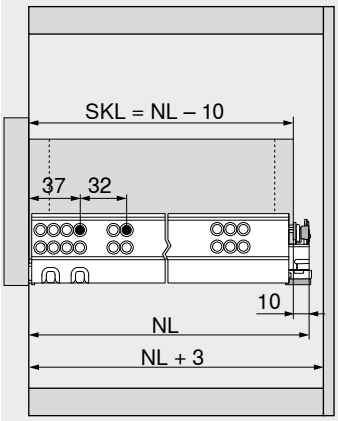

SKL	Délka zásuvky
NL	Jmenovitá délka

Vnitřní zásuvka

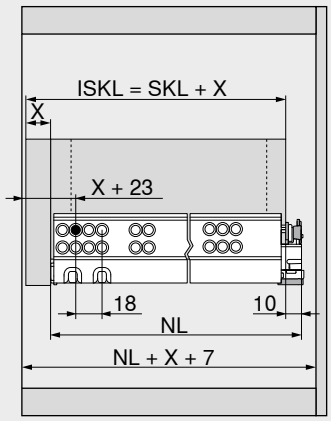

ISKL	Délka vnitřní zásuvky
SKL	Délka zásuvky
NL	Jmenovitá délka
X	Síla čela

Zpracování zásuvky

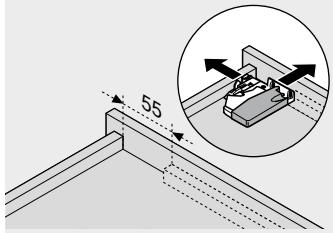

Použijte vrtací šablonu T65.1000.02

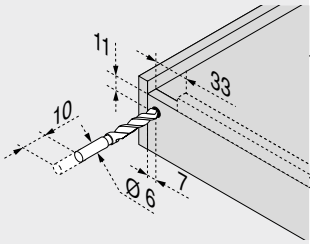

Použijte vrtací šablonu T65.1000.02

Rozsah spuštění

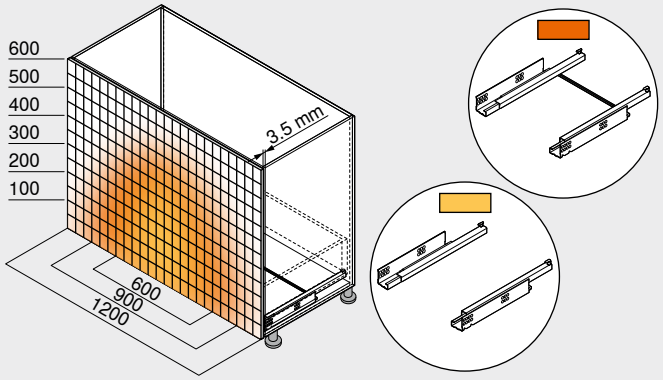

Příklad pro 560F – 30 kg, jmenovitá délka NL 500 mm, čtyřboká zásuvka, se synchronizací

Odkaz na stránku

Přehled	507
TANDEM	430
CABLOXX	594
Příslušenství	452
Montáž vodicích lišt	530
Servisní služby společnosti Blum	602
Další technické informace	708

TANDEM 19 mm

Short-URL
www.blum.com/i011

Montáž, demontáž a seřízení

Short-URL
www.blum.com/a420

Částečný výsuv TANDEM s funkcí TIP-ON – 550F

Webcode – do konfigurátoru výrobků zadejte nebo klikněte: DQHNAP



- Vedení pro dřevěné zásuvky z materiálu o síle **17–19 mm**
- Skrytý částečný výsuv **TANDEM** s měkkým koncovým dorazem při otvírání a integrovanou funkcí **TIP-ON**, která zajišťuje mechanické otvírání
- Plastové válečky, odolné proti opotřebení, zajistí lehký chod
- Nastavení výšky bez nářadí spojkou
- Vyrovnání tolerancí do stran a do hloubky
- Doporučení: volitelná synchronizace **TIP-ON** – hřídel pro bezpečné spuštění i u širokých čel

Potřebný prostor

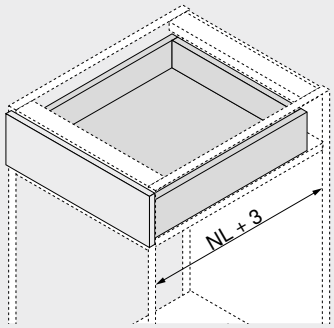

NL Jmenovitá délka

Informace k objednávce

1 Vodicí systémy vlevo/vpravo

Jmenovitá délka NL (mm)	Provedení: TIP-ON Dynamická nosnost (kg): 30
270	☎ 550F2700T
300	☎ 550F3000T
350	☎ 550F3500T
400	☎ 550F4000T
450	☎ 550F4500T
500	☎ 550F5000T
550	☎ 550F5500T
600	☎ 550F6000T
650	☎ 550F6500T

3 Spojka

Barva	Materiál		Č. artiklu
Oranžová	Plast/zinek	[1]	T51.1700.04

[1] Objednávejte pravý/levý díl

Příslušenství

4 Nastavitelné čelní kování

Barva	Materiál		Č. artiklu
Přírodní	Plast	2 x	295.1000

6f Synchronizace TIP-ON – hřídel[1]

Provedení	Barva	Č. artiklu
Profil	Šedá	T57.1140S

Přířez 6f Světlá šířka korpusu LW – 39 mm

[1] Ke zkrácení
Vhodné až po světlou šířku korpusu LW 1179 mm
Pro optimální funkci a ještě větší prostor pro spuštění doporučujeme obecně používat synchronizaci

Zásuvka

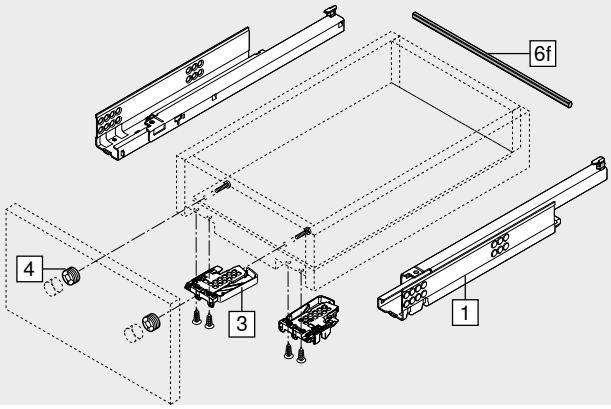

Vnitřní zásuvka

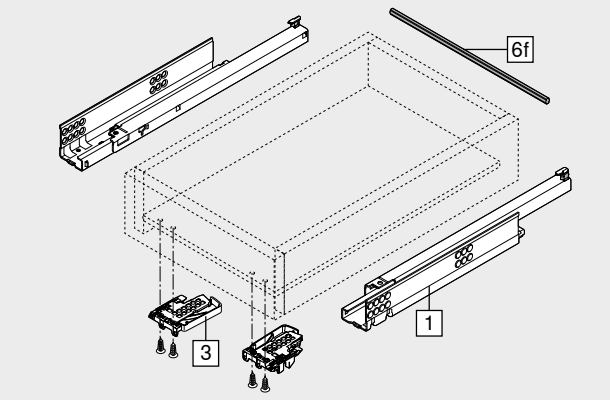

Částečný výsuv TANDEM s funkcí TIP-ON – 550F

Webcode – do konfigurátoru výrobků zadejte nebo klikněte DQHNAP

Plánování

Potřebný prostor v korpusu

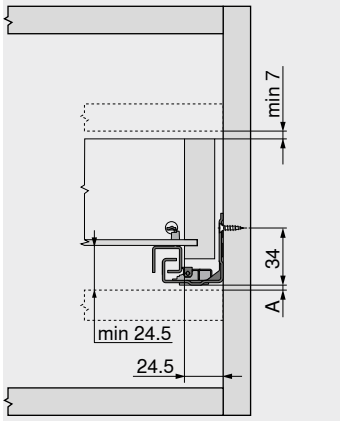

A	3 mm prostor pro možnost výměny za plný výsuv

Zásuvka | vnitřní zásuvka

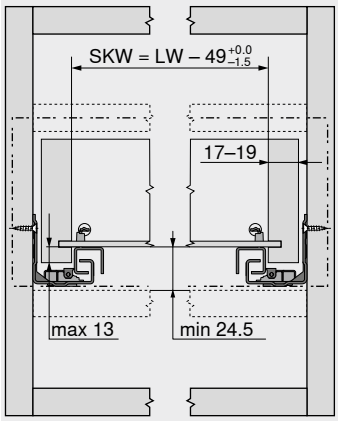

SKW	Světlá šířka zásuvky
LW	Světlá šířka korpusu

Zásuvka

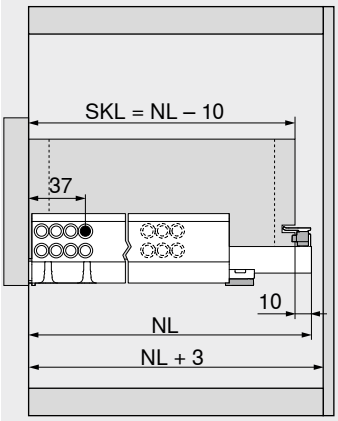

SKL	Délka zásuvky
NL	Jmenovitá délka

Vnitřní zásuvka

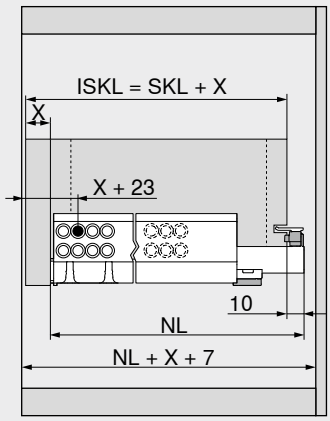

ISKL	Délka vnitřní zásuvky
SKL	Délka zásuvky
NL	Jmenovitá délka
X	Síla čela

Zpracování zásuvky

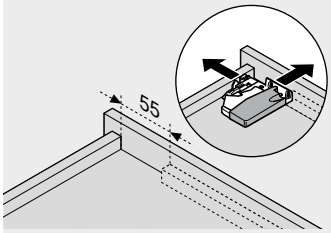

Použijte vrtací šablonu T65.1000.02

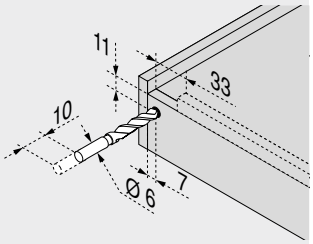

Použijte vrtací šablonu T65.1000.02

Rozsah spuštění

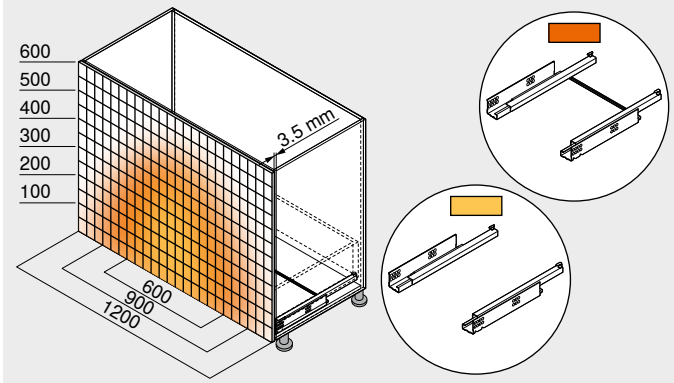

Příklad pro 550F – 30 kg, jmenovitá délka NL 500 mm, čtyřboká zásuvka, se synchronizací

Odkaz na stránku

Přehled	507
TANDEM	430
Příslušenství	452
Montáž vodicích lišt	530
CABLOXX	594
Servisní služby společnosti Blum	602
Další technické informace	708

TANDEM 19 mm

Short-URL
www.blum.com/i011

Montáž, demontáž a seřízení

Short-URL
www.blum.com/a420

Plný výsuv TANDEM s funkcí TIP-ON – 561F

Webcode – do konfigurátoru výrobků zadejte nebo klikněte: DQEHAP



- Vedení pro dřevěné zásuvky z materiálu o síle **17–19 mm**
- Skrytý plný výsuv **TANDEM** s měkkým koncovým dorazem při otvírání a integrovanou funkcí **TIP-ON**, která zajišťuje mechanické otvírání
- Plastové válečky, odolné proti opotřebení, zajistí lehký chod
- Pojistka proti zvednutí či vypadnutí a seřízení výšky integrována ve vodicím systému
- Integrované nastavení sklonu čela bez nářadí
- Doporučení: volitelná synchronizace **TIP-ON** pro bezpečné spuštění rovněž u širokých čel

Potřebný prostor

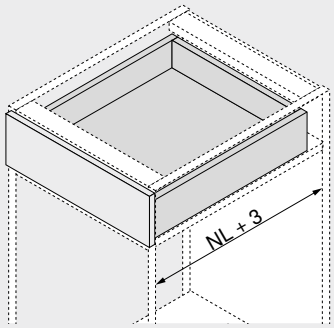

NL Jmenovitá délka

Informace k objednávce

1 Vodicí systémy vlevo/vpravo



Jmenovitá délka NL (mm)	Provedení: TIP-ON Dynamická nosnost (kg): 30
260	☎ 561F2601T
310	☎ 561F3101T
360	☎ 561F3601T
410	☎ 561F4101T
460	☎ 561F4601T
510	☎ 561F5101T
560	☎ 561F5601T

Příslušenství

4 Nastavitelné čelní kování



Barva	Materiál		Č. artiklu
Přírodní	Plast	2 x	295.1000

6f Synchronizace TIP-ON – hřídel[1]

Provedení	Barva	Č. artiklu
Profil	Šedá	T57.1140S

Přířez **6f** Světlá šířka korpusu LW – 39 mm

[1] Ke zkrácení
Vhodné až po světlou šířku korpusu LW 1179 mm
Pro optimální funkci a ještě větší prostor pro spuštění doporučujeme obecně používat synchronizaci

Zásuvka

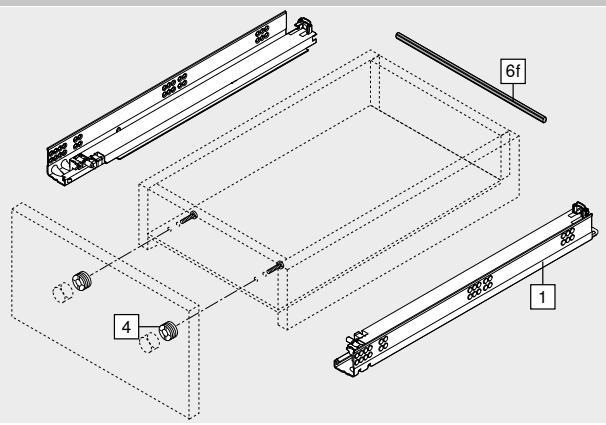

Vnitřní zásuvka

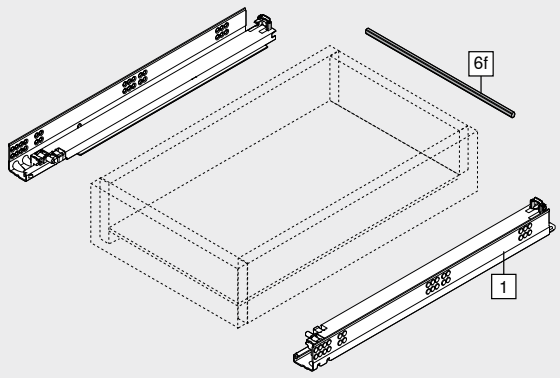

Plný výsuv TANDEM s funkcí TIP-ON – 561F

Webcode – do konfigurátoru výrobků zadejte nebo klikněte: DQEHAP

Plánování

Potřebný prostor v korpusu

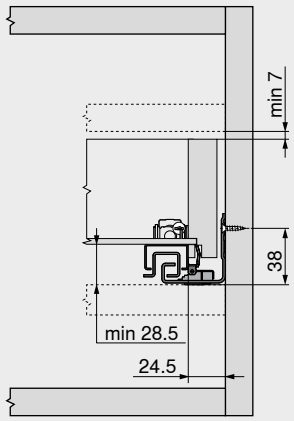

Zásuvka | vnitřní zásuvka

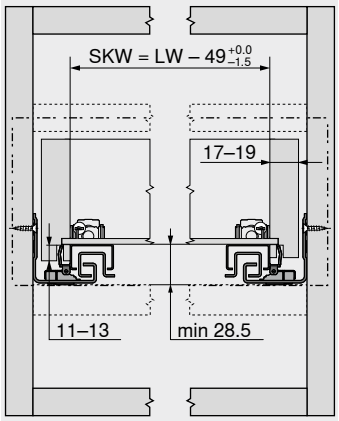

SKW	Světlá šířka zásuvky
LW	Světlá šířka korpusu

Zásuvka

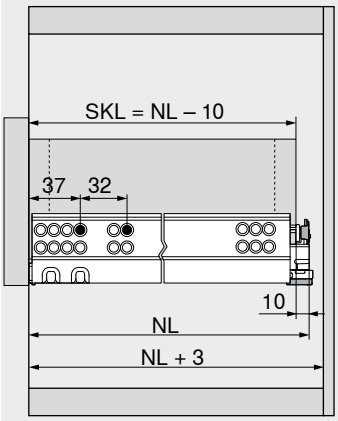

SKL	Délka zásuvky
NL	Jmenovitá délka

Vnitřní zásuvka

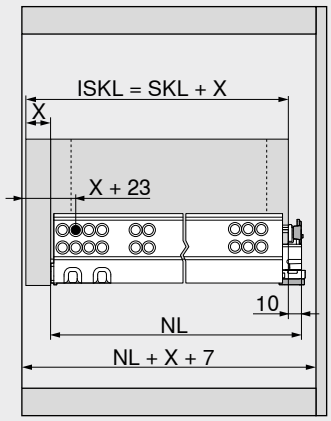

ISKL	Délka vnitřní zásuvky
SKL	Délka zásuvky
NL	Jmenovitá délka
X	Síla čela

Zpracování zásuvky

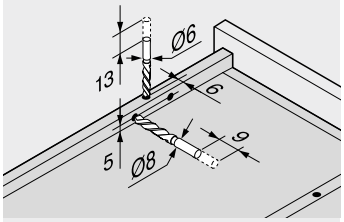

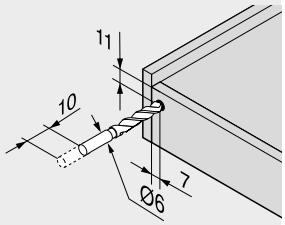

Použijte vrtací šablonu T65.1000.02

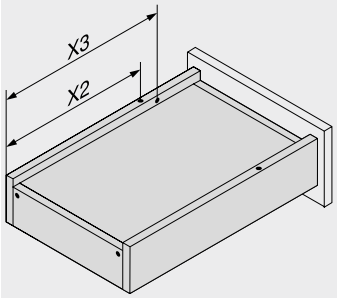

Jmenovitá délka	Hrot	Pojistka proti zvednutí či vypadnutí
NL (mm)	X2 (mm)	X3 (mm)
260	205	185
310	230	242
360	275	287
410	300	344
460	335	379
510	360	436
560	405	481

Rozsah spuštění

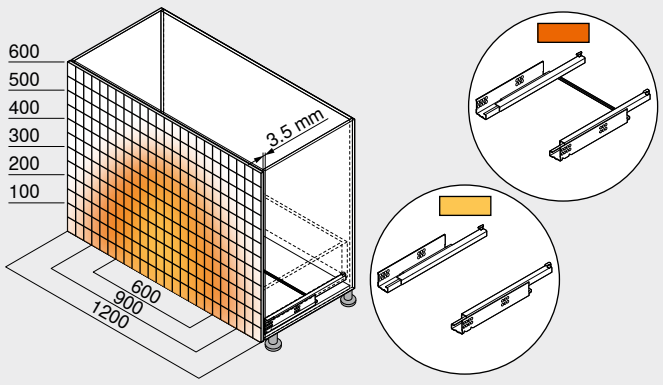

Příklad pro 560F – 30 kg, jmenovitá délka NL 500 mm, čtyřboká zásuvka, se synchronizací

Odkaz na stránku

Přehled	507
TANDEM	430
CABLOXX	594
Příslušenství	452
Montáž vodicích lišt	530
Servisní služby společnosti Blum	602
Další technické informace	708

TANDEM 19 mm

Short-URL
www.blum.com/i011

Montáž, demontáž a seřízení

Short-URL
www.blum.com/a420

Částečný výsuv TANDEM s funkcí TIP-ON – 551F

Webcode – do konfigurátoru výrobků zadejte nebo klikněte: DQHQ4Z



- Vedení pro dřevěné zásuvky z materiálu o síle **17–19 mm**
- Skrytý částečný výsuv **TANDEM** s měkkým koncovým dorazem při otvírání a integrovanou funkcí **TIP-ON**, která zajišťuje mechanické otvírání
- Plastové válečky, odolné proti opotřebení, zajistí lehký chod
- Pojistka proti zvednutí či vypadnutí a seřízení výšky integrována ve vodicím systému
- Doporučení: volitelná synchronizace **TIP-ON** – hřídel pro bezpečné spuštění i u širokých čel

Potřebný prostor

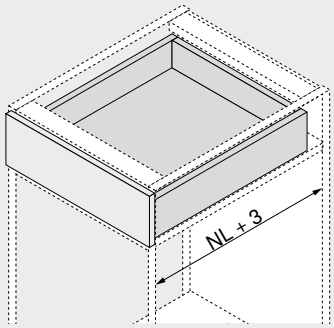

NL Jmenovitá délka

Informace k objednávce

1 Vodicí systémy vlevo/vpravo

Provedení	TIP-ON
Jmenovitá délka NL (mm)	**Dynamická nosnost (kg) 30**
260	551F2601T
310	551F3101T
360	551F3601T
410	551F4101T
460	551F4601T
510	551F5101T
560	551F5601T

Příslušenství

4 Nastavitelné čelní kování



Barva	Materiál		Č. artiklu
Přírodní	Plast	2 x	295.1000

6f Synchronizace TIP-ON – hřídel[1]

Provedení	Barva	Č. artiklu
Profil	Šedá	T57.1140S

Přířez **6f** Světlá šířka korpusu LW – 39 mm

[1] Ke zkrácení
Vhodné až po světlou šířku korpusu LW 1179 mm
Pro optimální funkci a ještě větší prostor pro spuštění doporučujeme obecně používat synchronizaci

Zásuvka

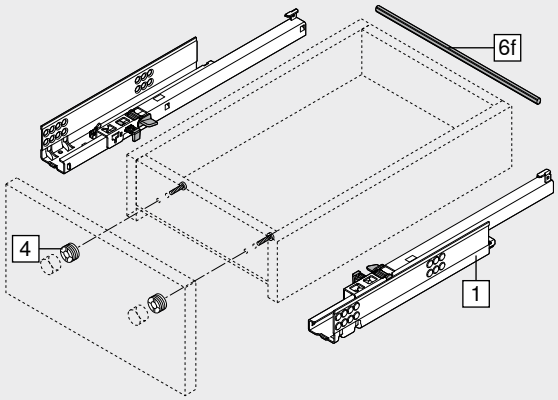

Vnitřní zásuvka

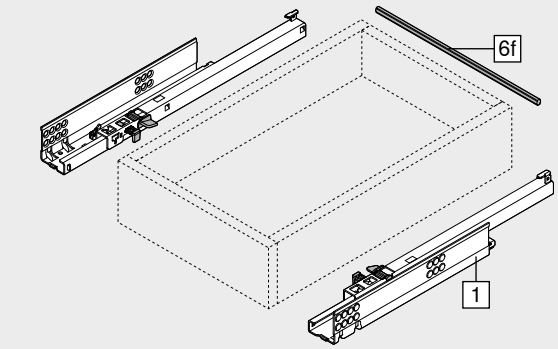

Částečný výsuv TANDEM s funkcí TIP-ON – 551F

Webcode – do konfigurátoru výrobků zadejte nebo klikněte: DQHQ4Z

Plánování

Potřebný prostor v korpusu

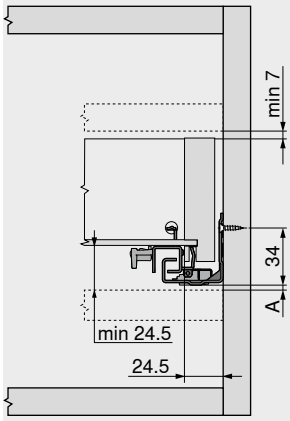

A	3 mm prostor pro možnost výměny za plný výsuv

Zásuvka | vnitřní zásuvka

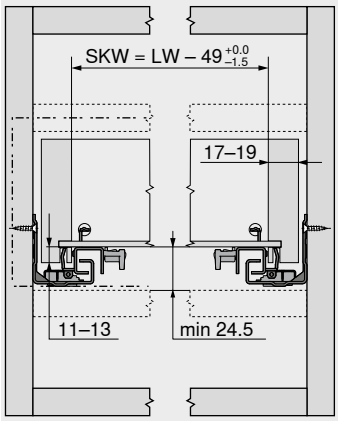

SKW	Světlá šířka zásuvky
LW	Světlá šířka korpusu

Zásuvka

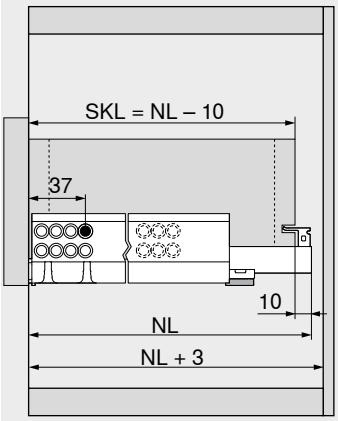

SKL	Délka zásuvky
NL	Jmenovitá délka

Vnitřní zásuvka

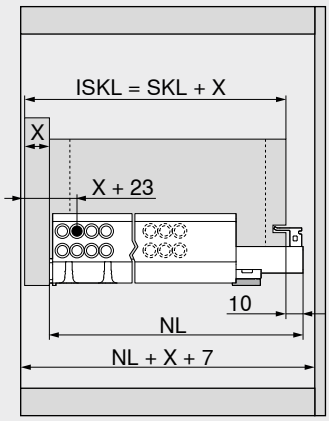

ISKL	Délka vnitřní zásuvky
SKL	Délka zásuvky
NL	Jmenovitá délka
X	Síla čela

Zpracování zásuvky

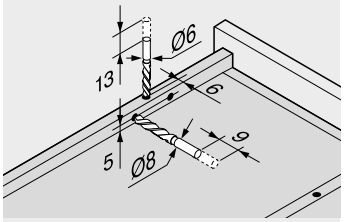

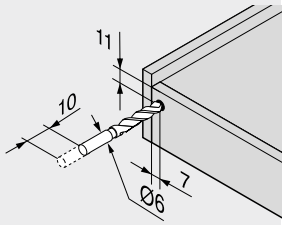

Použijte vrtací šablonu T65.1000.02

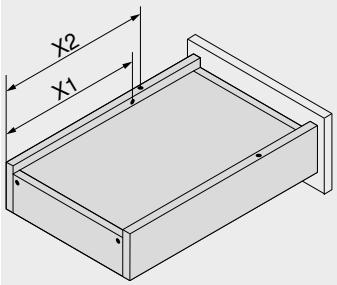

Jmenovitá délka	Hrot	Pojistka proti zvednutí či vypadnutí
NL (mm)	X2 (mm)	X1 (mm)
260	205	185
310	230	210
360	275	255
410	300	280
460	335	315
510	360	340
560	405	385

Rozsah spuštění

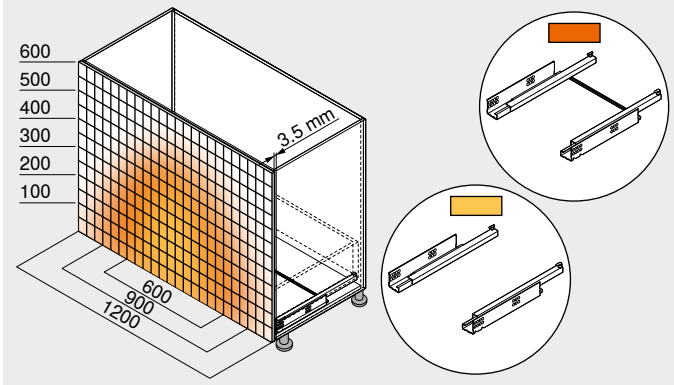

Příklad pro 550F – 30 kg, jmenovitá délka NL 500 mm, čtyřboká zásuvka, se synchronizací

Odkaz na stránku

Přehled	507
TANDEM	430
CABLOXX	594
Příslušenství	452
Montáž vodicích lišt	530
Servisní služby společnosti Blum	602
Další technické informace	708

TANDEM 19 mm

Short-URL
www.blum.com/i011

Montáž, demontáž a seřízení

Short-URL
www.blum.com/a420

Vodicí systémy – 560H – 30 kg

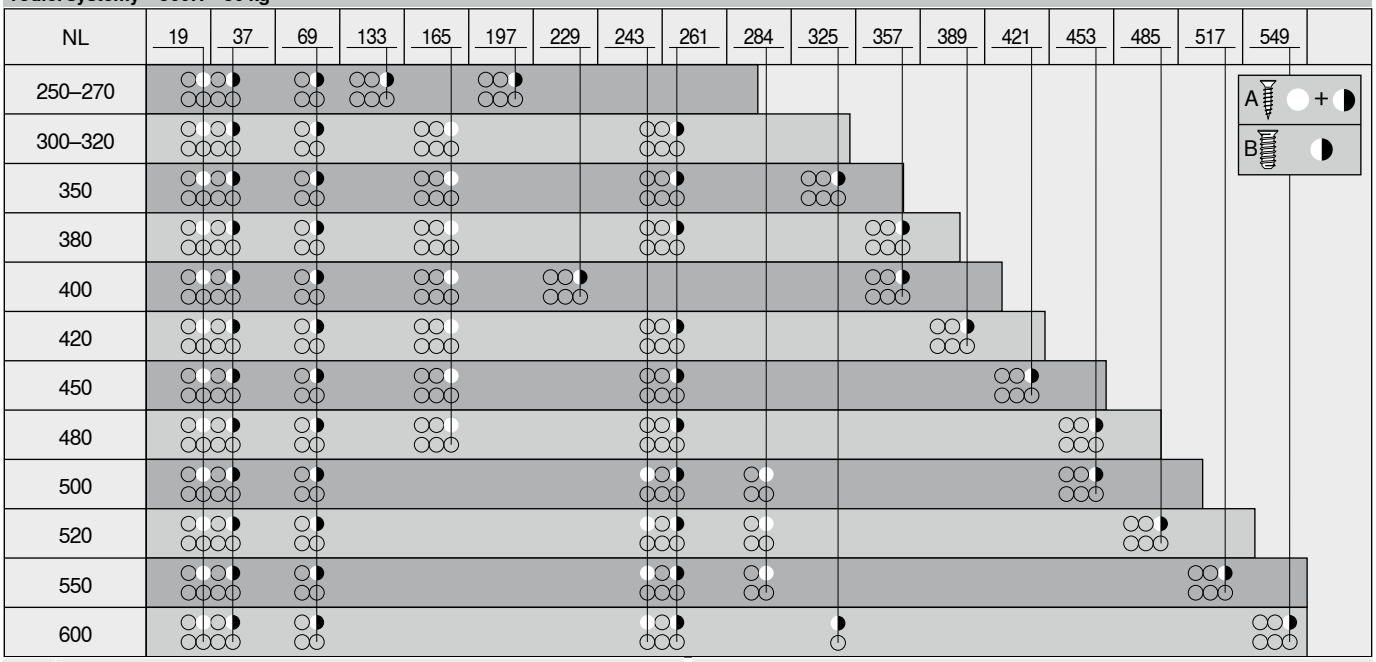

NL	Jmenovitá délka
A	Vrut do dřevotřísky Ø 4 x 15 mm
B	Eurošroub Ø 6 x 14.5 mm, č. artiklu 661.1450.HG

Vodicí systémy – 550H – 30 kg

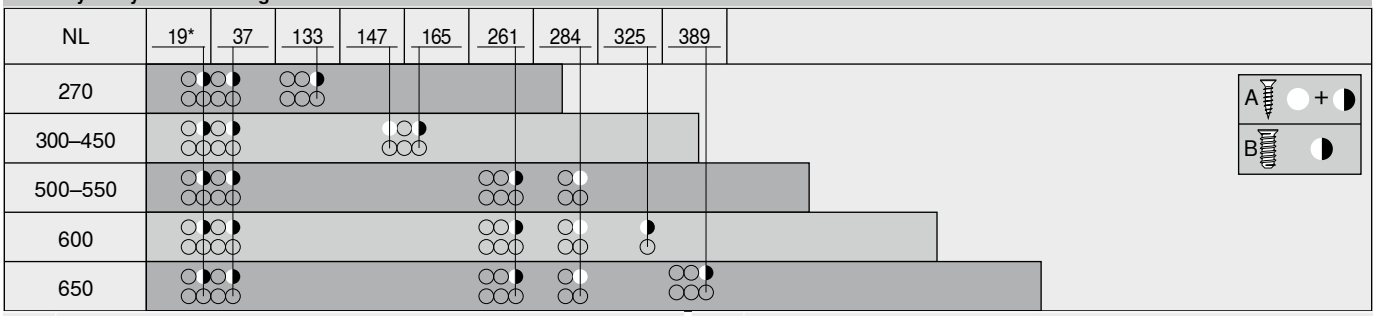

NL	Jmenovitá délka
A	Vrut do dřevotřísky Ø 4 x 15 mm
B	Eurošroub Ø 6 x 14.5 mm, č. artiklu 661.1450.HG
*	Možnost nahradit vrutem do dřevotřísky Ø 4 x 15 mm

Vodicí systémy – 561H – 30 kg

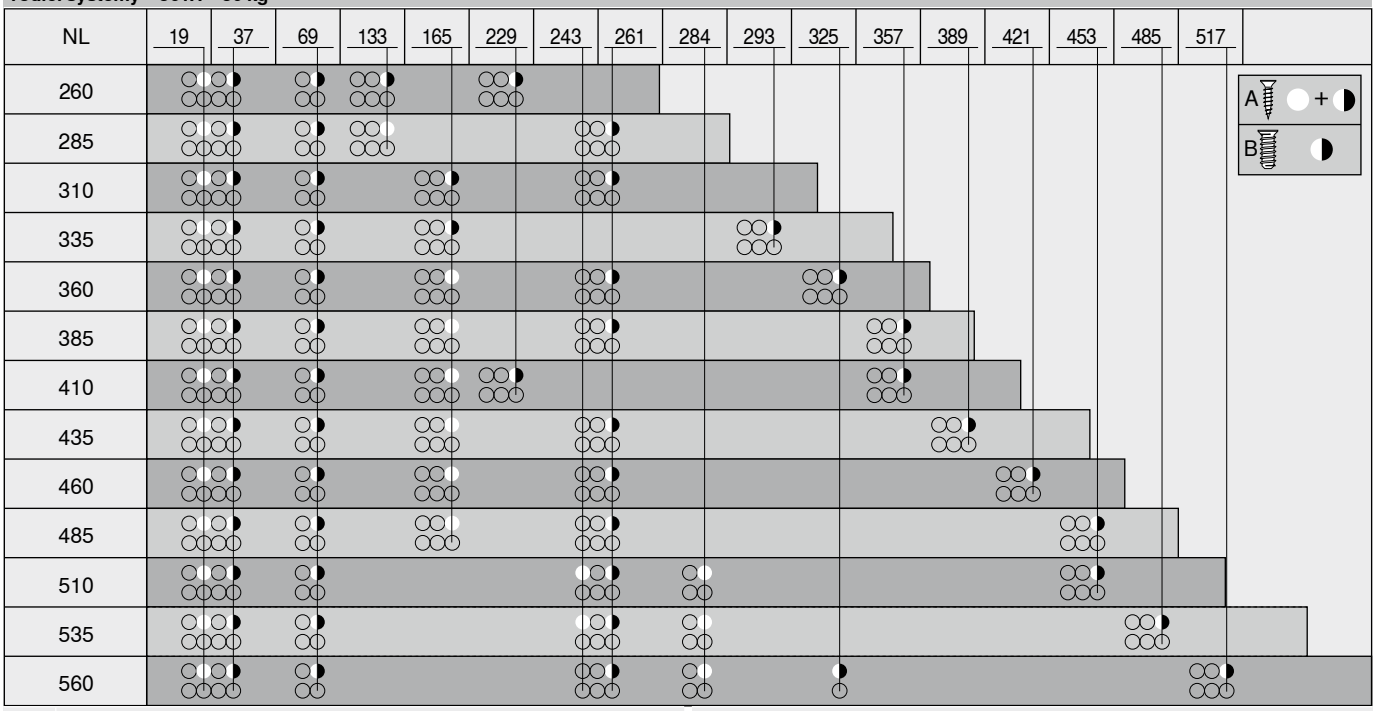

NL	Jmenovitá délka
A	Vrut do dřevotřísky Ø 4 x 15 mm
B	Eurošroub Ø 6 x 14.5 mm, č. artiklu 661.1450.HG

Vodicí systémy 551H – 30 kg

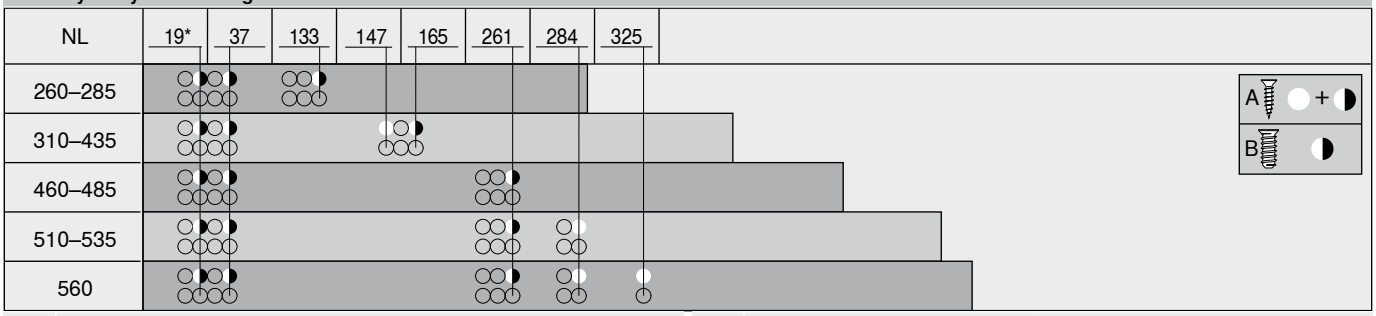

NL	Jmenovitá délka
A	Vrut do dřevotřísky Ø 4 x 15 mm
B	Eurošroub Ø 6 x 14.5 mm, č. artiklu 661.1450.HG
*	Možnost nahradit vrutem do dřevotřísky Ø 4 x 15 mm

Vodicí systémy – 560F – 30 kg

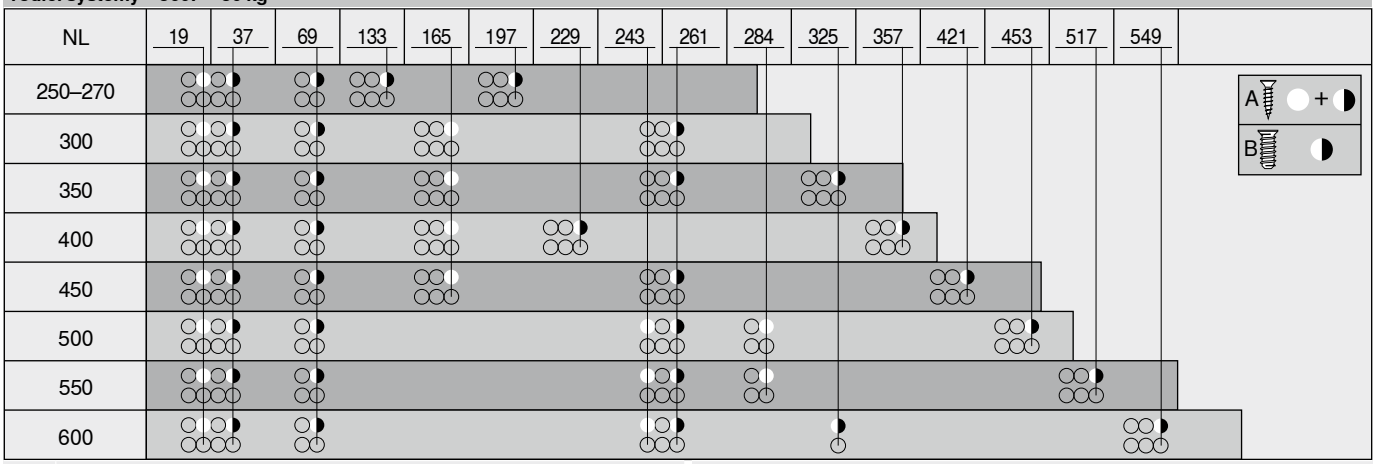

NL	Jmenovitá délka
A	Vrut do dřevotřísky Ø 4 x 15 mm
B	Eurošroub Ø 6 x 14.5 mm, č. artiklu 661.1450.HG

Vodicí systémy – 550F – 30 kg

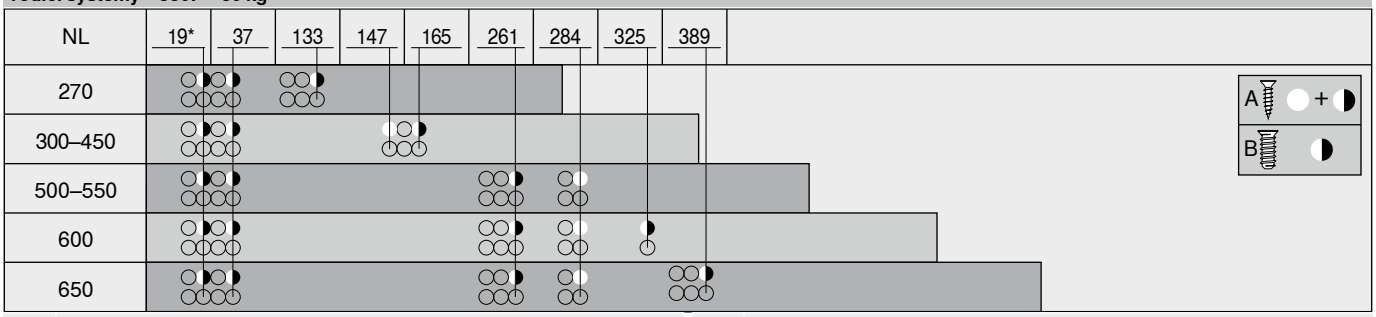

NL	Jmenovitá délka
A	Vrut do dřevotřísky Ø 4 x 15 mm
B	Eurošroub Ø 6 x 14.5 mm, č. artiklu 661.1450.HG
*	Možnost nahradit vrutem do dřevotřísky Ø 4 x 15 mm

Vodicí systémy – 561F – 30 kg

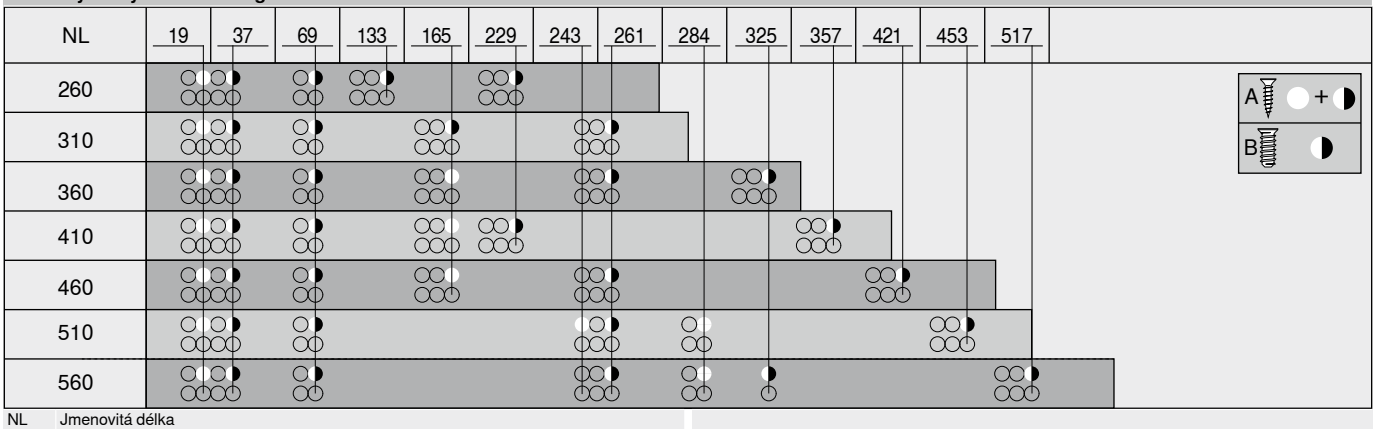

NL	Jmenovitá délka
A	Vrut do dřevotřísky Ø 4 x 15 mm
B	Eurošroub Ø 6 x 14.5 mm, č. artiklu 661.1450.HG

Vodicí systémy 551F – 30 kg



NL	Jmenovitá délka
A	Vrut do dřevotřísky Ø 4 x 15 mm
B	Eurošroub Ø 6 x 14.5 mm, č. artiklu 661.1450.HG
*	Možnost nahradit vrutem do dřevotřísky Ø 4 x 15 mm



Pocket systémy otvírají zcela nové možnosti pro multifunkční využití místností: díky jedinečnému systému posuvných dveří **REVEGO** s plně integrovanou technologií můžete otevřít k užívání celé obytné prostory a pak je zase ukrýt. Plně otevíratelná čela, ať už v jednodveřovém nebo dvoudveřovém provedení, se schovají do vlastního úzkého korpusu, takzvané kapsy.

- Hladké otevírání a zavírání bez úchytek díky integrované technologii pohybu **TIP-ON**
- Přesné a dobře přístupné možnosti seřízení a nastavení ve třech směrech
- Snadná demontáž kování i v již vestavěném nábytku díky integrovanému servisnímu rozhraní
- Plně otevíratelná čela zcela zakrývají kapsu
- **REVEGO uno** a **REVEGO duo** lze individuálně kombinovat
- **REVEGO** lze využít ve všech místnostech domu či bytu
- Vhodné pro řešení s vnitřní konstrukcí nebo jako průchozí sestava

REVEGO



Jednoduché plánování
Pevné šířky kapes umožňují jednoduché plánování. **REVEGO** nabízí spoustu možností uspořádání kapes a lze ho během chvilky integrovat například do kuchyně nebo do nábytkové stěny, ať už se jedná o jednokřídlé, nebo dvoukřídlé dveře.



Praktické přípravné práce
REVEGO díky jedinečné konstrukci kapsy s plně integrovaným kováním již obsahuje všechny potřebné komponenty. Pocket systémy můžete pohodlně předmontovat v dílně nebo výrobním závodě a pečlivě zabalené je přepravit ke konečnému zákazníkovi. To usnadňuje montáž na místě a také zvyšuje efektivitu.



Snadná montáž
REVEGO je také synonymem rychlé a snadné montáže: stačí nastavit předem vyrobené kapsy, vyrovnat je a upevnit, potom namontovat vodicí lišty, krátce seřídit a je hotovo!

Využití		Počet čel	Konstrukční šířka EB (mm)	Světlá šířka korpusu v sestavě LWA (mm)	Šířka čela FB (mm)	Webcode	Strana
Jednokřídlé dveře							
 Ilustrační obrázek	**REVEGO uno**	1	450–900	350–800	442–898	DQIU7Y	534
 Ilustrační obrázek	**REVEGO uno + uno**	2	900–1800	700–1600	442–898	DQDN1C	535
Dvoukřídlé dveře							
 Ilustrační obrázek	**REVEGO duo**	2	900–1500	750–1350	442–748	DQITIM	536
 Ilustrační obrázek	**REVEGO duo + duo**	4	1800–3000	1500–2700	442–748	DQIVMM	537
Kombinace jednokřídlých a dvoukřídlých dveří							
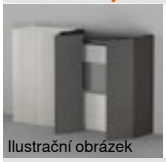 Ilustrační obrázek	**REVEGO uno + duo**	3	1350–2400	1100–2150	442–898 | 442–748	DQIUXA	538
Plánování							
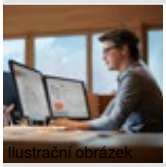 Ilustrační obrázek	**Konfigurátor výrobků** Short-URL www.blum.com/s050						
Montáž, demontáž a seřízení							
 Ilustrační obrázek	**Montáž, demontáž a seřízení** Short-URL www.blum.com/a550						
REVEGO AR – téměř reálný zážitek							
 Ilustrační obrázek	Umožňuje to aplikace pro rozšířenou realitu (AR) od společnosti Blum. **REVEGO** nyní můžete umístit do místnosti pomocí iPhonu nebo iPadu. Stačí si stáhnout aplikaci z Appstoru a můžete začít.						
	REVEGO AR Short-URL www.blum.com/s060						

Piktogramy

- Artikl pouze na dotázání
- Webcode – do konfigurátoru výrobků zadejte nebo klikněte

REVEGO uno



- Systém posuvných dveří pro jednokřídlé dveře
- Jednokřídlé dveře lze instalovat vpravo nebo vlevo
- Jednoduché plánování díky pevné šířce kapsy POB 100 mm
- Velmi snadné použití díky mechanickému způsobu otvírání **TIP-ON**
- Lze plánovat se soklovou konstrukcí i bez ní a jako nástavec na skříňku
- Možnost flexibilního přizpůsobení konkrétní situaci díky různým jmenovitým délkám
- Přesné a dobře přístupné možnosti seřízení a nastavení ve třech směrech

Webcode – do konfigurátoru výrobků zadejte nebo klikněte DQIU7Y

Potřebný prostor

Konstrukční rozměry

Konstrukční šířka EB (mm)	Konstrukční výška EH (mm)	Montážní hloubka ET (mm)
450–900	1155–3012	Od 573

Světlé rozměry sestavy

Světlá šířka korpusu v sestavě LWA (mm)	Světlá výška korpusu v sestavě LHA (mm)	Světlá hloubka korpusu v sestavě LTA (mm)
Do 800	Do 2999	Od 518

Rozměry kapsy

Šířka kapsy POB (mm)	Výška kapsy POH (mm)	Hloubka kapsy POT (mm)
100	1142–2999	Od 553

Rozměry čela

Šířka čela FB (mm)	Výška čela FH (mm)	Síla čela FD (mm)
442–898	1130–2980	18–26

Hmotnost čela FG (kg)

Až 35 na jedno čelo

Objednávka | Plánování | výroba

Konfigurátor výrobků vám pomůže vybrat pro připravovaný projekt **REVEGO** vhodné kování.

S každou konfigurací výrobku obdržíte nejen zkontrolovaný seznam dílů, ale také výrobní výkresy, seznamy přířezů pro dřevěné díly a kování, 3D-CAD data pro konstrukční software a CAM programy včetně informací o vrtání pro přímé zpracování na CNC stroji.

Do konfigurátoru výrobků zadejte **webový kód**, klikněte na **krátkou adresu URL** nebo naskenujte **QR kód**.

Konfigurátor výrobků

Short-URL
www.blum.com/s051

Další informace naleznete také v naší brožuře **REVEGO – Pocket systémy pro nové pojetí místností**.

Informace k objednávce | Plánování

Short-URL
www.blum.com/p005

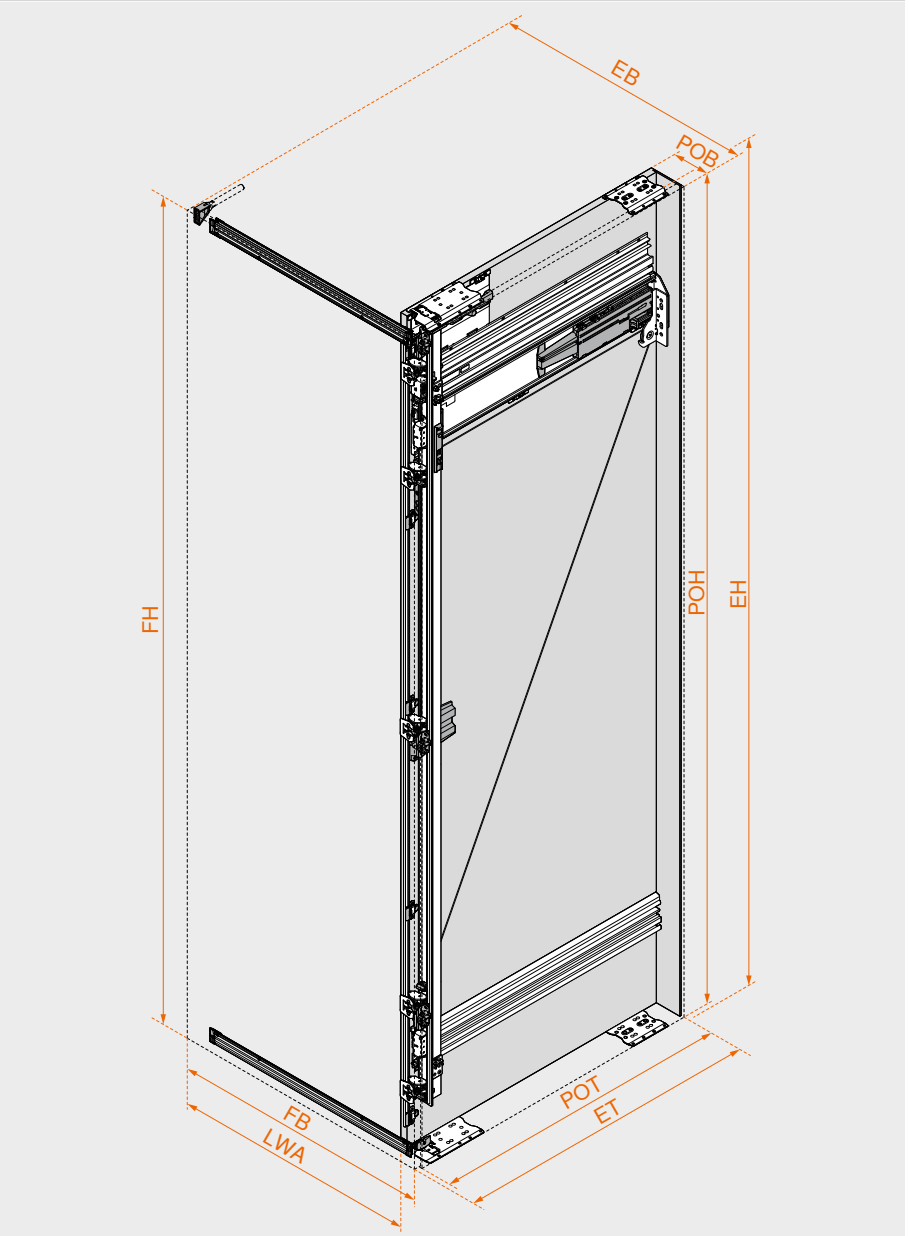

Odkaz na stránku

Přehled	533
Servisní služby společnosti Blum	602
Další technické informace	708

Montáž, demontáž a seřízení

Short-URL
www.blum.com/a550

REVEGO uno + uno



- Systém posuvných dveří pro kombinaci dvou jednokřídlých dveří
- Jednokřídlé dveře lze instalovat vpravo a vlevo
- Jednoduché plánování díky pevné šířce kapsy POB vždy 100 mm
- Velmi snadné použití díky mechanickému způsobu otvírání **TIP-ON**
- Lze plánovat se soklovou konstrukcí i bez ní a jako nástavec na skříňku
- Přesné a dobře přístupné možnosti seřízení a nastavení ve třech směrech
- Možnost flexibilního přizpůsobení konkrétní situaci díky různým jmenovitým délkám

Webcode – do konfigurátoru výrobků zadejte nebo klikněte DQDN1C

Potřebný prostor

Konstrukční rozměry

Konstrukční šířka EB (mm)	Konstrukční výška EH (mm)	Montážní hloubka ET (mm)
900–1800	1155–3012	Od 573

Světlé rozměry sestavy

Světlá šířka korpusu v sestavě LWA (mm)	Světlá výška korpusu v sestavě LHA (mm)	Světlá hloubka korpusu v sestavě LTA (mm)
Do 1600	Do 2999	Od 518

Rozměry kapsy

Šířka kapsy POB (mm)	Výška kapsy POH (mm)	Hloubka kapsy POT (mm)
100	1142–2999	Od 553

Rozměry čela

Šířka čela FB (mm)	Výška čela FH (mm)	Síla čela FD (mm)
442–898	1130–2980	18–26

Hmotnost čela FG (kg)

Až 35 na jedno čelo

Objednávka | Plánování | výroba

Konfigurátor výrobků vám pomůže vybrat pro připravovaný projekt **REVEGO** vhodné kování.

S každou konfigurací výrobku obdržíte nejen zkontrolovaný seznam dílů, ale také výrobní výkresy, seznamy přířezů pro dřevěné díly a kování, 3D-CAD data pro konstrukční software a CAM programy včetně informací o vrtání pro přímé zpracování na CNC stroji.

Do konfigurátoru výrobků zadejte **webový kód**, klikněte na **krátkou adresu URL** nebo naskenujte **QR kód**.

Konfigurátor výrobků

Short-URL
www.blum.com/s052

Další informace naleznete také v naší brožuře **REVEGO – Pocket systémy pro nové pojetí místností**.

Informace k objednávce | Plánování

Short-URL
www.blum.com/p005

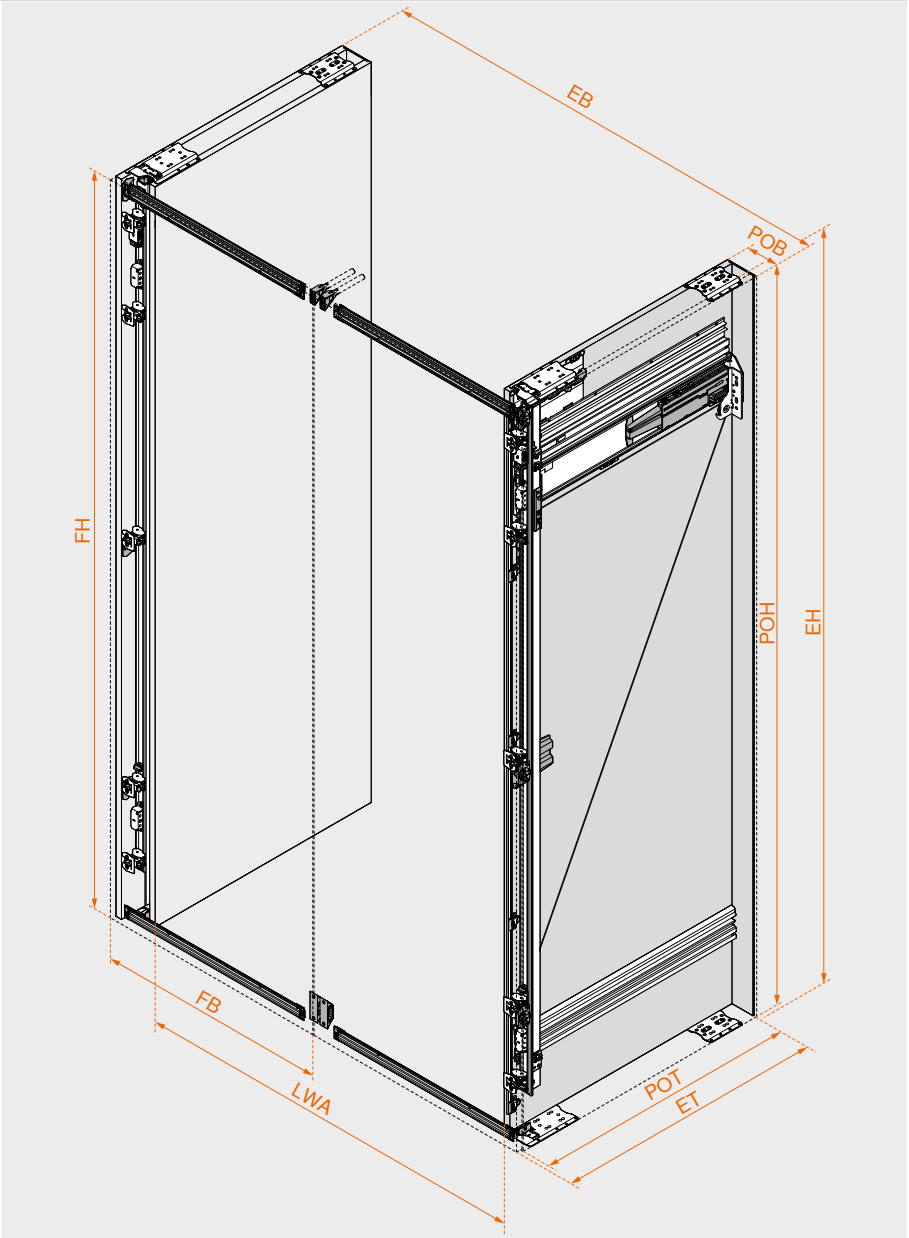

Odkaz na stránku

Přehled	533
Servisní služby společnosti Blum	602
Další technické informace	708

Montáž, demontáž a seřízení

Short-URL
www.blum.com/a550

REVEGO duo



- Systém posuvných dveří pro dvoukřídlé dveře
- Dvoukřídlé dveře lze instalovat vpravo nebo vlevo
- Jednoduché plánování díky pevné šířce kapsy POB 150 mm
- Velmi snadné použití díky mechanickému způsobu otvírání **TIP-ON**
- Lze plánovat se soklovou konstrukcí i bez ní a jako nástavec na skříňku
- Možnost flexibilního přizpůsobení konkrétní situaci díky různým jmenovitým délkám
- Přesné a dobře přístupné možnosti seřízení a nastavení ve třech směrech

Webcode – do konfigurátoru výrobků zadejte nebo klikněte DQITIM

Potřebný prostor

Konstrukční rozměry

Konstrukční šířka EB (mm)	Konstrukční výška EH (mm)	Montážní hloubka ET (mm)
900–1500	1155–3012	Od 573

Světlé rozměry sestavy

Světlá šířka korpusu v sestavě LWA (mm)	Světlá výška korpusu v sestavě LHA (mm)	Světlá hloubka korpusu v sestavě LTA (mm)
Do 1350	Do 2884	Od 483

Rozměry kapsy

Šířka kapsy POB (mm)	Výška kapsy POH (mm)	Hloubka kapsy POT (mm)
150	1142–2999	Od 553

Rozměry čela

Šířka čela FB (mm)	Výška čela FH (mm)	Síla čela FD (mm)
442–748	1130–2980	18–26

Hmotnost čela FG (kg)

Až 35 na jedno čelo

Objednávka | Plánování | výroba

Konfigurátor výrobků vám pomůže vybrat pro připravovaný projekt **REVEGO** vhodné kování.

S každou konfigurací výrobku obdržíte nejen zkontrolovaný seznam dílů, ale také výrobní výkresy, seznamy přířezů pro dřevěné díly a kování, 3D-CAD data pro konstrukční software a CAM programy včetně informací o vrtání pro přímé zpracování na CNC stroji.

Do konfigurátoru výrobků zadejte **webový kód**, klikněte na **krátkou adresu URL** nebo naskenujte **QR kód**.

Konfigurátor výrobků

Short-URL
www.blum.com/s053

Další informace naleznete také v naší brožuře **REVEGO – Pocket systémy pro nové pojetí místností**.

Informace k objednávce | Plánování

Short-URL
www.blum.com/p005

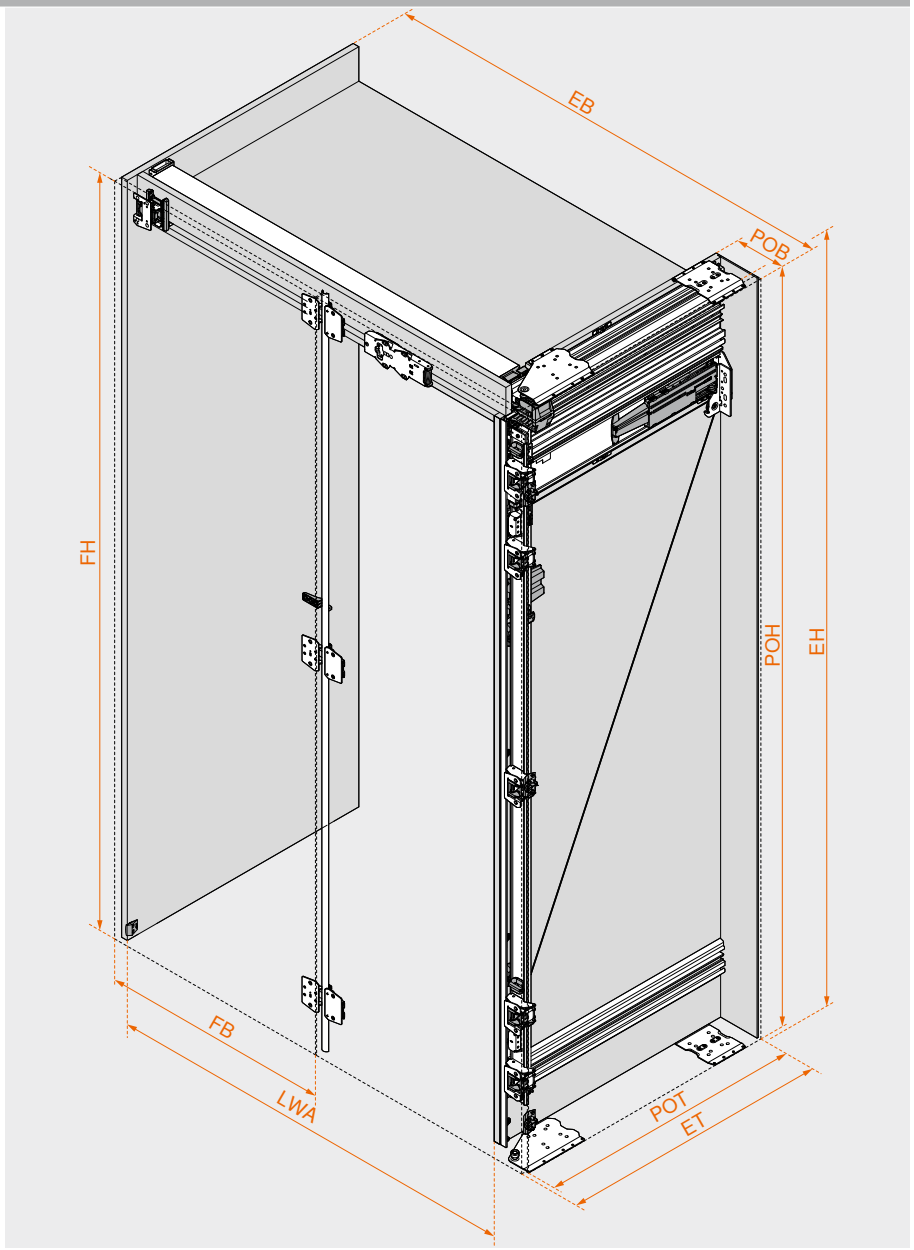

Odkaz na stránku

Přehled	533
Servisní služby společnosti Blum	602
Další technické informace	708

Montáž, demontáž a seřízení

Short-URL
www.blum.com/a550

REVEGO duo + duo



- Systém posuvných dveří pro kombinaci dvou dvoukřídlých dveří
- Dvoukřídlé dveře lze instalovat vpravo a vlevo
- Jednoduché plánování díky pevné šířce kapsy POB vždy 150 mm
- Velmi snadné použití díky mechanickému způsobu otvírání **TIP-ON**
- Lze plánovat se soklovou konstrukcí i bez ní a jako nástavec na skříňku
- Možnost flexibilního přizpůsobení konkrétní situaci díky různým jmenovitým délkám
- Přesné a dobře přístupné možnosti seřízení a nastavení ve třech směrech

Webcode – do konfigurátoru výrobků zadejte nebo klikněte DQIVMM

Potřebný prostor

Konstrukční rozměry

Konstrukční šířka EB (mm)	Konstrukční výška EH (mm)	Montážní hloubka ET (mm)
1800–3000	1155–3012	Od 573

Světlé rozměry sestavy

Světlá šířka korpusu v sestavě LWA (mm)	Světlá výška korpusu v sestavě LHA (mm)	Světlá hloubka korpusu v sestavě LTA (mm)
Do 2700	Do 2884	Od 483

Rozměry kapsy

Šířka kapsy POB (mm)	Výška kapsy POH (mm)	Hloubka kapsy POT (mm)
150	1142–2999	Od 553

Rozměry čela

Šířka čela FB (mm)	Výška čela FH (mm)	Síla čela FD (mm)
442–748	1130–2980	18–26

Hmotnost čela FG (kg)

Až 35 na jedno čelo

Objednávka | Plánování | výroba

Konfigurátor výrobků vám pomůže vybrat pro připravovaný projekt **REVEGO** vhodné kování.

S každou konfigurací výrobku obdržíte nejen zkontrolovaný seznam dílů, ale také výrobní výkresy, seznamy přířezů pro dřevěné díly a kování, 3D-CAD data pro konstrukční software a CAM programy včetně informací o vrtání pro přímé zpracování na CNC stroji.

Do konfigurátoru výrobků zadejte **webový kód**, klikněte na **krátkou adresu URL** nebo naskenujte **QR kód**.

Konfigurátor výrobků

Short-URL
www.blum.com/s054

Další informace naleznete také v naší brožuře **REVEGO – Pocket systémy pro nové pojetí místností**.

Informace k objednávce | Plánování

Short-URL
www.blum.com/p005

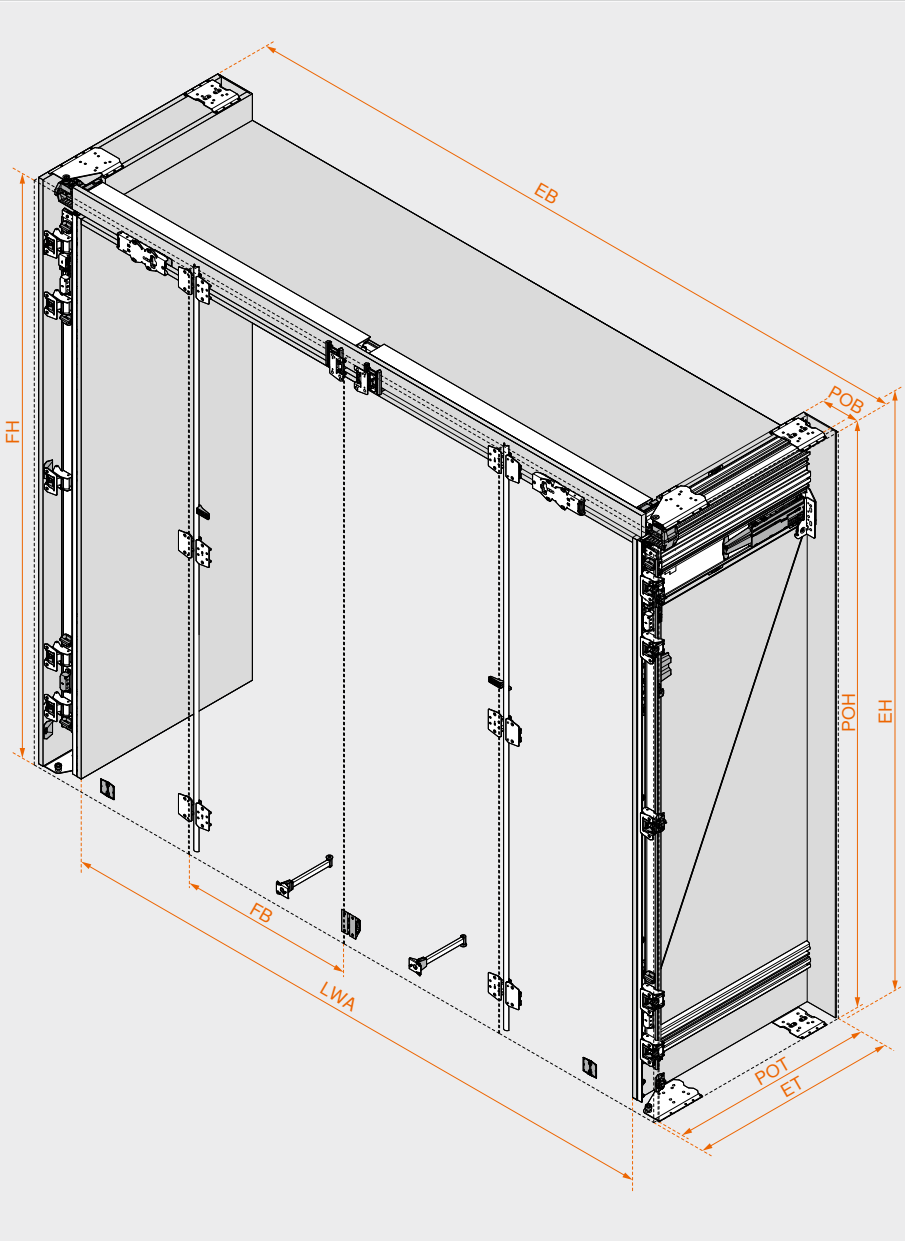

Odkaz na stránku

Přehled	533
Servisní služby společnosti Blum	602
Další technické informace	708

Montáž, demontáž a seřízení

Short-URL
www.blum.com/a550

REVEGO uno + duo



- Systém posuvných dveří pro kombinaci jedněch jednokřídlých a jedněch dvoukřídlých dveří
- Jednokřídlé dveře lze instalovat vpravo nebo vlevo a dvoukřídlé dveře vpravo nebo vlevo
- Jednoduché plánování díky pevným šířkám kapes POB 100 a 150 mm
- Velmi snadné použití díky mechanickému způsobu otvírání **TIP-ON**
- Lze plánovat se soklovou konstrukcí i bez ní a jako nástavec na skříňku
- Možnost flexibilního přizpůsobení konkrétní situaci díky různým jmenovitým délkám
- Přesné a dobře přístupné možnosti seřízení a nastavení ve třech směrech

Webcode – do konfigurátoru výrobků zadejte nebo klikněte DQIUXA

Potřebný prostor

Konstrukční rozměry

Konstrukční šířka EB (mm)	Konstrukční výška EH (mm)	Montážní hloubka ET (mm)
1350–2400	1155–3012	Od 573

Světlé rozměry sestavy

Světlá šířka korpusu v sestavě LWA (mm)	Světlá výška korpusu v sestavě LHA (mm)	Světlá hloubka korpusu v sestavě LTA (mm)
Do 2150	Do 2884	Od 483

Rozměry kapsy

Šířka kapsy POB (mm)	Výška kapsy POH (mm)	Hloubka kapsy POT (mm)
100 | 150	1142–2999	Od 553

Rozměry čela

Šířka čela FB (mm)	Výška čela FH (mm)	Síla čela FD (mm)
442–898 | 442–748	1130–2980	18–26

Hmotnost čela FG (kg)

Až 35 na jedno čelo

Objednávka | Plánování | výroba

Konfigurátor výrobků vám pomůže vybrat pro připravovaný projekt **REVEGO** vhodné kování.

S každou konfigurací výrobku obdržíte nejen zkontrolovaný seznam dílů, ale také výrobní výkresy, seznamy přířezů pro dřevěné díly a kování, 3D-CAD data pro konstrukční software a CAM programy včetně informací o vrtání pro přímé zpracování na CNC stroji.

Do konfigurátoru výrobků zadejte **webový kód**, klikněte na **krátkou adresu URL** nebo naskenujte **QR kód**.

Konfigurátor výrobků

Short-URL
www.blum.com/s055

Další informace naleznete také v naší brožuře **REVEGO – Pocket systémy pro nové pojetí místností**.

Informace k objednávce | Plánování

Short-URL
www.blum.com/p005

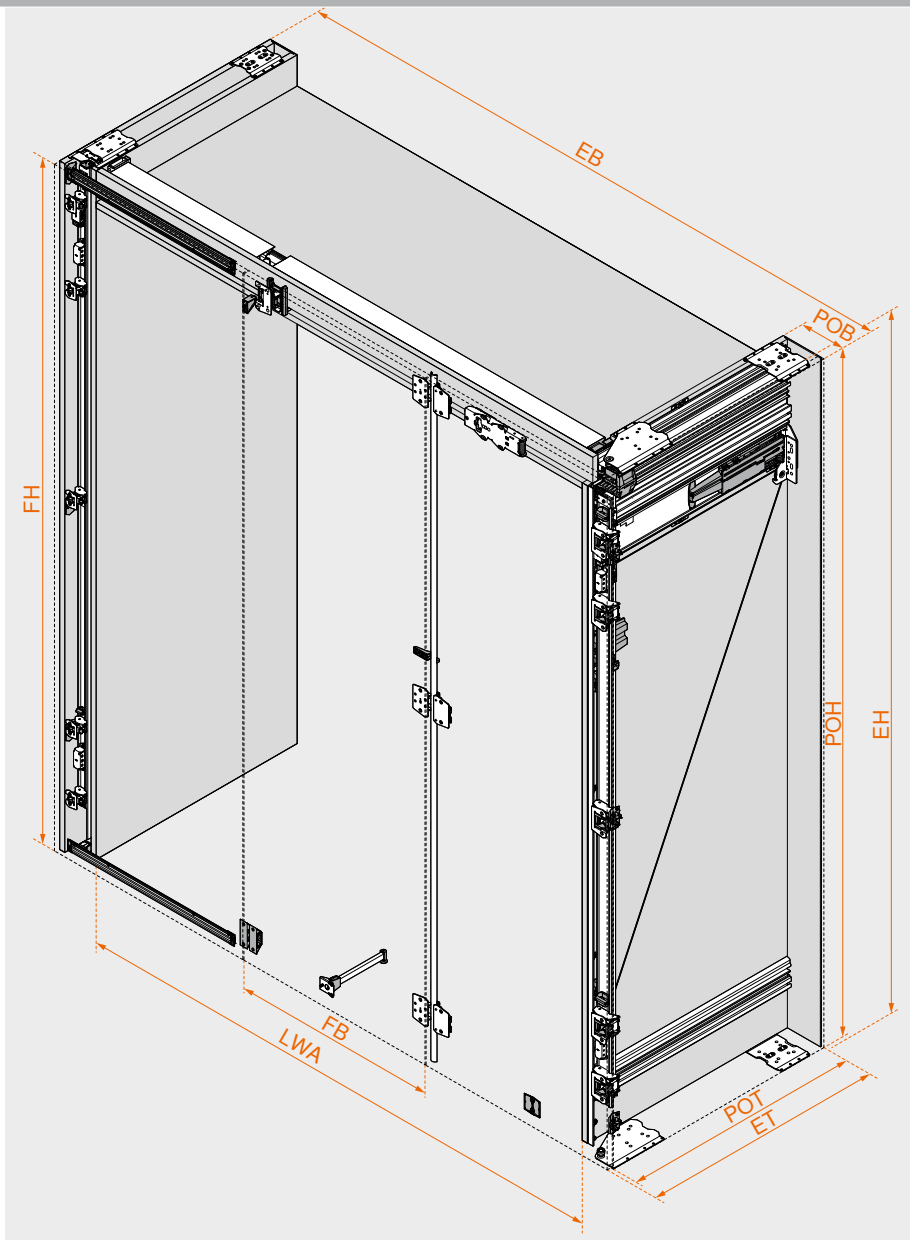

Odkaz na stránku

Přehled	533
Servisní služby společnosti Blum	602
Další technické informace	708

Montáž, demontáž a seřízení

Short-URL
www.blum.com/a550



S praktickými systémy vnitřního členění Blum zavládne ve všech zásuvkách i výsuvech pořádek.

Od ukládaných předmětů jako hrnce a příbory, až po věci do koupelny, vše najde své stálé místo a dá se uložit přehledně, jistě a bezpečně.

Díky tomu je možné optimálním způsobem, a rovněž individuálně, využít úložný prostor.

AMBIA-LINE pro LEGRABOX | MERIVOBOX



Elegantní rámečky jsou využitelné univerzálně a v každé místnosti bytu či domu.

AMBIA-LINE pomůcky do kuchyně



Praktické pomůcky v sobě spojují design pěkných tvarů a praktické funkce.

ORGA-LINE pro TANDEMBOX



ORGA-LINE vykouzlí v každé zásuvce i v každém čelním výsuvu perfektní pořádek.

ORGA-LINE pomůcky do kuchyně



S držákem kořenek nebo řezačkou potravinové fólie máte po ruce všechno a všude tam, kde to zrovna potřebujete. A až bude uvařeno, pomůcky se zase rychle sklidí.

AMBIA-LINE pro LEGRABOX | MERIVOBOX


Ilustrační obrázek

AMBIA-LINE pro **LEGRABOX** | **MERIVOBOX** 542
Přehled 543

AMBIA-LINE pomůcky do kuchyně


Ilustrační obrázek

AMBIA-LINE pomůcky do kuchyně 552
Informace k objednávce 553

ORGA-LINE pro TANDEMBOX


Ilustrační obrázek

ORGA-LINE pro **TANDEMBOX** 554
Přehled 555

ORGA-LINE pomůcky do kuchyně


Ilustrační obrázek

ORGA-LINE pomůcky do kuchyně 566
Informace k objednávce 567

Pořádek v nejkrásnější formě



Elegantní systém vnitřního členění skvěle doplňuje čisté linie výsuvů, ale hlavně pomáhá udržet pořádek v nábytku v celém bytě či domě.

Rámečky lze snadno přemístit podle potřeby; jsou vyrobené z vysoce kvalitních materiálů, jako je ocel s povrchovou úpravou práškovým lakem, nebo dřevěnými dekory.

Skvělý doplněk kompaktního sortimentu tvoří promyšlené pomůcky do kuchyně, například stojánky na kořenky nebo držáky talířů.

Zásuvka



Design ocel



Design dřevo



Zásuvkové rámečky **AMBIA-LINE** můžete doplnit o řezačku potravinové folie a držák nožů.

Čelní výsuv



Design ocel



Design dřevo



Držák talířů Blum a stojánek na kořenky ideálně pasují k **AMBIA-LINE** v designu ocel a dřevo.

Zásuvka


Ilustrační obrázek

Design ocel – rámečky	544
Design dřevo – rámečky	545
Doporučení – zásuvka | vnitřní zásuvka	546

Čelní výsuv


Ilustrační obrázek

Design ocel – rámečky	547
Design ocel – láhve	548
Design ocel – příčný reling	549
Design dřevo – rámečky	550
Doporučení – čelní výsuv | vnitřní výsuv	551

Montáž, demontáž a seřízení


Ilustrační obrázek

Montáž, demontáž a seřízení

Short-URL
www.blum.com/a510

Piktogramy

Artikl pouze na dotázání

Design ocel – rámečky



- Praktické pro využití v kuchyni i v ostatních místnostech bytu či domu
- Elegantní štíhlý design
- Vhodné pro zásuvku **LEGRABOX** a vnitřní zásuvku výšky M a K
- Vhodné pro zásuvku **MERIVOBOX** a vnitřní zásuvku výšky M a K
- Lze je umístit podle potřeby a magnetická strana zajišťuje bezpečnou stabilitu
- Příborník s měkkým soft-touch povrchem
- Řezačka potravinové fólie a držák nožů využitelné volitelně
- Výška rámečků 51 mm
- Materiál: ocel, práškově lakovaná



Informace k objednávce

A Příborník

Jmenovitá délka NL (mm)	Šířka (mm)	Barva	Č. artiklu
450	300	SW-M/OG-M | IG-M | OG-M | CS-M	ZC7S450BS3
500			ZC7S500BS3
550			ZC7S550BS3
600			ZC7S600BS3
650		SW-M/OG-M | OG-M | CS-M	ZC7S650BS3

B1 Zásuvkové rámečky – 242 mm[1]

Jmenovitá délka NL (mm)	Šířka (mm)	Barva	Č. artiklu
270–400	242	SW-M | IG-M | OG-M | CS-M	ZC7S300RSU

[1] Včetně magnetu pro připojení k bočnici nebo ocelové zadní stěně

B2 Profilovaný adaptér – připojení k dřevěné zadní stěně[1]

Výška	Šířka (mm)	Barva	Č. artiklu
M	242	SW-M | IG-M | OG-M | CS-M	ZC7A0U0M
K			ZC7A0U0K

[1] Doporučení
Od jmenovité délky 350 mm

C Zásuvkové rámečky – 100 mm

Jmenovitá délka NL (mm)	Šířka (mm)	Barva	Č. artiklu
450	100	SW-M | IG-M | OG-M | CS-M	ZC7S450RS1
500			ZC7S500RS1
550			ZC7S550RS1
600			ZC7S600RS1
650		SW-M | OG-M | CS-M	ZC7S650RS1

D Zásuvkové rámečky – 200 mm

Jmenovitá délka NL (mm)	Šířka (mm)	Barva	Č. artiklu
450	200	SW-M | IG-M | OG-M | CS-M	ZC7S450RS2
500			ZC7S500RS2
550			ZC7S550RS2
600			ZC7S600RS2
650		SW-M | OG-M | CS-M	ZC7S650RS2

Příslušenství

Z1 Příčné dělení (příčka)

Šířka (mm)	Výška (mm)	Barva	Č. artiklu
100	50	SW-M | IG-M | OG-M | CS-M	ZC7Q010SS
200			ZC7Q020SS
242			ZC7Q0U0SS

Doporučení – kombinace barevného provedení komponent

Č.	Označení	Barva				
		SW-M	IG-M	OG-M	CS-M	INGL
A	Příborník	SW-M/ OG-M	IG-M	OG-M	CS-M	CS-M
B1	Zásuvkové rámečky – 242 mm	SW-M	IG-M	OG-M	CS-M	CS-M
B2	Profilovaný adaptér – připojení k dřevěné zadní stěně	SW-M	IG-M	OG-M	CS-M	CS-M
C	Zásuvkové rámečky – 100 mm	SW-M	IG-M	OG-M	CS-M	CS-M
D	Zásuvkové rámečky – 200 mm	SW-M	IG-M	OG-M	CS-M	CS-M
Z1	Příčné dělení (příčka)	SW-M	IG-M	OG-M	CS-M	CS-M

Barva		Barva	
SW-M	Hedvábně bílá matná	CS-M	Karbonově černá matná
IG-M	Indium šedá matná	INGL	Nerez ocel anti fingerprint
OG-M	Orion šedá matná		

Odkaz na stránku

Přehled	543	Další technické informace	708	**Montáž, demontáž a seřízení**	
Design dřevo – rámečky	545				
Doporučení – zásuvka | vnitřní zásuvka	546			Short-URL	
AMBIA-LINE pomůcky do kuchyně	552			www.blum.com/a510	

Design dřevo – rámečky



- Praktické pro využití v kuchyni i v ostatních místnostech bytu či domu
- Elegantní štíhlý design
- Vhodné pro zásuvku **LEGRABOX** a vnitřní zásuvku výšky M a K
- Vhodné pro zásuvku **MERIVOBOX** a vnitřní zásuvku výšky M a K
- Libovolné nastavení a bezpečná stabilita
- Řezačka potravinové fólie a držák nožů využitelné volitelně
- Výška rámečků 51 mm
- Materiál: dekor dřevo/ocel



Informace k objednávce

A Příborník

	Jmenovitá délka NL (mm)	Šířka (mm)	Barva	Č. artiklu
	450	300	E01S | E02G | N01C	ZC7S450BH3
	500			ZC7S500BH3
	550			ZC7S550BH3
	600			ZC7S600BH3
	650			ZC7S650BH3

B Zásuvkové rámečky – 242 mm

	Jmenovitá délka NL (mm)	Šířka (mm)	Barva	Č. artiklu
	270–400	242	E01S | E02G | N01C	ZC7S300RHU

C Zásuvkové rámečky – 100 mm

	Jmenovitá délka NL (mm)	Šířka (mm)	Barva	Č. artiklu
	450	100	E01S | E02G | N01C	ZC7S450RH1
	500			ZC7S500RH1
	550			ZC7S550RH1
	600			ZC7S600RH1
	650			ZC7S650RH1

D Zásuvkové rámečky – 200 mm

	Jmenovitá délka NL (mm)	Šířka (mm)	Barva	Č. artiklu
	450	200	E01S | E02G | N01C	ZC7S450RH2
	500			ZC7S500RH2
	550			ZC7S550RH2
	600			ZC7S600RH2
	650			ZC7S650RH2

Příslušenství

Z1 Příčka s drážkou a pružinou

	Šířka (mm)	Výška (mm)	Barva	Č. artiklu
	100	50	EC01 | EC02 | NU01	ZC7Q010SH
	200			ZC7Q020SH
	242			ZC7Q0U0SH

Doporučení – kombinace barevného provedení komponent

Č.	Označení	Barva			
		SW-M	OG-M	CS-M	INGL
A	Příborník	E01S	E02G	N01C	N01C
B	Zásuvkové rámečky – 242 mm	E01S	E02G	N01C	N01C
C	Zásuvkové rámečky – 100 mm	E01S	E02G	N01C	N01C
D	Zásuvkové rámečky – 200 mm	E01S	E02G	N01C	N01C
Z1	Příčka s drážkou a pružinou	EC01	EC02	NU01	NU01

Barva		Barva	
SW-M	Hedvábně bílá matná	E02G	Nebraska dub/OG-M
OG-M	Orion šedá matná	EC02	Dub Nebraska
CS-M	Karbonově černá matná	N01C	Ořech Tennessee/CS-M
INGL	Nerez ocel anti fingerprint	NU01	Ořech Tennessee
E01S	Bardolino dub/SW-M		
EC01	Bardolino dub		

Odkaz na stránku

Přehled	543	Další technické informace	708	**Montáž, demontáž a seřízení**	
Design ocel – rámečky	544				
Doporučení – zásuvka | vnitřní zásuvka	546			Short-URL	
AMBIA-LINE pomůcky do kuchyně	552			www.blum.com/a510	

Doporučení – zásuvka | vnitřní zásuvka

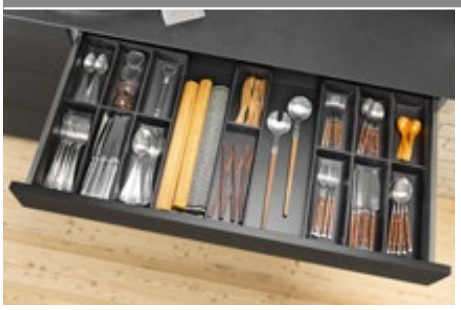





Příborník a zásuvkové rámečky

Šířka korpusu	Jmenovitá délka NL (mm)				
KB (mm)	450	500	550	600	650
400	1 x Příborník				
450					
500					
550	1 x Příborník				
600	1 x Zásuvkové rámečky – 100 mm				
800	2 x Příborník				
900	2 x Příborník 1 x Zásuvkové rámečky – 100 mm				
1000	2 x Příborník 2 x Zásuvkové rámečky – 100 mm				
1100	2 x Příborník 1 x Zásuvkové rámečky – 100 mm				
1200	1 x Zásuvkové rámečky – 200 mm				

Zásuvkové rámečky – jmenovitá délka NL 270–400 mm

Šířka korpusu	Jmenovitá délka NL (mm)			
KB (mm)	270	300	350	400
275	–	–		
300				
350				
400	1 x Zásuvkové rámečky – 242 mm	1 x Zásuvkové rámečky – 242 mm		
450				
500				
550				
600	2 x Zásuvkové rámečky – 242 mm	2 x Zásuvkové rámečky – 242 mm		
800				
900	3 x Zásuvkové rámečky – 242 mm			
1000				
1200	4 x Zásuvkové rámečky – 242 mm			

Zásuvkové rámečky – jmenovitá délka NL 450–650 mm

Šířka korpusu	Jmenovitá délka NL (mm)				
KB (mm)	450	500	550	600	650
275	1 x Zásuvkové rámečky – 100 mm				
300	1 x Zásuvkové rámečky – 200 mm				
350					
400					
450	1 x Zásuvkové rámečky – 100 mm 1 x Zásuvkové rámečky – 200 mm				
500					
550					
600	2 x Zásuvkové rámečky – 100 mm 1 x Zásuvkové rámečky – 200 mm				
800	2 x Zásuvkové rámečky – 100 mm 2 x Zásuvkové rámečky – 200 mm				
900					
1000					
1100	2 x Zásuvkové rámečky – 100 mm 3 x Zásuvkové rámečky – 200 mm				
1200					

Odkaz na stránku

Přehled	543
Design ocel – rámečky	544
Design dřevo – rámečky	545
AMBIA-LINE pomůcky do kuchyně	552
Další technické informace	708

Montáž, demontáž a seřízení

Short-URL
www.blum.com/a510

Design ocel – rámečky



- Praktické pro využití v kuchyni i v ostatních místnostech bytu či domu
- Elegantní štíhlý design
- Vhodné pro čelní výsuv **LEGRABOX** a vnitřní výsuv výšky C a F
- Vhodné pro čelní výsuv **MERIVOBOX** a vnitřní výsuv výšky E
- Lze je umístit podle potřeby a magnetická strana zajišťuje bezpečnou stabilitu
- Volitelně využitelné držáky talířů a stojánek na kořenky
- Výška rámečků 110 mm
- Materiál: ocel, práškově lakovaná



Informace k objednávce

B1 Rámeček pro čelní výsuv[1]

	Jmenovitá délka NL (mm)	Šířka (mm)	Barva	Č. artiklu
	270–650	242	SW-M | IG-M | OG-M | CS-M	ZC7F300RSU
	400–650	218		ZC7F400RSP

[1] Včetně magnetu pro připojení k bočnici nebo ocelové zadní stěně

B2 Profilovaný adaptér – připojení k dřevěné zadní stěně[1]

	Výška	Šířka (mm)	Barva	Č. artiklu
	C | E	242	SW-M | IG-M | OG-M | CS-M	ZC7A0U0C
	F[2]		SW-M | OG-M | CS-M	ZC7A0U0F
	C | E	218	SW-M | IG-M | OG-M | CS-M	ZC7A0P0C
	F[2]		SW-M | OG-M | CS-M	ZC7A0P0F

[1] Doporučení
Od jmenovité délky 350 mm
[2] Výška F je k dispozici pouze pro **LEGRABOX**

Příslušenství

Z1 Příčné dělení (příčka)

	Šířka (mm)	Výška (mm)	Barva	Č. artiklu
	242	110	SW-M | IG-M | OG-M | CS-M	ZC7Q0U0FS
	218			ZC7Q0P0FS

Doporučení – kombinace barevného provedení komponent

Č.	Označení	Barva				
		SW-M	IG-M	OG-M	CS-M	INGL
B1	Rámeček pro čelní výsuv	SW-M	IG-M	OG-M	CS-M	CS-M
B2	Profilovaný adaptér – připojení k dřevěné zadní stěně	SW-M	IG-M	OG-M	CS-M	CS-M
Z1	Příčné dělení (příčka)	SW-M	IG-M	OG-M	CS-M	CS-M

Barva		Barva	
SW-M	Hedvábně bílá matná	CS-M	Karbonově černá matná
IG-M	Indium šedá matná	INGL	Nerez ocel anti fingerprint
OG-M	Orion šedá matná		

6

Odkaz na stránku

Přehled	543	Doporučení – čelní výsuv | vnitřní výsuv	551	**Montáž, demontáž a seřízení**	
Design ocel – láhve	548				
Design ocel – příčný reling	549	**AMBIA-LINE** pomůcky do kuchyně	552		
Design dřevo – rámečky	550	Další technické informace	708	Short-URL	
				www.blum.com/a510	

Design ocel – láhve



- Praktické pro využití v kuchyni
- Elegantní štíhlý design
- Vhodné pro čelní výsuv **LEGRABOX** výšky C a F
- Vhodné pro čelní výsuv **MERIVOBOX** výšky E
- Libovolné nastavení a bezpečná stabilita
- Konstrukční výška 140 mm (zásuvkové rámečky se soupravou na láhve)
- Materiál: ocel, práškově lakovaná

Informace k objednávce

C Zásuvkové rámečky – 100 mm

Jmenovitá délka NL (mm)	Šířka (mm)	Barva	Č. artiklu
450	100	SW-M | IG-M | OG-M | CS-M	ZC7S450RS1
500			ZC7S500RS1
550			ZC7S550RS1
600			ZC7S600RS1
650		SW-M | OG-M | CS-M	ZC7S650RS1

D Zásuvkové rámečky – 200 mm

Jmenovitá délka NL (mm)	Šířka (mm)	Barva	Č. artiklu
450	200	SW-M | IG-M | OG-M | CS-M	ZC7S450RS2
500			ZC7S500RS2
550			ZC7S550RS2
600			ZC7S600RS2
650		SW-M | OG-M | CS-M	ZC7S650RS2

E Souprava na láhve[1]

Jmenovitá délka NL (mm)	Šířka (mm)	Barva	Č. artiklu
400–650	100	SW-M | IG-M | OG-M | CS-M[2]	ZC7B0100S
	200		ZC7B0200S

Složení:

– 2 x Adaptér
– 3 x Příčné dělení (příčka)

[1] Nejsou vhodné pro vnitřní výsuv! Rámečky pro zásuvky si objednejte zvlášť

[2] Jmenovitá délka NL 650 mm není k dispozici v provedení IG-M

Doporučení – kombinace barevného provedení komponent

Č.	Označení	Barva				
		SW-M	IG-M	OG-M	CS-M	INGL
C	Zásuvkové rámečky – 100 mm	SW-M	IG-M	OG-M	CS-M	CS-M
D	Zásuvkové rámečky – 200 mm	SW-M	IG-M	OG-M	CS-M	CS-M
E	Souprava na láhve	SW-M	IG-M	OG-M	CS-M	CS-M

Barva		Barva	
SW-M	Hedvábně bílá matná	CS-M	Karbonově černá matná
IG-M	Indium šedá matná	INGL	Nerez ocel anti fingerprint
OG-M	Orion šedá matná		

Odkaz na stránku

Přehled	543	Doporučení – čelní výsuv | vnitřní výsuv	551	**Montáž, demontáž a seřízení**	
Design ocel – rámečky	547				
Design ocel – příčný reling	549	**AMBIA-LINE** pomůcky do kuchyně	552		
Design dřevo – rámečky	550	Další technické informace	708	Short-URL	
				www.blum.com/a510	

Design ocel – příčný reling

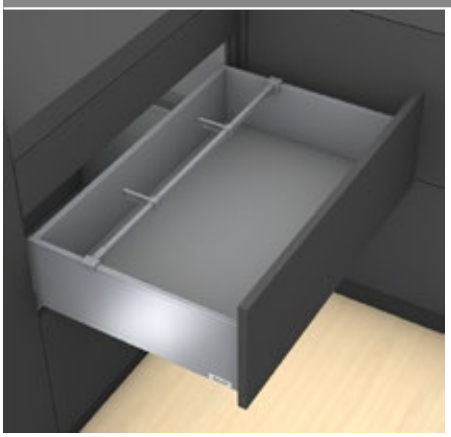

- Praktické pro využití v kuchyni
- Příčný reling ke zkrácení
- Vhodné pro čelní výsuv **LEGRABOX** a vnitřní výsuv výšky C a F
- Vhodné pro čelní výsuv **MERIVOBOX** a vnitřní výsuv výšky E
- Libovolné nastavení a bezpečná stabilita

Informace k objednávce

LEGRABOX

A1	Příčný reling			
	Délka (mm)[1]	Barva	Materiál	Č. artiklu
	1080	SW-M | OG-M | CS-M	Hliník (Alu)	ZR7.1080U

Přířez A1 Světlá šířka korpusu LW – 90 mm

[1] Ke zkrácení

A3	Koncovka pro příčný reling[1]		
	Bočnice	Barva	Č. artiklu
	LEGRABOX pure	SW-M | OG-M | CS-M	ZC7U10E0
	LEGRABOX free		ZC7U11E0

[1] Objednávejte k soustavě příčných relingů 2 x

B	Podélné dělení		
	Délka (mm)	Barva	Č. artiklu
	84	SW-M | OG-M | CS-M	ZC7U10F0

MERIVOBOX

A1	Příčný reling			
	Délka (mm)[1]	Barva	Materiál	Č. artiklu
	1059	SW-M | IG-M | OG-M	Hliník (Alu)	ZR4.1059U

Přířez A1 Světlá šířka korpusu LW – 111 mm

[1] Ke zkrácení

A3	Koncovka pro příčný reling[1]		
	Boční stěna	Barva	Č. artiklu
	Relingy | BOXCAP	SW-M | IG-M | OG-M	ZC4U10E0
	BOXCOVER		ZC4U11E0

[1] Objednávejte k soustavě příčných relingů 2 x

B	Podélné dělení		
	Délka (mm)	Barva	Č. artiklu
	84	SW-M | IG-M | OG-M	ZC4U10F0

Doporučení – kombinace barevného provedení komponent

Č.	Označení	Barva				
		SW-M	IG-M	OG-M	CS-M	INGL
A1	Příčný reling	SW-M	IG-M	OG-M	CS-M	CS-M
A3	Koncovka pro příčný reling	SW-M	IG-M	OG-M	CS-M	CS-M
B	Podélné dělení	SW-M	IG-M	OG-M	CS-M	CS-M

Barva		Barva	
SW-M	Hedvábně bílá matná	CS-M	Karbonově černá matná
IG-M	Indium šedá matná	INGL	Nerez ocel anti fingerprint
OG-M	Orion šedá matná		

Odkaz na stránku

Přehled	543	Design ocel – láhve	548	**Montáž, demontáž a seřízení**	
AMBIA-LINE pomůcky do kuchyně	552	Design dřevo – rámečky	550		
Doporučení – čelní výsuv | vnitřní výsuv	551	Další technické informace	708		
Design ocel – rámečky	547			Short-URL	
				www.blum.com/a510	

Design dřevo – rámečky

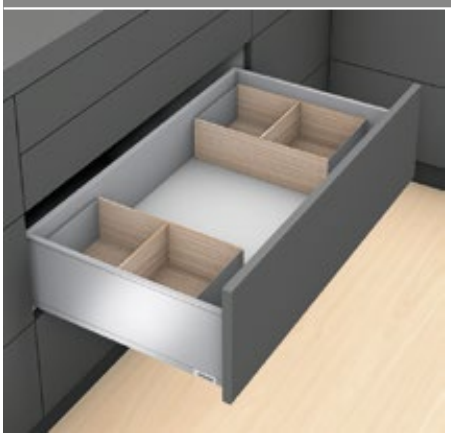

- Praktické pro využití v kuchyni i v ostatních místnostech bytu či domu
- Elegantní štíhlý design
- Vhodné pro čelní výsuv **LEGRABOX** a vnitřní výsuv výšky C a F
- Vhodné pro čelní výsuv **MERIVOBOX** a vnitřní výsuv výšky E
- Libovolné nastavení a bezpečná stabilita
- Volitelně využitelné držáky talířů a stojánek na kořenky
- Výška rámečků 110 mm
- Materiál: dekor dřevo/ocel



Informace k objednávce

B	Rámeček pro čelní výsuv			
	Jmenovitá délka NL (mm)	Šířka (mm)	Barva	Č. artiklu
	270–650	242	E01S | E02G | N01C	ZC7F300RHU
	400–650	218		ZC7F400RHP

Příslušenství				
Z1	Příčka s drážkou a pružinou			
	Šířka (mm)	Výška (mm)	Barva	Č. artiklu
	242	100	EC01 | EC02 | NU01	ZC7Q0U0FH
	218			ZC7Q0P0FH

Doporučení – kombinace barevného provedení komponent

Č.	Označení	Barva			
		SW-M	OG-M	CS-M	INGL
B	Rámeček pro čelní výsuv	E01S	E02G	N01C	N01C
Z1	Příčka s drážkou a pružinou	EC01	EC02	NU01	NU01

Barva		Barva	
SW-M	Hedvábně bílá matná	E02G	Nebraska dub/OG-M
OG-M	Orion šedá matná	EC02	Dub Nebraska
CS-M	Karbonově černá matná	N01C	Ořech Tennessee/CS-M
INGL	Nerez ocel anti fingerprint	NU01	Ořech Tennessee
E01S	Bardolino dub/SW-M		
EC01	Bardolino dub		

Odkaz na stránku

Přehled	543	Doporučení – čelní výsuv | vnitřní výsuv	551	Montáž, demontáž a seřízení	
Design ocel – rámečky	547				
Design ocel – láhve	548	**AMBIA-LINE** pomůcky do kuchyně	552		
Design ocel – příčný reling	549	Další technické informace	708	Short-URL	
				www.blum.com/a510	

Doporučení – čelní výsuv | vnitřní výsuv





Rámeček pro čelní výsuv – jmenovitá délka NL 270–400 mm

Šířka korpusu	Jmenovitá délka NL (mm)				
KB (mm)	270	300	350	400	
275	–				
300					
350					
400	1 x Rámeček pro čelní výsuv – 242 mm				
450					
500					
550					
600					
800	2 x Rámeček pro čelní výsuv – 242 mm				
900					
1000	3 x Rámeček pro čelní výsuv – 242 mm				
1200					

Rámeček pro čelní výsuv – jmenovitá délka NL 450–650 mm

Šířka korpusu	Jmenovitá délka NL (mm)				
KB (mm)	450	500	550	600	650
275	–				
300	1 x Rámeček pro čelní výsuv – 218 mm				
350					
400					
450					
500					
550					
600					
800	2 x Rámeček pro čelní výsuv – 218 mm				
900					
1000	3 x Rámeček pro čelní výsuv – 218 mm				
1200					

Odkaz na stránku

Přehled	543
Design ocel – rámečky	547
Design ocel – láhve	548
Design ocel – příčný reling	549
Design dřevo – rámečky	550
AMBIA-LINE pomůcky do kuchyně	552
Další technické informace	708

Montáž, demontáž a seřízení

Short-URL
www.blum.com/a510

Drobné pomůcky, velký efekt



Pomůcky do kuchyně **AMBIA-LINE** spojují dokonalý design s promyšlenými funkcemi. Držáky nožů, držáky talířů, stojánky na kořenky a řezačky fólií na ukládání čerstvých potravin nebo alufólií pomáhají udržet pořádek. Vše je na svém místě – věci v kuchyni jsou uloženy přehledně a jsou vždy po ruce.



Řezačka potravinové fólie
Fólie na ukládání čerstvých potravin i alufólie vytáhnete z řezačky potravinových fólií snadno, nezmačkané a čistě je odříznete.



Držák nožů
Držák nožů pojme až devět nožů, které v něm jsou uloženy bezpečně a přehledně, netupí se a jsou okamžitě po ruce.



Držák talířů Blum
Držák talířů **AMBIA-LINE** má protiskluzovou zábranu proti pohybu ve výsuvu, dá se plynule nastavit a pojme až 12 talířů, které můžete i s celým držákem pohodlně přenášet.



Stojánek na kořenky
Ve stojánku na kořenky jsou přehledně a s protiskluzovou zábranou uloženy kořenky nejrůznějších velikostí.

Řezačka fólie na ukládání čerstvých potravin a alufólie



- Držák na fólii pro ukládání čerstvých potravin, bez mačkání a hledání konce folie
- Protiskluzová pojistka pro uchycení na dno
- Vyjímatelná
- Vhodné pro zásuvku **LEGRABOX** a vnitřní zásuvku výšky M a K
- Vhodné pro zásuvku **MERIVOBOX** a vnitřní zásuvku výšky M a K
- V kombinaci se zásuvkovými rámečky **AMBIA-LINE** o šířce 200 mm

Informace k objednávce

Provedení	Barva	Materiál	Č. artiklu
●	Orion šedá	Plast/	ZC7C0000
–	matná	ušlechtilá ocel	ZC7C0001

Provedení

●	S potravinovou fólií a alufólií
–	Bez potravinové fólie a alufólie

Rozměry

Délka (mm)	409
Šířka (mm)	187

Odkaz na stránku

Montáž, demontáž a seřízení

Short-URL
www.blum.com/a520

Držák nožů

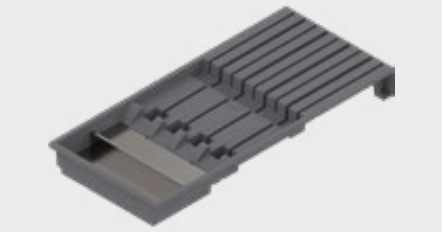

- Bezpečné uložení čtyř velkých a pěti malých nožů
- Včetně podložky pod rukojeti dlouhých nožů
- Protiskluzová pojistka pro upevnění na dno
- Vhodné pro zásuvku **LEGRABOX** a vnitřní zásuvku výšky M a K
- Vhodné pro zásuvku **MERIVOBOX** a vnitřní zásuvku výšky M a K
- V kombinaci se zásuvkovými rámečky **AMBIA-LINE** o šířce 200 mm

Informace k objednávce

Barva	Materiál	Č. artiklu
Orion šedá matná	Plast/ušlechtilá ocel	ZC7M0200

Rozměry

Délka (mm)	409
Šířka (mm)	187

Odkaz na stránku

Montáž, demontáž a seřízení

Short-URL
www.blum.com/a520

Držák talířů Blum

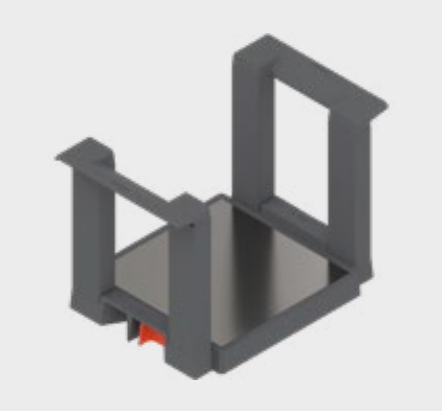

- Bezpečné uložení až 12 talířů
- Plynule nastavitelný podle velikosti talířů
- Vyjímatelná
- Vhodné pro čelní výsuv **LEGRABOX** a vnitřní výsuv výšky C a F
- Vhodné pro čelní výsuv **MERIVOBOX** a vnitřní výsuv výšky E

Informace k objednávce

Barva	Materiál	Č. artiklu
Orion šedá matná	Plast/ušlechtilá ocel	ZC7T0350

Rozměry

Průměr talířů (mm)	186–322
Výška všech uložených talířů (mm)	146
Celková výška (mm)	170

Odkaz na stránku

Montáž, demontáž a seřízení

Short-URL
www.blum.com/a520

Stojánek na kořenky



- Přehledné uložení kořenek
- Vhodné pro čelní výsuv **LEGRABOX** a vnitřní výsuv výšky C a F
- Vhodné pro čelní výsuv **MERIVOBOX** a vnitřní výsuv výšky E
- V kombinaci s rámečky čelního výsuvu **AMBIA-LINE** o šířce 218 mm

Informace k objednávce

Barva	Materiál	Č. artiklu
Orion šedá matná	Plast/ušlechtilá ocel	ZC7G0P0I

Rozměry

Délka (mm)	356
Šířka (mm)	205

Odkaz na stránku

Montáž, demontáž a seřízení

Short-URL
www.blum.com/a520

Vše co potřebujete na dohled



ORGA-LINE pro **TANDEMBOX** je vysoce hodnotný systém vnitřního členění s designem, který dokonale ladí se zásuvkami i výsuvy.

Jídelní příbory, láhve nebo hrnce – uložení předmětů je tu variabilní a funkční. Veškerá členění můžete libovolně přizpůsobit uloženým předmětům. **ORGA-LINE** tak přináší do zásuvek a výsuvů přehlednost a pořádek.

Navíc vám praktické **ORGA-LINE** pomůcky do kuchyně zjednoduší spoustu pracovních úkonů v kuchyni a zpříjemní práci.

Zásuvka



Sady misek – příborníky



Sady rozdělovníků



Kombinované sady Kombi



Sady **ORGA-LINE** pro zásuvky můžete doplnit o řezačku potravinové folie a držák nožů.

Čelní výsuv



TANDEMBOX antaro



TANDEMBOX plus



Sady **ORGA-LINE** pro čelní výsuvy můžete doplnit o stojánek na kořenky a držák nožů.

Zásuvka


Ilustrační obrázek

Sady misek – příborníky	556
Sady rozdělovníků	557
Kombinované sady Kombi	558
Samostatné sady	560

Čelní výsuv


Ilustrační obrázek

ORGA-LINE pro **TANDEMBOX antaro** – příčné dělení (příčka)	562
ORGA-LINE pro **TANDEMBOX antaro** – příčný reling	563
ORGA-LINE pro **TANDEMBOX plus** – příčné dělení (příčka)	☎
ORGA-LINE pro **TANDEMBOX plus** – příčný reling	☎
Doporučení – čelní výsuv | vnitřní výsuv	564

Montáž, demontáž a seřízení


Ilustrační obrázek

Montáž, demontáž a seřízení

Short-URL
www.blum.com/a530

Piktogramy

☎	Artikl pouze na dotázání
65°C	Vhodné pro mytí v myčce na nádobí při teplotě do 65°C

Sady misek – příborníky

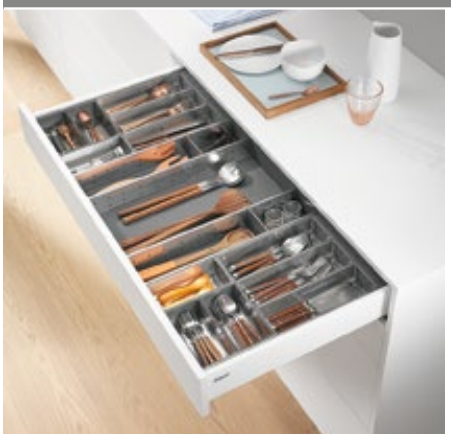

- Praktické pro využití v kuchyni
- Velmi dobře se hodí pro jídelní příbory
- Vhodné pro zásuvku **TANDEMBOX antaro** a vnitřní zásuvku výšky M a K
- Vyjímatelné misky – vhodné pro mytí v myčce na nádobí
- Řezačka potravinové fólie a držák nožů využitelné volitelně
- Doporučení: šířka korpusu KB 275–1200 mm

Potřebný prostor

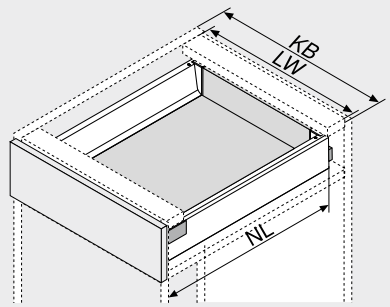

NL	Jmenovitá délka
KB	Šířka korpusu
LW	Světlá šířka korpusu

Informace k objednávce

KB (mm)	275–299



Ilustrační fotografie – NL 500 mm

NL (mm)	Č. artiklu
450	ZSI.450BI1N
500	ZSI.500BI1N
550	ZSI.550BI1N

KB (mm)	300–399



Ilustrační fotografie – NL 500 mm

NL (mm)	Č. artiklu
450	ZSI.450BI2N
500	ZSI.500BI2N
550	ZSI.550BI2N

KB (mm)	400–549



Ilustrační fotografie – NL 500 mm

NL (mm)	Č. artiklu
450	ZSI.450BI3N
500	ZSI.500BI3
550	ZSI.550BI3

KB (mm)	550–599



Ilustrační fotografie – NL 500 mm

NL (mm)	Č. artiklu		Č. artiklu
450	ZSI.450BI1N	+	ZSI.450BI3N
500	ZSI.500BI1N	+	ZSI.500BI3
550	ZSI.550BI1N	+	ZSI.550BI3

KB (mm)	600



Ilustrační fotografie – NL 500 mm

NL (mm)		Č. artiklu
450	[1]	ZSI.60VEI4
500	[1]	ZSI.60VEI6
550	[1]	ZSI.60VEI7

[1] Sada vyplňuje celou zásuvku

KB (mm)	601–699



Ilustrační fotografie – NL 500 mm

NL (mm)	Č. artiklu		Č. artiklu
450	ZSI.450BI1N	+	ZSI.450BI3N
500	ZSI.500BI1N	+	ZSI.500BI3
550	ZSI.550BI1N	+	ZSI.550BI3

KB (mm)	700–799



Ilustrační fotografie – NL 500 mm

NL (mm)	Č. artiklu		Č. artiklu
450	ZSI.450BI2N	+	ZSI.450BI3N
500	ZSI.500BI2N	+	ZSI.500BI3
550	ZSI.550BI2N	+	ZSI.550BI3

KB (mm)	800–899



Ilustrační fotografie – NL 500 mm

NL (mm)		Č. artiklu
450	2 x	ZSI.450BI3N
500	2 x	ZSI.500BI3
550	2 x	ZSI.550BI3

KB (mm)	900



Ilustrační fotografie – NL 500 mm

NL (mm)		Č. artiklu
450	[1]	ZSI.90VEI4
500	[1]	ZSI.90VEI6
550	[1]	ZSI.90VEI7

[1] Sada vyplňuje celou zásuvku

KB (mm)	901–999



Ilustrační fotografie – NL 500 mm

NL (mm)	Č. artiklu		Č. artiklu
450	ZSI.450BI3N	+	ZSI.450KI4N
500	ZSI.500BI3	+	ZSI.500KI4
550	ZSI.550BI3	+	ZSI.550KI4

KB (mm)	1000–1099



Ilustrační fotografie – NL 500 mm

NL (mm)		Č. artiklu
450	2 x	ZSI.450KI4N
500	2 x	ZSI.500KI4
550	2 x	ZSI.550KI4

KB (mm)	1100–1199



Ilustrační fotografie – NL 500 mm

NL (mm)		Č. artiklu		Č. artiklu
450	2 x	ZSI.450BI3N	+	ZSI.450FI2N
500	2 x	ZSI.500BI3	+	ZSI.500FI2N
550	2 x	ZSI.550BI3	+	ZSI.550FI2N

KB (mm)	1200



Ilustrační fotografie – NL 500 mm

NL (mm)		Č. artiklu
450	[1]	ZSI.12VEI4
500	[1]	ZSI.12VEI6
550	[1]	ZSI.12VEI7

[1] Sada vyplňuje celou zásuvku

SPACE CORNER



Ilustrační fotografie – NL 650 mm

NL (mm)	Č. artiklu
600	ZSI.450BI3E
650	ZSI.500BI3E

ORGA-LINE pomůcky do kuchyně	
Umístění v sadě	
1	1 x ZSZ.01Fx
1	1 x ZSZ.02Fx
2	1 x ZSZ.01Fx + 1 x ZSZ.02Fx
2	1 x ZSZ.02M0



ZSZ.01Fx



ZSZ.02Fx



ZSZ.02M0

x	0 = s potravinovou fólií a alufólií 1 = bez potravinové fólie a alufólie

Odkaz na stránku

Přehled	555	Příslušenství	561	**Montáž, demontáž a seřízení**	
Sady rozdělovníků	557	Plánování	561		
Kombinované sady Kombi	558	Další technické informace	708		
Samostatné sady	560			Short-URL	
ORGA-LINE pomůcky do kuchyně	566			www.blum.com/a530	

Sady rozdělovníků



- Praktické pro využití v kuchyni i v ostatních místnostech bytu či domu
- Vhodné pro zásuvku **TANDEMBOX antaro** a vnitřní zásuvku výšky M a K
- Vyjímatelné misky – vhodné pro mytí v myčce na nádobí
- Řezačka potravinové fólie a držák nožů využitelné volitelně
- Doporučení: šířka korpusu KB 275–1200 mm

Potřebný prostor

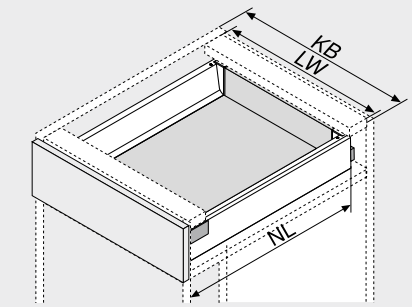

NL	Jmenovitá délka
KB	Šířka korpusu
LW	Světlá šířka korpusu

Informace k objednávce

KB (mm) 275–349



Ilustrační fotografie – NL 500 mm

NL (mm)	Č. artiklu
450	ZSI.450BI1N
500	ZSI.500BI1N
550	ZSI.550BI1N

KB (mm) 350–449



Ilustrační fotografie – NL 500 mm

NL (mm)	Č. artiklu
450	ZSI.450KI2N
500	ZSI.500KI2N
550	ZSI.550KI2N

KB (mm) 450–599



Ilustrační fotografie – NL 500 mm

NL (mm)	Č. artiklu
450	ZSI.450FI2N
500	ZSI.500FI2N
550	ZSI.550FI2N

KB (mm) 600



Ilustrační fotografie – NL 500 mm

NL (mm)	Č. artiklu
450 [1]	ZSI.60VUI4
500 [1]	ZSI.60VUI6
550 [1]	ZSI.60VUI7

[1] Sada vyplňuje celou zásuvku

KB (mm) 601–699



Ilustrační fotografie – NL 500 mm

NL (mm)	Č. artiklu		Č. artiklu
450	ZSI.450BI1N	+	ZSI.450KI3N
500	ZSI.500BI1N	+	ZSI.500KI3N
550	ZSI.550BI1N	+	ZSI.550KI3N

KB (mm) 700–799



Ilustrační fotografie – NL 500 mm

NL (mm)	Č. artiklu		Č. artiklu
450	ZSI.450KI2N	+	ZSI.450KI3N
500	ZSI.500KI2N	+	ZSI.500KI3N
550	ZSI.550KI2N	+	ZSI.550KI3N

KB (mm) 800–899



Ilustrační fotografie – NL 500 mm

NL (mm)		Č. artiklu
450	2 x	ZSI.450KI3N
500	2 x	ZSI.500KI3N
550	2 x	ZSI.550KI3N

KB (mm) 900



Ilustrační fotografie – NL 500 mm

NL (mm)	Č. artiklu
450 [1]	ZSI.90VUI4
500 [1]	ZSI.90VUI6
550 [1]	ZSI.90VUI7

[1] Sada vyplňuje celou zásuvku

KB (mm) 901–999



Ilustrační fotografie – NL 500 mm

NL (mm)		Č. artiklu
450	2 x	ZSI.450KI3N
500	2 x	ZSI.500KI3N
550	2 x	ZSI.550KI3N

KB (mm) 1000–1099



Ilustrační fotografie – NL 500 mm

NL (mm)		Č. artiklu		Č. artiklu
450	2 x	ZSI.450KI2N	+	ZSI.450FI3
500	2 x	ZSI.500KI2N	+	ZSI.500FI3
550	2 x	ZSI.550KI2N	+	ZSI.550FI3

KB (mm) 1100–1199

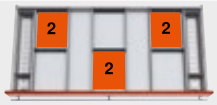

Ilustrační fotografie – NL 500 mm

NL (mm)		Č. artiklu		Č. artiklu
450	2 x	ZSI.450KI3N	+	ZSI.450FI2N
500	2 x	ZSI.500KI3N	+	ZSI.500FI2N
550	2 x	ZSI.550KI3N	+	ZSI.550FI2N

KB (mm) 1200



Ilustrační fotografie – NL 500 mm

NL (mm)		Č. artiklu
450	[1]	ZSI.12VUI4
500	[1]	ZSI.12VUI6
550	[1]	ZSI.12VUI7

[1] Sada vyplňuje celou zásuvku

SPACE CORNER



Ilustrační fotografie – NL 650 mm

NL (mm)	Č. artiklu
600	ZSI.450FI3
650	ZSI.500FI3

ORGA-LINE pomůcky do kuchyně

Umístění v sadě	
1	1 x ZSZ.01Fx
1	1 x ZSZ.02Fx
2	1 x ZSZ.01Fx + 1 x ZSZ.02Fx
2	1 x ZSZ.02M0



ZSZ.01Fx | ZSZ.02Fx | ZSZ.02M0

x: 0 = s potravinovou fólií a alufólií
1 = bez potravinové fólie a alufólie

Odkaz na stránku

Přehled	555	Příslušenství	561	**Montáž, demontáž a seřízení**	
Sady misek – příborníky	556	Plánování	561		
Kombinované sady Kombi	558	Další technické informace	708		
Samostatné sady	560			Short-URL	
ORGA-LINE pomůcky do kuchyně	566			www.blum.com/a530	

Kombinované sady Kombi



- Praktické pro využití v kuchyni i v ostatních místnostech bytu či domu
- Vhodné pro zásuvku **TANDEMBOX antaro** a vnitřní zásuvku výšky M a K
- Vyjímatelné misky – vhodné pro mytí v myčce na nádobí
- Řezačka potravinové fólie a držák nožů využitelné volitelně
- Doporučení: šířka korpusu KB 275–1200 mm

Potřebný prostor

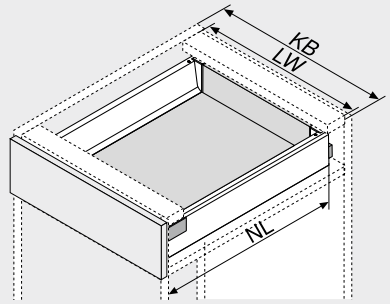

NL	Jmenovitá délka
KB	Šířka korpusu
LW	Světlá šířka korpusu

Informace k objednávce

KB (mm) 275–349



Ilustrační fotografie – NL 500 mm

NL (mm)	Č. artiklu
450	ZSI.450BI1N
500	ZSI.500BI1N
550	ZSI.550BI1N

KB (mm) 350–449



Ilustrační fotografie – NL 500 mm

NL (mm)	Č. artiklu
450	ZSI.450KI2N
500	ZSI.500KI2N
550	ZSI.550KI2N

KB (mm) 450–600



Ilustrační fotografie – NL 500 mm

NL (mm)	Č. artiklu
450	ZSI.450MI3
500	ZSI.500MI3
550	ZSI.550MI3

KB (mm) 601–649



Ilustrační fotografie – NL 500 mm

NL (mm)	Č. artiklu		Č. artiklu
450	ZSI.450BI1N	+	ZSI.450MI3
500	ZSI.500BI1N	+	ZSI.500MI3
550	ZSI.550BI1N	+	ZSI.550MI3

KB (mm) 650–750



Ilustrační fotografie – NL 500 mm

NL (mm)	Č. artiklu		Č. artiklu
450	ZSI.450KI2N	+	ZSI.450MI3
500	ZSI.500KI2N	+	ZSI.500MI3
550	ZSI.550KI2N	+	ZSI.550MI3

KB (mm) 751–899



Ilustrační fotografie – NL 500 mm

NL (mm)	Č. artiklu		Č. artiklu
450	ZSI.450KI3N	+	ZSI.450BI3N
500	ZSI.500KI3N	+	ZSI.500BI3
550	ZSI.550KI3N	+	ZSI.550BI3

KB (mm) 900–1200



Ilustrační fotografie – NL 500 mm

NL (mm)	Č. artiklu		Č. artiklu
450	ZSI.450KI3N	+	ZSI.450KI4N
500	ZSI.500KI3N	+	ZSI.500KI4
550	ZSI.550KI3N	+	ZSI.550KI4

SPACE CORNER



Ilustrační fotografie – NL 650 mm

NL (mm)	Č. artiklu
600	ZSI.450FI3
650	ZSI.500FI3

ORGA-LINE pomůcky do kuchyně

Umístění v sadě	
1	1 x ZSZ.01Fx
1	1 x ZSZ.02Fx
2	1 x ZSZ.01Fx + 1 x ZSZ.02Fx
2	1 x ZSZ.02M0



ZSZ.01Fx | ZSZ.02Fx | ZSZ.02M0

x	0 = s potravinovou fólií a alufólií 1 = bez potravinové fólie a alufólie

Odkaz na stránku

Přehled	555	Příslušenství	561	**Montáž, demontáž a seřízení**	
Sady misek – příborníky	556	Plánování	561		
Sady rozdělovníků	557	Další technické informace	708		
Samostatné sady	560			Short-URL	
ORGA-LINE pomůcky do kuchyně	566			www.blum.com/a530	

Samostatné sady



- Variabilní sady vyplňují zásuvky částečně
- Praktické pro využití v kuchyni i v ostatních místnostech bytu či domu
- Vhodné pro zásuvku **TANDEMBOX antaro** a vnitřní zásuvku výšky M a K
- Vyjímatelné misky – vhodné pro mytí v myčce na nádobí
- Řezačka potravinové fólie a držák nožů využitelné volitelně
- Doporučení: šířka korpusu KB 275–1200 mm

Potřebný prostor

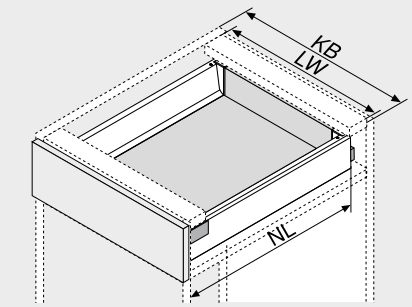

NL	Jmenovitá délka
KB	Šířka korpusu
LW	Světlá šířka korpusu

Informace k objednávce

Sada BI1

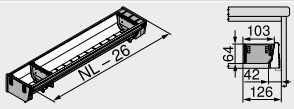

Ilustrační fotografie – NL 500 mm

NL (mm)	Č. artiklu
450	ZSI.450BI1N
500	ZSI.500BI1N
550	ZSI.550BI1N

Sada BI2



Ilustrační fotografie – NL 500 mm

NL (mm)	Č. artiklu
450	ZSI.450BI2N
500	ZSI.500BI2N
550	ZSI.550BI2N

Sada BI3

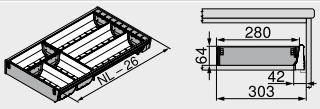

Ilustrační fotografie – NL 500 mm

NL (mm)	Č. artiklu
450	ZSI.450BI3N
500	ZSI.500BI3
550	ZSI.550BI3

Sada KI2

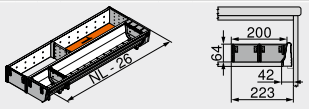

Ilustrační fotografie – NL 500 mm

NL (mm)	Č. artiklu
450	ZSI.450KI2N
500	ZSI.500KI2N
550	ZSI.550KI2N

Sada KI3

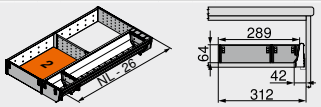

Ilustrační fotografie – NL 500 mm

NL (mm)	Č. artiklu
450	ZSI.450KI3N
500	ZSI.500KI3N
550	ZSI.550KI3N

Sada KI4

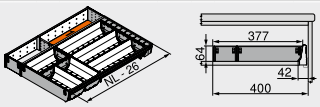

Ilustrační fotografie – NL 500 mm

NL (mm)	Č. artiklu
450	ZSI.450KI4N
500	ZSI.500KI4
550	ZSI.550KI4

Sada MI3

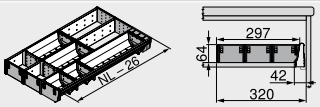

Ilustrační fotografie – NL 500 mm

NL (mm)	Č. artiklu
450	ZSI.450MI3
500	ZSI.500MI3
550	ZSI.550MI3

Sada FI1

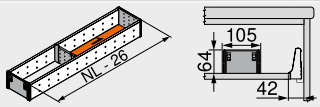

Ilustrační fotografie – NL 500 mm

NL (mm)	Č. artiklu
450	ZSI.450FI1
500	ZSI.500FI1
550	ZSI.550FI1

Sada FI2

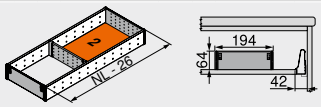

Ilustrační fotografie – NL 500 mm

NL (mm)	Č. artiklu
450	ZSI.450FI2N
500	ZSI.500FI2N
550	ZSI.550FI2N

Sada FI3

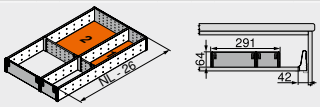

Ilustrační fotografie – NL 500 mm

NL (mm)	Č. artiklu
450	ZSI.450FI3
500	ZSI.500FI3
550	ZSI.550FI3

Sada BI3E SPACE CORNER

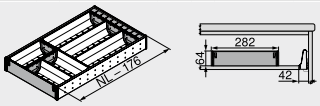

Ilustrační fotografie – NL 650 mm

NL (mm)	Č. artiklu
600	ZSI.450BI3E
650	ZSI.500BI3E

Samostatné sady

Informace k objednávce

Příslušenství

Misky



Délka (mm)	Šířka (mm)	Č. artiklu
88	88	ZSI.010SI
176		ZSI.020SI
264		ZSI.030SI
352		ZSI.040SI

Variabilní příčné dělicí prvky



Šířka (mm)	Č. artiklu
88	ZSI.010Q
176	ZSI.020Q

ORGA-LINE pomůcky do kuchyně

Řezačka potravinové fólie



Provedení	Č. artiklu
S potravinovou fólií	ZSZ.01F0
Bez potravinové fólie	ZSZ.01F1

Umístění v sadě

1 1 x ZSZ.01Fx

2 1 x ZSZ.01Fx + 1 x ZSZ.02Fx

Řezačka na alufólie



Provedení	Č. artiklu
S alufólií	ZSZ.02F0
Bez alufólie	ZSZ.02F1

Umístění v sadě

1 1 x ZSZ.02Fx

2 1 x ZSZ.01Fx + 1 x ZSZ.02Fx

Držák nožů

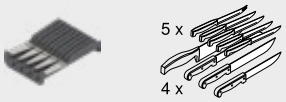

Barva	Č. artiklu
RAL 7037 prachově šedá Včetně podložky pod rukojetí	ZSZ.02M0

Umístění v sadě

2 1 x ZSZ.02M0

Plánování

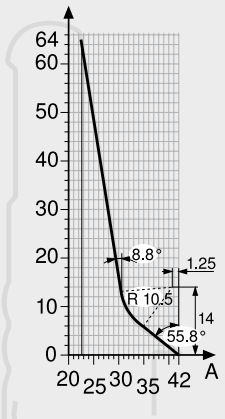

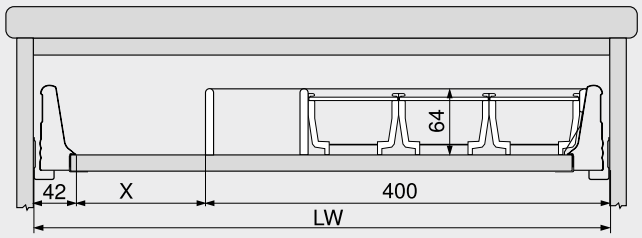

Pro další vložené prvky:
např. dřevěný blok na nože

Příklad:
šířka korpusu KB 600 mm
příborník s rozdělovníkem ZSI.500KI4

X = světlá šířka korpusu LW – 400 mm – 42 mm

Odkaz na stránku

Přehled	555
Sady misek – příborníky	556
Sady rozdělovníků	557
Kombinované sady Kombi	558
ORGA-LINE pomůcky do kuchyně	566
Další technické informace	708

Montáž, demontáž a seřízení

Short-URL
www.blum.com/a530

ORGA-LINE pro TANDEMBOX antaro – příčné dělení (příčka)



- Variabilní systém vnitřního dělení **ORGA-LINE**
- S příčkou ke zkrácení
- Vhodné pro čelní výsuv **TANDEMBOX antaro** výšky C a D
- Doporučení: šířka korpusu KB 275–1200 mm

Potřebný prostor

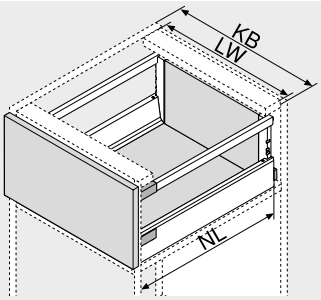

NL	Jmenovitá délka
KB	Šířka korpusu
LW	Světlá šířka korpusu

Informace k objednávce

A1 Příčné dělení (příčka)

Materiál	Hliník (Alu)

Šířka korpusu KB (mm)[1]	Barva SW | R9006
275	Z40L152A
300	Z40L177A
550	Z40L427A
600	Z40L477A
900	Z40L777A
1200	Z40L1077A

Přířez

X	Světlá šířka korpusu LW – 91 mm
Y	Světlá šířka korpusu LW – 295 mm (KB 275 mm) Světlá šířka korpusu LW – 320 mm (KB 300 mm)
Z	152 mm (KB 275 mm) 177 mm (KB 300 mm)

[1] Ke zkrácení

A2 Koncovka pro příčku – mezistěna[1]

Barva	Materiál	Č. artiklu
SW | WGR	Plast	Z40L0002

[1] Objednávejte ke každé příčce 1x; Y | Z

A3 Koncovka pro příčku – relingy[1]

Výška	Barva	Č. artiklu
C	SW | WGR	Z40C0002Z
D		Z40D0002Z

[1] Objednávejte ke každé příčce 2x; X
Objednávejte ke každé příčce 1x; Y | Z

B Podélné dělení

Barva	Materiál	Č. artiklu
SW | R9006	Ocel	Z43L100S

D Vana na láhve

Materiál	Ušlechtilá ocel

Jmenovitá délka NL (mm)	Šířka korpusu KB (mm) 275	300
450		Z48.30B0I4
500	☎ Z48.27B0I6	Z48.30B0I6
550	☎ Z48.27B0I7	Z48.30B0I7

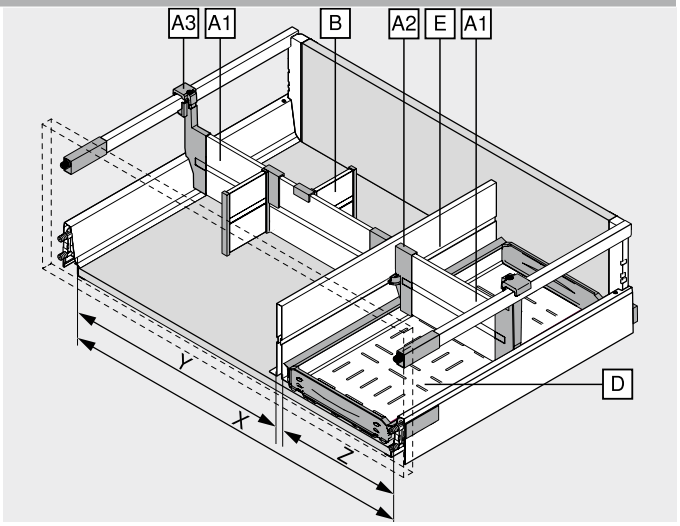

E Mezistěna[1]

Materiál	Ocel

Jmenovitá délka NL (mm)	Barva SW | R9006
450	Z46L420S
500	Z46L470S
550	Z46L520S

[1] Nejsou vhodné pro vnitřní výsuv!

Doporučení – kombinace barevného provedení komponent

Č.	Označení	Barva SW	Barva R9006
A1	Příčné dělení (příčka)	SW	R9006
A2	Koncovka pro příčku – mezistěna	SW	WGR
A3	Koncovka pro příčku – relingy	SW	WGR
B	Podélné dělení	SW	R9006
D	Vana na láhve	INGL	INGL
E	Mezistěna	SW	R9006

Barva		Barva	
SW	Hedvábně bílá	WGR	Bílošedá
R9006	RAL 9006 šedá (světlý hliník)		

Odkaz na stránku

Přehled	555	Montáž, demontáž a seřízení	
Doporučení – čelní výsuv | vnitřní výsuv	564		
ORGA-LINE pomůcky do kuchyně	566	Short-URL	
		www.blum.com/a530	

ORGA-LINE pro TANDEMBOX antaro – příčný reling



- Variabilní systém vnitřního dělení **ORGA-LINE**
- Příčný reling ke zkrácení
- Vhodné pro čelní výsuv **TANDEMBOX antaro** výšky C a D
- Doporučení: šířka korpusu KB 275–1200 mm

Potřebný prostor

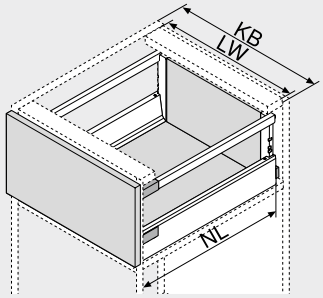

NL	Jmenovitá délka
KB	Šířka korpusu
LW	Světlá šířka korpusu

Informace k objednávce

A1 **Příčný reling**



Materiál	Hliník (Alu)

Šířka korpusu KB (mm)[1]	Barva SW | R9006
275	ZRG.179Q
300	ZRG.204Q
550	ZRG.454Q
600	ZRG.504Q
900	ZRG.804Q
1200	ZRG.1104Q

Přířez **A1** Světlá šířka korpusu LW – 63 mm

[1] Ke zkrácení

A3 **Koncovka pro příčný reling**[1]

	Barva	Materiál	Č. artiklu
	SW | WGR	Plast	ZRU.01E0

[1] Objednávejte k soustavě příčných relingů 2 x

B **Podélné dělení**

	Barva	Materiál	Č. artiklu
	SW | WGR	Plast	ZRU.11F0

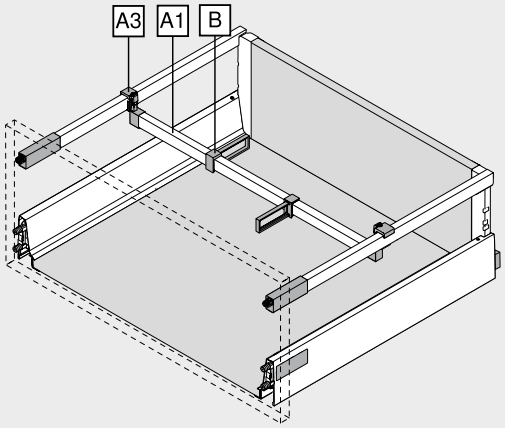

Doporučení – kombinace barevného provedení komponent

Č.	Označení	Barva SW	Barva R9006
A1	Příčný reling	SW	R9006
A3	Koncovka pro příčný reling	SW	WGR
B	Podélné dělení	SW	WGR

Barva		Barva	
SW	Hedvábně bílá	WGR	Bílošedá
R9006	RAL 9006 šedá (světlý hliník)		

Odkaz na stránku

Přehled	555	**Montáž, demontáž a seřízení**	
Doporučení – čelní výsuv | vnitřní výsuv	564		
ORGA-LINE pomůcky do kuchyně	566	Short-URL	
		www.blum.com/a530	

Doporučení – čelní výsuv | vnitřní výsuv



Využití – zásoby

Využití – otevřené zásoby

Šířka korpusu	Jmenovitá délka NL (mm)				
KB (mm)	450		500	550	–	–
275	1 x příčné dělení		2 x příčné dělení			
300						
400						
450	1 x příčné dělení, 2 x podélný dělicí prvek		2 x příčné dělení, 3 x podélný dělicí prvek			
500						
550						
600						
800	1 x příčné dělení, 3 x podélný dělicí prvek		2 x příčné dělení, 6 x podélný dělicí prvek			
900						
1000						
1200						

Využití	Jmenovitá délka NL (mm)	
	600	650
SPACE CORNER	1 x příčné dělení, 2 x podélný dělicí prvek	



Využití – talíře

Šířka korpusu	Jmenovitá délka NL (mm)				
KB (mm)	450	500	550	–	–
Od 400	2 x držák talířů Blum				
Od 800	4 x držák talířů Blum				

SPACE CORNER

Plánovací rozměr PM (mm)	Jmenovitá délka NL (mm)	
	600	650
Do 1050	2 x držák talířů Blum	
Od 1050	3 x držák talířů Blum	



Využití – plastové misky

Šířka korpusu	Jmenovitá délka NL (mm)				
KB (mm)	450	500	550	–	–
275	1 x příčné dělení				
300					
400					
450	1 x příčné dělení, 2 x podélný dělicí prvek				
500					
550					
600					
800	1 x příčné dělení, 3 x podélný dělicí prvek				
900					
1000					
1200					

Využití	Jmenovitá délka NL (mm)	
	600	650
SPACE CORNER	1 x příčné dělení, 2 x podélný dělicí prvek	



Využití – výsuv pro odpad | čisticí a mycí prostředky

Šířka korpusu	Jmenovitá délka NL (mm)				
KB (mm)	450	500	550	–	–
900–1200	1 x vana na láhve, 2 x mezistěna, 3 x příčné dělení	1 x vana na láhve, 2 x mezistěna, 4 x příčné dělení	1 x vana na láhve, 2 x mezistěna, 5 x příčné dělení		



Využití – koření

Šířka korpusu	Jmenovitá délka NL (mm)				
KB (mm)	450	500	550	–	–
300	2 x stojánek na kořenky, 1 x příčný dělicí prvek			2 x stojánek na kořenky, 2 x příčný dělicí prvek	
400					
450	2 x stojánek na kořenky, 1 x příčné dělení, 2 x podélný dělicí prvek			2 x stojánek na kořenky, 2 x příčné dělení, 3 x podélný dělicí prvek	



Využití – láhve

Šířka korpusu	Jmenovitá délka NL (mm)				
KB (mm)	450		500	550	–	–
275	–		1 x vana na láhve, 4 x příčné dělení	1 x vana na láhve, 5 x příčné dělení		
300	1 x vana na láhve, 3 x příčné dělení					

Doporučení – čelní výsuv | vnitřní výsuv



Využití – láhve | pracovní prkénka na krájení

Šířka korpusu	Jmenovitá délka NL (mm)				
KB (mm)	450	500	550	–	–
400	1 x vana na láhve, 1 x mezistěna, 3 x příčné dělení	1 x vana na láhve, 1 x mezistěna, 4 x příčné dělení	1 x vana na láhve, 1 x mezistěna, 5 x příčné dělení		
450					
500					
550	1 x vana na láhve, 2 x mezistěna, 3 x příčné dělení	1 x vana na láhve, 2 x mezistěna, 4 x příčné dělení	1 x vana na láhve, 2 x mezistěna, 5 x příčné dělení		
600					
800					
900					
1000					
1200					

Nejsou vhodné pro vnitřní výsuv!



Využití – hrnce | poklice | pánve | pracovní příbory na vaření

Šířka korpusu	Jmenovitá délka NL (mm)				
KB (mm)	450	500	550	–	–
600	1 x příčné dělení, 2 x podélný dělicí prvek	2 x příčné dělení, 3 x podélný dělicí prvek			
800	1 x příčné dělení, 3 x podélný dělicí prvek	2 x příčné dělení, 6 x podélný dělicí prvek			
900					
1000					
1200					



Využití – plechy | formy na pečení

Šířka korpusu	Jmenovitá délka NL (mm)				
KB (mm)	450	500	550	–	–
300	1 x mezistěna				
400	2 x mezistěna				
450					
Od 500	3 x mezistěna				

Nejsou vhodné pro vnitřní výsuv!

Odkaz na stránku

Přehled	555
ORGA-LINE pro **TANDEMBOX antaro** – příčné dělení (příčka)	562
ORGA-LINE pro **TANDEMBOX antaro** – příčný reling	563
ORGA-LINE pomůcky do kuchyně	566

Montáž, demontáž a seřízení

Short-URL
www.blum.com/a530

Drobné pomůcky, velký efekt



Praktické **ORGA-LINE** pomůcky do kuchyně zjednoduší spoustu pracovních úkonů v kuchyni a nenápadně zajistí pořádek. Protože s držákem kořenek, řezačkou potravinové fólie nebo řezačkou alufólie máte po ruce všechno a všude tam, kde to zrovna potřebujete. A až bude uvařeno, pomůcky se zase rychle sklidí. Na pořádek je tu zkrátka **ORGA-LINE**.



Řezačka potravinové fólie
Vytáhnout fólii na ukládání čerstvých potravin, aniž by se slepila nebo řasila, to jde s řezačkou potravinových fólií snadno jako hračka. Tajemství spočívá v držáku na fólie firmy Blum.



Držák nožů
Je jedno, zda jsou velké nebo malé – v držáku se najde místo až pro 9 nožů, které tu pak budou bezpečně uloženy.



Držák talířů Blum
Držák talířů **AMBIA-LINE** má protiskluzovou zábranu proti pohybu ve výsuvu, dá se plynule nastavit a pojme až 12 talířů, které můžete i s celým držákem pohodlně přenášet.



Stojánek na kořenky
Ve stojánku na kořenky **ORGA-LINE** jsou bezpečně uloženy a zároveň přehledně vystaveny všechny kořenky.

Řezačka potravinové fólie



- Speciální tyčka zajistí, aby se fólie při vytahování nemačkala a neřasila
- Fólie řádně uložená
- Protiskluzová pojistka pro uchycení na dno
- Vyjímatelná
- Vhodné pro zásuvku **TANDEMBOX antaro** a vnitřní zásuvku výšky M a K

Informace k objednávce

Provedení	Barva	Materiál	Č. artiklu
●	RAL 7037	Plast	ZSZ.01F0
–	prachově šedá		ZSZ.01F1

Provedení	
●	S potravinovou fólií
–	Bez potravinové fólie

Rozměry	
Délka (mm)	411
Šířka (mm)	88.5

Odkaz na stránku

Montáž, demontáž a seřízení

Short-URL
www.blum.com/a540

Řezačka na alufólie



- Fólie řádně uložená
- Protiskluzová pojistka pro uchycení na dno
- Vyjímatelná
- Vhodné pro zásuvku **TANDEMBOX antaro** a vnitřní zásuvku výšky M a K

Informace k objednávce

Provedení	Barva	Materiál	Č. artiklu
●	RAL 7037	Plast	ZSZ.02F0
–	prachově šedá		ZSZ.02F1

Provedení	
●	S alufólií
–	Bez alufólie

Rozměry	
Délka (mm)	411
Šířka (mm)	88.5

Odkaz na stránku

Montáž, demontáž a seřízení

Short-URL
www.blum.com/a540

Držák nožů

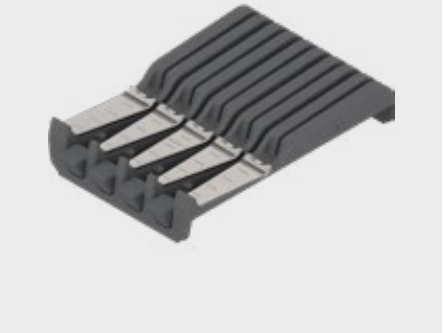

- Bezpečné uložení čtyř velkých a pěti malých nožů
- Včetně podložky pod rukojeti dlouhých nožů
- Protiskluzová pojistka pro upevnění na dno
- Vhodný do myčky na nádobí až do teploty +65°C
- Vhodné pro zásuvku **TANDEMBOX antaro** a vnitřní zásuvku výšky M a K

Informace k objednávce

Barva	Materiál	Č. artiklu
RAL 7037 prachově šedá	Plast/ušlechtilá ocel	ZSZ.02M0

Rozměry	
Délka (mm)	260
Šířka (mm)	177.5

Odkaz na stránku

Montáž, demontáž a seřízení

Short-URL
www.blum.com/a540

Držák talířů Blum

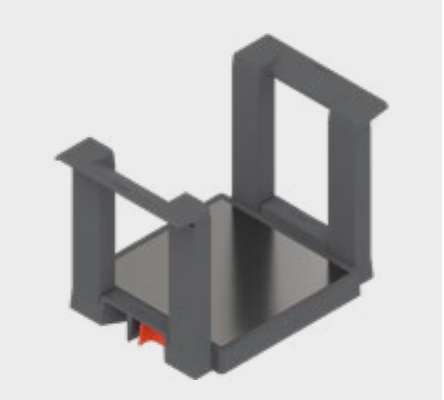

- Bezpečné uložení až 12 talířů
- Plynule nastavitelný podle velikosti talířů
- Vyjímatelná
- Vhodné pro čelní výsuv **TANDEMBOX antaro** a vnitřní výsuv výšky C a D

Informace k objednávce

Barva	Materiál	Č. artiklu
Orion šedá matná	Plast/ušlechtilá ocel	ZC7T0350

Rozměry	
Průměr talířů (mm)	186–322
Výška všech uložených talířů (mm)	146
Celková výška (mm)	170

Odkaz na stránku

Montáž, demontáž a seřízení

Short-URL
www.blum.com/a540

Stojánek na kořenky



- Protiskluzová pojistka pro uchycení na dno
- Vyjímatelná
- Různé velikosti stojánků na kořenky
- Vhodné pro čelní výsuv **TANDEMBOX antaro** a vnitřní výsuv výšky C a D
- Barva: RAL 7037 prachově šedá
- Materiál: plast/ušlechtilá ocel

Informace k objednávce

Šířka korpusu KB (mm)	Šířka (mm)	Č. artiklu
300	212	ZFZ.30G0I
400	312	ZFZ.40G0I
450	362	ZFZ.45G0I

Odkaz na stránku

Montáž, demontáž a seřízení

Short-URL

www.blum.com/a540

Sada pomůcek do kuchyně



Sada pomůcek do kuchyně, složení:

- 1 x řezačka fólie na ukládání čerstvých potravin
- 1 x řezačka alufólie
- 1 x držák nožů
- 2 x držák talířů Blum
- 2 x držák na kořenky pro šířky korpusu KB 300 mm

Informace k objednávce

Provedení	Č. artiklu
S potravinovou fólií a alufólií	ZOU.30U1I



Čela, která se zavírají měkce a tiše, která pohodlně otevřeme jemným zmáčknutím – a zároveň volnost pro realizaci náročných konceptů designu: řešení firmy Blum to vše umožní.

Čtyři technologie nabízí pro krásný a praktický nábytek v kuchyni i všech ostatních místnostech bytu či domu téměř nekonečné možnosti. Tak mohou pro celý byt nebo dům vznikat řešení nábytku šitá na míru – s úchytkami nebo bez nich.

Snadné, plynulé a tiché otvírání a zavírání – to je kvalita pohybu výrobků Blum. Inovativní technologie pohybu firmy Blum jsou pro uživatele zárukou vysokého komfortu pohybu ve všech místnostech bytu nebo domu – po celou dobu životnosti nábytku.

BLUMOTION



Mechanicky – zavírání s tlumením
S **BLUMOTION** se nábytek zavírá měkce a tiše – vůbec nezáleží na tom, jak důrazně jej zavřete; roli nehraje ani hmotnost výklopu, dvířek nebo výsuvu.

SERVO-DRIVE



Elektricky – otvírání elektrickým způsobem, zavírání s tlumením
Technologie otvírání po zatlačení na čelo nábytku. Další pohyb je naprosto plynulý. Zavírání měkce a tiše zajistí **BLUMOTION**.

TIP-ON BLUMOTION



Mechanicky – otvírání mechanickým způsobem, zavírání s tlumením
Technologie otvírání výsuvu na stisk čela tak že se výsuv dostatečně pootevře. Zavírání měkce a tiše, díky integrovanému **BLUMOTION**.

TIP-ON



Mechanicky – otvírání
S **TIP-ON** můžete otvírat bezúchytkový nábytek naprosto jednoduše zatlačením. Jemným zamáčknutím zpět zase výklopy, dvířka nebo výsuvy zavřete.

Přehled – využití


Ilustrační obrázek

Přehled – využití 572

Samostatná využití SERVO-DRIVE


Ilustrační obrázek

Samostatná využití **SERVO-DRIVE** 574
Přehled 575

Technologie pohybu	BLUMOTION		SERVO-DRIVE		TIP-ON BLUMOTION		TIP-ON	
	BLUMOTION by Blum		SERVO-DRIVE by Blum		TIP-ON BLUMOTION by Blum		TIP-ON by Blum	
								
Systémy výklopů								
〉 AVENTOS HKi – integrovaný prostý výklop	●	13	–		–		○	13
〉 AVENTOS HF top – skládaný výklop	●	21	○	21	–		–	
〉 AVENTOS HS top – výkyvný výklop	●	33	○	33	–		–	
〉 AVENTOS HL top – zdvihací výklop	●	39	○	39	–		–	
〉 AVENTOS HK top – prostý výklop	●	45	○	45	–		○	45
〉 AVENTOS HK-S – malý výklop	●	55	–		–		○	55
〉 AVENTOS HK-XS – malý výklop	●	61	–		–		○	61
Závěsy								
〉 CLIP top BLUMOTION | CLIP top – závěsy								
CLIP top BLUMOTION	●	73	–		–		–	
CLIP top	○	177	–		–		○	191
〉 MODUL – závěsy								
MODUL BLUMOTION	●	163	–		–		–	
MODUL	–		–		–		–	
Box systémy								
〉 LEGRABOX	●	197	○	363	○	395	○	405
〉 MERIVOBOX	●	251	○	363	○	395	–	
〉 TANDEMBOX antaro	●	291	○	363	○	395	–	
〉 TANDEMBOX plus	●	337	○	363	○	395	–	
〉 METABOX	○	339	–		–		–	
Vodicí systémy								
〉 MOVENTO	●	411	○	463	○	503	●	508
〉 TANDEM								
Plný výsuv TANDEM BLUMOTION	●	432	○	463	–		–	
Částečný výsuv TANDEM BLUMOTION	●	432	○	463	–		–	
Plný výsuv TANDEM TIP-ON	–		–		–		●	509
Částečný výsuv TANDEM TIP-ON	–		–		–		●	509
Pocket systémy								
〉 REVEGO	–		–		–		●	541

● Integrované ○ Možné – Není možné

7

SERVO-DRIVE – je možné využít i pro samostatné prvky



Lednice, výsuv pro koše nebo i samostatný výklop v horní skříňce – elektrické otevírání **SERVO-DRIVE** lze využít kdekoliv i samostatně.

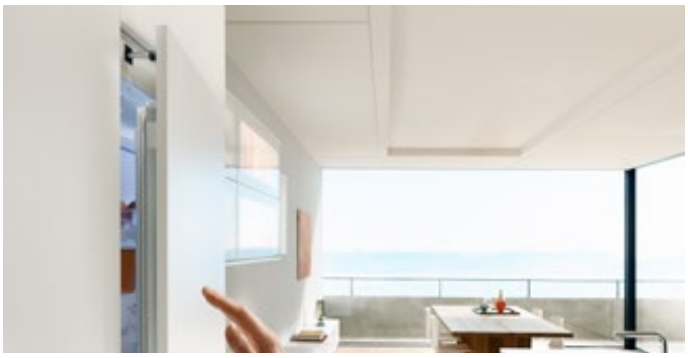

SERVO-DRIVE flex pro lednice a mrazničky, a rovněž pro myčky na nádobí.



Pohonná jednotka **SERVO-DRIVE flex** se perfektně hodí pro různé varianty spotřebičů.

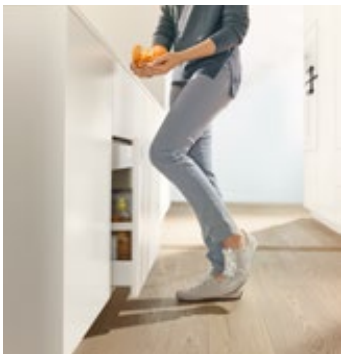

SERVO-DRIVE uno na výsuv pro odpad.



SERVO-DRIVE uno pro výsuv na odpad můžete snadno nainstalovat i dodatečně; je to snadné.



SERVO-DRIVE uno pro **AVENTOS**

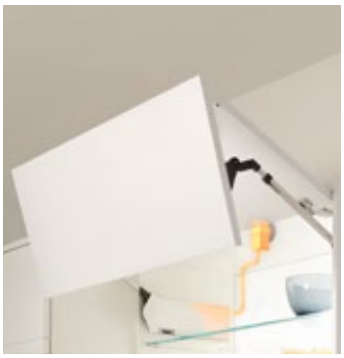

Má-li se elektricky otvírat jen jeden výklop, představuje ideální způsob otvírání pro **AVENTOS** výrobek **SERVO-DRIVE uno**.

SERVO-DRIVE flex


Ilustrační obrázek

SERVO-DRIVE flex pro lednice a mrazničky – výška výklenku (niky) NH < 1700 mm 576

SERVO-DRIVE flex pro lednice a mrazničky – výška výklenku (niky) NH ≥ 1700 mm 578

SERVO-DRIVE flex pro kombinované lednice s mrazákem – výška výklenku (niky) NH ≥ 1700 mm 580

SERVO-DRIVE flex pro myčky na nádobí 582

SERVO-DRIVE uno


Ilustrační obrázek

SERVO-DRIVE pro LEGRABOX | MERIVOBOX | TANDEMBOX

SERVO-DRIVE uno pro stojící odpadkové koše 388

SERVO-DRIVE uno pro zavěšené odpadkové koše – **TANDEMBOX** 390

SERVO-DRIVE pro MOVENTO | TANDEM

SERVO-DRIVE uno pro stojící odpadkové koše 498

SERVO-DRIVE uno pro AVENTOS


Ilustrační obrázek

Systémy výklopů

AVENTOS HF top 22

AVENTOS HS top 34

AVENTOS HL top 40

AVENTOS HK top 46

Montáž, demontáž a seřízení


Ilustrační obrázek

Montáž, demontáž a seřízení

Short-URL
www.blum.com/a610

Směrnice o strojích 711

Podrobné informace o směrnici o strojích

Short-URL
www.blum.com/s025

Piktogramy

Artikl pouze na dotázání

Webcode – do konfigurátoru výrobků zadejte nebo klikněte

SERVO-DRIVE flex pro lednice a mrazničky – výška výklenku (niky) NH < 1700 mm

Webcode – do konfigurátoru výrobků zadejte nebo klikněte: DQBPDC



- Pro všechny běžné vestavné lednice a mrazničky
- Výška výklenku (niky) NH < 1700 mm
- Malá výška prostoru (niky) NH pro pohonnou servo jednotku v hodnotě min. 60 mm
- Adaptivní systém
- Samodovírací automatický mechanizmus pro případ nechtěného otevření
- Ochrana proti neúmyslnému nebo nechtěnému otevření
- Pojistka proti spuštění
- Jednoduchá montáž a instalace

Sada SERVO-DRIVE flex



Informace k objednávce

17		Sada SERVO-DRIVE flex		
		Barva	**Materiál**	**Č. artiklu**
		TGR	Plast	Z10C500A.01

Složení:

9	1 x	Pohonná servo jednotka
17a	2 x	Montážní podložka
17b	2 x	Díl pro upevnění čela
17c	1 x	Čelní kování
17d	1 x	Kontaktní destička
1	2 x	Distanční doraz Blum
12a	1 x	Svorka
11b	2 x	Ochranná koncová krytka na kabel
–	11 x	Vrut do dřevotřísky
–	1 x	Montážní šablona

16		Napájecí zdroj SERVO-DRIVE[5]			
		Barva		SZ	
		Síťový adaptér[1]	**Trh[2]**	**Jazyková skupina[3]**	**Jazyk[4]**	**Č. artiklu**
	E	Evropa	A	DE | EN | FR | IT | NL	Z10NA40EA
			B	DA | EN | FI | NO | SV	Z10NA40EB
			C	EL | EN | HR | SL | SR | TR	Z10NA40EC
			D	EN | ES | FR | IT | PT	Z10NA40ED
			E	CS | HU | PL | SK	Z10NA40EE
			F	BG | ET | LT | LV | RO | RU | UK	Z10NA40EF
	B	GB	A	DE | EN | FR | IT | NL	Z10NA40BA
	K	AU	I	EN	Z10NA40KI
	N	CN	H	EN | ZH | KO	Z10NA40NH
	U	US | CA | JP	G	EN | ES | FR	Z10NA40UG

Složení:

16	1 x	Napájecí zdroj **SERVO-DRIVE** Včetně kabelu, 1120 mm (s rozvodným kabelem **SERVO-DRIVE** možné prodloužit na max. 2000 mm) Včetně návodu k obsluze, montážního návodu

[1] Detailní soupis trhů viz. kapitola Informace
[2] Tržní názvy podle ISO 3166
[3] Jazyková skupina – návod k obsluze
[4] Označení jazyků ve smyslu ISO 639
[5] Vhodný pouze pro jednu pohonnou servo jednotku
Další kombinace na objednávku



Y ≥ 600 mm

24		Vypínač SERVO-DRIVE		
		Barva	**Materiál**	**Č. artiklu**
		SW | HGR | TGR	Plast	23P5020

Barva		Barva	
HGR	Světle šedá	SZ	Černá
SW	Hedvábně bílá	TGR	Šedá

SERVO-DRIVE flex pro lednice a mrazničky – výška výklenku (niky) NH < 1700 mm

Webcode – do konfigurátoru výrobků zadejte nebo klikněte **DQBPDC**

Plánování

Montážní podložka

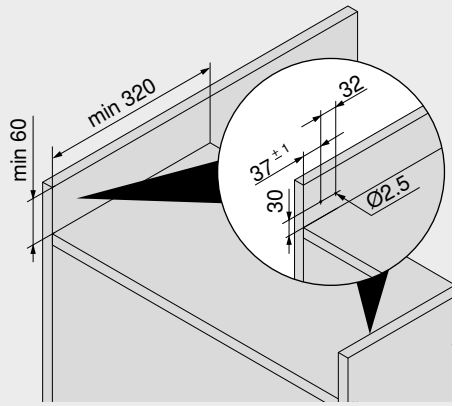

Čelo – pohonná servo jednotka

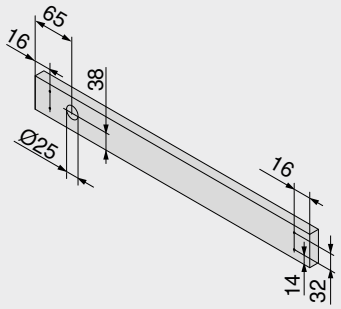

Distanční doraz Blum

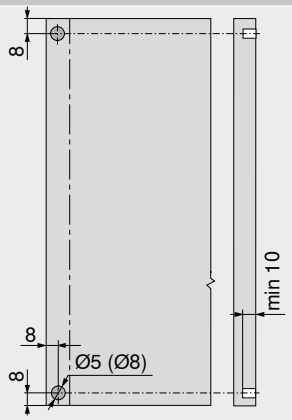

Distanční doraz Blum je nutný pro dveře pro lednice a mrazicí boxy

Distanční doraz Blum zajišťuje potřebný prostor pro spuštění v hodnotě 2 mm

Přístupová mezera

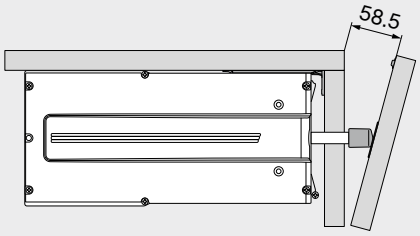

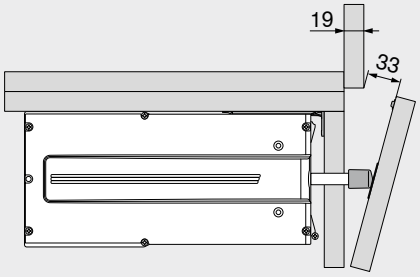

Vypínač SERVO-DRIVE

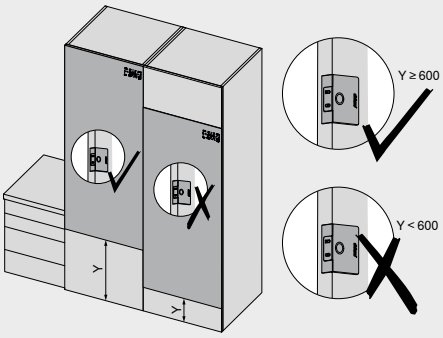

Vypínač SERVO-DRIVE

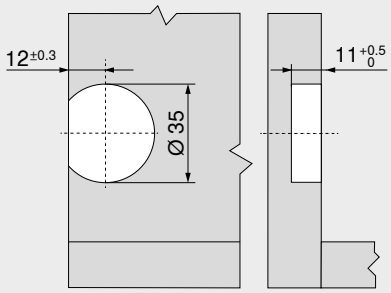

Umístění v prostoru pracovní desky

Upozornění

Nevhodné pro: lednice a mrazáky bez vlastního korpusu, lednice se soklovým agregátem (výška výklenku NH ≥ 1700 mm); lednice s výsuvy

Odkaz na stránku

Přehled	575
SERVO-DRIVE uno – seznam jednotlivých trhů	732
Servisní služby společnosti Blum	602
Směrnice o strojích	711
Další technické informace	708

Montáž, demontáž a seřízení

Short-URL
www.blum.com/a610

SERVO-DRIVE flex pro lednice a mrazničky – výška výklenku (niky) NH ≥ 1700 mm

Webcode – do konfigurátoru výrobků zadejte nebo klikněte: DQBQ2P



- Pro všechny běžné vestavné lednice a mrazničky
- Výška výklenku (niky) NH ≥ 1700 mm
- Malá výška prostoru (niky) NH pro pohonnou servo jednotku v hodnotě min. 60 mm
- Adaptivní systém
- Samodovírací automatický mechanizmus pro případ nechtěného otevření
- Ochrana proti neúmyslnému nebo nechtěnému otevření
- Pojistka proti spuštění
- Jednoduchá montáž a instalace

Sada SERVO-DRIVE flex



Informace k objednávce

17 Sada SERVO-DRIVE flex

	Barva	Materiál		Č. artiklu
	TGR	Plast	2 x	Z10C500A.01

Složení:

9	1 x	Pohonná servo jednotka
17a	2 x	Montážní podložka
17b	2 x	Díl pro upevnění čela
17c	1 x	Čelní kování
17d	1 x	Kontaktní destička
1	2 x	Distanční doraz Blum
12a	1 x	Svorka
11b	2 x	Ochranná koncová krytka na kabel
–	11 x	Vrut do dřevotřísky
–	1 x	Montážní šablona

13 Napájecí zdroj a kabel napájecího zdroje SERVO-DRIVE[4]

	Barva			SZ	
	Síťová zástrčka	Trh[1]	Jazyková skupina[2]	Jazyk[3]	Č. artiklu
	E	Evropa	A	DE | EN | FR | IT | NL	Z10NE04EA
			B	DA | EN | FI | NO | SV	Z10NE04EB
			C	EL | EN | HR | SL | SR | TR	Z10NE04EC
			D	EN | ES | FR | IT | PT	Z10NE04ED
			E	CS | HU | PL | SK	Z10NE04EE
			F	BG | ET | LT | LV | RO | RU | UK	Z10NE04EF
			I	EN	Z10NE04EI
	B	GB	A	DE | EN | FR | IT | NL	Z10NE04BA
			I	EN	Z10NE04BI
	H	IN			Z10NE04HI
	I	IL	A	DE | EN | FR | IT | NL	Z10NE04IA
	K	AU	I	EN	Z10NE04KI
	N	CN	H	EN | ZH | KO	Z10NE04NH
	R	KR			Z10NE04RH
	S	BR	K	EN | ES | PT	Z10NE04SK
	T	TW	H	EN | ZH | KO	Z10NE04TH
	U	US | CA	G	EN | ES | FR	Z10NE04UG
		JP	J	JA	Z10NE04UJ
	Z	ZA	I	EN	Z10NE04ZI

Složení:

13a	1 x	Napájecí zdroj **SERVO-DRIVE** Centrální propojovací kabel – délka 2 m Včetně návodu k obsluze, montážního návodu
13b	1 x	Kabel napájecího zdroje Délka 1.5–1.8 m včetně zástrčky

[1] Tržní názvy podle ISO 3166
[2] Jazyková skupina – návod k obsluze
[3] Označení jazyků ve smyslu ISO 639
[4] Nutné pro dvě a víc pohonných servo jednotek

11a Rozvodný kabel SERVO-DRIVE

	Barva	Délka (mm)[1]	Č. artiklu
	SZ	3000	Z10K300A

[1] Ke zkrácení

Barva		Barva	
SZ	Černá	WGR	Bílošedá
TGR	Šedá	WS	Bílá

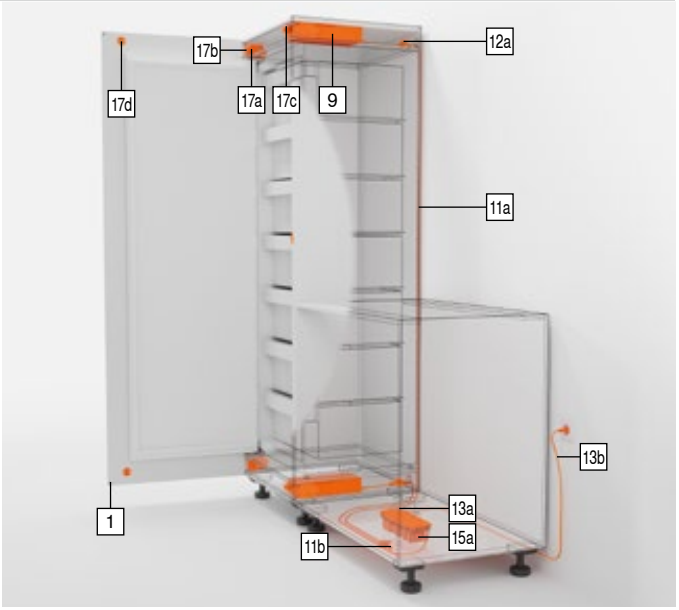

12 Sada svorka

	Barva	Materiál		Č. artiklu
	SZ	Plast	3 x	Z10V100E.01

Složení:

12a	1 x	Svorka
11b	2 x	Ochranná koncová krytka na kabel

15a Držák napájecího zdroje – montáž na dno[1]

	Barva	Materiál	Č. artiklu
	TGR	Plast	Z10NG000

Složení:

15a	1 x	Držák napájecího zdroje – montáž na dno Včetně krytu

[1] Pro napájecí zdroj **SERVO-DRIVE**

Alternativně vůči 15a

15b Držák napájecího zdroje – montáž na stěnu[1]

	Barva	Materiál	Č. artiklu
	WGR	Plast	Z10NG120

Složení:

15b	1 x	Držák napájecího zdroje – montáž na stěnu

[1] Pro napájecí zdroj **SERVO-DRIVE**

Příslušenství

– Držák kabelu[1]

	Barva	Materiál	Č. artiklu
	WS	Plast	Z10K0009

Složení:

–	1 x	Držák kabelu

[1] Např. pro upevnění rozvodného kabelu **SERVO-DRIVE**

SERVO-DRIVE flex pro lednice a mrazničky – výška výklenku (niky) NH ≥ 1700 mm

Webcode – do konfigurátoru výrobků zadejte nebo klikněte **DQBQ2P**

Plánování

Montážní podložka

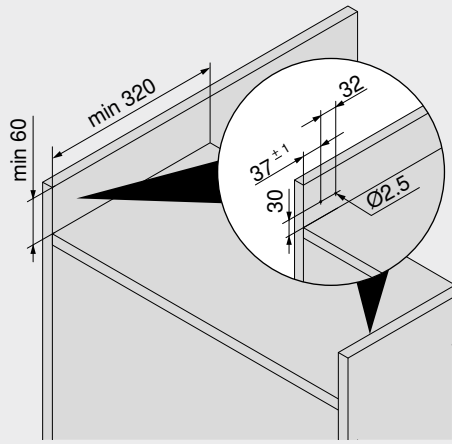

Čelo – pohonná servo jednotka

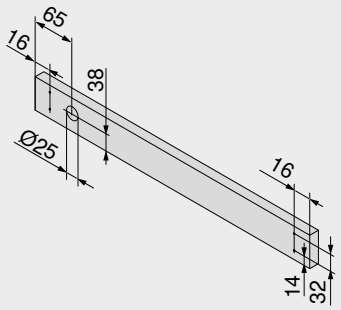

Distanční doraz Blum

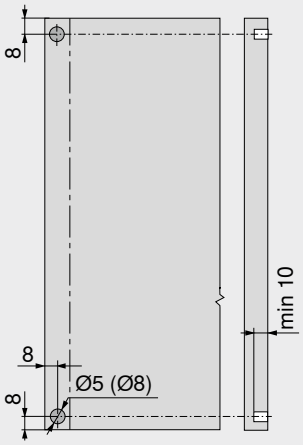

Distanční doraz Blum je nutný pro dveře pro lednice a mrazicí boxy

Distanční doraz Blum zajišťuje potřebný prostor pro spuštění v hodnotě 2 mm

Přístupová mezera

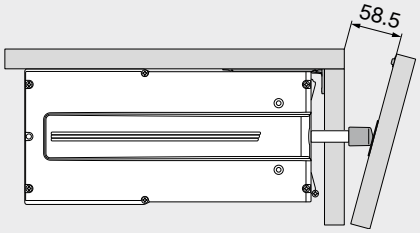

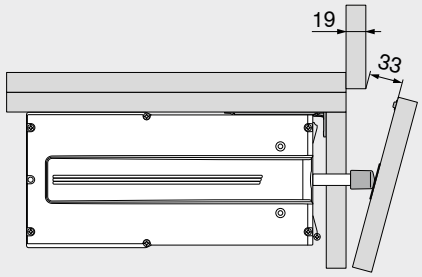

Potřebný prostor a bezpečný odstup – držák napájecího zdroje

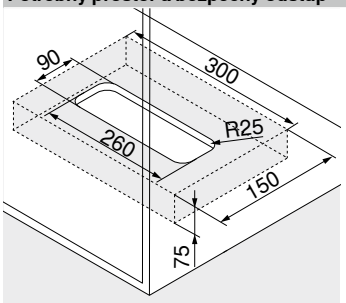

Montáž na dno

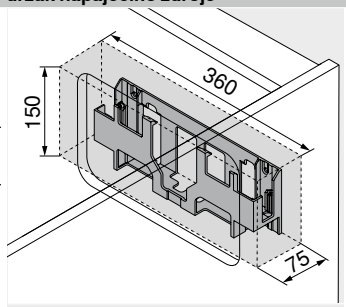

Montáž na stěnu

Pozor

Dodržujte bezpečnou vzdálenost 30 mm od spodní hrany (montáž na dno) či přední hrany (montáž na stěnu) a okrajů držáku napájecího zdroje k sousedním prvkům!

Umožněte cirkulaci vzduchu, jinak hrozí přehřátí napájecího zdroje **SERVO-DRIVE**!

Upozornění

Nevhodné pro: lednice a mrazáky bez vlastního korpusu, lednice se soklovým agregátem (výška výklenku NH ≥ 1700 mm); lednice s výsuvy

Odkaz na stránku

Přehled	575
SERVO-DRIVE uno – seznam jednotlivých trhů	732
Servisní služby společnosti Blum	602
Směrnice o strojích	711
Další technické informace	708

Montáž, demontáž a seřízení

Short-URL

www.blum.com/a610

SERVO-DRIVE flex pro kombinované lednice s mrazákem – výška výklenku (niky) NH ≥ 1700 mm

Webcode – do konfigurátoru výrobků zadejte nebo klikněte: DQBNYP



- Pro všechny běžné vestavné kombinace lednic a mrazniček
- Výška výklenku (niky) NH ≥ 1700 mm
- Malá výška prostoru (niky) NH pro pohonnou servo jednotku v hodnotě min. 60 mm
- Adaptivní systém
- Samodovírací automatický mechanizmus pro případ nechtěného otevření
- Ochrana proti neúmyslnému nebo nechtěnému otevření
- Pojistka proti spuštění
- Jednoduchá montáž a instalace

Sada SERVO-DRIVE flex



Informace k objednávce

17 Sada SERVO-DRIVE flex

Barva	Materiál		Č. artiklu
TGR	Plast	2 x	Z10C500A.01

Složení:

9	1 x	Pohonná servo jednotka
17a	2 x	Montážní podložka
17b	2 x	Díl pro upevnění čela
17c	1 x	Čelní kování
17d	1 x	Kontaktní destička
1	2 x	Distanční doraz Blum
12a	1 x	Svorka
11b	2 x	Ochranná koncová krytka na kabel
–	11 x	Vrut do dřevotřísky
–	1 x	Montážní šablona

13 Napájecí zdroj a kabel napájecího zdroje SERVO-DRIVE[4]

Barva				SZ
Síťová zástrčka	Trh[1]	Jazyková skupina[2]	Jazyk[3]	Č. artiklu
E	Evropa	A	DE | EN | FR | IT | NL	Z10NE04EA
		B	DA | EN | FI | NO | SV	Z10NE04EB
		C	EL | EN | HR | SL | SR | TR	Z10NE04EC
		D	EN | ES | FR | IT | PT	Z10NE04ED
		E	CS | HU | PL | SK	Z10NE04EE
		F	BG | ET | LT | LV | RO | RU | UK	Z10NE04EF
		I	EN	Z10NE04EI
B	GB	A	DE | EN | FR | IT | NL	Z10NE04BA
		I	EN	Z10NE04BI
H	IN			Z10NE04HI
I	IL	A	DE | EN | FR | IT | NL	Z10NE04IA
K	AU	I	EN	Z10NE04KI
N	CN	H	EN | ZH | KO	Z10NE04NH
R	KR			Z10NE04RH
S	BR	K	EN | ES | PT	Z10NE04SK
T	TW	H	EN | ZH | KO	Z10NE04TH
U	US | CA	G	EN | ES | FR	Z10NE04UG
	JP	J	JA	Z10NE04UJ
Z	ZA	I	EN	Z10NE04ZI

Složení:

13a	1 x	Napájecí zdroj **SERVO-DRIVE** Centrální propojovací kabel – délka 2 m Včetně návodu k obsluze, montážního návodu
13b	1 x	Kabel napájecího zdroje Délka 1.5–1.8 m včetně zástrčky

[1] Tržní názvy podle ISO 3166
[2] Jazyková skupina – návod k obsluze
[3] Označení jazyků ve smyslu ISO 639
[4] Nutné pro dvě a víc pohonných servo jednotek

11a Rozvodný kabel SERVO-DRIVE

Barva	Délka (mm)[1]	Č. artiklu
SZ	3000	Z10K300A

[1] Ke zkrácení

Barva		Barva	
HGR	Světle šedá	TGR	Šedá
SW	Hedvábně bílá	WGR	Bílošedá
SZ	Černá	WS	Bílá

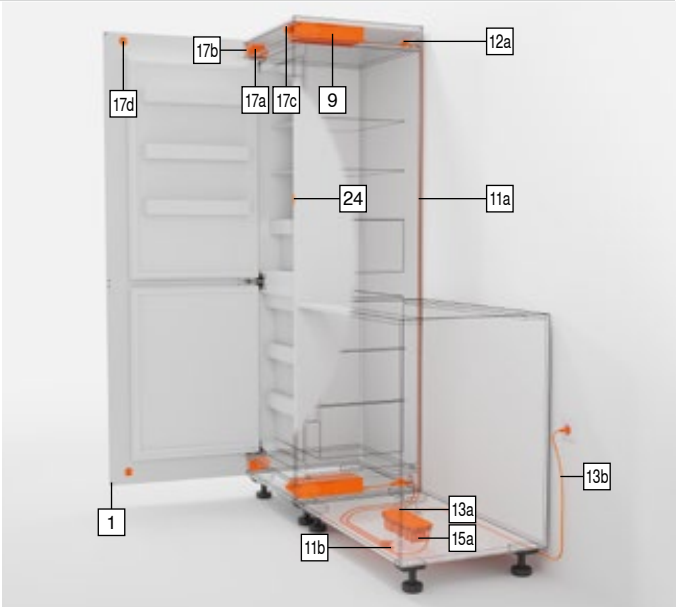

12 Sada svorka

Barva	Materiál	Č. artiklu
SZ	Plast	Z10V100E.01

Složení:

12a	1 x	Svorka
11b	2 x	Ochranná koncová krytka na kabel

15a Držák napájecího zdroje – montáž na dno[1]

Barva	Materiál	Č. artiklu
TGR	Plast	Z10NG000

Složení:

15a	1 x	Držák napájecího zdroje – montáž na dno Včetně krytu

[1] Pro napájecí zdroj **SERVO-DRIVE**

Alternativně vůči 15a

15b Držák napájecího zdroje – montáž na stěnu[1]

Barva	Materiál	Č. artiklu
WGR	Plast	Z10NG120

Složení:

15b	1 x	Držák napájecího zdroje – montáž na stěnu

[1] Pro napájecí zdroj **SERVO-DRIVE**

24 Vypínač SERVO-DRIVE

Barva	Materiál	Č. artiklu
SW | HGR | TGR	Plast	23P5020

Příslušenství

– Držák kabelu[1]

Barva	Materiál	Č. artiklu
WS	Plast	Z10K0009

[1] Např. pro upevnění rozvodného kabelu **SERVO-DRIVE**

SERVO-DRIVE flex pro kombinované lednice s mrazákem – výška výklenku (niky) NH ≥ 1700 mm

Webcode – do konfigurátoru výrobků zadejte nebo klikněte **DQBNYP**

Plánování

Montážní podložka

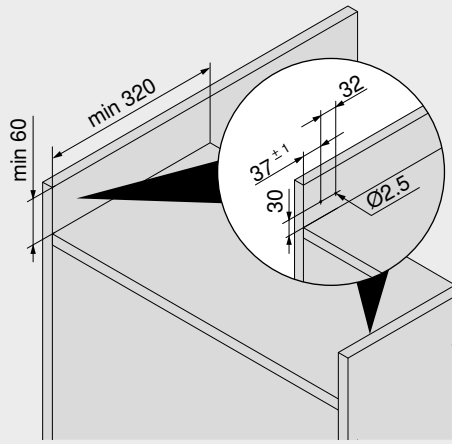

Čelo – pohonná servo jednotka

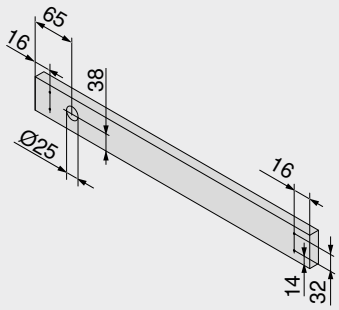

Distanční doraz Blum

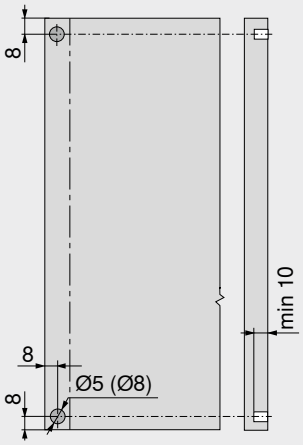

Distanční doraz Blum je nutný pro dveře pro lednice a mrazicí boxy

Distanční doraz Blum zajišťuje potřebný prostor pro spuštění v hodnotě 2 mm

Přístupová mezera

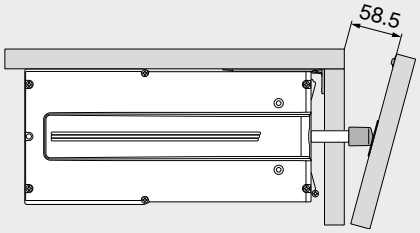

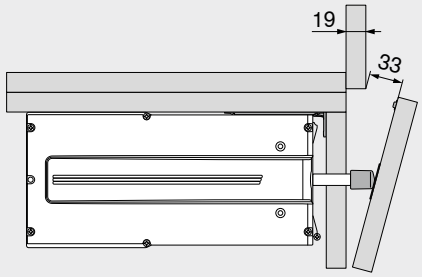

Vypínač SERVO-DRIVE

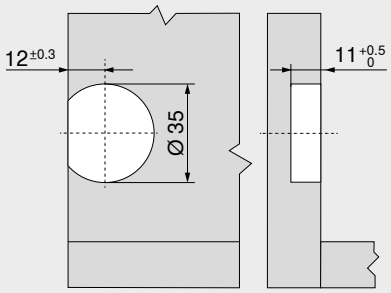

Umístění v prostoru pracovní desky

Potřebný prostor a bezpečný odstup – držák napájecího zdroje

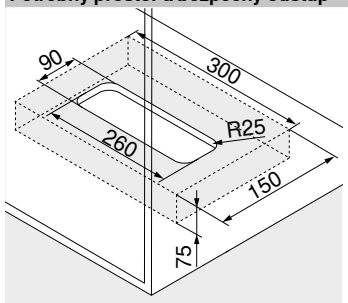

Montáž na dno

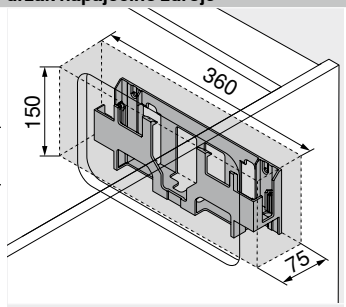

Montáž na stěnu

Pozor

Dodržujte bezpečnou vzdálenost 30 mm od spodní hrany (montáž na dno) či přední hrany (montáž na stěnu) a okrajů držáku napájecího zdroje k sousedním prvkům!

Umožněte cirkulaci vzduchu, jinak hrozí přehřátí napájecího zdroje **SERVO-DRIVE**!

Upozornění

Nevhodné pro: lednice a mrazáky bez vlastního korpusu, lednice se soklovým agregátem (výška výklenku NH ≥ 1700 mm); lednice s výsuvy

Odkaz na stránku

Přehled	575
SERVO-DRIVE uno – seznam jednotlivých trhů	732
Servisní služby společnosti Blum	602
Směrnice o strojích	711
Další technické informace	708

Montáž, demontáž a seřízení

Short-URL

www.blum.com/a610

SERVO-DRIVE flex pro myčky na nádobí

Webcode – do konfigurátoru výrobků zadejte nebo klikněte: DQE8UM



- Pro všechny běžné vestavné myčky na nádobí
- Malá výška prostoru (niky) NH pro pohonnou servo jednotku v hodnotě min. 60 mm
- Adaptivní systém
- Ochrana proti neúmyslnému nebo nechtěnému otevření
- Pojistka proti spuštění
- Jednoduchá montáž a instalace
- Možnost využití nezávisle na typu přístroje, pracovní desce a výšce soklu; viz. Plánování

Sada SERVO-DRIVE flex



Informace k objednávce

17 Sada SERVO-DRIVE flex

	Barva	Materiál	Č. artiklu
	TGR	Plast	Z10C500A.01

Složení:

9	1 x	Pohonná servo jednotka
17a	2 x	Montážní podložka
17b	2 x	Díl pro upevnění čela
17c	1 x	Čelní kování
17d	1 x	Kontaktní destička
1	2 x	Distanční doraz Blum
12a	1 x	Svorka
11b	2 x	Ochranná koncová krytka na kabel
–	11 x	Vrut do dřevotřísky
–	1 x	Montážní šablona

17a Montážní podložka[1]

	Barva	Materiál	Č. artiklu
	R7035	Plast	Z10C5005

[1] Navíc je zapotřebí

16 Napájecí zdroj SERVO-DRIVE[5]

	Barva			SZ	
	Síťový adaptér[1]	Trh[2]	Jazyková skupina[3]	Jazyk[4]	Č. artiklu
	E	Evropa	A	DE | EN | FR | IT | NL	Z10NA40EA
			B	DA | EN | FI | NO | SV	Z10NA40EB
			C	EL | EN | HR | SL | SR | TR	Z10NA40EC
			D	EN | ES | FR | IT | PT	Z10NA40ED
			E	CS | HU | PL | SK	Z10NA40EE
			F	BG | ET | LT | LV | RO | RU | UK	Z10NA40EF
	B	GB	A	DE | EN | FR | IT | NL	Z10NA40BA
	K	AU	I	EN	Z10NA40KI
	N	CN	H	EN | ZH | KO	Z10NA40NH
	U	US | CA | JP	G	EN | ES | FR	Z10NA40UG

Složení:

16	1 x	Napájecí zdroj **SERVO-DRIVE** Včetně kabelu, 1120 mm (s rozvodným kabelem **SERVO-DRIVE** možné prodloužit na max. 2000 mm) Včetně návodu k obsluze, montážního návodu

[1] Detailní soupis trhů viz. kapitola Informace
[2] Tržní názvy podle ISO 3166
[3] Jazyková skupina – návod k obsluze
[4] Označení jazyků ve smyslu ISO 639
[5] Vhodný pouze pro jednu pohonnou servo jednotku
Další kombinace na objednávku

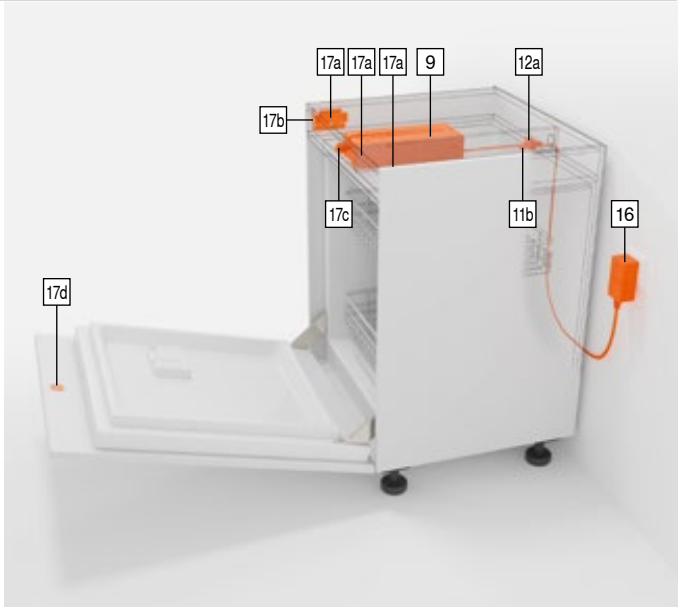

Barva		Barva	
R7035	RAL 7035 světle šedá	TGR	Šedá
SZ	Černá		

SERVO-DRIVE flex pro myčky na nádobí

Webcode – do konfigurátoru výrobků zadejte nebo klikněte **DQE8UM**

Plánování

Montážní podložka

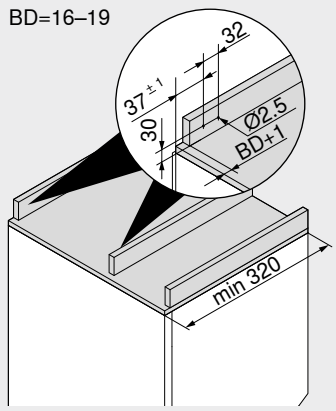

BD	Tloušťka čela Max. 19 mm

Čelo – pohonná servo jednotka

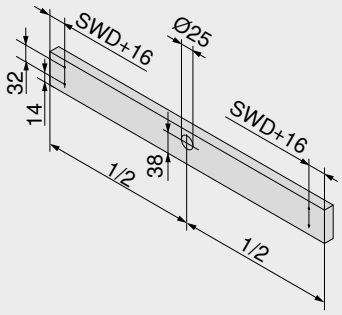

SWD	Síla (tloušťka) boční stěny korpusu

Pohonná servo jednotka

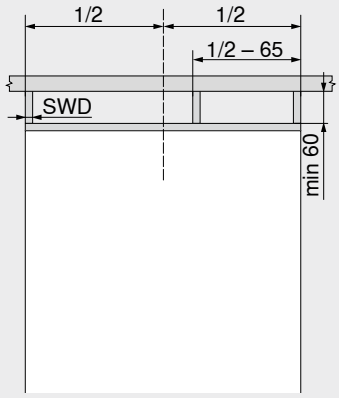

SWD	Síla (tloušťka) boční stěny korpusu

Přístupová mezera

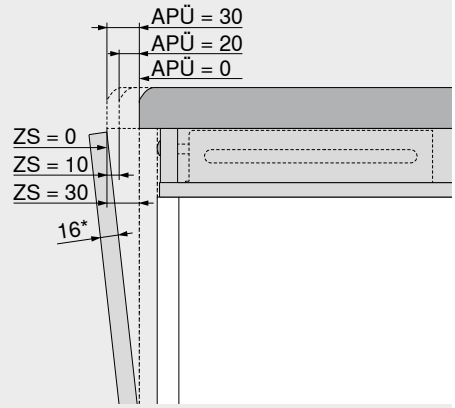

APÜ (mm)	ZS (mm)
0	30
20	10
30	0

APÜ	Přesah pracovní desky
ZS	Přístupová mezera
*	U silnějších čel se zmenší přístupová mezera ZS

Odkaz na stránku

Přehled	575
SERVO-DRIVE uno – seznam jednotlivých trhů	732
Servisní služby společnosti Blum	602
Směrnice o strojích	711
Další technické informace	708

Montáž, demontáž a seřízení

Short-URL
www.blum.com/a610



Využití skříněk



SPACE STEP přináší úložný prostor navíc do prostoru soklu, a kromě toho umožní dosáhnout do výše situovaných úrovní úložného prostoru v horní skříňce nebo ve vysoké skříni.

Zámkový systém



CABLOXX pro kvalitní nábytek doplňuje zabezpečení obsahu zásuvek, ale také ochranu proti převržení kontejneru.

Montážní systémy



Montážní systém **EXPANDO T** je vhodný pro využití netradičních tenkých materiálů pro výrobu dvířek, čílek výklopů i výsuvů.

Závěsné kování | spojovací kování



Závěsné kování Blum je bezpečné a vysoce odolné vůči zátěži. Tato spolehlivost je důležitá zvlášť u velmi zatěžovaného nábytku. Ve výrobním sortimentu firmy Blum naleznete **spojovací kování** pro různé typy konstrukce nábytku.

Využití skříněk

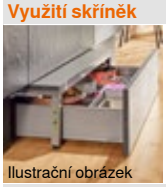
Ilustrační obrázek

SPACE STEP	586

Zámkový systém


Ilustrační obrázek

CABLOXX	594

Montážní systémy


Ilustrační obrázek

Montážní systém pro tenké materiály – **EXPANDO T**	596

Závěsné kování


Ilustrační obrázek

Závěsné kování pro montáž našroubováním	598
Závěsné kování pro montáž nalisováním	598

Spojovací kování


Ilustrační obrázek

Spojovací kování na korpus k našroubování	599
Spojovací kování na korpus k zalisování	599
Spojovací kování na korpus se spojovacím šroubem	600
Spojovací kování na korpus s hmoždinkou a rozpěrným kolíkem	601
Spojovací kování na korpus se spojovacím dílem v rastru 32	601

Piktogramy

	Artikl pouze na dotázání
	Webcode – do konfigurátoru výrobků zadejte nebo klikněte

SPACE STEP

Webcode – do konfigurátoru výrobků zadejte nebo klikněte: DQHKHA



- Díky nášlapné desce umožní přístup do vyšších úrovní úložného prostoru v horní skříňce
- Vytvoří úložný prostor navíc ve výsuvu pod **SPACE STEP**
- Možnost kombinovat se všemi Box systémy a vodicími systémy Blum
- Možnost kombinovat se všemi technologiemi pohybu Blum
- Vysoká variabilita: **SPACE STEP** se skutečně dá využít ve všech místnostech domu či bytu

Informace k objednávce

1 Sada SPACE STEP

Jmenovitá délka NL (mm)	Barva	Č. artiklu
410	Orion šedá matná	Z95.4100
460		Z95.4600

Složení:

1a	1 x	**TANDEM** 561Hxxx1B95 vlevo/vpravo
1b	2 x	Soklová noha
1c	2 x	Rohové spoje
1d	2 x	Patky soklové nohy
1e	2 x	Nasouvací držák pro policový výsuv vzadu
1f	1 x	Čelní spojovací kování (magnet a kontaktní destička)
1g	4 x	Pružinový doraz Od šířky korpusu KB > 900 mm použijte 4 pružinové dorazy
1h	2 x	Nálepka (bezpečnostní pokyny a osvědčení výrobce)
–	14 x	Šrouby s plochou hlavou Ø 4 x 15 mm
–	1 x	Návod k montáži

2 Příčný nosník[2]

Barva	Materiál	Délka (mm)[1]	Č. artiklu
Orion šedá matná	Hliník (Alu)	1040	Z95Q1040A

Přířez 2 Světlá šířka korpusu LW – 130 mm

[1] Ke zkrácení

[2] Šířka korpusu KB 1200 mm, použijte 2 ks za účelem zabránění silnému průhybu

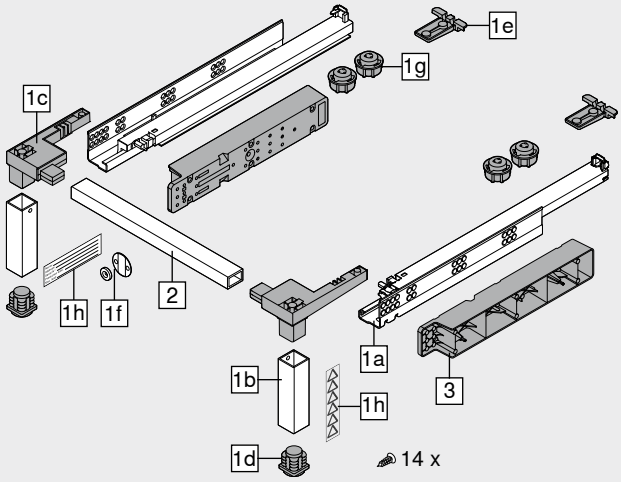

Příslušenství

3 Distanční lišta Blum[1]

Barva	Materiál		Č. artiklu
Orion šedá matná	Plast	2 x	Z95D4100

[1] Pro montáž vedení výsuvu, vhodná ke všem Box systémům a vodicím systémům Blum

Plánování

Upozornění



Maximální zátěž 150 kg
Schválení skutečné nosnosti Vámi vyrobeného nábytku se **SPACE STEP** musíte ve smyslu normy EN-14183 poskytnout Vy jakožto výrobce; tato skutečnost musí být uvedena na nálepce výrobce

Realizovatelná výška korpusu
Realizovatelná výška korpusu pro **SPACE STEP** je 150–250 mm

Doporučený materiál
Pro stupínek soklu doporučujeme vrstvenou desku (3 vrstvy) s tloušťkou alespoň 21 mm

Doporučený povrch stupínku
Povrch stupínku musí být protiskluzový
Za tímto účelem je možné využít protiskluzovou podložku, která bude přímo spojena s povrchem stupínku, nebo protiskluzový materiál desky

Pro záruku co nejdokonalejší stability u **SPACE STEP** musí být podlaha a nášlapná plocha čisté a suché
Od šířky korpusu KB > 900 mm použijte 4 pružinové dorazy

Umístění nálepek
Norma EN-14183 předpokládá viditelné umístění obou připojených nálepek

Výsuv pod SPACE STEP
Smí být použita pouze vedení pro 30 nebo 40 kg
Dynamická nosnost pro výsuv pod **SPACE STEP** je 20 kg

Korpus nad prvkem SPACE STEP
Pokud je dno korpusu umístěného výše zatíženo například uloženými věcmi, doporučujeme zajistit jej proti prohnutí
Toto opatření zabraňuje drhnutí nášlapné plochy **SPACE STEP** o dno skříně

TIP-ON BLUMOTION
Při použití **TIP-ON BLUMOTION** doporučujeme jednotku L5

SPACE STEP

Webcode – do konfigurátoru výrobků zadejte nebo klikněte: DQHKHA

Plánování

LEGRABOX

Výška N

Potřebný prostor v korpusu

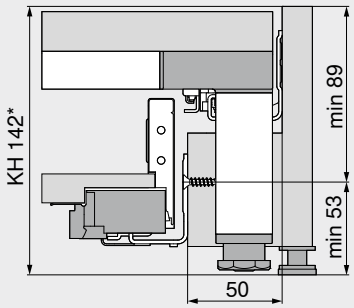

KH Výška korpusu
Min. šířka korpusu KB 400 mm
* Při použití distanční lišty Blum min. výška korpusu KH 148 mm
Plánovací rozměry pro minimální tloušťku dna policového výsuvu 21 mm – bez protiskluzové podložky

Konstrukční rozměry – čelo – montáž našroubováním

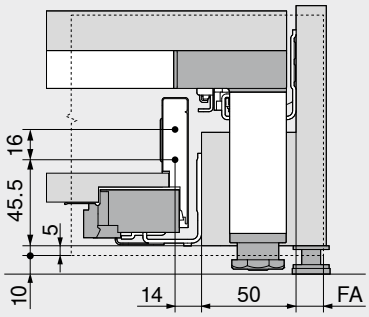

FA Přesah čela
Plánovací rozměry pro minimální tloušťku dna policového výsuvu 21 mm – bez protiskluzové podložky

Vyvrtání otvorů – čelo – montáž EXPANDO

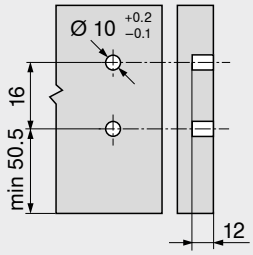

Výška M

Potřebný prostor v korpusu

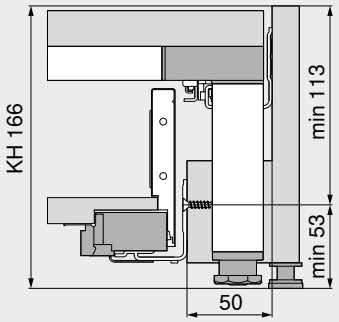

KH Výška korpusu
Plánovací rozměry pro minimální tloušťku dna policového výsuvu 21 mm – bez protiskluzové podložky
Min. šířka korpusu KB 400 mm

Konstrukční rozměry – čelo – montáž našroubováním

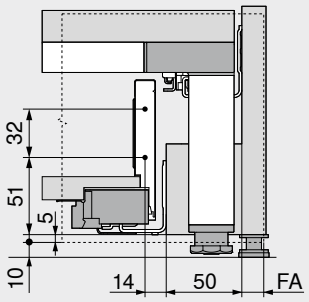

FA Přesah čela
Plánovací rozměry pro minimální tloušťku dna policového výsuvu 21 mm – bez protiskluzové podložky

Vyvrtání otvorů – čelo – montáž EXPANDO

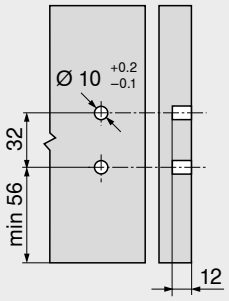

Výška K

Potřebný prostor v korpusu

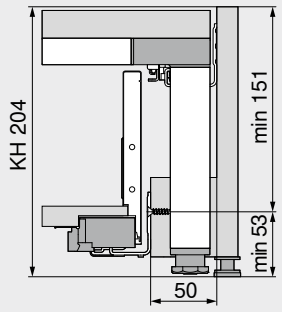

KH Výška korpusu
Plánovací rozměry pro minimální tloušťku dna policového výsuvu 21 mm – bez protiskluzové podložky
Min. šířka korpusu KB 400 mm

Konstrukční rozměry – čelo – montáž našroubováním

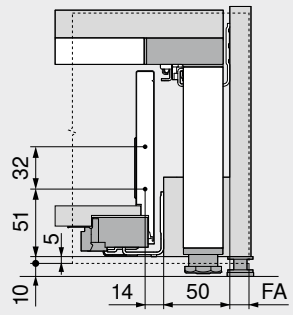

FA Přesah čela
Plánovací rozměry pro minimální tloušťku dna policového výsuvu 21 mm – bez protiskluzové podložky

Vyvrtání otvorů – čelo – montáž EXPANDO

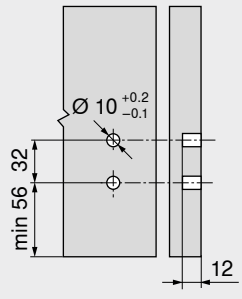

Odkaz na stránku

Přehled	585
LEGRABOX	196
Servisní služby společnosti Blum	602

SPACE STEP
Short-URL
www.blum.com/i009

Montáž, demontáž a seřízení
Short-URL
www.blum.com/a730

SPACE STEP

Webcode – do konfigurátoru výrobků zadejte nebo klikněte: DQHKHA

Plánování

MERIVOBOX

Výška N

Potřebný prostor v korpusu

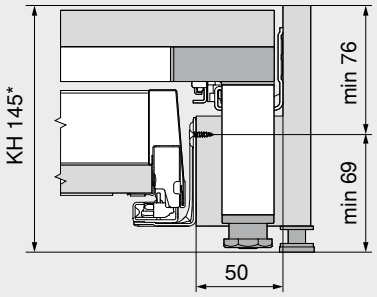

KH Výška korpusu
* Při použití distanční lišty Blum min. výška korpusu KH 146 mm
Plánovací rozměry pro minimální tloušťku dna policového výsuvu 21 mm – bez protiskluzové podložky
Min. šířka korpusu KB 400 mm

Konstrukční rozměry – čelo – montáž našroubováním

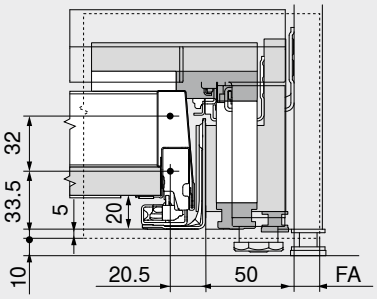

FA Přesah čela
Plánovací rozměry pro minimální tloušťku dna policového výsuvu 21 mm – bez protiskluzové podložky

Vyvrtání otvorů – čelo – montáž EXPANDO

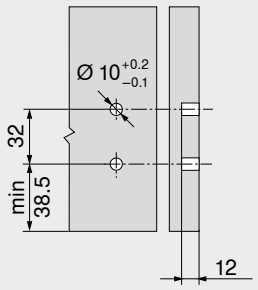

Výška M

Potřebný prostor v korpusu

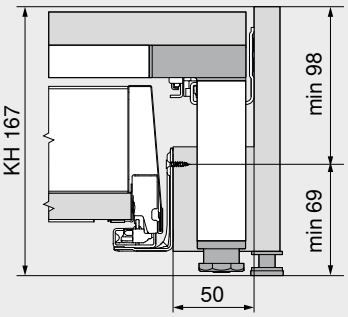

KH Výška korpusu
Plánovací rozměry pro minimální tloušťku dna policového výsuvu 21 mm – bez protiskluzové podložky
Min. šířka korpusu KB 400 mm

Konstrukční rozměry – čelo – montáž našroubováním

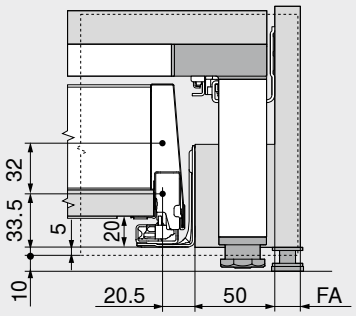

FA Přesah čela
Plánovací rozměry pro minimální tloušťku dna policového výsuvu 21 mm – bez protiskluzové podložky

Vyvrtání otvorů – čelo – montáž EXPANDO

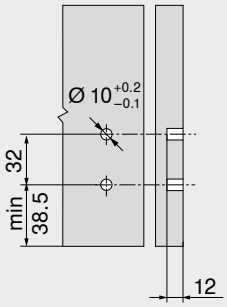

Výška K

Potřebný prostor v korpusu

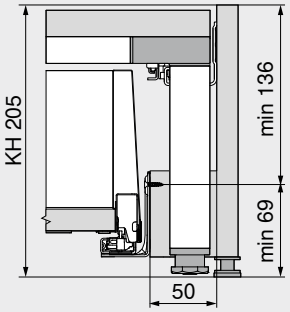

KH Výška korpusu
Plánovací rozměry pro minimální tloušťku dna policového výsuvu 21 mm – bez protiskluzové podložky
Min. šířka korpusu KB 400 mm

Konstrukční rozměry – čelo – montáž našroubováním

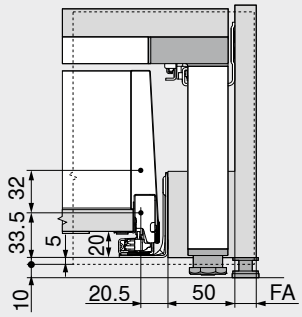

FA Přesah čela
Plánovací rozměry pro minimální tloušťku dna policového výsuvu 21 mm – bez protiskluzové podložky

Vyvrtání otvorů – čelo – montáž EXPANDO

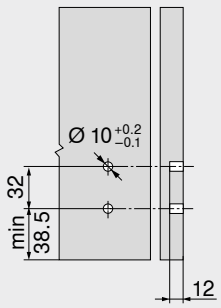

Odkaz na stránku

Přehled	585
MERIVOBOX	250
Servisní služby společnosti Blum	602

SPACE STEP
Short-URL
www.blum.com/i009

Montáž, demontáž a seřízení
Short-URL
www.blum.com/a730

SPACE STEP

Webcode – do konfigurátoru výrobků zadejte nebo klikněte: DQHKHA

Plánování

TANDEMBOX

Výška N

Potřebný prostor v korpusu

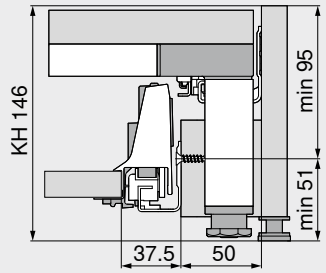

KH Výška korpusu
Plánovací rozměry pro minimální tloušťku dna policového výsuvu 21 mm – bez protiskluzové podložky
Min. šířka korpusu KB 400 mm

Konstrukční rozměry – čelo – montáž našroubováním

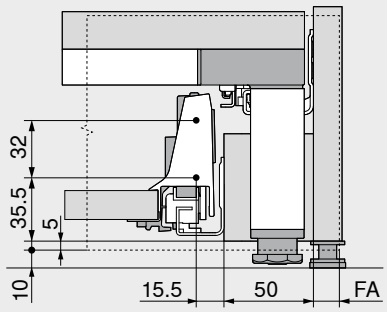

FA Přesah čela
Plánovací rozměry pro minimální tloušťku dna policového výsuvu 21 mm – bez protiskluzové podložky

Vyvrtání otvorů – čelo – montáž EXPANDO

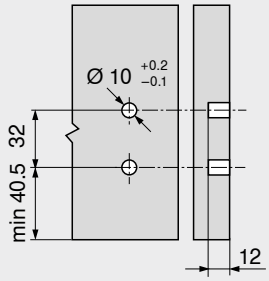

Výška M

Potřebný prostor v korpusu

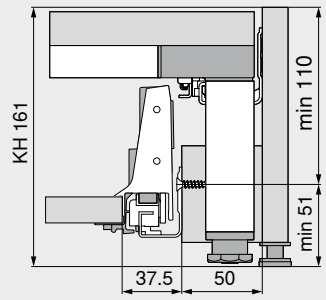

KH Výška korpusu
Plánovací rozměry pro minimální tloušťku dna policového výsuvu 21 mm – bez protiskluzové podložky
Min. šířka korpusu KB 400 mm

Konstrukční rozměry – čelo – montáž našroubováním

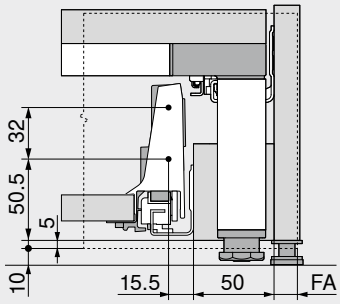

FA Přesah čela
Plánovací rozměry pro minimální tloušťku dna policového výsuvu 21 mm – bez protiskluzové podložky

Vyvrtání otvorů – čelo – montáž EXPANDO

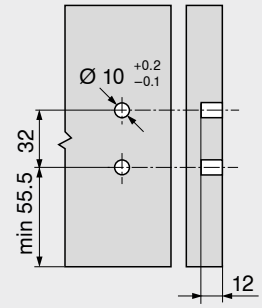

Výška K

Potřebný prostor v korpusu

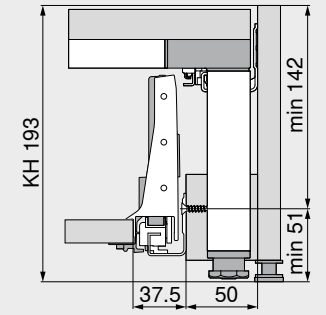

KH Výška korpusu
Plánovací rozměry pro minimální tloušťku dna policového výsuvu 21 mm – bez protiskluzové podložky
Min. šířka korpusu KB 400 mm

Konstrukční rozměry – čelo – montáž našroubováním

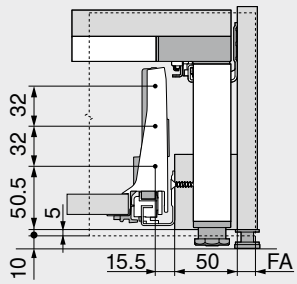

FA Přesah čela
Plánovací rozměry pro minimální tloušťku dna policového výsuvu 21 mm – bez protiskluzové podložky

Vyvrtání otvorů – čelo – montáž EXPANDO

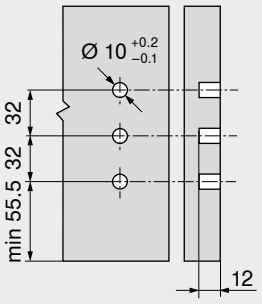

Odkaz na stránku

Přehled	585
TANDEMBOX antaro	290
TANDEMBOX plus	394
Servisní služby společnosti Blum	602

SPACE STEP
Short-URL
www.blum.com/i009

Montáž, demontáž a seřízení
Short-URL
www.blum.com/a730

SPACE STEP

Webcode – do konfigurátoru výrobků zadejte nebo klikněte: DQHKHA

Plánování

MOVENTO

Potřebný prostor v korpusu

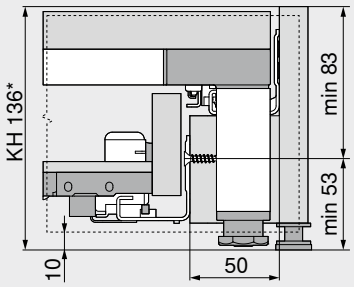

KH	Výška korpusu
*	Při použití distanční lišty Blum min. výška korpusu KH 148 mm
Plánovací rozměry pro minimální tloušťku dna policového výsuvu 21 mm – bez protiskluzové podložky	
Min. šířka korpusu KB 400 mm	
Min. šířka korpusu KB 450 mm s **SERVO-DRIVE**	

TANDEM

Potřebný prostor v korpusu

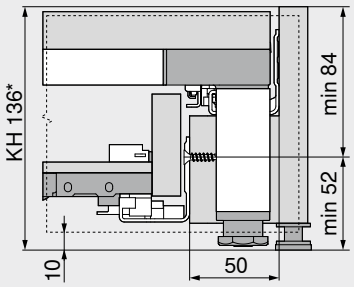

KH	Výška korpusu
*	Při použití distanční lišty Blum min. výška korpusu KH 148 mm
Plánovací rozměry pro minimální tloušťku dna policového výsuvu 21 mm – bez protiskluzové podložky	
Min. šířka korpusu KB 400 mm	
Min. šířka korpusu KB 450 mm s **SERVO-DRIVE**	

Potřebný prostor – odskočení | plošně slícované čelo

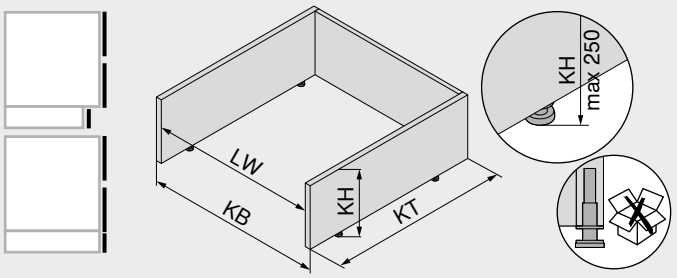

KB	Šířka korpusu
KH	Výška korpusu
	Včetně patky korpusu
KT	Hloubka korpusu
LW	Světlá šířka korpusu

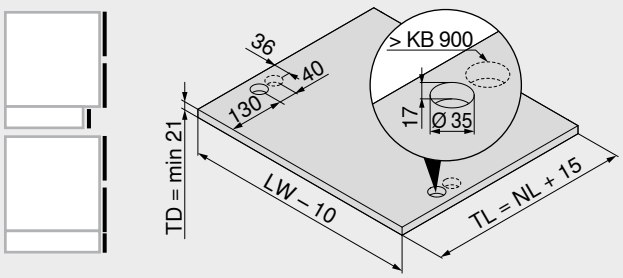

KB	Šířka korpusu
LW	Světlá šířka korpusu
NL	Jmenovitá délka
TD	Tloušťka dna policového výsuvu
TL	Délka police

Potřebný prostor – odskočení – nízký sokl

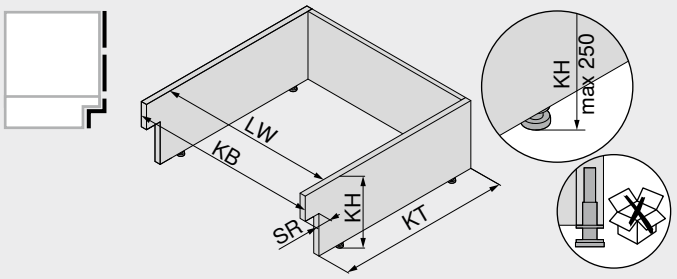

KB	Šířka korpusu
KH	Výška korpusu
	Včetně patky korpusu
KT	Hloubka korpusu
LW	Světlá šířka korpusu
SR	Odskočení soklu
	Max. 100 mm

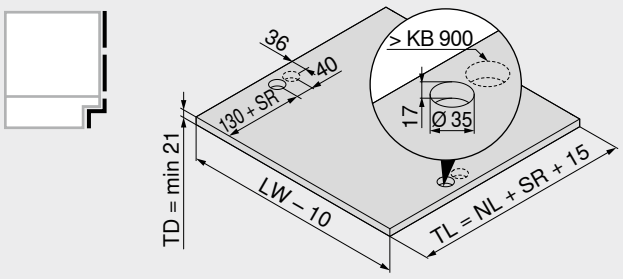

KB	Šířka korpusu
LW	Světlá šířka korpusu
NL	Jmenovitá délka
SR	Odskočení soklu
TD	Tloušťka dna policového výsuvu
TL	Délka police

Odkaz na stránku

Přehled	585
MOVENTO	410
TANDEM	430
Servisní služby společnosti Blum	602

SPACE STEP

Short-URL
www.blum.com/i009

Montáž, demontáž a seřízení

Short-URL
www.blum.com/a730

SPACE STEP

Webcode – do konfigurátoru výrobků zadejte nebo klikněte: DQHKHA

Plánování

Příklad – výztuha pro korpus soklu

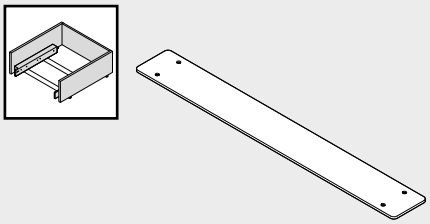

Vlastní výroba

Konstrukční rozměry – boční lišta vlevo/vpravo

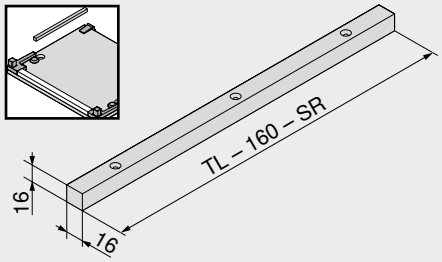

SR	Odskočení soklu
TL	Délka police

Vlastní výroba

Přířez – příčný nosník

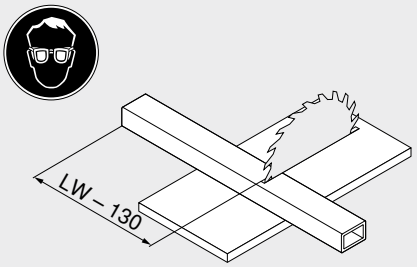

LW	Světlá šířka korpusu

Přířez – soklová noha

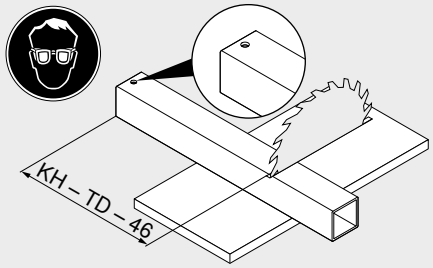

KH	Výška korpusu
TD	Tloušťka dna policového výsuvu

Konstrukční rozměry – dřevěná distanční lišta

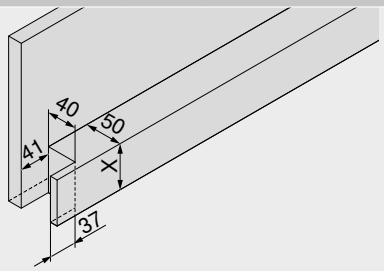

Box systémy a vodicí systémy	X (mm)
LEGRABOX	50
MERIVOBOX	65
TANDEMBOX	50
MOVENTO | **TANDEM**	50

Vlastní výroba

Konstrukční rozměry – distanční lišta Blum

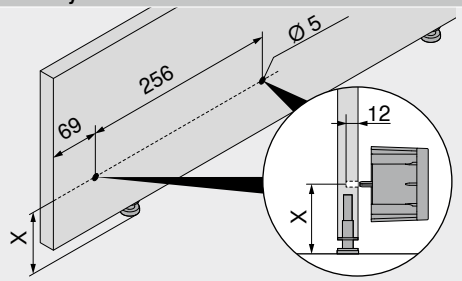

Box systémy a vodicí systémy	X (mm)
LEGRABOX	53
MERIVOBOX	51
TANDEMBOX	51
MOVENTO | **TANDEM**	53

Vrut do dřevotřísky Ø 3.5 x 60 mm nebo Ø 4 x 60 mm

Upozornění

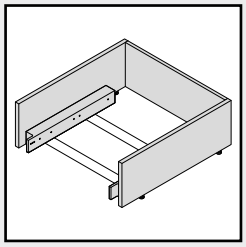

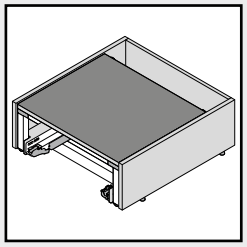

Jmenovitá délka NL (mm)	
Box systémy a vodicí systémy	**SPACE STEP**
≤ 450	410
> 450	460

Vodicí systémy – SPACE STEP – 561H4101B95

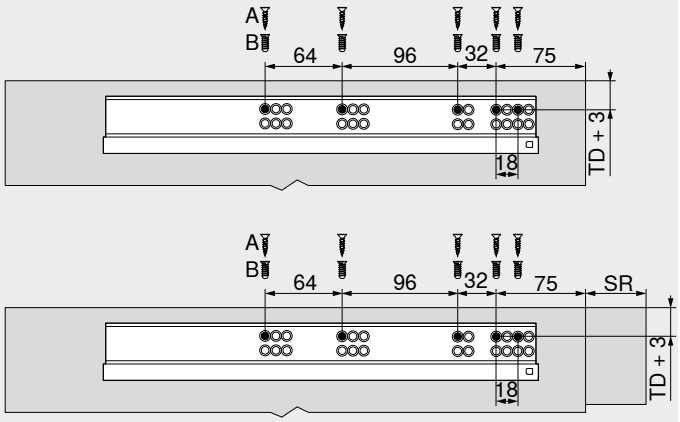

Jmenovitá délka NL (mm)	
Box systémy a vodicí systémy	**SPACE STEP**
≤ 450	410

TD	Tloušťka dna policového výsuvu
SR	Odskočení soklu
A	Vrut do dřevotřísky Ø 4 x 15 mm
B	Eurošroub Ø 6 x 14.5 mm, č. artiklu 661.1450.HG

Vodicí systémy – SPACE STEP – 561H4601B95

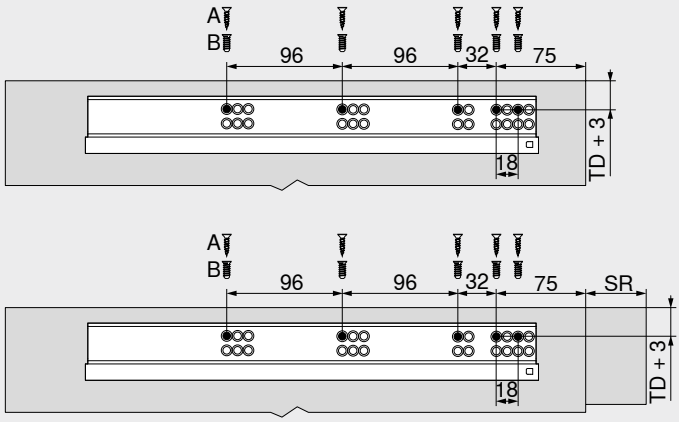

Jmenovitá délka NL (mm)	
Box systémy a vodicí systémy	**SPACE STEP**
> 450	460

TD	Tloušťka dna policového výsuvu
SR	Odskočení soklu
A	Vrut do dřevotřísky Ø 4 x 15 mm
B	Eurošroub Ø 6 x 14.5 mm, č. artiklu 661.1450.HG

Korpusová lišta – 750 – 40 kg | 450 – 40 kg | 578 – 30 kg

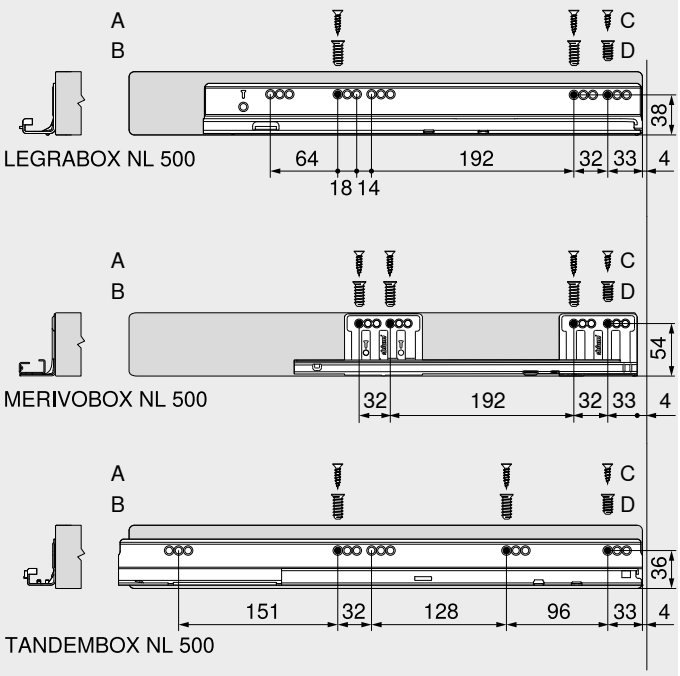

NL	Jmenovitá délka
A	Vrut do dřevotřísky Ø 4 x 15 mm
B	Eurošroub Ø 6 x 14.5 mm, č. artiklu 661.1450.HG Upevnění distanční lišty Blum je možné pouze pomocí eurošroubů
C	Vrut do dřevotřísky Ø 4 x 12 mm
D	Eurošroub Ø 6 x 11.5 mm, č. artiklu 661.1150.HG Upevnění distanční lišty Blum je možné pouze pomocí eurošroubů

Vodicí systémy – 760H – 40 kg | 560H – 30 kg

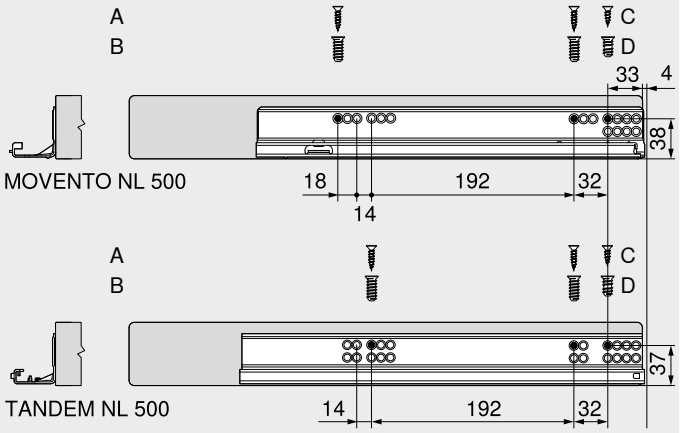

NL	Jmenovitá délka
A	Vrut do dřevotřísky Ø 4 x 15 mm
B	Eurošroub Ø 6 x 14.5 mm, č. artiklu 661.1450.HG Upevnění distanční lišty Blum je možné pouze pomocí eurošroubů
C	Vrut do dřevotřísky Ø 4 x 12 mm
D	Eurošroub Ø 6 x 11.5 mm, č. artiklu 661.1150.HG Upevnění distanční lišty Blum je možné pouze pomocí eurošroubů

CABLOXX



- Díky svému kompaktnímu sortimentu poskytuje **CABLOXX** přidanou bezpečnost a zároveň volnost pro pojetí designu
- Řešení, nezávislé na systému – kombinovatelné s různými Box systémy a vodicími systémy
- Úžasně variabilní – využitelné pro různé rozměry skříněk
- Možná realizace až pěti výsuvů na každou zámkovou tyč
- Kombinovatelný se všemi technologiemi pohybu
- Neomezený komfort seřízení a nastavení

Plánování a výpočet distančních dílů

Short-URL
www.blum.com/configurator

Informace k objednávce

1 Sada zámkových tyčí[1]

Výška korpusu KH (mm)	Materiál	Č. artiklu
Do 600	Ocel	Z80S0560
Do 800		Z80S0760
Do 1300		Z80S1260

Složení:
1a 1 x Zámková tyč
1b 1 x Distanční díl ke zkrácení
1c 1 x Ukončovací prvek
1d 1 x Uložení zámku
– 1 x Vrtací šablona pro ukončovací prvek
– 1 x Návod k montáži

Přířez **1a** Světlá výška korpusu LH – 2 mm

[1] Ke zkrácení
Možnost kombinovat se všemi Box systémy a vodicími systémy Blum

2 Aretační západky

Provedení	Barva	Č. artiklu
Vpravo	SZ	Z80.000V
Vlevo		Z80.000V

– Sada zámkových tyčí vpravo – M | M | M[1]

Délka (mm)	Materiál	Č. artiklu
542	Ocel	Z80S0542CA

Složení:
1a 1 x Zámková tyč
1b 3 x Předmontovaný distanční díl
1d 1 x Předmontované uložení zámku
2 3 x Předmontovaná aretační západka vpravo

[1] Předmontované sady zámkových tyčí vpravo
Vhodné pro řešení 3 x zásuvka – M
Vhodné pro **LEGRABOX** a **TANDEMBOX** v rastru 32, se světlou výškou korpusu LH 544 mm

– Sada zámkových tyčí vpravo – C | M[1]

Délka (mm)	Materiál	Č. artiklu
542	Ocel	Z80S0542BA

Složení:
1a 1 x Zámková tyč
1b 2 x Předmontovaný distanční díl
1d 1 x Předmontované uložení zámku
2 2 x Předmontovaná aretační západka vpravo

[1] Předmontované sady zámkových tyčí vpravo
Vhodné pro řešení 1 x zásuvka – M a 1 x čelní výsuv – C
Vhodné pro **LEGRABOX** a **TANDEMBOX** v rastru 32, se světlou výškou korpusu LH 544 mm

3 Sada zamykacích pouzder

Barva	Materiál	Č. artiklu
SW-M | WGR | OG-M | TS-M	Plast/zinek	Z80.000S

Složení:
3a 1 x Zamykací pouzdro
3b 1 x Čelní upevnění zamykacího pouzdra
3c 1 x Krytka zamykacího pouzdra

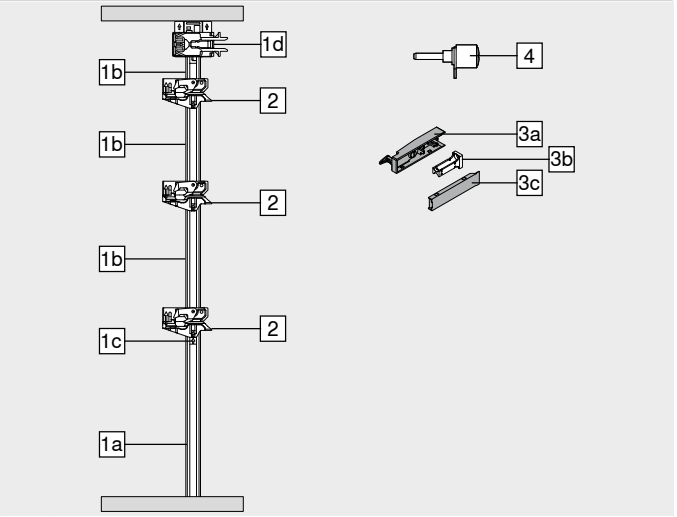

4 Cylindr není součástí dodávaného příslušenství

Příslušenství

– Synchronizační sada[1]

Barva	Materiál	Č. artiklu
SZ	Plast	Z80V000A

Složení:
– 2 x Držák synchronizace
– 2 x Vačka synchronizace

[1] Doporučeno pro šířky korpusu KB> 600 mm v kombinaci s funkcí zavírání
V případě využití synchronizace nutně potřebujete dvě sady zámkových tyčí

– Hřídel synchronizace[2]

Délka (mm)[1]	Materiál	Č. artiklu
1163	Hliník (Alu)	Z80V1163W

Přířez **–** Světlá šířka korpusu LW – 7 mm

[1] Ke zkrácení
[2] V kombinaci se synchronizační sadou
V případě využití synchronizace nutně potřebujete dvě sady zámkových tyčí

Barva		Barva	
SW-M	Hedvábně bílá matná	TS-M	Terra černá matná
WGR	Bílošedá	SZ	Černá
OG-M	Orion šedá matná		

CABLOXX

Plánování

Potřebný prostor – zámková tyč a synchronizace

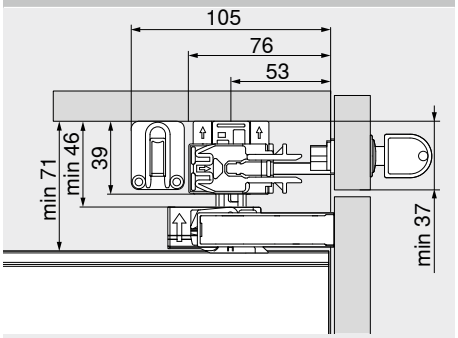

Parametry frézování – zámková tyč

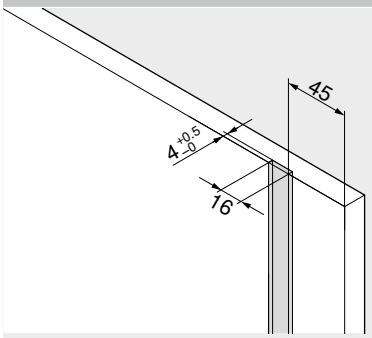

Vyvrtání otvorů – zámková tyč

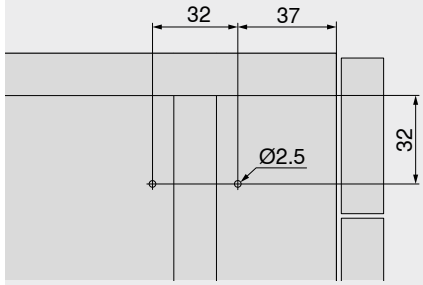

Specifikace – cylindr

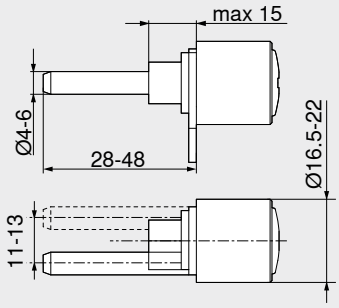

Cylindr není součástí dodávaného příslušenství

Vyvrtání otvorů – cylindr

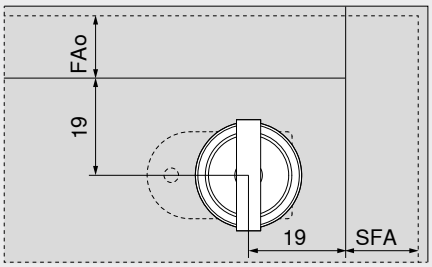

FAo Přesah čela nahoře
SFA Boční přesah čela

Vyvrtání otvorů – držák synchronizace

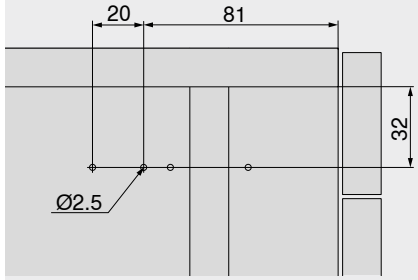

Vyvrtání otvorů – čelní upevnění zamykacího pouzdra

Box systémy

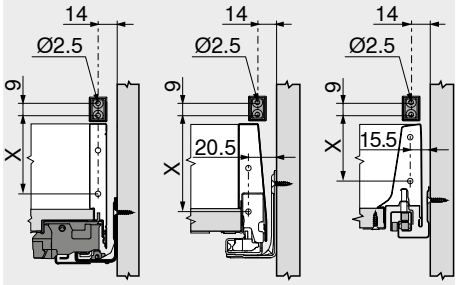

Box systémy	X (mm)							
	Zásuvka			Čelní výsuv				
	N	M	K	B	C	D	E	F
LEGRABOX	40	59	97	–	148[1]	–	–	212[1]
MERIVOBOX	57	80	116	–	–	–	181[1]	–
TANDEMBOX antaro	57	57	87	114	146	178	–	–

Předvrtání otvoru Ø 2.5 mm pro instalaci upevnění zamykacího pouzdra na čelo
[1] +4 mm s příčným relingem **AMBIA-LINE**

Vodicí systémy

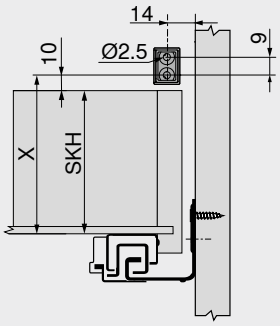

MOVENTO | TANDEM
X = SKH + 10 mm
SKH Výška zásuvky

Výška čela FH min.

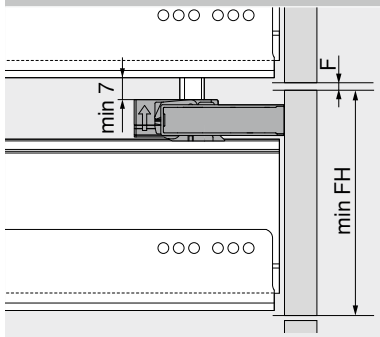

Box systémy	Výška čela FH min. (mm)							
	Zásuvka			Čelní výsuv				
	N	M	K	B	C	D	E	F
LEGRABOX	107	132	170	–	221[1]	–	–	285[1]
MERIVOBOX	113	136	173	–	–	–	236[1]	–
TANDEMBOX antaro	111	126	156	183	215	247	–	–

Platné pro vedení **BLUMOTION**
[1] +4 mm s příčným relingem **AMBIA-LINE**
F Mezera 2 mm

Upozornění

AMBIA-LINE: při montáži příčného relingu musí být dodržena minimální vzdálenost 80 mm od čela, aby nedošlo ke kolizi koncovky pro příčný reling se zamykacím pouzdrem.

Odkaz na stránku

Přehled	585
LEGRABOX	196
MERIVOBOX	250
TANDEMBOX antaro	290
MOVENTO	410
TANDEM	430
Servisní služby společnosti Blum	602
Další technické informace	708

Montáž, demontáž a seřízení

Short-URL
www.blum.com/a710

Montážní systém pro tenké materiály – EXPANDO T



- 3 různá využití – systémy výklopů | systémy závěsů | Box systémy
- Tenká čílka o tloušťce od 8 mm
- **EXPANDO T** – předmontovaný montážní systém
- Pro netradiční materiály čílek
- Použijte konfigurátor výrobků – výkresy obsahují veškeré kótování potřebné pro vaše plánování

Pomůcka při plánování a objednávání

Short-URL
www.blum.com/configurator

Informace k objednávce

Systémy výklopů

AVENTOS HS top | HL top | HK top

–	Čelní kování[1]		
	Provedení	**Způsob instalace**	**Č. artiklu**
	Tenká čílka	**EXPANDO T**	**20S42T1**

[1] Montážní pozice dle údajů v kapitole Systémy výklopů

Závěsy

CLIP top BLUMOTION | CLIP top

–	Závěs pro tenká dvířka[1]			
	Závěs	**Pružina**	**Barva**	**Č. artiklu**
	CLIP top BLUMOTION	S pružinou	NI | ONS	**71B453T**
	CLIP top	S pružinou	NI	**71T453T**
	CLIP top	Bez pružiny	NI	**70T453T.TL**

[1] Různých konstrukčních situací dosáhneme podle příslušných pozic pro našroubování

Box systémy

LEGRABOX

–	Čelní kování[1]		
	Výška	**Způsob instalace**	**Č. artiklu**
	N	**EXPANDO T**	**ZF7N70T2**
	M		**ZF7M70T2**
	K		**ZF7K70T2**
	C		**ZF7C70T2**

[1] Výška F a montážní pozice dle údajů v kapitole Box systémy – **LEGRABOX**

MERIVOBOX

–	Čelní kování[1]		
	Výška	**Způsob instalace**	**Č. artiklu**
	N | M | K | E	**EXPANDO T**	**ZF4.10T2**

[1] Montážní pozice dle údajů v kapitole Box systémy – **MERIVOBOX**

–	Čelní kování nahoře[1]		
	Výška	**Způsob instalace**	**Č. artiklu**
	E	**EXPANDO T**	**ZF4.50T2**

[1] Montážní pozice dle údajů v kapitole Box systémy – **MERIVOBOX**

LEGRABOX | MERIVOBOX

–	Stabilizace čela/dna pro tenká čílka[1]		
	Barva	**Způsob instalace**	**Č. artiklu**
	R7037	**EXPANDO T**	**Z96.00T1**

[1] Montážní pozice dle údajů v kapitole Box systémy – **LEGRABOX** | **MERIVOBOX**
Doporučení
Šířka korpusu KB > 600 mm: 1 ks
Šířka korpusu KB > 900 mm: 2 ks
Výška čela FH > 380 mm: 1 ks

Ostatní výrobky

–	EXPANDO T – samostatně		
	Barva	**Způsob instalace**	**Č. artiklu**
	TGR	**EXPANDO T**	**70T4532T**

Barva		Barva	
NI	Poniklovaná	R7037	RAL 7037 prachově šedá
ONS	Černý onyx	TGR	Šedá

Montážní systém pro tenké materiály – EXPANDO T

Plánování

Oblast využití – EXPANDO T

EXPANDO T je v oblasti výroby nábytku vhodný systém pro instalaci kování Blum na tenké materiály čílek
Při dostatečné stabilitě a pevnosti/tvrdosti lze využít materiály čílek již od síly 8 mm

Oblast využití a doporučení pro zpracování

Materiály, testované firmou Blum	Pevnost v příčném tahu (N/mm²)	Minimální utahovací moment (Nm)
Dřevotřísková deska	> 0.40	1.5
MDF	> 0.60	1.5
Dřevovláknité desky HDF		2
Kompaktní desky HPL		2
Konstrukční materiály z nerostu		2
Přírodní kámen Granit Nero Assoluto		3
Umělý kámen kompozit z křemene		3
Keramické desky		3

Hloubka vrtání | výběr šroubů – EXPANDO T

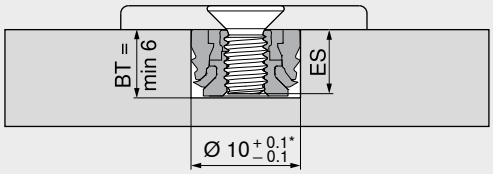

Pro **EXPANDO T** samostatně je nezbytné použít šrouby se závitem M4
U samostatné hmoždinky zvolte hloubku vrtání v závislosti na délce šroubu pokud možno co nejmenší

BT	Hloubka vrtání
ES	Hloubka proniknutí šroubu

ES min. = 4 mm
ES max. = BT – 0.5 mm
* V případě kamene a keramiky +0.2/–0.1 mm

Montáž – EXPANDO T

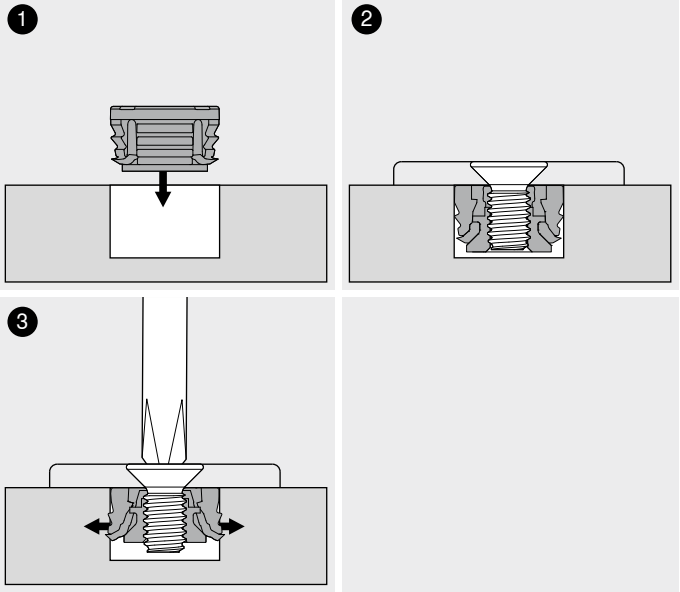

Vyloučení záruky

Společnost Blum nepřejímá žádné záruky při využití **EXPANDO T** v kombinaci s neuvedenými materiály nebo v kombinaci s kováním jiných výrobců

Doporučujeme, aby montáž provedl zkušený odborník na výrobu nábytku

8

Odkaz na stránku

Přehled	585	**MERIVOBOX**	250	**Více o našem novém systému montáže EXPANDO T**	
AVENTOS HS top – výkyvný výklop	32	Stabilizace čela/dna pro tenká čílka	245	Short-URL	
AVENTOS HL top – zdvihací výklop	38			www.blum.com/EXPANDO_T_3	
AVENTOS HK top – prostý výklop	44			**Montáž, demontáž a seřízení**	
CLIP top BLUMOTION | **CLIP top** – závěsy	72			Short-URL	
LEGRABOX	196			www.blum.com/a720	

Závěsné kování pro montáž našroubováním

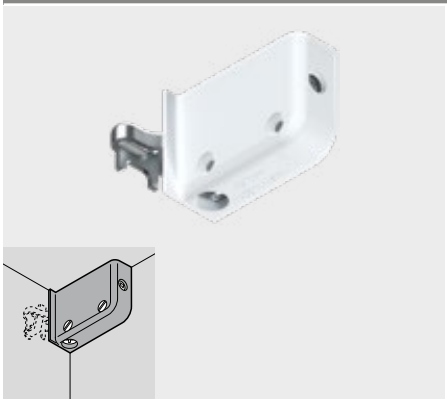

- Plastové pouzdro se závěsným ramínkem z oceli, pozinkované
- Nastavitelnost ve třech směrech
- Nosnost 130 kg na každý pár ve smyslu normy DIN EN 15939 (zkušební rám A)

Informace k objednávce

	Provedení	Barva	Č. artiklu
	Vpravo	WS | BR | R9001	48N0510.02
	Vlevo		48N0510.03

BR Hnědá
R9001 RAL 9001 krémově bílá
WS Bílá

Odkaz na stránku

Testování 712

Plánování

Potřebný prostor

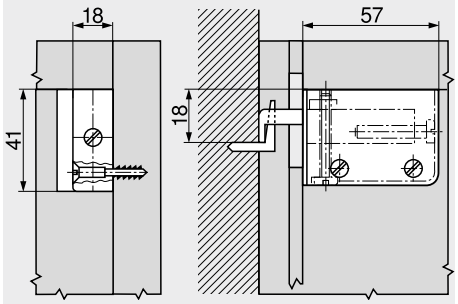

Montážní pozice

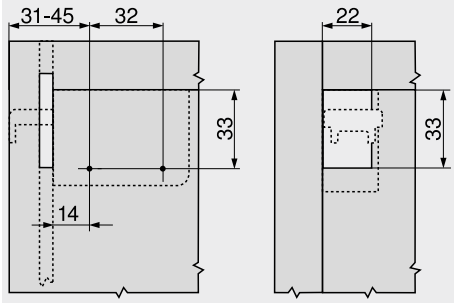

V boku korpusu a ve výřezu v zadní stěně

Závěsné kování pro montáž nalisováním

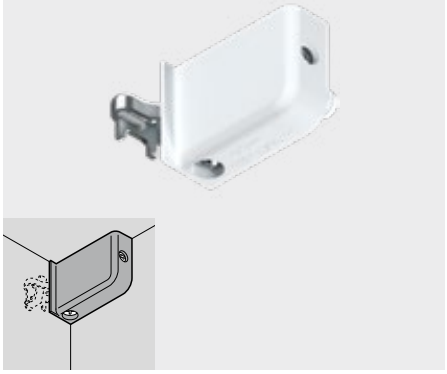

- Plastové pouzdro se závěsným ramínkem z oceli, pozinkované
- Nastavitelnost ve třech směrech
- Nosnost 130 kg na každý pár ve smyslu normy DIN EN 15939 (zkušební rám A)

Informace k objednávce

	Provedení	Barva	Č. artiklu
	Vpravo	WS	48N0610.02
	Vlevo		48N0610.03

WS Bílá

Příslušenství

	Označení	Č. artiklu
	Lisovací matrice – závěsné kování – 48N0610.02 | 48N0610.03 [1]	MZM.0078

[1] MINIPRESS

Odkaz na stránku

Testování 712

Plánování

Potřebný prostor

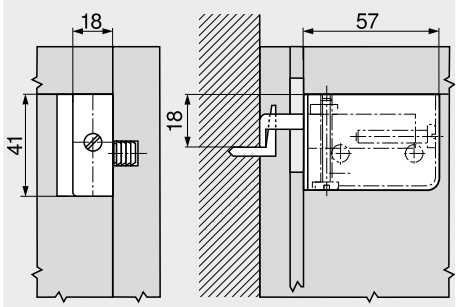

Montážní pozice

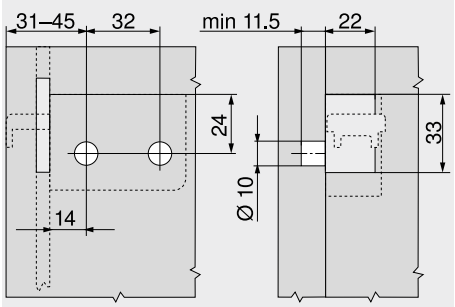

V boku korpusu a ve výřezu v zadní stěně

Spojovací kování na korpus k našroubování

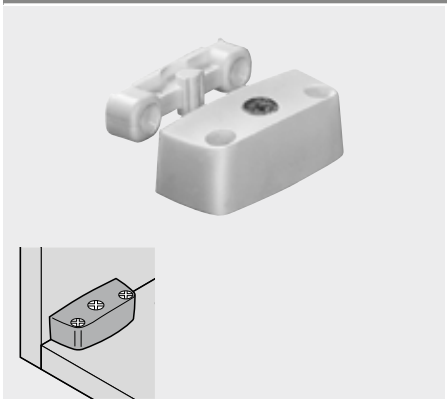

- Plastové pouzdro s předmontovaným excentrem ze zinku
- Spojovací díl z plastu

Informace k objednávce

	Označení	Barva	Č. artiklu
	Spojovací kování na korpus k našroubování	WS	40.2000

WS Bílá

Plánování

Dno

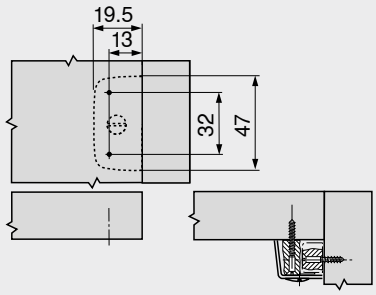

Bok korpusu

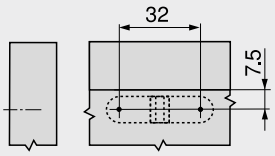

Spojovací kování na korpus k zalisování

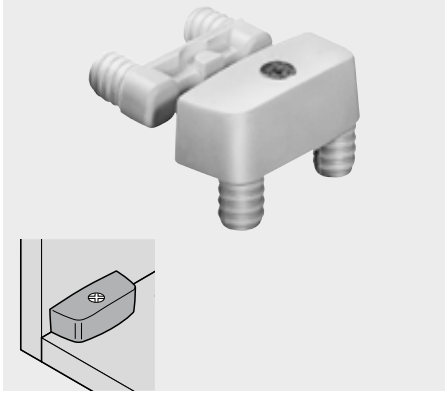

- Plastové pouzdro s předmontovaným excentrem ze zinku
- Spojovací díl z plastu

Informace k objednávce

	Označení	Barva	Č. artiklu
	Pouzdro spojovacího kování	WS	40.2110
	Spojovací díl	NA	40.2120.02

NA Přírodní
WS Bílá

Plánování

Zpracování korpusu

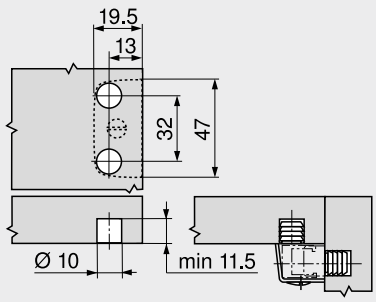

Bok korpusu

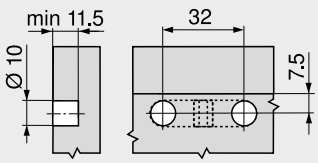

Spojovací kování na korpus se spojovacím šroubem

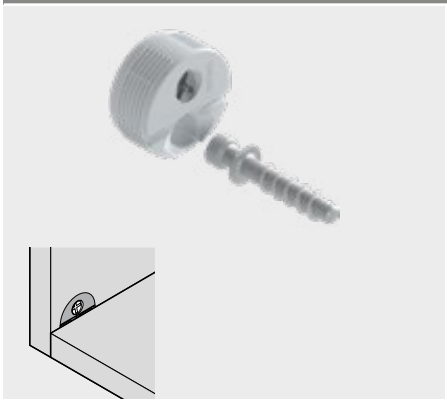

- Plastové pouzdro s předmontovaným excentrem ze zinku
- Spojovací šroub ze zinku, litého pod tlakem

Informace k objednávce

	Označení	Barva	Č. artiklu
	Spojovací kování na korpus se spojovacím šroubem	WS | BR	42.0700.01

BR Hnědá
WS Bílá

Příslušenství

	Označení	Č. artiklu
	Lisovací matrice – spojovací díl – 42.0700.01 [1]	MZM.0077

[1] MINIPRESS

Plánování

Dno

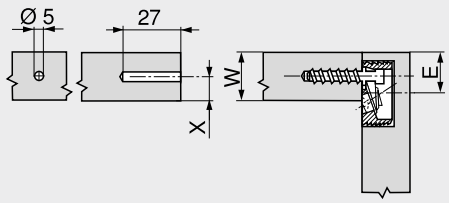

E = W – X + 8 mm
X max. = 9.5 mm

Bok korpusu

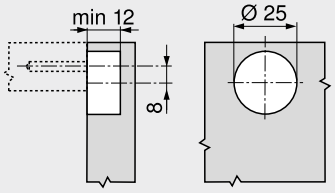

Spojovací kování na korpus se spojovacím šroubem

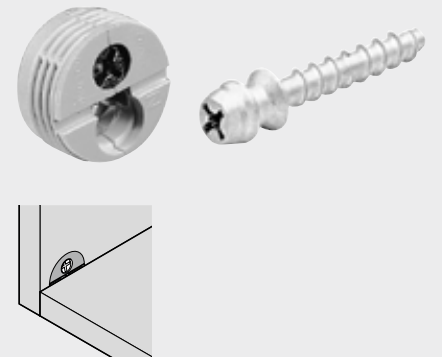

- Plastové pouzdro s předmontovaným excentrem ze zinku
- Spojovací šroub ze zinku, litého pod tlakem

Informace k objednávce

	Označení	Barva	Č. artiklu
	Pouzdro spojovacího kování	WS | BR	40.0110N
	Spojovací šroub	ZN	40.0720

BR Hnědá
WS Bílá
ZN Zinek

Příslušenství

	Označení	Č. artiklu
	Lisovací matrice – pouzdro spojovacího kování – 40.0110N | 40.0200N [1]	MZM.0070

[1] MINIPRESS

Plánování

Zpracování korpusu

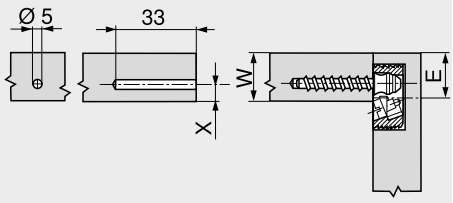

E = W – X + 5.8 mm
X max. = 8 mm

Bok korpusu

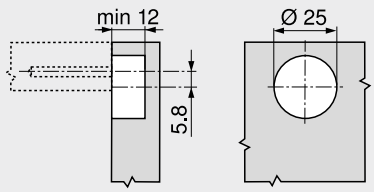

Spojovací kování na korpus s hmoždinkou a rozpěrným kolíkem

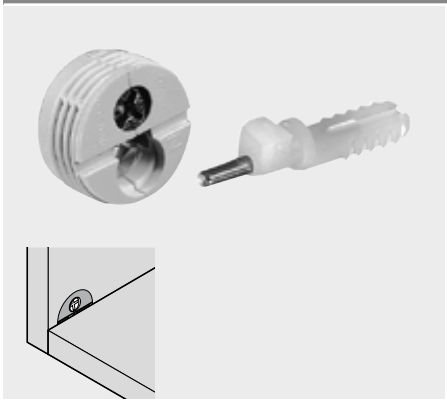

- Plastové pouzdro s předmontovaným excentrem ze zinku
- Spojovací hmoždinka z plastu s rozpínacím kolíkem

Informace k objednávce

	Označení	Barva	Č. artiklu
	Spojovací kování na korpus s hmoždinkou a rozpěrným kolíkem	WS	40.0200N

WS Bílá

Příslušenství

	Označení	Č. artiklu
	Lisovací matrice – pouzdro spojovacího kování – 40.0110N | 40.0200N [1]	MZM.0070

[1] MINIPRESS

Plánování

Dno

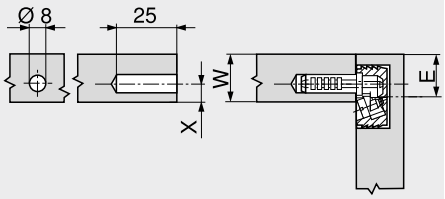

E = W – X + 7.4 mm
X max. = 9 mm

Bok korpusu

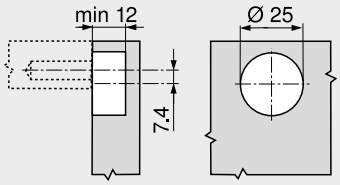

Spojovací kování na korpus se spojovacím dílem v rastru 32

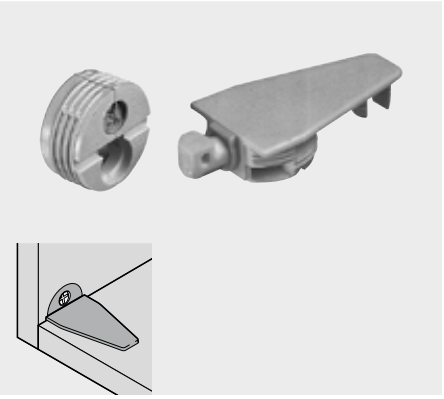

- Plastové pouzdro s předmontovaným excentrem ze zinku
- Spojovací díl z plastu

Informace k objednávce

	Označení	Barva	Č. artiklu
	Pouzdro spojovacího kování	WS | BR	40.0110N
	Spojovací díl		40.0620

BR Hnědá
WS Bílá

Příslušenství

	Označení	Č. artiklu
	Lisovací matrice – pouzdro spojovacího kování – 40.0110N | 40.0200N [1]	MZM.0070
	Lisovací matrice – spojovací díl – 40.0620 [1]	MZM.0071

[1] MINIPRESS

Plánování

Zpracování korpusu

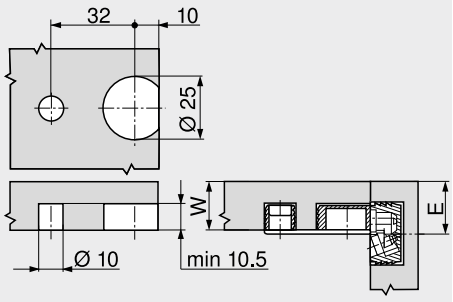

E = W + 1.5 mm

Bok korpusu

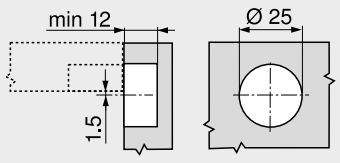



Co je rozhodující pro úspěšnou realizaci vašich projektů? Na jedné straně jsou to naše vysoce kvalitní výrobky a na druhé straně naše odpovídající služby. Přesně na míru vašim potřebám a pro každý krok vašeho procesního řetězce.

Abyste mohli pracovat efektivněji a rychleji. Právě jedinečná kombinace těchto dvou faktorů pro zajištění úspěchu dělá z našich řešení ucelený balíček. Individuálně pro vás, kdykoli a kdekoli budete potřebovat.

Díky našim digitálním službám, strojům pro zpracování, montážním přípravkům a šablonám vám otevíráme mnoho možností, jak plně využít potenciál našich výrobků.

Digitální služby



Prostřednictvím digitální služeb Blum vám zajistíme online podporu, kdykoli a kdekoli. Naše služby jsou zaměřeny přímo na vaši každodenní práci. To vám pomůže získat nejlepší výsledky rychleji a snadno.

Stroje pro zpracování



S naším spektrem strojů pro zpracování jste dobře vybaveni pro jakýkoli typ zpracování.

Montážní přípravky



Naše montážní přípravky se osvědčí jako skvělé pomůcky při přesné montáži Box systémů Blum.

Šablony



Snažte se s našimi šablonami při zpracování našich výrobků o precizní zpracování.

Digitální služby

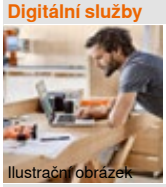
Ilustrační obrázek

Digitální služby	604
Přehled	605

Stroje pro zpracování


Ilustrační obrázek

Stroje pro zpracování	616
Přehled	617
Přehled – možnosti zpracování	618

Montážní přípravky

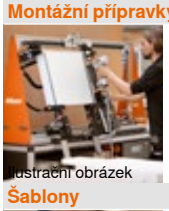
Ilustrační obrázek

Montážní přípravky	654
Přehled	655

Šablony


Ilustrační obrázek

Šablony	660
Přehled	661
Přehled – šablony	662
Přehled – možnosti zpracování	664

Digitální služby – efektivní podpora pro každý pracovní krok



Prostřednictvím digitálních služeb Blum vám zajistíme online podporu – kdykoli a kdekoli. V závislosti na vašich individuálních potřebách vás provázejí jedním nebo více pracovními kroky nebo celým procesním řetězcem. Abyste mohli pracovat efektivněji a rychleji dosáhli požadovaného výsledku. Je to váš osobní přístupový kód ke skutečným výhodám digitálního světa.

Marketingové materiály (mediatéka)



Stejně rozmanité jako Vaše přání nalézt pro své výrobky správné uplatnění na trhu.

Databáze výrobků



Technické informace o výrobcích firmy Blum.

Konfigurátor výrobků

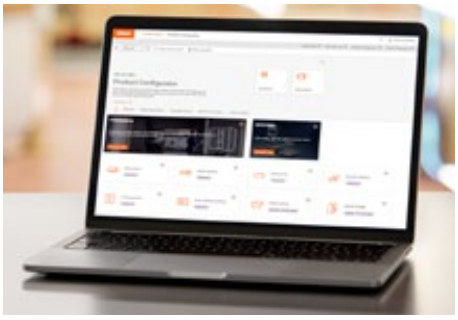

Nakonfigurovat kování, objednat a připravit použití.

Konfigurátor korpusů



Užitečná a vynikající pomůcka od plánování až po výrobu.

Datová služba CAD/CAM

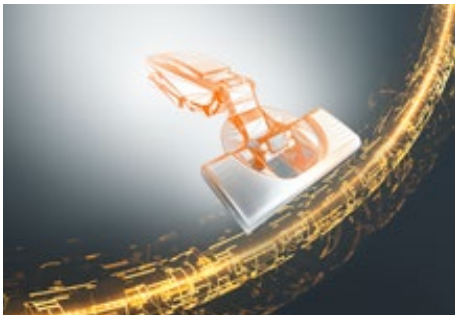

Přímá cesta k aktuálním CAD/CAM datům.

EASY ASSEMBLY-App



Aplikace pro mobilní telefony – pro vaši montáž.

Označení		Strana	Pracovní úkony						
			Zajištění odbytu na trhu	Návrh | Plánování | Nabídka	Konstrukce	Objednávka	Výroba	Dodávka | Montáž	Poprodejní servis
Využití									
	Marketingové materiály (mediatéka)	606	●						
	Databáze výrobků	607		●	●				
	Konfigurátor výrobků	608		●	●	●	●		
	Konfigurátor korpusů	610		●	●	●	●		
	Datová služba CAD/CAM	612			●		●		
	Rozhraní	613							
EA blum	**EASY ASSEMBLY**-App	614						●	
	Poprodejní servis	615							●

Marketingové materiály (mediatéka)



Stejně rozmanité jako Vaše přání nalézt pro své výrobky správné uplatnění na trhu

Profesionální obsah, podklady, které vám poslouží jako pomůcka pro tvorbu vaší vlastní marketingové dokumentace, to vše naleznete v naší marketingové mediatéce – k dispozici zdarma a nepřetržitě. Stáhněte si obrázky/fotografie s vysokým rozlišením, videofilmy nebo brožury, a své výrobky pak na trhu uplatníte s pomocí atraktivních reklamních materiálů.

- Máte možnost vybírat přímo z více než 19000 marketingových materiálů Blum ve více než 40 jazycích
- Stáhněte si zdarma brožury, prospekty, fotografie, loga, filmy, návody k montáži, prezentace, technické listy, certifikáty, atd.
- Uplatněte výrobky Blum a nábytek s kováním Blum ještě efektivněji – ve vašem webovém obchodu, ve vaší předváděcí místnosti nebo v rámci prodejního rozhovoru

Pracovní úkony

Při kterých krocích při práci získáte naši podporu?

Zajištění odbytu na trhu	Návrh | Plánování | Nabídka	Konstrukce	Objednávka	Výroba	Dodávka | Montáž	Poprodejní servis

Zajištění odbytu na trhu	Podporujeme vás při prodeji vašich výrobků s kováním Blum tím, že vám bezplatně dáváme k dispozici veškeré prodejní materiály ve více než 40 jazycích. Ušetříte tedy čas i vysoké náklady na vytvoření vlastních podkladů.

Praktické funkce



Kolekce mediálních souborů

S pomocí kolekce mediálních souborů si můžete přichystat podklady na později a dokonce si je uspořádat do individuální adresářové struktury. Dokumenty proto můžete snadno spravovat podle svých požadavků. Tyto složky i jednotlivé soubory můžete se svým týmem sdílet prostřednictvím odkazů a stahovat je v různých formátech.

Odkaz na stránku

Přehled 605

Marketingové materiály (mediatéka)

Short-URL
www.blum.com/s017

Databáze výrobků

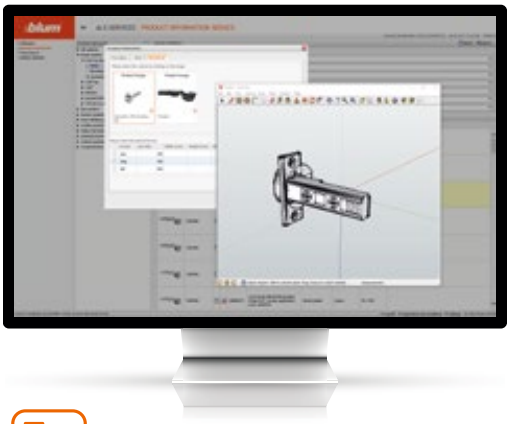

Technické informace o výrobcích firmy Blum

V databázi výrobků naleznete vše, co byste měli vědět o jednotlivých výrobcích firmy Blum. Popisy výrobků, technické detaily, výkresy výrobků, data ve formátu CAD a mnoho dalších podrobných informací si můžete stáhnout a přímo je dále zpracovávat.

- Přehled všech artiklů firmy Blum, dostupných v rámci vašeho trhu
- Podrobné popisy jednotlivých výrobků, včetně technických parametrů
- K dispozici aktuální údaje přímo od výrobce kování
- Přímé stahování různých dat výrobků: obrázky, grafické prvky, výkresy a data ve formátu 3D-CAD pro plánování a konstrukci řešení s kováním Blum

Pracovní úkony

Při kterých krocích při práci získáte naši podporu?

Zajištění odbytu na trhu | **Návrh \| Plánování \| Nabídka** | **Konstrukce** | Objednávka | Výroba | Dodávka \| Montáž | Poprodejní servis

Návrh | Plánování | Nabídka	Databáze výrobků vám nabízí přehled položek, které jsou k dispozici na vašem trhu. Technické vlastnosti ke každé jednotlivé položce jsou přehledně zobrazeny. To vám pomůže při návrhu nebo plánování svého nábytku.
Konstrukce	Databáze výrobků obsahuje kromě technických charakteristik pro návrh výrobků také grafiku pro plánování a data ve formátu 3D-CAD pro každou jednotlivou položku.

Funkce



Informace o výrobcích

Jednoduché hledání výrobků prostřednictvím kategorií výrobků nebo volného hledání. Tímto způsobem se rychle dostanete k veškerým základním informacím o každé položce. K dispozici je přehledné zobrazení dalších informací, jako jsou čísla položek a identifikační čísla, hmotnost, EAN kódy a či podrobnosti o balení a materiálu položky.



Podrobné vlastnosti výrobků

Kromě veškerých technických charakteristik každé položky máte k dispozici ke stažení různé obrázky, grafické prvky, výkresy a data ve formátu 3D-CAD.

Odkaz na stránku

Přehled	605	**Databáze výrobků**	
		Short-URL	
		www.blum.com/s001	

Konfigurátor výrobků



Výběr, objednávání a montáž kování s úsporou času

Konfigurátor výrobků vám snadno a rychle zpracuje ta pravá řešení kování pro vaše projekty v oblasti nábytku. Kompletní seznamy položek pro celé produkty můžete přenášet přímo do obchodů online vybraných prodejců. Komplexní výsledek plánování nabízí výrobní výkresy k tisku nebo údaje ve formátu CAD pro další zpracování ve vašem konstrukčním softwaru. Pro přenos do nástroje **EASYSTICK** a strojů CNC jsou k dispozici data ve formátech BXF[1] a CAM.

- Kompletní seznamy položek pro bezchybnou objednávku
- Komplexní výsledek plánování s informacemi pro konstrukci, montáž, seřízení a výrobu
- Veškeré funkce jsou k dispozici pro tablet a smartphone
- Intuitivní výběr výrobků s průvodcem až k vytvoření bezchybných seznamů položek s užitečnými informacemi o nových výrobcích

Pracovní úkony

Při kterých krocích při práci získáte naši podporu?

Zajištění odbytu na trhu | Návrh \| Plánování \| Nabídka | Konstrukce | Objednávka | Výroba | Dodávka \| Montáž | Poprodejní servis

Návrh | Plánování | Nabídka	Zjistěte, které kování je pro vaše projekty v oblasti nábytku to pravé: jednoduché a rychlé vytváření kompletních a výrobcem schválených seznamů položek výrazně zjednodušuje plánování návrhu a orientaci v cenových nabídkách.
Konstrukce	Poskytujte přesné údaje pro řešení produktů Blum se všemi relevantními rozměry. Při stažení získáte data ve formátu CAD v zobrazení 2D a 3D jako sloučené geometrie – přesně vyladěné podle vašich projektů v oblasti nábytku (rozměry, kalkulace hmotnosti, typ materiálů, zatížení,...). Různé možnosti exportu pro opětovné použití dat ve vašem konstrukčním softwaru.
Objednávka	Seznamy položek lze snadno ukládat a uspořádávat ve struktuře „Mé projekty“ podle projektů zákazníků. Kompletní a ověřené seznamy položek lze rychle a pohodlně předávat přímo vybraným prodejcům.
Výroba	Rozsáhlý výsledek plánování se seznamy přířezů a pozic vrtání, výrobními výkresy a daty ve formátu CAD/CAM vám poskytuje podporu při výrobě nábytkových řešení. Nezávislost na způsobu výroby (ručně nebo strojově).

Využití

Má knihovna	Mé projekty | mé seznamy objednávek	Rozhraní pro prodejce
Opakující se konfigurace lze uložit jako šablonu s individuálním standardním nastavením.	Ukládejte si konfigurace a využívejte možnost uspořádání v projektech – abyste i později měli přístup ke svým výsledkům plánování.	Snadné předávání kompletních seznamů položek zkontrolovaných z hlediska kolizí vybraným prodejcům.

[1] BXFsoubor (Blum eXchange-Format) obsahuje nejen komplexní informace o kování, nýbrž také informace o výrobě, které se týkají dřevěných dílů, jako například přířezů, a rovněž pozic vrtání.

Konfigurátor výrobků

Funkce

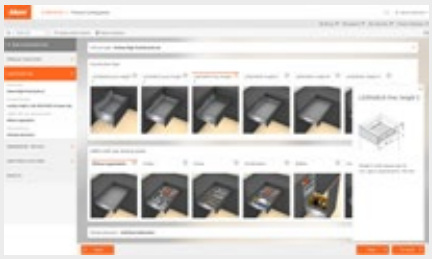

Výběr výrobků – to pravé kování na několik kliknutí

Díky výběru výrobků s průvodcem obdržíte vhodné kování pro svůj projekt v oblasti nábytku. Praktické výpočetní nástroje vám pomohou spočítat správnou hmotnost čela pro výklopy a dvířka nebo optimální modul **TIP-ON BLUMOTION** i v případě složité montáže nábytku. Úplné seznamy kusů pro použití výrobků, jako je **SPACE STEP** nebo **CABLOXX**, lze vytvářet rychle a bez komplikací.



Všestranný výsledek plánování – pro každou pracovní činnost

Všestranný výsledek plánování nenechá žádné přání bez povšimnutí – seznamy položek ověřené výrobcem, přesná a bezchybná data ve formátech 2D/3D CAD pro další použití v konstrukčním softwaru, výrobní výkresy pro ruční výrobu, informace týkající se plánování a montáže, seznamy dřevěných přířezů a 3D zobrazení pro rychlou vizuální kontrolu. To všechno obdržíte pro každou jednotlivou konfiguraci nebo souhrnně pro kompletní projekty.

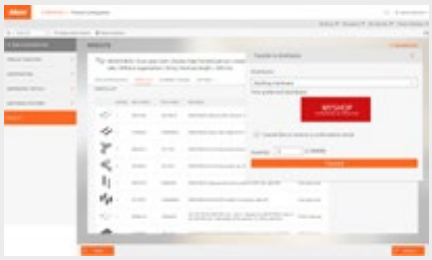

Předávání seznamů položek vybraným prodejcům

Naše ověřené seznamy položek můžete používat v projektech | při vychystávání a několika kliknutími je lze snadno přenést do online obchodu vybraného prodejce. Uspořádejte si projekty v aplikaci „Mé projekty“ a využívejte funkci „Mé seznamy objednávek“ pro souhrnné objednávky, pro hromadné zakázky složené i z více projektů.



Knihovny – užitečné šablony pro standardy vaší dílny

Pomocí funkce „Má knihovna“ si můžete uložit často používané opakující se konfigurace. Šablonám v knihovně lze přiřadit standardní hodnoty a uložit je pro další konfiguraci.
Při opětném vyvolání jsou vaše osobní standardní hodnoty již vyplněné. Je třeba zadat už jen několik hodnot. Tím ušetříte mnoho času – ověřený objednací seznam vytvoříte pouhými několika kliknutími.

Odkaz na stránku

Přehled 605

Konfigurátor výrobků

Short-URL
www.blum.com/s002

Konfigurátor korpusů



Užitečná a vynikající pomůcka od plánování až po výrobu

Konfigurujte korpusy s kováním Blum pouhými několika kliknutími. Díky integrované zkoušce pro zjištění případné kolize můžete plánovat naprosto přesně a bezchybně. Komplexní výsledek plánování vám poskytne optimální podporu v rámci celého procesu: při plánování, konstrukci, objednávání i výrobě.

- Komplexní aplikace online se snadno pochopitelným uživatelským rozhraním – bez ručních aktualizací
- Konstrukce korpusů, včetně kování, s odhalením rizika případné kolize – to je váš ušetřený čas

Pracovní úkony

Při kterých krocích při práci získáte naši podporu?

Zajištění odbytu na trhu | **Návrh \| Plánování \| Nabídka** | **Konstrukce** | **Objednávka** | **Výroba** | Dodávka \| Montáž | Poprodejní servis

Návrh | Plánování | Nabídka	Konfigurujte a ukládejte si projekty bez sebemenší námahy online. Obdržíte ověřené a kompletní seznamy položek pro vaši nabídku zákazníkům.
Konstrukce	Při konstrukci korpusů a vhodných typů kování vám pomůže náš konfigurátor korpusů. Obdržíte data v nejběžnějších formátech CAD, která můžete dále používat v konstrukčním softwaru. Používá váš software rozhraní BXF[1]? V tom případě můžete využívat naše soubory BXF[1] s doplňujícími informacemi pro výrobu.
Objednávka	Kompletní seznamy položek můžete předávat přímo do online obchodu nebo zákaznickému servisu vybraných prodejců. Své projekty a seznamy objednávek můžete velmi pohodlně spravovat prostřednictvím funkcí „Mé projekty“ a „Mé seznamy objednávek“.
Výroba	Používejte naše seznamy přířezů a vrtání, přehled obrábění nebo výrobní výkresy – digitální nebo analogové pro tisk. Prostřednictvím souboru BXF[1] můžete výsledek plánování přenést do systému **MINIPRESS** pomocí nástroje **EASYSTICK**.

[1] BXFsoubor (Blum eXchange-Format) obsahuje nejen komplexní informace o kování, nýbrž také informace o výrobě, které se týkají dřevěných dílů, jako například přířezů, a rovněž pozic vrtání.

Konfigurátor korpusů

Funkce



Konstrukce korpusu

V rámci konstrukce korpusu můžete definovat výšku, šířku, hloubku, horní desku, spodní desku a zadní stěnu korpusu. Plánování je nyní ještě rychlejší díky uložení často používaných rozměrů korpusů jako standardních hodnot. Změny v konstrukci korpusu lze nyní provádět také po naplánování kování.



Výběr kování

Pomocí myši přetáhněte na korpus kování, které je k dispozici ve vaší zemi. Šetřete drahocenný čas při plánování kování díky možnosti duplikování kování jedním kliknutím nebo vytváření svých osobních šablon kování.

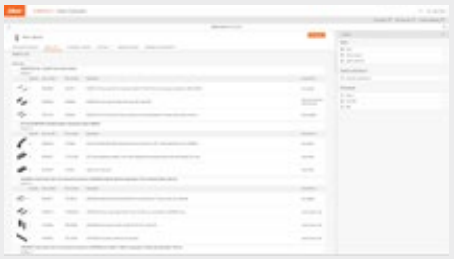

Výsledek plánování

Komplexní výsledek plánování vám poskytuje podporu v rámci celého procesu.

- Návrh, plánování, nabídka: obdržíte ověřené a kompletní seznamy položek pro vaši nabídku zákazníkům
- Konstrukce: soubory CAD a BXF[1] můžete dále zpracovávat ve svém softwaru CAD
- Objednávka: kompletní seznamy položek můžete předávat přímo do online obchodu nebo zákaznickému servisu vybraných prodejců
- Výroba: vytiskněte si potřebné informace pro výrobu nebo přeneste data ve formátu BXF[1] do systému **MINIPRESS** pomocí nástroje **EASYSTICK**



Mé projekty | mé seznamy objednávek

Pomocí funkce „Mé projekty“ můžete ukládat a uspořádávat vlastní konfigurace. Výsledek plánování vám proto zůstane natrvalo pro vaše projekty v oblasti nábytku.
Pomocí funkce „Mé seznamy objednávek“ pohodlně zvládnete vyřizování objednávek, protože ověřené seznamy položek můžete předávat přímo do obchodu online nebo zákaznickému servisu vybraných prodejců.

[1] BXFsoubor (Blum eXchange-Format) obsahuje nejen komplexní informace o kování, nýbrž také informace o výrobě, které se týkají dřevěných dílů, jako například přířezů, a rovněž pozic vrtání.

Odkaz na stránku

Přehled 605

Konfigurátor korpusů

Short-URL
www.blum.com/s003

Datová služba CAD/CAM



Vaše cesta k aktuálním datům ve formátu CAD/CAM

Pro vaši optimální podporu při konstrukci a výrobě nabízíme celou řadu nejrůznějších formátů dat CAD/CAM. Díky datové službě CAD/CAM máte přístup k potřebným datům rychle a neustále.

- Zajistěte si centralizovaný přístup k aktuálním datům CAD/CAM[2], která jsou ověřená výrobcem
- Přejděte přímo k našim konfigurátorům a získejte výrobní výkresy, data ve formátu BXF[1] a situační plány pro montáž – s přesnými rozměry a zkontrolované z hlediska kolizí
- Chybí vám vhodná data?
  Pak si u nás jednoduše vyžádejte například výkresy pro speciální typy montáže

Pracovní úkony

Při kterých krocích při práci získáte naši podporu?

Zajištění odbytu na trhu | Návrh \| Plánování \| Nabídka | **Konstrukce** | Objednávka | **Výroba** | Dodávka \| Montáž | Poprodejní servis

Konstrukce	Obdržíte data v nejběžnějších formátech CAD ve 2D a 3D zobrazení a také naše data ve formátu BXF[1]. Obě varianty můžete využívat ve svém konstrukčním softwaru s rozhraním BXF[1]. Data ve formátu CAD máte k dispozici jako samostatné geometrie, sestavu nebo balíček.
Výroba	Stáhněte si výrobní data, například výrobní výkresy, nebo použijte naše data v nejběžnějších formátech CAM[2] ve svém softwaru CAM. Navíc naše data ve formátu BXF[1] obsahují relevantní informace pro výrobu týkající se dílů ze dřeva.

Dokumenty ke stažení v datové službě CAD/CAM

- CAD/CAM[2] balíčky
- Samostatný výrobek (3D)
- Sestava (3D)
- Typ montáže (2D)
- Výrobní výkres (2D)
- CAM[2] data pro další zpracování na CNC stroji
- BXF[1] data
- Individuální dotaz/poptávka zákazníka na speciální montáže nebo nezodpovězené dotazy

[1] BXFsoubor (Blum eXchange-Format) obsahuje nejen komplexní informace o kování, nýbrž také informace o výrobě, které se týkají dřevěných dílů, jako například přířezů, a rovněž pozic vrtání.

[2] Data ve formátu CAM, která jsou k dispozici pro výběr, se vztahují na příslušné jednotlivé výrobky. Správné umisťování dřevěných dílů proto provádějte ručně.

Odkaz na stránku

Přehled 605 **Datová služba CAD/CAM**

Short-URL
www.blum.com/s004

Rozhraní



Jednoduché plánování nábytku s výrobky Blum

Pomocí našeho konfigurátoru výrobků a korpusů můžete snadno a rychle nakonfigurovat produktové sestavy. Seznamy dílů, které byly v průběhu procesu vybrány a zkontrolovány, lze pohodlně přenést do internetového obchodu vybraných prodejců.

Úzce spolupracujeme také s výrobci CAD/CAM softwaru. Naši partneři v oblasti softwaru mají v softwaru integrovány údaje o kování Blum a díky tomu umožňují velice jednoduché plánování použití kování Blum. Jiní naopak nabízejí pohodlná rozhraní k našim konfigurátorům.

Rozhraní pro internetové obchody prodejců



Mé projekty

Náš konfigurátor korpusů můžete použít k vytvoření kompletních a ověřených seznamů dílů. Ty lze snadno uspořádat do složek projektů v sekci Mé projekty a poté je přenést přímo do internetového obchodu vybraných prodejců. V internetovém obchodě prodejce pak uvidíte všechny podrobnosti objednávky a můžete dokončit nákup kování.

Rozhraní k softwaru CAD/CAM



Výběr výrobků – to pravé kování na několik kliknutí

Potřebujete data kování Blum pro CAD/CAM software? Nakonfigurujte si kompletní produktové sestavy pomocí našich konfigurátorů. Po dokončení konfigurace obdržíte všechna data přizpůsobená vašim výrobním procesům.

- Rozhraní BXF[1] pro import výsledků plánování do vašeho softwaru a jejich další zpracování
- Stáhněte si CAD/CAM data nebo seznamy dílů ve formátu CSV nebo XLS pro další zpracování ve vašem softwaru
- Můžete také využít naši bezplatnou datovou službu CAD/CAM



Údaje o kování Blum – integrovány ve vašem softwaru CAD/CAM

Společně s vybranými softwarovými partnery jsme také integrovali naši knihovnu kování Blum přímo do softwaru. To vám umožní přenést CAD/CAM data pro jednotlivé výrobky nebo celé sestavy do plánování nábytku ve vašem známém softwarovém prostředí.

Partneři v oblasti softwaru

Další informace o našich partnerech v oblasti softwaru naleznete na stránce www.blum.com/interfaces.

[1] BXFsoubor (Blum eXchange-Format) obsahuje nejen komplexní informace o kování, nýbrž také informace o výrobě, které se týkají dřevěných dílů, jako například přířezů, a rovněž pozic vrtání.

Odkaz na stránku

Přehled 605

Partneři v oblasti softwaru
Short-URL
www.blum.com/interfaces

Rozhraní
Short-URL
www.blum.com/s061

EASY ASSEMBLY-App

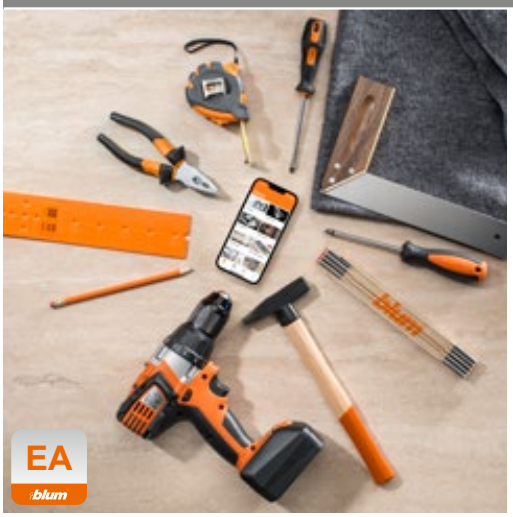

Aplikace pro mobilní telefony – pro vaši montáž

Chcete realizovat montáž a správné seřízení závěsů, výklopů, výsuvů nebo dalších typů kování firmy Blum? Montážní aplikace **EASY ASSEMBLY** pro smartphony a tablety (iOS i Android) představuje výbornou pomůcku v případě dotazů, týkajících se montáže a seřízení kování firmy Blum. Aplikace obsahuje návody a videofilmy k montáži všech výrobků společnosti Blum.

Pracovní úkony

Při kterých krocích při práci získáte naši podporu?

Zajištění odbytu na trhu | Návrh \| Plánování \| Nabídka | Konstrukce | Objednávka | Výroba | **Dodávka \| Montáž** | Poprodejní servis

Dodávka | Montáž	Aplikace **EASY ASSEMBLY** vám poskytuje podporu v podobě informací a návodů ohledně všeho, co souvisí s montáží a nastavením výrobků Blum.

Funkce



Přehled všech návodů k montáži

EASY ASSEMBLY obsahuje přehled všech návodů k montáži, seřazený podle skupin výrobků. Montážní aplikace má intuitivní strukturu a dá se tudíž velice snadno obsluhovat.



Interaktivní aplikace

Interaktivní aplikace názorně zobrazí naprosto přesnou pozici pro vrtání a nastavení kování Blum.

Odkaz na stránku

Přehled	605	**EASY ASSEMBLY-App**	
		Short-URL	
		www.blum.com/s015	

Poprodejní servis



Osobní podpora

Máte jakékoli dotazy nebo řešíte náročné úkoly? I po nákupu vám neustále stojíme po boku a jsme zde pro vás. Naše podpora je k dispozici celosvětově a v mnoha jazycích. Vaše dotazy zodpovíme osobně telefonicky nebo prostřednictvím e-mailu a chatu. Neváhejte nás kontaktovat, abychom si s vaší výzvou mohli poradit společně.

Pracovní úkony

Při kterých krocích při práci získáte naši podporu?

Zajištění odbytu na trhu | Návrh \| Plánování \| Nabídka | Konstrukce | Objednávka | Výroba | Dodávka \| Montáž | **Poprodejní servis**

Funkce



Přímá dostupnost, vyjasnění veškerých dotazů

Naši odborníci rádi zodpovědí veškeré vaše dotazy od technických podrobností až po plánování a zpracování kování Blum. Využijte komplexní poradenství k našim produktům a servisním službám.



Důkladná a důsledná péče, osobní poradenství

Naši zaměstnanci vám poskytnou podporu při montáži a seřízení kování Blum, a to i přímo u zákazníka, a pomohou vám s výběrem pomůcek pro zpracování a digitálních služeb vhodných pro vaše požadavky. Naši obchodní zástupci vám rádi osobně představí nové výrobky Blum (včetně vzorků výrobků) a poradí vám při realizaci individuálních nápadů v oblasti nábytku.

Odkaz na stránku

Přehled 605

Technické poradenství

Short-URL
www.blum.com/s020

Racionální zpracování nejvyšší kvality



Vrtací a lisovací stroje společnosti Blum nejsou určeny pouze ke zpracování výrobků Blum, ale také pro další běžné vrtání korpusů. Umožňují precizní vyvrtání otvorů a nalisování kování.

Široké spektrum strojů pro zpracování znamená, že pro každý požadavek je k dispozici vhodné řešení. Rychlá příprava a jednoduchá obsluha zajistí racionální zpracování veškerého kování firmy Blum.



MINIPRESS top pro EASYSTICK
- Vertikální vrtání a zalisování kování Blum
- Volitelné horizontální vrtání
- Výměna vrtacích hlav bez nářadí
- Automaticky najíždějící osy X/Y



MINIPRESS top
- Vertikální vrtání a zalisování kování Blum
- Výměna vrtacích hlav a pravítek bez nářadí
- Běžný systém dorazu



MINIPRESS P
- Vertikální vrtání a zalisování kování Blum
- Přídavné vrtací hlavy jsou vyměnitelné bez nářadí
- Volitelně je možné dovybavení **EASYSTICK**



Vrchní fréza pro vytvoření polodrážky do dna
- Precizní výroba polodrážky do dna zásuvky **LEGRABOX**



EASYSTICK – automaticky stavitelné pravítko s dorazy (osa X).



Výměna vrtacích hlav bez nářadí.



Zalisování kování Blum (volitelně).



Horizontální vrtání (volitelné; možné jen s **MINIPRESS top** pro **EASYSTICK**).

Přehled – možnosti zpracování

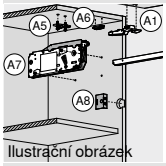

Ilustrační obrázek

Přehled – možnosti zpracování 618

Základní stroj

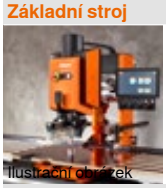
Ilustrační obrázek

MINIPRESS top pro **EASYSTICK** 622
MINIPRESS top 626
MINIPRESS P 630
Vrchní fréza pro vytvoření polodrážky do dna 634

Možnosti zpracování

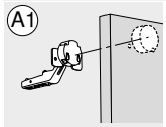

Ilustrační obrázek

MINIPRESS top pro **EASYSTICK** | **MINIPRESS top** 636
MINIPRESS P 644

Příslušenství

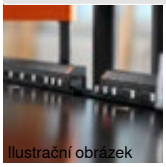
Ilustrační obrázek

EASYSTICK 650
Lisovací matrice 652
Vrtáky 652

Piktogramy

Artikl pouze na dotázání	Vertikální vrtání
Horizontální vrtání	Zalisování kování Blum

Možnosti zpracování

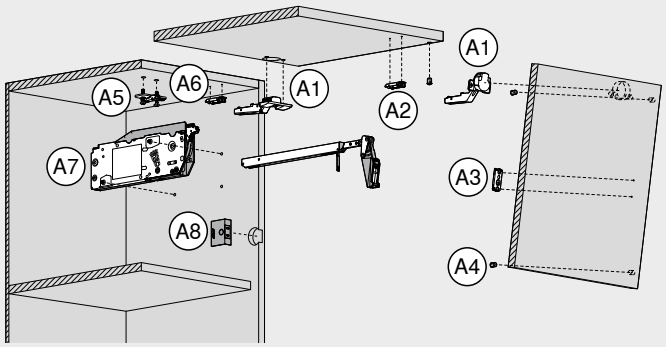

Zpracování – systémy výklopů – AVENTOS HF top | HK-XS

Zpracování čela

A1 Závěs
A2 Přímá montážní podložka
A3 Přímá montážní podložka | rameno | čelní kování
A4 Distanční doraz Blum

Zpracování korpusu

A5 Křížová montážní podložka
A6 Přímá montážní podložka
A7 Zdvihací mechanizmus – boční čep na korpus
A8 Vypínač **SERVO-DRIVE**

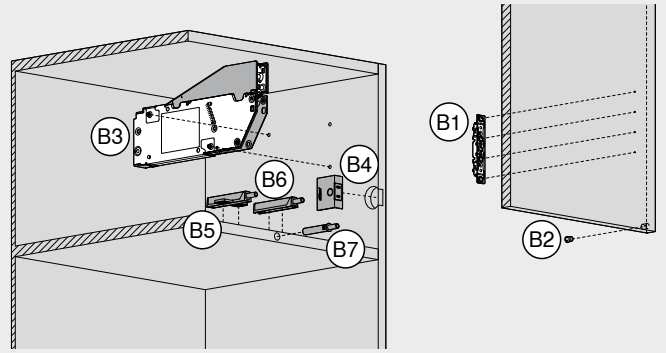

Zpracování – systémy výklopů – AVENTOS HKi | HS top | HL top | HK top | HK-S

Zpracování čela

B1 Čelní kování
B2 Distanční doraz Blum

Zpracování korpusu

B3 Zdvihací mechanizmus
B4 Vypínač **SERVO-DRIVE**
B5 **TIP-ON** – křížový adaptér
B6 **TIP-ON** – přímý adaptér
B7 **TIP-ON** – k zavrtání do hrany

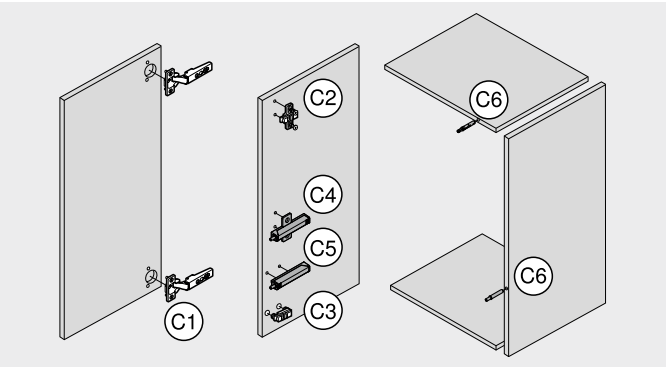

Zpracování – závěsy

Zpracování čela

C1 Závěs

Zpracování korpusu

C2 Křížová montážní podložka
C3 Přímá montážní podložka
C4 **BLUMOTION** | **TIP-ON** – křížový adaptér
C5 **BLUMOTION** | **TIP-ON** – přímý adaptér
C6 **BLUMOTION** | **TIP-ON** – k zavrtání do hrany

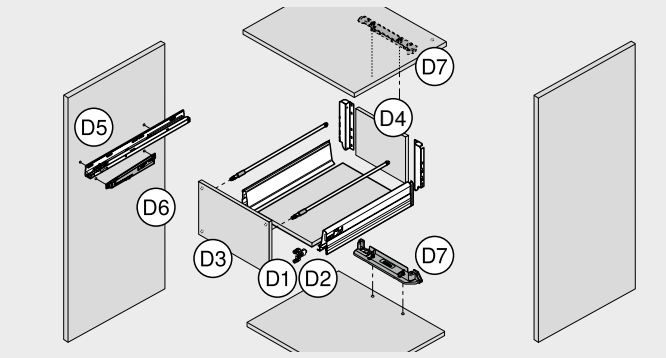

Zpracování – box systémy a vodicí systémy

Zpracování čela

D1 **LEGRABOX** | **MERIVOBOX** | **TANDEMBOX** | **METABOX** čelní kování
D2 **MOVENTO** | **TANDEM** nastavitelné čelní kování
D3 Distanční doraz Blum

Zpracování zásuvky

D4 Dno | záda

Zpracování korpusu

D5 Korpusové lišty
D6 **BLUMOTION** pro **METABOX**
D7 Držák nosníku **SERVO-DRIVE**

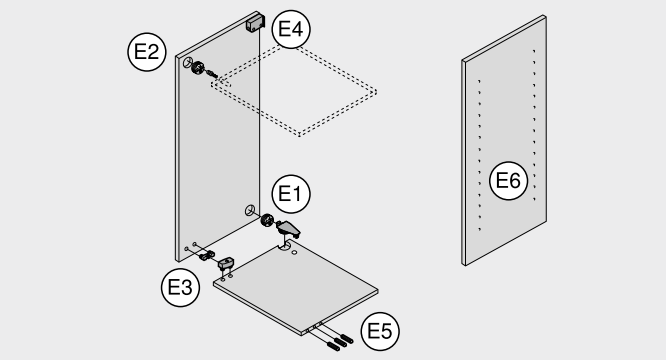

Zpracování – ostatní výrobky

Zpracování korpusu

E1 Spojovací kování na korpus se spojovacím dílem v rastru 32
E2 Spojovací kování na korpus se spojovacím šroubem
E3 Spojovací kování na korpus k zalisování
E4 Závěsné kování

Zpracování – korpus

Zpracování korpusu

E5 Horizontální vyvrtání otvoru pro dřevěné spojovací kolíky
E6 Vyvrtání řady otvorů pro podpěrky polic

Způsob zpracování		MINIPRESS top pro EASYSTICK Vertikální | horizontální		MINIPRESS top pro EASYSTICK MINIPRESS top Vertikální		MINIPRESS P	
Základní stroj			622		626		630
Příslušenství			623		627		631
Zpracování – systémy výklopů – AVENTOS HF top | HK-XS							
Zpracování čela							
A1	Závěs						
	AVENTOS HF top | HK-XS	●	636	●	636	●	644
A2	Přímá montážní podložka						
	AVENTOS HF top | HK-XS	●	636	●	636	●	644
A3	Přímá montážní podložka | rameno | čelní kování						
	AVENTOS HF top | HK-XS	●	636	●	636	○	644
A4	Distanční doraz Blum						
	AVENTOS HF top	●	636	●	636	●	644
Zpracování korpusu							
A5	Křížová montážní podložka						
	AVENTOS HF top | HK-XS	●	636	●	636	●	644
A6	Přímá montážní podložka						
	AVENTOS HF top | HK-XS	●	636	●	636	●	644
A7	Zdvihací mechanizmus – boční čep na korpus						
	AVENTOS HF top | HK-XS	●	637	●	637	○	644
A8	Vypínač **SERVO-DRIVE**						
	AVENTOS HF top	●	637	●	637	●	645
Zpracování – systémy výklopů – AVENTOS HKi | HS top | HL top | HK top | HK-S							
Zpracování čela							
B1	Čelní kování						
	AVENTOS HKi	●	637	●	637	○	645
B1	Čelní kování						
	AVENTOS HS top | HL top | HK top	●	637	●	637	○	645
B1	Čelní kování						
	AVENTOS HK-S	●	637	●	637	○	645
B2	Distanční doraz Blum						
	AVENTOS HS top | HL top | HK top	●	637	●	637	●	645
Zpracování korpusu							
B3	Zdvihací mechanizmus						
	AVENTOS HS top | HL top | HK top | HK-S	●	637	●	637	○	645
B4	Vypínač **SERVO-DRIVE**						
	AVENTOS HS top | HL top | HK top	●	637	●	637	●	645
B5	**TIP-ON** – křížový adaptér						
	AVENTOS HKi | HK top | HK-S	●	638	●	638	●	645
B6	**TIP-ON** – přímý adaptér						
	AVENTOS HKi | HK top | HK-S	●	638	●	638	●	645
B7	**TIP-ON** – k zavrtání do hrany						
	AVENTOS HKi | HK top | HK-S	●	638	–		–	

● Doporučeno ○ Možné – Není možné

Způsob zpracování		MINIPRESS top pro EASYSTICK Vertikální | horizontální		MINIPRESS top pro EASYSTICK MINIPRESS top Vertikální		MINIPRESS P	
Základní stroj			622		626		630
Příslušenství			623		627		631
Zpracování – závěsy							
Zpracování čela							
C1	Závěs	●	638	●	638	●	646
Zpracování korpusu							
C2	Křížová montážní podložka	●	638	●	638	●	646
C3	Přímá montážní podložka	●	638	●	638	●	646
C4	**BLUMOTION** | **TIP-ON** Křížový adaptér	●	639	●	639	●	646
C5	**BLUMOTION** | **TIP-ON** Přímý adaptér	●	639	●	639	●	646
C6	**BLUMOTION** | **TIP-ON** K zavrtání do hrany	●	639	–		–	
Zpracování – box systémy a vodicí systémy							
Zpracování čela							
D1	**LEGRABOX** čelní kování	●	639	●	639	○	646
D1	**MERIVOBOX** čelní kování	●	639	●	639	○	647
D1	**TANDEMBOX antaro** | **TANDEMBOX plus** čelní kování	●	639	●	639	○	647
D1	**METABOX** čelní kování	●	639	●	639	○	647
D2	**MOVENTO** | **TANDEM** nastavitelné čelní kování 295.1000	●	640	●	640	●	647
D3	Distanční doraz Blum	●	640	●	640	●	647
Zpracování zásuvky							
D4	Dno | záda	●	640	●	640	○	647
Zpracování korpusu							
D5	Korpusové lišty	●	640	●	640	○	648
D6	**BLUMOTION** pro **METABOX**	●	640	●	640	○	648
D7	Držák nosníku **SERVO-DRIVE**	●	640	●	640	○	648

● Doporučeno ○ Možné – Není možné

Způsob zpracování	MINIPRESS top pro EASYSTICK Vertikální | horizontální		MINIPRESS top pro EASYSTICK MINIPRESS top Vertikální		MINIPRESS P	
Základní stroj		622		626		630
Příslušenství		623		627		631
Zpracování – ostatní výrobky						
Zpracování korpusu						
E1 Spojovací kování na korpus se spojovacím dílem v rastru 32 40.0110N | 40.0620	●	641	●	641	●	648
E2 Spojovací kování na korpus se spojovacím šroubem 40.0200N | 42.0700.01	●	641	–		–	
E3 Spojovací kování na korpus k zalisování 40.2110 | 40.2120.02	●	641	●	641	●	648
E4 Závěsné kování 48N0610.02 | 48N0610.03	●	641	●	641	●	648
Zpracování – korpus						
Zpracování korpusu						
E5 Vyvrtání otvorů pro dřevěné spojovací kolíky	●	649	–		–	
E6 Vyvrtání řady otvorů pro podpěrky polic	●	642	●	642	○	648

● Doporučeno ○ Možné – Není možné

Zpracování – pocket systémy

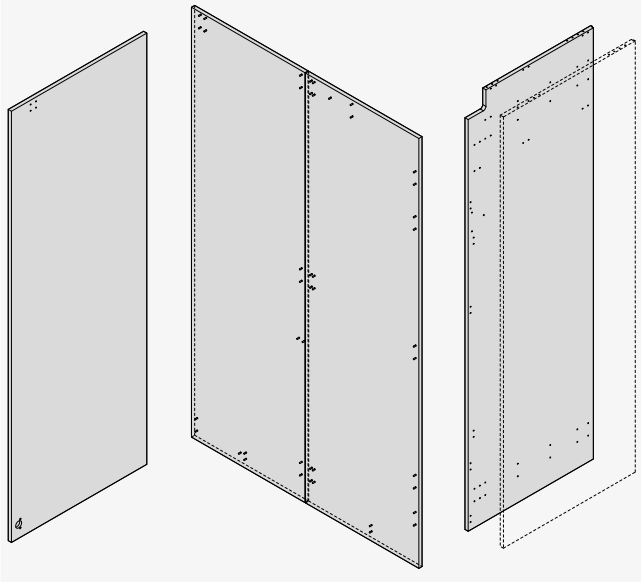

Zpracování s **EASYSTICK** je možné pouze se strojem **MINIPRESS top**

Konfigurátor výrobků

Short-URL
www.blum.com/s050

MINIPRESS top pro EASYSTICK


Ilustrační obrázek

MINIPRESS top pro EASYSTICK vertikálně | horizontálně i vertikálně

Se systémem dorazů **EASYSTICK** se stane z **MINIPRESS top** univerzální stroj pro zpracování korpusů a čel. Pomocí počítače **EASYSTICK** lze plánovat vrtání přímo na stroji **MINIPRESS top**. **EASYSTICK** provede automatický výpočet naprosto přesných pozic vrtání. Pravítko | suporty s vrtáky najíždí automaticky do správné pozice. Stačí jen přiložit zpracovávaný díl, vyvrtat otvory, a hotovo.

- Vertikální vrtání a volitelné zalisování kování Blum
- Volitelné horizontální vrtání
- Rychlá výměna hlav s již osazenými vrtáky
- Automatické najíždění suportu s vrtáky (osa Y) až na 350 mm
- Automaticky najíždějící pravítko (osa X) pro rozměry zpracovávaného dílu až do 2681 mm
- Jednoduché seřízení parametrů díky dobře přístupným obslužným prvkům s naprosto přesnou indikací

Příklady využití

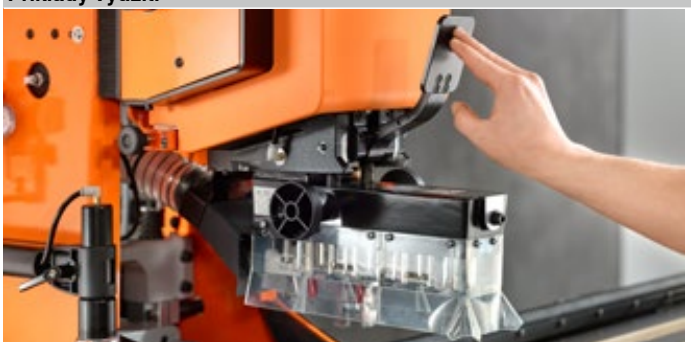

Upínání vrtací hlavy

Vrtací hlavu, vybavenou vrtáky a (volitelně) matricí, můžete zafixovat rychle a bez nářadí s pomocí upínací páky.



Digitalizovaný pracovní proces: plánování přímo na stroji

S **EASYSTICK** jsou plánování i zpracování digitalizovány. Plánovat můžete buď přímo na stroji, nebo můžete přenést data z konfigurátoru výrobků nebo korpusů.



Snadné další zpracování vašich pracovních úkolů

Své zakázky můžete vyvolat a dál zpracovat s pomocí skeneru čárového kódu.



Efektivní a univerzální využití

Suport s vrtáky (osa Y), vybavený **EASYSTICK**, najíždí automaticky až na 350 mm. Díky tomu jsme rozšířili rozsah možností zpracování a i v případě hlubších korpusů jsme umožnili vrtání řady otvorů na střed.

MINIPRESS top pro EASYSTICK



Ilustrační obrázek

MINIPRESS top pro EASYSTICK vertikálně | horizontálně i vertikálně

- S pracovním stolem a sadou nářadí
- Včetně automaticky najíždějících suportů s vrtáky (osa Y)
- Počítač **EASYSTICK** 2.0, adaptér WLAN USB, pravítko **EASYSTICK**, vrtací hlavy ani ostatní příslušenství nejsou součástí dodávky základního stroje
- Verze stroje s horizontálním vrtacím agregátem (3 vřetenovým)

Upozornění

Stroje je možné „složit“ s pomocí konfigurátoru výrobků

Short-URL
www.blum.com/configurator

Informace k objednávce

F1	MINIPRESS top pro EASYSTICK – vertikální | horizontální			
	Napětí (V)	Frekvence (Hz)		Č. artiklu
	3 x 400	50 | 60	[1]	M75E2000

Složení:

F1	1 x **MINIPRESS top** pro **EASYSTICK** – vertikální | horizontální
–	1 x Sada nářadí
–	1 x Pracovní stůl
–	1 x Přítlaky (pneumatické) – vlevo | vpravo
–	1 x Horizontální vrtací agregát (3vřetenový)

[1] Počítač **EASYSTICK** a pravítko **EASYSTICK** nejsou součástí dodávaného příslušenství

F2	MINIPRESS top pro EASYSTICK – vertikální			
	Napětí (V)	Frekvence (Hz)		Č. artiklu
	3 x 400	50 | 60	[1]	M70E2000

Složení:

F2	1 x **MINIPRESS top** pro **EASYSTICK** – vertikální
–	1 x Sada nářadí
–	1 x Pracovní stůl
–	1 x Přítlaky (pneumatické) – vlevo | vpravo

[1] Počítač **EASYSTICK** a pravítko **EASYSTICK** nejsou součástí dodávaného příslušenství

EASYSTICK

M2	Počítač 2.0 **EASYSTICK**	651	H1	Pravítko **EASYSTICK**	651
M4	Kabel napájecího zdroje	651	H6	**EASYSTICK** prodlužovací pravítko – vlevo | vpravo	651
M5	WLAN USB adaptér	651	H12	Podpěra pro prodlužovací pravítko	651

Příslušenství

Vrtací hlavy bez lisovacích jednotek

		Počet vřeten (ks)	Uspořádání vřetena	Rastr vřeten (mm)	Rychloupínací sklíčidlo[1]	Lisovací jednotka[2]	Č. artiklu	Vrtání	Lisování (volitelně)
G1		3		9.5 | 45	–	I18	MZK.2000.01	Závěs	Závěs
G2		2		32	■	I18	MZK.210S	Přímá montážní podložka Čelní kování Závěsné kování Spojovací kování **REVEGO**	Přímá montážní podložka Čelní kování Závěsné kování Spojovací kování
G3		2		32	■	I18	MZK.211S	Křížová montážní podložka **REVEGO**	Křížová montážní podložka
G4		8		32	■	–	MZK.220S.01	Čelní kování Korpusová lišta Zdvihací mechanizmus **REVEGO**	–
G5		3		32	–	–	MZK.2400.01	Řada otvorů	–
G6		9		32	–	–	MZK.2810.03	Dřevěné kolíky Spojovací kování **REVEGO**	–
G7		11		32	■	–	MZK.224S.01	Čelní kování Korpusová lišta Zdvihací mechanizmus **REVEGO**	–

[1] U vrtacích hlav s rychloupínacím sklíčidlem nesmí být použity žádné vrtáky > Ø 10 mm
[2] Objednání lisovací jednotky pro lisování kování zvlášť

● Vlevo ● Vpravo ■ S rychloupínacím sklíčidlem
– Není možné

Odkaz na stránku

Přehled	617	Příslušenství – vrtáky	652	MINIPRESS top	
Přehled – možnosti zpracování	618				
Možnosti zpracování	636				
Příslušenství – **EASYSTICK**	650				
Příslušenství – lisovací matrice	652				

Short-URL
www.blum.com/i012

MINIPRESS top pro EASYSTICK

Informace k objednávce

Příslušenství

Pravítka

		Označení	Č. artiklu	Využití
H11		Podpěra pro prodlužovací pravítko	MZV.3700	Možnost použití s prodlužovacími pravítky **MINIPRESS top** a **EASYSTICK**

Všeobecně

		Označení	Č. artiklu	Využití
I1		Rychloupínací sklíčidlo – pro vrták – vlevo	MZK.2023	Vrtáky ≤ 10 mm
I2		Rychloupínací sklíčidlo – pro vrták – vpravo	MZK.2024	Vrtáky ≤ 10 mm
I3		Rychloupínací sklíčidlo – pro vrták – vlevo	MZF.2000	Vrtáky > 10 mm
I4		Rychloupínací sklíčidlo – pro vrták – vpravo	MZF.2000	Vrtáky > 10 mm
I10		Redukce rychloupínacího sklíčidla	MZF.1030	MZF.2000 | MZF.1010 | MZF.1020
I11		Krytka rychloupínacího sklíčidla	MZF.1050	MZF.2000 | MZF.1010 | MZF.1020
I18		Malá lisovací jednotka	MZK.2008.02	MZK.2000.01 | MZK.210S | MZK.211S
I20		Odkládací stojan pro vrtací hlavy a pravítka k **MINIPRESS top**	MZA.2600	
I24		Odsávání – **MINIPRESS top** – Ø 125 mm – hadice a trychtýř	M75.2910	
I25	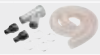	Odsávání – **MINIPRESS top** – Ø 160 mm – hadice a trychtýř	M75.2920	

Odkaz na stránku

Přehled	617	Příslušenství – vrtáky	652
Přehled – možnosti zpracování	618		
Možnosti zpracování	636		
Příslušenství – **EASYSTICK**	650		
Příslušenství – lisovací matrice	652		

MINIPRESS top pro EASYSTICK

Možnosti zpracování

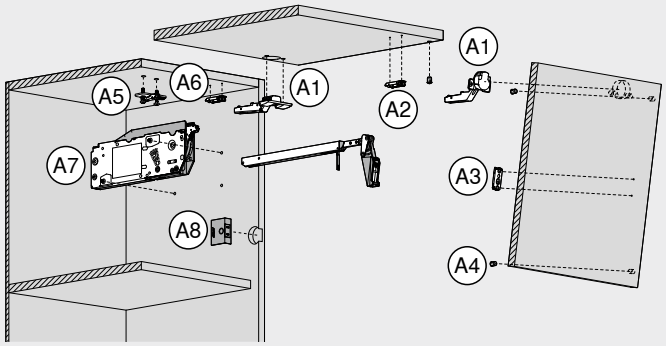

Zpracování – systémy výklopů – AVENTOS HF top | HK-XS	v | h	v
Zpracování čela		
A1 Závěs	●	●
A2 Přímá montážní podložka	●	●
A3 Přímá montážní podložka | rameno | čelní kování	●	●
A4 Distanční doraz Blum	●	●
Zpracování korpusu		
A5 Křížová montážní podložka	●	●
A6 Přímá montážní podložka	●	●
A7 Zdvihací mechanizmus – boční čep na korpus	●	●
A8 Vypínač **SERVO-DRIVE**	●	●

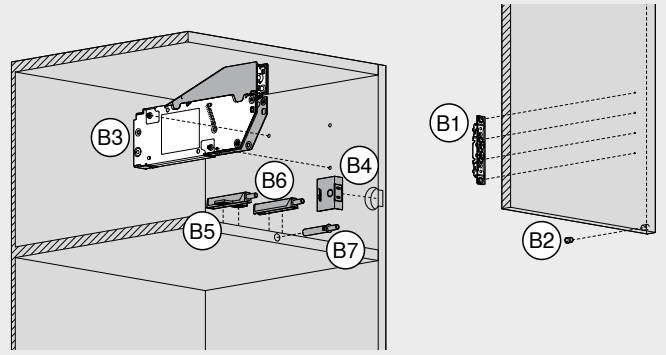

Zpracování – systémy výklopů – AVENTOS HKi | HS top | HL top | HK top | HK-S		
Zpracování čela		
B1 Čelní kování	●	●
B2 Distanční doraz Blum	●	●
Zpracování korpusu		
B3 Zdvihací mechanizmus	●	●
B4 Vypínač **SERVO-DRIVE**	●	●
B5 **TIP-ON** – křížový adaptér	●	●
B6 **TIP-ON** – přímý adaptér	●	●
B7 **TIP-ON** – k zavrtání do hrany	●	–

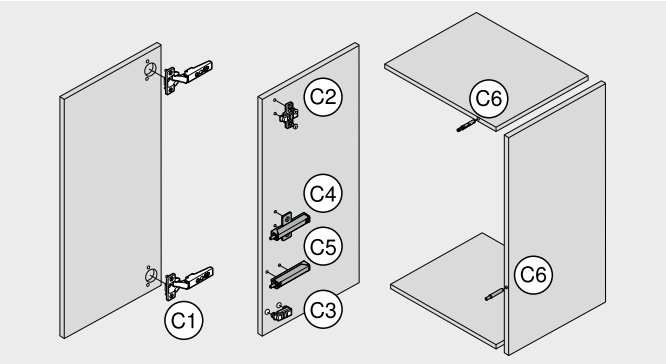

Zpracování – závěsy		
Zpracování čela		
C1 Závěs	●	●
Zpracování korpusu		
C2 Křížová montážní podložka	●	●
C3 Přímá montážní podložka	●	●
C4 **BLUMOTION** | **TIP-ON** – křížový adaptér	●	●
C5 **BLUMOTION** | **TIP-ON** – přímý adaptér	●	●
C6 **BLUMOTION** | **TIP-ON** – k zavrtání do hrany	●	–

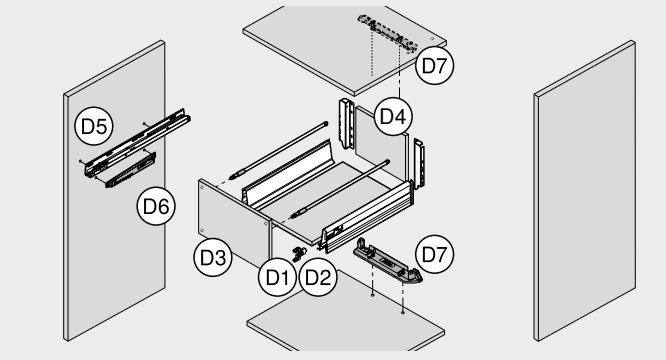

Zpracování – box systémy a vodicí systémy		
Zpracování korpusu		
D1 **LEGRABOX** | **MERIVOBOX** | **TANDEMBOX** | **METABOX** čelní kování	●	●
D2 **MOVENTO** | **TANDEM** nastavitelné čelní kování	●	●
D3 Distanční doraz Blum	●	●
Zpracování zásuvky		
D4 Dno | záda	●	●
Zpracování korpusu		
D5 Korpusové lišty	●	●
D6 **BLUMOTION** pro **METABOX**	●	●
D7 Držák nosníku **SERVO-DRIVE**	●	●

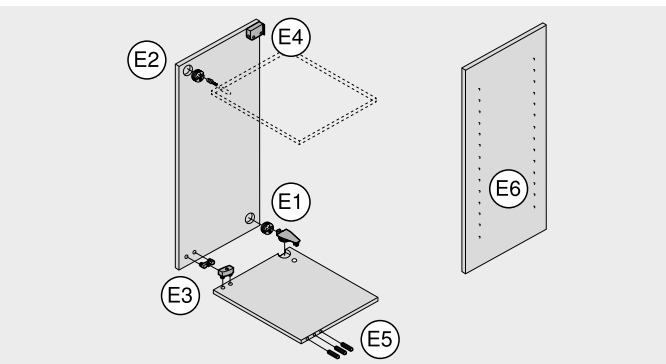

Zpracování – ostatní výrobky		
Zpracování korpusu		
E1 Spojovací kování na korpus se spojovacím dílem v rastru 32	●	●
E2 Spojovací kování na korpus se spojovacím šroubem	●	–
E3 Spojovací kování na korpus k zalisování	●	●
E4 Závěsné kování	●	●
Zpracování – korpus		
Zpracování korpusu		
E5 Horizontální vyvrtání otvoru pro dřevěné spojovací kolíky	●	–
E6 Vyvrtání řady otvorů pro podpěrky polic	●	●

●	Doporučeno	v | h	Vertikální | horizontální
○	Možné	v	Vertikální
–	Není možné		

MINIPRESS top


Ilustrační obrázek

MINIPRESS top – vertikální

S **MINIPRESS top** jsou obsluha i nastavení na stroji ještě jednodušší a preciznější. **MINIPRESS top** umožňuje zcela snadno provádět veškerá vertikální vrtání. Volitelně je možné i vertikální lisování kování Blum. Obsáhlý stavebnicový systém (plány přípravných prací | vrtací hlavy | pravítka) zajišťuje přizpůsobení **MINIPRESS top** individuálním požadavkům na zpracování.

- Vertikální vrtání a volitelné zalisování kování Blum
- Rychlá výměna hlav s již osazenými vrtáky
- Snadné nalezení správné pozice díky rychlé výměně celých, předem nastavených pravítek bez nářadí
- Manuální seřízení suportu s vrtáky (osa Y) do 350 mm
- Jednoduché seřízení parametrů díky dobře přístupným obslužným prvkům s naprosto přesnou indikací

Příklady využití

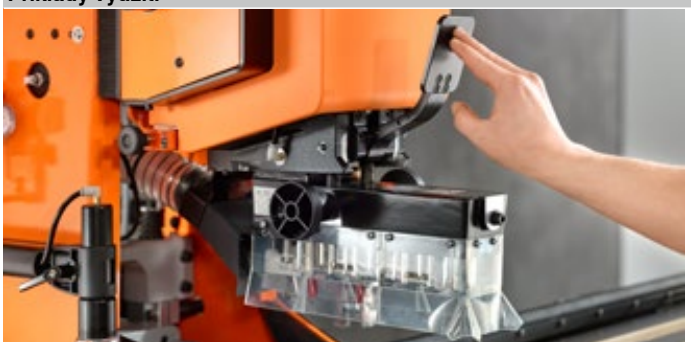

Upínání vrtací hlavy

Vrtací hlavu, vybavenou vrtáky a (volitelně) matricí, můžete zafixovat rychle a bez nářadí s pomocí upínací páky.

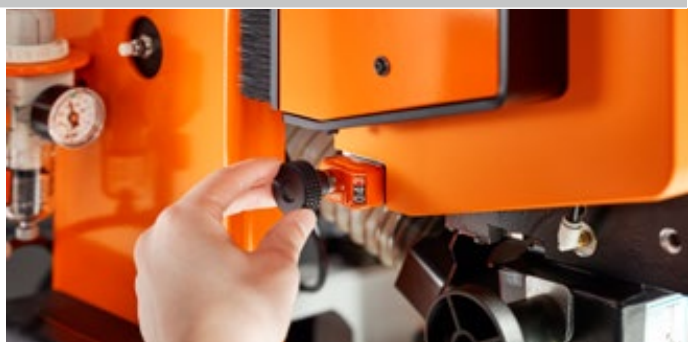

Záruku práce, doslova „střižené na míru“, představují naprosto přesné indikátory na stroji

Dobře přístupné obslužné prvky s naprosto přesnou indikací usnadní seřízení a nastavení všech parametrů a zajistí vyšší přesnost. Vaše pracovní procesy tak budou rychlejší a bezchybné.



Precizní dorazy: seřízení osy Y na suportech s vrtáky

Veškeré pozice dorazů je možné seřídit naprosto přesně díky komfortnímu nastavení suportu s vrtáky (osy Y) s pomocí ručního kolečka. Pracovní stůl i pravítko zůstanou ve stejné pozici. Snadná a precizní obsluha.



Výměna pravítka

Pravítko s přednastavitelnými a barevně označenými dorazy může být osazeno bez nářadí s pomocí několika málo pohybů ruky.

MINIPRESS top



Ilustrační obrázek

MINIPRESS top – vertikální

- Se systémem dorazů, pracovním stolem a nářadím
- Pravítka, vrtací hlavy a ostatní příslušenství nejsou součástí balení základního přístroje

Upozornění

Stroje je možné „složit“ s pomocí konfigurátoru výrobků

Short-URL

www.blum.com/configurator

Informace k objednávce

F1		MINIPRESS top – vertikální		
		Napětí (V)	**Frekvence (Hz)**	**Č. artiklu**
		3 x 400	50 | 60	**M70.2000**

Složení:

F	1 x	**MINIPRESS top** – vertikální
–	1 x	Sada nářadí
–	1 x	Pracovní stůl
–	1 x	Přítlaky (pneumatické) – vlevo | vpravo
–	1 x	Pult ke stroji pro odložení pracovního plánu

Příslušenství

Vrtací hlavy bez lisovacích jednotek

		Počet vřeten (ks)	Uspořádání vřetena	Rastr vřeten (mm)	Rychloupínací sklíčidlo[1]	Lisovací jednotka[2]	Č. artiklu	Vrtání	Lisování (volitelně)
G1		3		9.5 | 45	–	I18	**MZK.2000.01**	Závěs	Závěs
G2		2		32	■	I18	**MZK.210S**	Přímá montážní podložka Čelní kování Závěsné kování Spojovací kování **REVEGO**	Přímá montážní podložka Čelní kování Závěsné kování Spojovací kování
G3		2		32	■	I18	**MZK.211S**	Křížová montážní podložka **REVEGO**	Křížová montážní podložka
G4		8		32	■	–	**MZK.220S.01**	Čelní kování Korpusová lišta Zdvihací mechanizmus **REVEGO**	–
G5		3		32	–	–	**MZK.2400.01**	Řada otvorů	–
G6		9		32	–	–	**MZK.2810.03**	Dřevěné kolíky Spojovací kování **REVEGO**	–
G7		11		32	■	–	**MZK.224S.01**	Čelní kování Korpusová lišta Zdvihací mechanizmus **REVEGO**	–

[1] U vrtacích hlav s rychloupínacím sklíčidlem nesmí být použity žádné vrtáky > Ø 10 mm

[2] Objednání lisovací jednotky pro lisování kování zvlášť

● Vlevo ● Vpravo ■ S rychloupínacím sklíčidlem

– Není možné

Odkaz na stránku

Přehled	617
Přehled – možnosti zpracování	618
Možnosti zpracování	636
Příslušenství – lisovací matrice	652
Příslušenství – vrtáky	652

MINIPRESS top

Short-URL

www.blum.com/i012

MINIPRESS top

Informace k objednávce

Příslušenství

Pravítka

		Označení	Délka (mm)	Stupnice (mm)	Č. artiklu	Využití
H3		Základní pravítko	1700	850–0–850	MZL.2000	Pro všechny možnosti zpracování vertikálně
H4		Pravítko pro řadu otvorů – vlevo | vpravo	953	0–832	MZL.2080	Pro vrtání řady otvorů
H5		Překládací pravítko	1250	0–850	MZL.2010	Pro přesnější vyvrtání montážních otvorů
H7		Prodlužovací pravítko – vlevo | vpravo	1700	850–2550	MZL.2090	Prodlužovací nástavec pro základní nebo horizontální pravítko
H8		Prodlužovací pravítko – vlevo	1700	850–2550	MZL.2090.03	Prodlužovací nástavec pro základní nebo horizontální pravítko

		Označení	Č. artiklu	Využití
H11		Podpěra pro prodlužovací pravítko	MZV.3700	Možnost použití s prodlužovacími pravítky **MINIPRESS top** a **EASYSTICK**
H15		Výkyvný doraz	MZS.1000	Symetrický, použitelný vlevo nebo vpravo
H16		Výkyvný doraz – pro sražené hrany – úzký – vlevo	MZS.2000	
H17		Výkyvný doraz – pro sražené hrany – úzký – vpravo	MZS.2000	
H18		Střední ryska	MZR.1200	

Všeobecně

		Označení	Č. artiklu	Využití
I1		Rychloupínací sklíčidlo – pro vrták – vlevo	MZK.2023	Vrtáky ≤ 10 mm
I2		Rychloupínací sklíčidlo – pro vrták – vpravo	MZK.2024	Vrtáky ≤ 10 mm
I3		Rychloupínací sklíčidlo – pro vrták – vlevo	MZF.2000	Vrtáky > 10 mm
I4		Rychloupínací sklíčidlo – pro vrták – vpravo	MZF.2000	Vrtáky > 10 mm
I10		Redukce rychloupínacího sklíčidla	MZF.1030	MZF.2000 | MZF.1010 | MZF.1020
I11		Krytka rychloupínacího sklíčidla	MZF.1050	MZF.2000 | MZF.1010 | MZF.1020
I18		Malá lisovací jednotka	MZK.2008.02	MZK.2000.01 | MZK.210S | MZK.211S
I20		Odkládací stojan pro vrtací hlavy a pravítka k **MINIPRESS top**	MZA.2600	
I24		Odsávání – **MINIPRESS top** – Ø 125 mm – hadice a trychtýř	M75.2910	
I25	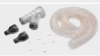	Odsávání – **MINIPRESS top** – Ø 160 mm – hadice a trychtýř	M75.2920	

Odkaz na stránku

Přehled	617
Přehled – možnosti zpracování	618
Možnosti zpracování	636
Příslušenství – lisovací matrice	652
Příslušenství – vrtáky	652

MINIPRESS top

Možnosti zpracování

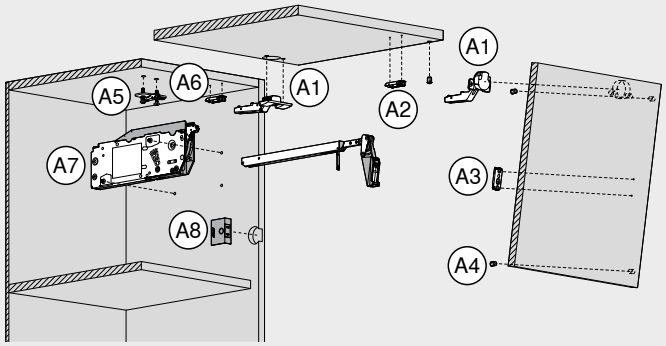

Zpracování – systémy výklopů – AVENTOS HF top | HK-XS	
Zpracování čela	
A1 Závěs	●
A2 Přímá montážní podložka	●
A3 Přímá montážní podložka | rameno | čelní kování	●
A4 Distanční doraz Blum	●
Zpracování korpusu	
A5 Křížová montážní podložka	●
A6 Přímá montážní podložka	●
A7 Zdvihací mechanizmus – boční čep na korpus	●
A8 Vypínač **SERVO-DRIVE**	●

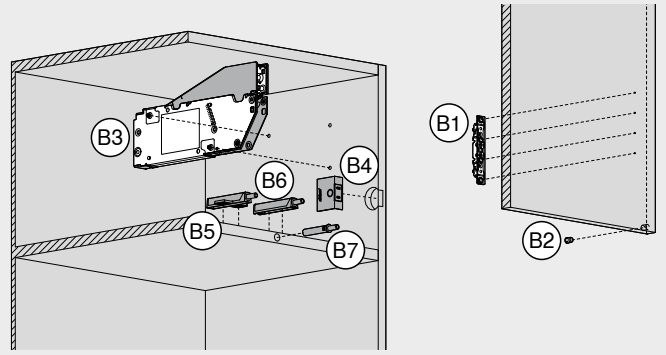

Zpracování – systémy výklopů – AVENTOS HKi | HS top | HL top | HK top | HK-S	
Zpracování čela	
B1 Čelní kování	●
B2 Distanční doraz Blum	●
Zpracování korpusu	
B3 Zdvihací mechanizmus	●
B4 Vypínač **SERVO-DRIVE**	●
B5 **TIP-ON** – křížový adaptér	●
B6 **TIP-ON** – přímý adaptér	●
B7 **TIP-ON** – k zavrtání do hrany	–

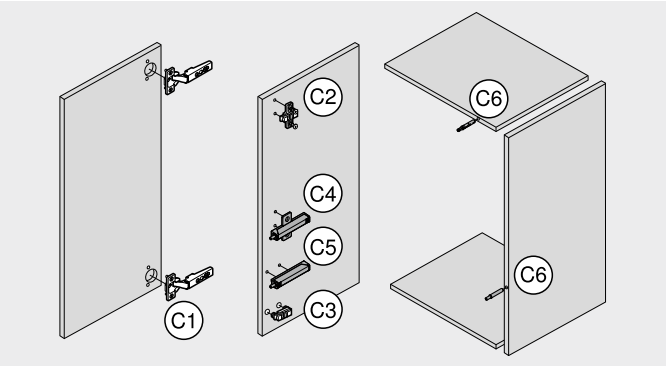

Zpracování – závěsy	
Zpracování čela	
C1 Závěs	●
Zpracování korpusu	
C2 Křížová montážní podložka	●
C3 Přímá montážní podložka	●
C4 **BLUMOTION** | **TIP-ON** – křížový adaptér	●
C5 **BLUMOTION** | **TIP-ON** – přímý adaptér	●
C6 **BLUMOTION** | **TIP-ON** – k zavrtání do hrany	–

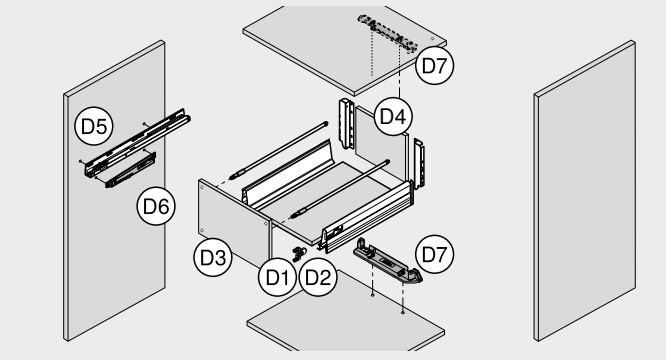

Zpracování – box systémy a vodicí systémy	
Zpracování korpusu	
D1 **LEGRABOX** | **MERIVOBOX** | **TANDEMBOX** | **METABOX** čelní kování	●
D2 **MOVENTO** | **TANDEM** nastavitelné čelní kování	●
D3 Distanční doraz Blum	●
Zpracování zásuvky	
D4 Dno | záda	●
Zpracování korpusu	
D5 Korpusové lišty	●
D6 **BLUMOTION** pro **METABOX**	●
D7 Držák nosníku **SERVO-DRIVE**	●

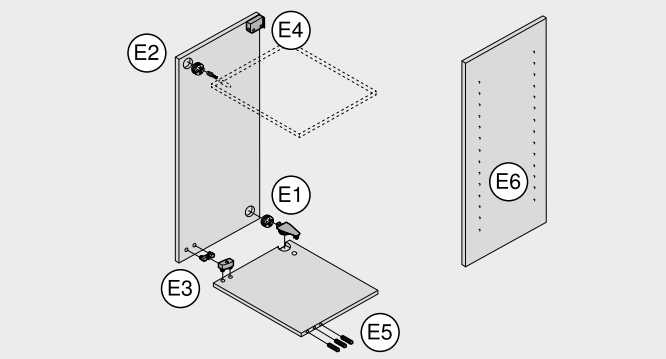

Zpracování – ostatní výrobky	
Zpracování korpusu	
E1 Spojovací kování na korpus se spojovacím dílem v rastru 32	●
E2 Spojovací kování na korpus se spojovacím šroubem	–
E3 Spojovací kování na korpus k zalisování	●
E4 Závěsné kování	●
Zpracování – korpus	
Zpracování korpusu	
E5 Horizontální vyvrtání otvoru pro dřevěné spojovací kolíky	–
E6 Vyvrtání řady otvorů pro podpěrky polic	●

● Doporučeno
○ Možné
– Není možné

MINIPRESS P


Ilustrační obrázek

Specialista

MINIPRESS P je specialista na zpracování čel. Stejně efektivně ale zvládne i vyvrtání skupin otvorů a vyvrtání otvorů pro korpusovou lištu. Jedno nastavení stačí pro to, aby stroj prováděl rutinní práce suverénně a precizně. Díky pneumatickému posuvu při vertikálním vrtání a lisování a rovněž díky nastavení parametrů vyvrtávaných otvorů s použitím kličky s počítadlem je práce s **MINIPRESS P** bezpečná a precizní.

- Vertikální vrtání a zalisování kování Blum
- Nastavení rozměrů vrtání s pomocí kličky s počítadlem
- Pneumatický posuv
- Lze doplnit o **EASYSTICK** – pro automaticky najíždějící dorazy na ose X

Příklady využití

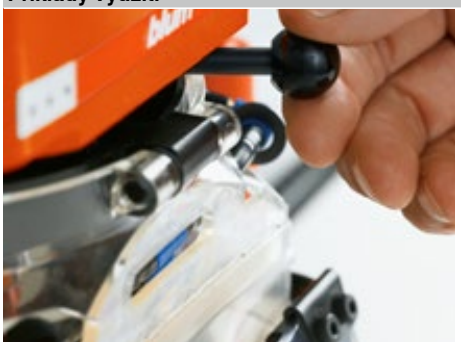

Vrtání podle různých poloh vřeten

S pomocí o 90° otočné převodovky je možné rychle, precizně a bez nářadí nastavit různá schémata vrtání.



Zalisování kování Blum

MINIPRESS P umožňuje také snadné zalisování nábytkového kování Blum.



Praktický a přesný systém dorazů

Nastavení rozměrů vrtání je snadné, dá se jednoduše provést zepředu s pomocí kličky s počítadlem.



Rychloupínací sklíčidlo

Pro rychlou a snadnou výměnu vrtáků. Rychloupínací sklíčidla je možné doplňovat dodatečně.



9vřetenová vrtací hlava

Pro efektivní vrtání skupin otvorů v rastru 32 mm. Vrtací hlava je standardně vybavena rychloupínacími sklíčidly.



8vřetenová vrtací hlava

Pro zpracování zdvihačů **AVENTOS**, čelního kování pro Box systémy, a rovněž korpusových lišt. Vrtací hlava je standardně vybavena rychloupínacími sklíčidly.

MINIPRESS P


Ilustrační obrázek

- Včetně o 90° otočné převodovky (počet vřeten 5)
- Se systémem dorazů, včetně základního pravítka (600 mm) a nářadí
- Jiné napájecí/připojovací napětí na vyžádání
- Pravítka, vrtací hlavy a ostatní příslušenství nejsou součástí balení základního přístroje
- Volitelně je možné dovybavení **EASYSTICK**

Odkaz na stránku

Videofilm o využití

Short-URL
www.blum.com/gmSum

Informace k objednávce

F1 **MINIPRESS P**

Napětí (V)	Frekvence (Hz)	Č. artiklu
1 x 230	50	M53.3050EU
3 x 400	50 | 60	☎ M53.3000EU

Složení:

F	1 x	**MINIPRESS P**
I14	1 x	Hloubkový doraz (hloubková zarážka pro vrták) – **MINIPRESS P** | **MINIPRESS M** – od roku výroby 2010
I16	1 x	Číslicový ukazatel pozic – **MINIPRESS P**
–	4 x	Krytka sklíčidla
–	1 x	Náhradní spojka
–	1 x	Sada nářadí
–	1 x	Základní pravítko

F2 **MINIPRESS P**

Napětí (V)	Frekvence (Hz)	Č. artiklu
1 x 230	50	M53.2050EU
3 x 400	50 | 60 [1]	M53.2000EU

Složení:

F	1 x	**MINIPRESS P**
I14	1 x	Hloubkový doraz (hloubková zarážka pro vrták) – **MINIPRESS P** | **MINIPRESS M** – od roku výroby 2010
I16	1 x	Číslicový ukazatel pozic – **MINIPRESS P**
–	4 x	Krytka sklíčidla
–	1 x	Náhradní spojka
–	1 x	Sada nářadí
–	1 x	Základní pravítko
H9	1 x	Prodlužovací pravítko – symetrické
H12	1 x	Podpěra pro prodlužovací pravítko
H20	1 x	Střední laserová ryska
I17	1 x	Přítlaky (pneumatické) – vlevo | vpravo
I20	1 x	Pracovní stůl – **MINIPRESS P**
K9	2 x	Vrták pro hmoždinky – Ø 8 x 57 mm – vlevo
K20	1 x	Vrták pro kování – Ø 35 x 57 mm – vpravo
–	1 x	Rastrová šablona

[1] H20 není součástí dodávaného příslušenství

Příslušenství

EASYSTICK

M1	Počítač **EASYSTICK**	651
M2	Počítač 2.0 **EASYSTICK**	651
M3	Držák pro počítač **EASYSTICK** 2.0 a napájecí zdroj	651
M4	Kabel napájecího zdroje	651
M5	WLAN USB adaptér	651
H2	Pravítko **EASYSTICK**	651
H6	**EASYSTICK** prodlužovací pravítko – vlevo | vpravo	651
H12	Podpěra pro prodlužovací pravítko	651

Vrtací hlavy bez lisovacích jednotek

		Počet vřeten (ks)	Uspořádání vřetena	Rastr vřeten (mm)	Rychloupínací sklíčidlo[1]	Lisovací jednotka[2]	Č. artiklu	Vrtání	Lisování (volitelně)
G8		9		32	■	–	MZK.190S	Řada otvorů	–
G9		8		32	■	–	MZK.880S	Korpusová lišta Čelní kování Zdvihací mechanizmus	–

[1] U vrtacích hlav s rychloupínacím sklíčidlem nesmí být použity žádné vrtáky > Ø 10 mm
[2] Objednání lisovací jednotky pro lisování kování zvlášť

● Vlevo ● Vpravo ■ S rychloupínacím sklíčidlem
– Není možné

Odkaz na stránku

Přehled	617	Příslušenství – vrtáky	652
Přehled – možnosti zpracování	618		
Možnosti zpracování	644		
Příslušenství – **EASYSTICK**	650		
Příslušenství – lisovací matrice	652		

MINIPRESS P

Informace k objednávce

Příslušenství

Pravítka

		Označení	Délka (mm)	Stupnice (mm)		Č. artiklu	Využití
H9		Prodlužovací pravítko – symetrické	1250	300–1550	[1]	MZL.1250	Prodlužovací nástavec pro základní pravítko
H10		Prodlužovací pravítko – symetrické	1250	1550–2800	[1]	MZL.2500	Prodlužovací nástavec pro prodlužovací pravítko

[1] U **MINIPRESS P** s **EASYSTICK** nejsou zapotřebí žádná pravítka, ani žádné výkyvné dorazy

		Označení		Č. artiklu	Využití
H15		Výkyvný doraz	[1]	MZS.1000	Symetrický, použitelný vlevo nebo vpravo
H16		Výkyvný doraz – pro sražené hrany – úzký – vlevo	[1]	MZS.2000	
H17		Výkyvný doraz – pro sražené hrany – úzký – vpravo	[1]	MZS.2000	
H19		Střední ryska		MZR.1000	
H20		Střední laserová ryska		MZR.5300.02	
H21		Polonaložená dvířka – **MINIPRESS**		MZR.2000	
H22		Západka – seřízení pravítka 16 mm		MZE.1300	

[1] U **MINIPRESS P** s **EASYSTICK** nejsou zapotřebí žádná pravítka, ani žádné výkyvné dorazy

Všeobecně

		Označení	Č. artiklu	Využití
I5		Sada rychloupínacích sklíčidel – 5 ks: sklíčidlo | redukce | krytka – vlevo | vpravo	MZF.1000.01	
I6		Rychloupínací sklíčidlo – pro vrták – vlevo	MZF.1010	
I7		Rychloupínací sklíčidlo – pro vrták – vpravo	MZF.1020	
I10		Redukce rychloupínacího sklíčidla	MZF.1030	MZF.2000 | MZF.1010 | MZF.1020
I11		Krytka rychloupínacího sklíčidla	MZF.1050	MZF.2000 | MZF.1010 | MZF.1020
I12		Spojka vrtací hlavy – standard	MZK.1120	MZK.1900 | MZK.8800 | MZK.190S | MZK.880S
I13		Spojka vrtací hlavy – rychloupínacího sklíčidla	MZK.1130	MZK.1900 | MZK.8800 | MZK.190S | MZK.880S
I14		Hloubkový doraz (hloubková zarážka pro vrták) – **MINIPRESS P** | **MINIPRESS M** – od roku výroby 2010	M30.1304.02	
I15		Univerzální sada pro vrtací hlavu – **MINIPRESS P** | **MINIPRESS M** – do roku výroby 2010	M30.1313.UM	
I16		Číslicový ukazatel pozic – **MINIPRESS P**	MZE.2110	Digitální nastavení parametrů vyvrtávaných otvorů
I17		Přítlaky (pneumatické) – vlevo | vpravo	M53.0720	
I20		Pracovní stůl – **MINIPRESS P**	MZA.5300	
I22		Držák nářadí	M51.0802	
I23		Pult ke stroji pro odložení pracovního plánu	M54.2117	

Odkaz na stránku

Přehled	617	Příslušenství – vrtáky	652
Přehled – možnosti zpracování	618		
Možnosti zpracování	644		
Příslušenství – **EASYSTICK**	650		
Příslušenství – lisovací matrice	652		

MINIPRESS P

Možnosti zpracování

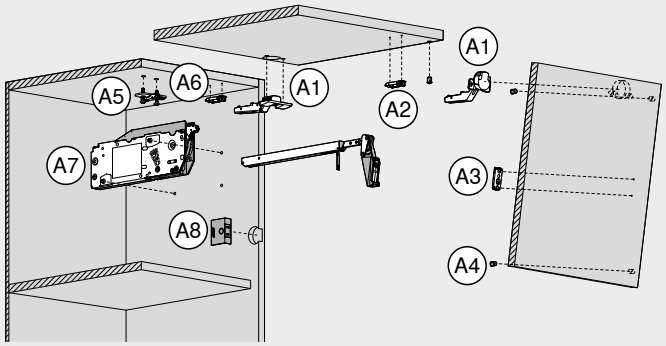

Zpracování – systémy výklopů – AVENTOS HF top | HK-XS	
Zpracování čela	
A1 Závěs	●
A2 Přímá montážní podložka	●
A3 Přímá montážní podložka | rameno | čelní kování	○
A4 Distanční doraz Blum	●
Zpracování korpusu	
A5 Křížová montážní podložka	●
A6 Přímá montážní podložka	●
A7 Zdvihací mechanizmus – boční čep na korpus	○
A8 Vypínač **SERVO-DRIVE**	●

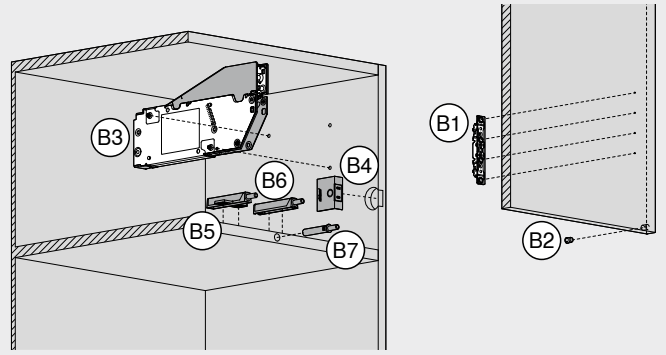

Zpracování – systémy výklopů – AVENTOS HKi | HS top | HL top | HK top | HK-S	
Zpracování čela	
B1 Čelní kování	○
B2 Distanční doraz Blum	●
Zpracování korpusu	
B3 Zdvihací mechanizmus	○
B4 Vypínač **SERVO-DRIVE**	●
B5 **TIP-ON** – křížový adaptér	●
B6 **TIP-ON** – přímý adaptér	●
B7 **TIP-ON** – k zavrtání do hrany	–

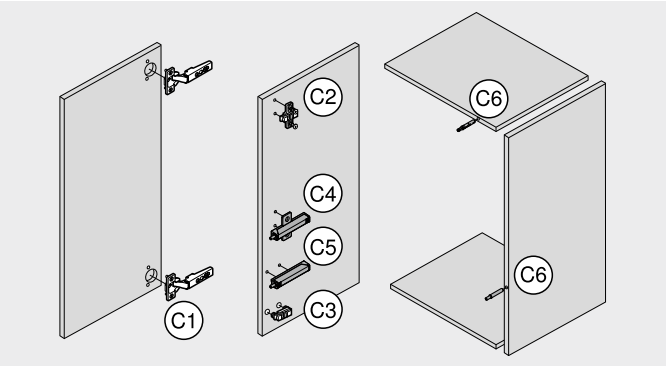

Zpracování – závěsy	
Zpracování čela	
C1 Závěs	●
Zpracování korpusu	
C2 Křížová montážní podložka	●
C3 Přímá montážní podložka	●
C4 **BLUMOTION** | **TIP-ON** – křížový adaptér	●
C5 **BLUMOTION** | **TIP-ON** – přímý adaptér	●
C6 **BLUMOTION** | **TIP-ON** – k zavrtání do hrany	–

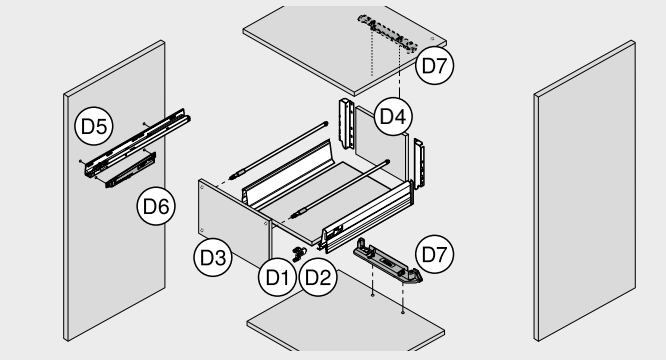

Zpracování – box systémy a vodicí systémy	
Zpracování čela	
D1 **LEGRABOX** | **MERIVOBOX** | **TANDEMBOX** | **METABOX** čelní kování	○
D2 **MOVENTO** | **TANDEM** nastavitelné čelní kování	●
D3 Distanční doraz Blum	●
Zpracování zásuvky	
D4 Dno | záda	○
Zpracování korpusu	
D5 Korpusové lišty	○
D6 **BLUMOTION** pro **METABOX**	○
D7 Držák nosníku **SERVO-DRIVE**	○

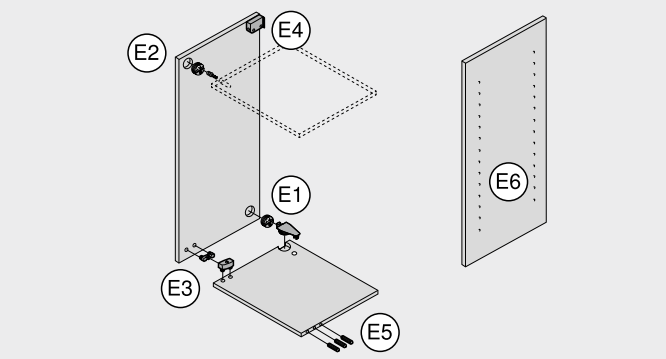

Zpracování – ostatní výrobky	
Zpracování korpusu	
E1 Spojovací kování na korpus se spojovacím dílem v rastru 32	●
E2 Spojovací kování na korpus se spojovacím šroubem	–
E3 Spojovací kování na korpus k zalisování	●
E4 Závěsné kování	●
Zpracování – korpus	
Zpracování korpusu	
E5 Horizontální vyvrtání otvoru pro dřevěné spojovací kolíky	–
E6 Vyvrtání řady otvorů pro podpěrky polic	○

● Doporučeno
○ Možné
– Není možné

Vrchní fréza pro vytvoření polodrážky do dna



Ilustrační obrázek

- Zpracování dna **LEGRABOX**
- Precizní výroba polodrážky do dna zásuvky **LEGRABOX**
- Jednoduché upínání dna pro komfortní práci
- Není nutná žádná příprava
- Dno zásuvky 18–19 mm možné na vyžádání
- **TANDEMBOX** dno zásuvky 18–19 mm možné na vyžádání

Upozornění

Stroje je možné „složit“ s pomocí konfigurátoru výrobků

Short-URL

www.blum.com/configurator

Informace k objednávce

	Označení	Č. artiklu
	Vrchní fréza pro vytvoření polodrážky do dna	M35.7200.01

Složení:

1 x	Vrchní fréza pro vytvoření polodrážky do dna
1 x	Fréza (Ø 60 mm)
2 x	Dřevěný doraz
1 x	Sada nářadí

Příslušenství

	Označení	Č. artiklu
	Sada oboustranných břitů	M35.ZW40
	Dřevěný doraz (10 ks)	M35.ZT01
	Uhlíkové kartáče pro vrchní frézu pro vytvoření polodrážky do dna zásuvky	M35.ZM01

Odkaz na stránku

Přehled	617
Přehled – možnosti zpracování	618
Možnosti zpracování	636

MINIPRESS top pro EASYSTICK | MINIPRESS top

Zpracování – systémy výklopů – AVENTOS HF top | HK-XS

Zpracování čela

A1

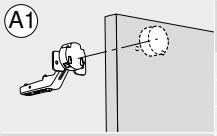

Závěs AVENTOS HF top | HK-XS	Potřebný počet	Č. artiklu
Vrtací hlava, počet vřeten 3, vrtání a volitelně zalisování kování (objednat lisovací jednotku)	1 x	MZK.2000.01
Vrták pro kování, 35 x 57 mm, pravý	1 x	M01.ZB35.02
Vrták pro hmoždinky, 8 x 57 mm, levý	2 x	M01.ZB08.03
Vertikální | horizontální Vrták s hrotem pro průchozí vrtání, 2.5 x 57 mm, levý	2 x	M01.ZB02.D3
Překládací pravítko, 1250 mm (1 ks, stupnice 0–850 mm)	1 x [1]	MZL.2010
Vertikální Základní pravítko, 1700 mm (1 ks, stupnice 850–0–850 mm)	1 x [1]	MZL.2000
Výkyvný doraz	4 x [1]	MZS.1000

A2

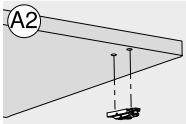

Přímá montážní podložka AVENTOS HF top	Potřebný počet	Č. artiklu
Vrtací hlava, počet vřeten 2, vrtání a volitelně zalisování kování (objednat lisovací jednotku)	1 x	MZK.210S
Vrták pro hmoždinky, 10 x 57 mm, pravý	1 x	M01.ZB10.02
Vrták pro hmoždinky, 10 x 57 mm, levý	1 x	M01.ZB10.03
Vertikální | horizontální Vrták pro hmoždinky, 5 x 57 mm, pravý	1 x	M01.ZB05.02
Vrták pro hmoždinky, 5 x 57 mm, levý	1 x	M01.ZB05.03
Vertikální Vrták s hrotem pro průchozí vrtání, 2.5 x 57 mm, pravý	1 x	M01.ZB02.D2
Vrták s hrotem pro průchozí vrtání, 2.5 x 57 mm, levý	1 x	M01.ZB02.D3
Překládací pravítko, 1250 mm (1 ks, stupnice 0–850 mm)	1 x [1]	MZL.2010
Základní pravítko, 1700 mm (1 ks, stupnice 850–0–850 mm)	1 x [1]	MZL.2000
Výkyvný doraz	4 x [1]	MZS.1000
Lisovací jednotka pro zalisování montážních podložek	1 x	MZK.2008.02
Lisovací matrice, přímé zinkové montážní podložky 177H51x0	1 x	MZM.0050
Lisovací matrice, přímé ocelové montážní podložky 177H31x0	1 x	MZM.0053

A3

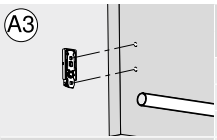

Přímá montážní podložka | rameno | čelní kování AVENTOS HF top | HK-XS	Potřebný počet	Č. artiklu
Vrtací hlava, počet vřeten 2, vrtání	1 x	MZK.211S
Vrták pro hmoždinky, 5 x 57 mm, levý	2 x	M01.ZB05.03
Vrták s hrotem pro průchozí vrtání, 2.5 x 57 mm, levý	2 x	M01.ZB02.D3
Vertikální | horizontální Základní pravítko, 1700 mm (1 ks, stupnice 850–0–850 mm)	1 x [1]	MZL.2000
Výkyvný doraz	2 x [1]	MZS.1000
Vertikální		

A4

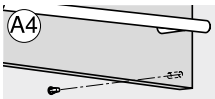

Distanční doraz Blum AVENTOS HF top	Potřebný počet	Č. artiklu
Vrtací hlava, počet vřeten 2, vrtání	1 x	MZK.210S
Vrták pro hmoždinky, 8 x 57 mm, pravý	1 x	M01.ZB08.02
Vrták pro hmoždinky, 5 x 57 mm, pravý	1 x	M01.ZB05.02
Vertikální | horizontální Základní pravítko, 1700 mm (1 ks, stupnice 850–0–850 mm)	1 x [1]	MZL.2000
Výkyvný doraz	2 x [1]	MZS.1000
Vertikální		

Zpracování korpusu

A5

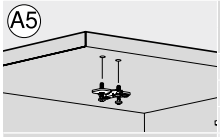

Křížová montážní podložka AVENTOS HF top | HK-XS	Potřebný počet	Č. artiklu
Vrtací hlava, počet vřeten 2, vrtání a volitelně zalisování kování (objednat lisovací jednotku)	1 x	MZK.211S
Vrták pro hmoždinky, 5 x 57 mm, levý	2 x	M01.ZB05.03
Vrták s hrotem pro průchozí vrtání, 2.5 x 57 mm, levý	2 x	M01.ZB02.D3
Vertikální | horizontální Vrták pro hmoždinky, 10 x 57 mm, levý	2 x	M01.ZB10.03
Překládací pravítko, 1250 mm (1 ks, stupnice 0–850 mm)	1 x [1]	MZL.2010
Vertikální Základní pravítko, 1700 mm (1 ks, stupnice 850–0–850 mm)	1 x [1]	MZL.2000
Výkyvný doraz	4 x [1]	MZS.1000
Lisovací jednotka pro zalisování montážních podložek	1 x	MZK.2008.02
Lisovací matrice, montážní podložky 174H71xx	1 x	MZM.0061.01

A6

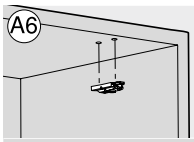

Přímá montážní podložka AVENTOS HF top | HK-XS	Potřebný počet	Č. artiklu
Vrtací hlava, počet vřeten 2, vrtání a volitelně zalisování kování (objednat lisovací jednotku)	1 x	MZK.210S
Vrták pro hmoždinky, 10 x 57 mm, pravý	1 x	M01.ZB10.02
Vrták pro hmoždinky, 10 x 57 mm, levý	1 x	M01.ZB10.03
Vertikální | horizontální Vrták pro hmoždinky, 5 x 57 mm, pravý	1 x	M01.ZB05.02
Vrták pro hmoždinky, 5 x 57 mm, levý	1 x	M01.ZB05.03
Vertikální Vrták s hrotem pro průchozí vrtání, 2.5 x 57 mm, pravý	1 x	M01.ZB02.D3
Vrták s hrotem pro průchozí vrtání, 2.5 x 57 mm, levý	1 x	M01.ZB02.D2
Překládací pravítko, 1250 mm (1 ks, stupnice 0–850 mm)	1 x [1]	MZL.2010
Základní pravítko, 1700 mm (1 ks, stupnice 850–0–850 mm)	1 x [1]	MZL.2000
Výkyvný doraz	4 x [1]	MZS.1000
Lisovací jednotka pro zalisování montážních podložek	1 x	MZK.2008.02
Lisovací matrice, přímé zinkové montážní podložky 177H51x0	1 x	MZM.0050
Lisovací matrice, přímé ocelové montážní podložky 177H31x0	1 x	MZM.0053

[1] U **MINIPRESS top** pro **EASYSTICK** nejsou zapotřebí žádná pravítka, ani žádné výkyvné dorazy

MINIPRESS top pro EASYSTICK | MINIPRESS top

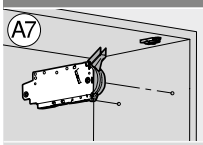	**Zdvihací mechanizmus AVENTOS HF top**	**Potřebný počet**	**Č. artiklu**
	Vrtací hlava, počet vřeten 8, vrtání	1 x	MZK.220S.01
	Vrták pro hmoždinky, 5 x 57 mm, pravý	2 x	M01.ZB05.02
	Základní pravítko, 1700 mm (1 ks, stupnice 850–0–850 mm)	1 x [1]	MZL.2000
Vertikální | horizontální	Výkyvný doraz	2 x [1]	MZS.1000
Vertikální			

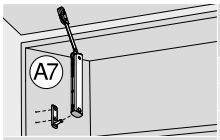	**Boční čep na korpus AVENTOS HK-XS**	**Potřebný počet**	**Č. artiklu**
	Vrtací hlava, počet vřeten 2, vrtání	1 x	MZK.211S
	Vrták s hrotem pro průchozí vrtání, 2.5 x 57 mm, levý	2 x	M01.ZB02.D3
	Vrták pro hmoždinky, 5 x 57 mm, levý	2 x	M01.ZB05.03
Vertikální | horizontální	Základní pravítko, 1700 mm (1 ks, stupnice 850–0–850 mm)	1 x [1]	MZL.2000
	Výkyvný doraz	2 x [1]	MZS.1000
Vertikální			

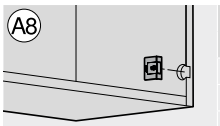	**Vypínač SERVO-DRIVE AVENTOS HF top**	**Potřebný počet**	**Č. artiklu**
	Vrtací hlava, počet vřeten 2, vrtání	1 x	MZK.210S
	Vrták pro kování, 35 x 57 mm, pravý	1 x	M01.ZB35.02
	Vrták pro misku bez hrotů, 35 x 57 mm, pravý	1 x	M01.ZB35.OS
Vertikální | horizontální	Sklíčidlo, průměr vyvrtávaných otvorů větší než 10 mm, pravé	1 x	MZK.2124
	Základní pravítko, 1700 mm (1 ks, stupnice 850–0–850 mm)	1 x [1]	MZL.2000
Vertikální	Výkyvný doraz	2 x [1]	MZS.1000

Zpracování – systémy výklopů – AVENTOS HKi | HS top | HL top | HK top | HK-S

Zpracování čela

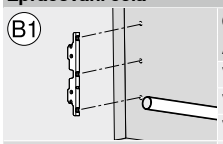	**Čelní kování AVENTOS HKi**	**Potřebný počet**	**Č. artiklu**
	Vrtací hlava, počet vřeten 9, vrtání	1 x	MZK.2810.03
	Vrták s hrotem pro průchozí vrtání, 2.5 x 57 mm, pravý	2 x	M01.ZB02.D2
	Vrták s hrotem pro průchozí vrtání, 2.5 x 57 mm, levý	2 x	M01.ZB02.D3
Vertikální | horizontální	Základní pravítko, 1700 mm (1 ks, stupnice 850–0–850 mm)	1 x [1]	MZL.2000
	Výkyvný doraz	2 x [1]	MZS.1000
Vertikální			

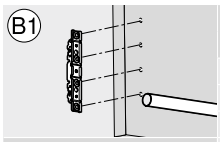	**Čelní kování AVENTOS HS top | HL top | HK top**	**Potřebný počet**	**Č. artiklu**
	Vrtací hlava, počet vřeten 9, vrtání	1 x	MZK.2810.03
	Vrták s hrotem pro průchozí vrtání, 2.5 x 57 mm, pravý	2 x	M01.ZB02.D2
	Vrták s hrotem pro průchozí vrtání, 2.5 x 57 mm, levý	2 x	M01.ZB02.D3
Vertikální | horizontální	Základní pravítko, 1700 mm (1 ks, stupnice 850–0–850 mm)	1 x [1]	MZL.2000
	Výkyvný doraz	2 x [1]	MZS.1000
Vertikální			

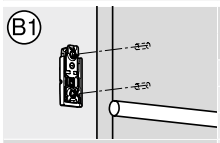	**Čelní kování AVENTOS HK-S**	**Potřebný počet**	**Č. artiklu**
	Vrtací hlava, počet vřeten 2, vrtání	1 x	MZK.211S
	Vrták s hrotem pro průchozí vrtání, 2.5 x 57 mm, levý	2 x	M01.ZB02.D3
	Základní pravítko, 1700 mm (1 ks, stupnice 850–0–850 mm)	1 x [1]	MZL.2000
Vertikální | horizontální	Výkyvný doraz	2 x [1]	MZS.1000
	Lisovací jednotka pro zalisování montážních podložek	1 x	MZK.2008.02
Vertikální	Lisovací matrice, přímé ocelové montážní podložky 177H31x0	1 x	MZM.0053

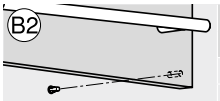	**Distanční doraz Blum AVENTOS HS top | HL top | HK top**	**Potřebný počet**	**Č. artiklu**
	Vrtací hlava, počet vřeten 2, vrtání	1 x	MZK.210S
	Vrták pro hmoždinky, 8 x 57 mm, pravý	1 x	M01.ZB08.02
	Vrták pro hmoždinky, 5 x 57 mm, pravý	1 x	M01.ZB05.02
Vertikální | horizontální	Základní pravítko, 1700 mm (1 ks, stupnice 850–0–850 mm)	1 x [1]	MZL.2000
	Výkyvný doraz	2 x [1]	MZS.1000
Vertikální			

Zpracování korpusu

	**Zdvihací mechanizmus AVENTOS HS top | HL top | HK top | HK-S**	**Potřebný počet**	**Č. artiklu**
	Vrtací hlava, počet vřeten 8, vrtání	1 x	MZK.220S
	Vrták pro hmoždinky, 5 x 57 mm, pravý	2 x	M01.ZB05.02
	Základní pravítko, 1700 mm (1 ks, stupnice 850–0–850 mm)	1 x [1]	MZL.2000
Vertikální | horizontální	Výkyvný doraz	2 x [1]	MZS.1000
Vertikální			

[1] U **MINIPRESS top** pro **EASYSTICK** nejsou zapotřebí žádná pravítka, ani žádné výkyvné dorazy

MINIPRESS top pro EASYSTICK | MINIPRESS top

B4 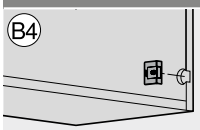	**Vypínač SERVO-DRIVE** **AVENTOS HS top | HL top | HK top**	**Potřebný počet**	**Č. artiklu**
	Vrtací hlava, počet vřeten 2, vrtání	1 x	MZK.210S
	Vrták pro kování, 35 x 57 mm, pravý	1 x	M01.ZB35.02
	Vrták pro misku bez hrotů, 35 x 57 mm, pravý	1 x	M01.ZB35.OS
Vertikální | horizontální	Sklíčidlo, průměr vyvrtávaných otvorů větší než 10 mm, pravé	1 x	MZK.2124
	Základní pravítko, 1700 mm (1 ks, stupnice 850–0–850 mm)	1 x [1]	MZL.2000
Vertikální	Výkyvný doraz	2 x [1]	MZS.1000
B5 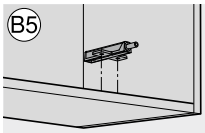	**TIP-ON – křížový adaptér** **AVENTOS HKi | HK top | HK-S**	**Potřebný počet**	**Č. artiklu**
	Vrtací hlava, počet vřeten 2, vrtání	1 x	MZK.211S
	Vrták s hrotem pro průchozí vrtání, 2.5 x 57 mm, levý	2 x	M01.ZB02.D3
	Vrták pro hmoždinky, 5 x 57 mm, levý	2 x	M01.ZB05.03
Vertikální | horizontální	Základní pravítko, 1700 mm (1 ks, stupnice 850–0–850 mm)	1 x [1]	MZL.2000
	Výkyvný doraz	2 x [1]	MZS.1000
Vertikální			
B6 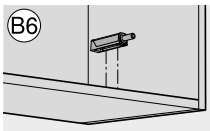	**TIP-ON – přímý adaptér** **AVENTOS HKi | HK top | HK-S**	**Potřebný počet**	**Č. artiklu**
	Vrtací hlava, počet vřeten 2, vrtání	1 x	MZK.210S
	Vrták s hrotem pro průchozí vrtání, 2.5 x 57 mm, pravý	1 x	M01.ZB02.D2
	Vrták s hrotem pro průchozí vrtání, 2.5 x 57 mm, levý	1 x	M01.ZB02.D3
Vertikální | horizontální	Základní pravítko, 1700 mm (1 ks, stupnice 850–0–850 mm)	1 x [1]	MZL.2000
	Výkyvný doraz	2 x [1]	MZS.1000
Vertikální			
B7 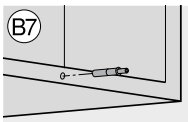	**TIP-ON – k zavrtání do hrany** **AVENTOS HKi | HK top | HK-S**	**Potřebný počet**	**Č. artiklu**
	Vrták pro hmoždinky, 10 x 114.5 mm, pravý	1 x	M75.ZB10.L2
	Horizontální pravítko, 1700 mm (1 ks, stupnice 850–0–850 mm)	1 x [1]	MZL.2060
	Výkyvný doraz	2 x [1]	MZS.1000
Vertikální | horizontální			

Zpracování – závěsy

Zpracování čela

C1 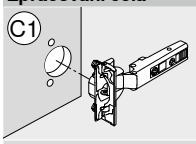	**Závěs**	**Potřebný počet**	**Č. artiklu**
	Vrtací hlava, počet vřeten 3, vrtání a volitelně zalisování kování (objednat lisovací jednotku)	1 x	MZK.2000.01
	Vrták pro kování, 35 x 57 mm, pravý	1 x	M01.ZB35.02
	Vrták pro hmoždinky, 8 x 57 mm, levý	2 x	M01.ZB08.03
Vertikální | horizontální	Vrták s hrotem pro průchozí vrtání, 2.5 x 57 mm, levý	2 x	M01.ZB02.D3
	Vrták pro kování, 26 x 57 mm, pravý	1 x	M01.ZB26.02
Vertikální	Překládací pravítko, 1250 mm (1 ks, stupnice 0–850 mm)	1 x [1]	MZL.2010
	Základní pravítko, 1700 mm (1 ks, stupnice 850–0–850 mm)	1 x [1]	MZL.2000
	Výkyvný doraz	4 x [1]	MZS.1000
	Lisovací jednotka pro zalisování závěsů	1 x	MZK.2008.02
	Lisovací matrice, nábytkové závěsy, všechny úhly otevření – kromě minizávěsu	1 x	MZM.0040

Zpracování korpusu

C2 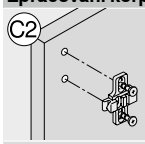	**Křížová montážní podložka**	**Potřebný počet**	**Č. artiklu**
	Vrtací hlava, počet vřeten 2, vrtání a volitelně zalisování kování (objednat lisovací jednotku)	1 x	MZK.211S
	Vrták pro hmoždinky, 5 x 57 mm, levý	2 x	M01.ZB05.03
	Vrták s hrotem pro průchozí vrtání, 2.5 x 57 mm, levý	2 x	M01.ZB02.D3
Vertikální | horizontální	Vrták pro hmoždinky, 10 x 57 mm, levý	2 x	M01.ZB10.03
	Překládací pravítko, 1250 mm (1 ks, stupnice 0–850 mm)	1 x [1]	MZL.2010
Vertikální	Základní pravítko, 1700 mm (1 ks, stupnice 850–0–850 mm)	1 x [1]	MZL.2000
	Výkyvný doraz	4 x [1]	MZS.1000
	Lisovací jednotka pro zalisování montážních podložek	1 x	MZK.2008.02
	Lisovací matrice, montážní podložky 174H71xx	1 x	MZM.0061.01

[1] U **MINIPRESS top** pro **EASYSTICK** nejsou zapotřebí žádná pravítka, ani žádné výkyvné dorazy

MINIPRESS top pro EASYSTICK | MINIPRESS top

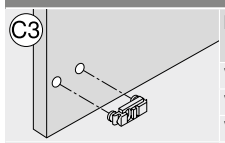

	Přímá montážní podložka	Potřebný počet	Č. artiklu
	Vrtací hlava, počet vřeten 2, vrtání a volitelně zalisování kování (objednat lisovací jednotku)	1 x	MZK.210S
	Vrták pro hmoždinky, 10 x 57 mm, pravý	1 x	M01.ZB10.02
	Vrták pro hmoždinky, 10 x 57 mm, levý	1 x	M01.ZB10.03
Vertikální | horizontální	Vrták pro hmoždinky, 5 x 57 mm, pravý	1 x	M01.ZB05.02
	Vrták pro hmoždinky, 5 x 57 mm, levý	1 x	M01.ZB05.03
Vertikální	Vrták s hrotem pro průchozí vrtání, 2.5 x 57 mm, pravý	1 x	M01.ZB02.D2
	Vrták s hrotem pro průchozí vrtání, 2.5 x 57 mm, levý	1 x	M01.ZB02.D3
	Překládací pravítko, 1250 mm (1 ks, stupnice 0–850 mm)	1 x [1]	MZL.2010
	Základní pravítko, 1700 mm (1 ks, stupnice 850–0–850 mm)	1 x [1]	MZL.2000
	Výkyvný doraz	4 x [1]	MZS.1000
	Lisovací jednotka pro zalisování montážních podložek	1 x	MZK.2008.02
	Lisovací matrice, přímé zinkové montážní podložky 177H51x0	1 x	MZM.0050
	Lisovací matrice, přímé ocelové montážní podložky 177H31x0	1 x	MZM.0053

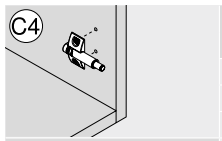

	Křížový adaptér BLUMOTION | TIP-ON	Potřebný počet	Č. artiklu
	Vrtací hlava, počet vřeten 2, vrtání	1 x	MZK.211S
	Vrták pro hmoždinky, 5 x 57 mm, levý	2 x	M01.ZB05.03
	Vrták s hrotem pro průchozí vrtání, 2.5 x 57 mm, levý	2 x	M01.ZB02.D3
Vertikální | horizontální	Základní pravítko, 1700 mm (1 ks, stupnice 850–0–850 mm)	1 x [1]	MZL.2000
	Výkyvný doraz	2 x [1]	MZS.1000
Vertikální			

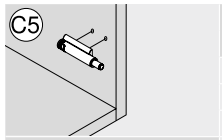

	Přímý adaptér BLUMOTION | TIP-ON	Potřebný počet	Č. artiklu
	Vrtací hlava, počet vřeten 2, vrtání	1 x	MZK.210S
	Vrták s hrotem pro průchozí vrtání, 2.5 x 57 mm, pravý	1 x	M01.ZB02.D2
	Vrták s hrotem pro průchozí vrtání, 2.5 x 57 mm, levý	1 x	M01.ZB02.D3
Vertikální | horizontální	Základní pravítko, 1700 mm (1 ks, stupnice 850–0–850 mm)	1 x [1]	MZL.2000
	Výkyvný doraz	2 x [1]	MZS.1000
Vertikální			

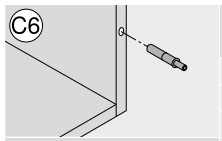

	K zavrtání do hrany BLUMOTION | TIP-ON	Potřebný počet	Č. artiklu
	Vrták pro hmoždinky, 10 x 114.5 mm, pravý	1 x	M75.ZB10.L2
	Horizontální pravítko, 1700 mm (1 ks, stupnice 850–0–850 mm)	1 x [1]	MZL.2060
	Výkyvný doraz	2 x [1]	MZS.1000
Vertikální | horizontální			

Zpracování – box systémy a vodicí systémy

Zpracování čela

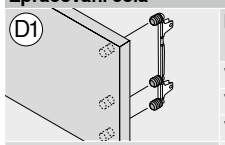

	LEGRABOX čelní kování	Potřebný počet	Č. artiklu
	Vrtací hlava, počet vřeten 8, vrtání	1 x	MZK.220S.01
	Vrták pro hmoždinky, 10 x 57 mm, pravý	3 x	M01.ZB10.02
	Vrták pro hmoždinky, 10 x 57 mm, levý	3 x	M01.ZB10.03
Vertikální | horizontální	Vrták s hrotem pro průchozí vrtání, 2.5 x 57 mm, pravý	3 x	M01.ZB02.D2
	Vrták s hrotem pro průchozí vrtání, 2.5 x 57 mm, levý	3 x	M01.ZB02.D3
Vertikální	Základní pravítko, 1700 mm (1 ks, stupnice 850–0–850 mm)	1 x [1]	MZL.2000
	Výkyvný doraz	2 x [1]	MZS.1000

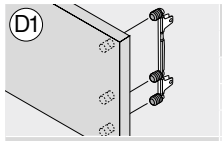

	MERIVOBOX čelní kování	Potřebný počet	Č. artiklu
	Vrtací hlava, počet vřeten 8, vrtání	1 x	MZK.220S.01
	Vrták pro hmoždinky, 10 x 57 mm, pravý	3 x	M01.ZB10.02
	Vrták pro hmoždinky, 10 x 57 mm, levý	3 x	M01.ZB10.03
Vertikální | horizontální	Vrták s hrotem pro průchozí vrtání, 2.5 x 57 mm, pravý	3 x	M01.ZB02.D2
	Vrták s hrotem pro průchozí vrtání, 2.5 x 57 mm, levý	3 x	M01.ZB02.D3
Vertikální	Základní pravítko, 1700 mm (1 ks, stupnice 850–0–850 mm)	1 x [1]	MZL.2000
	Výkyvný doraz	2 x [1]	MZS.1000

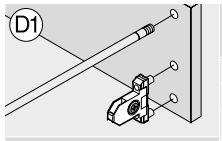

	TANDEMBOX antaro | TANDEMBOX plus čelní kování	Potřebný počet	Č. artiklu
	Vrtací hlava, počet vřeten 8, vrtání	1 x	MZK.220S.01
	Vrták pro hmoždinky, 10 x 57 mm, pravý	1 x	M01.ZB10.02
	Vrták pro hmoždinky, 10 x 57 mm, levý	3 x	M01.ZB10.03
Vertikální | horizontální	Vrták s hrotem pro průchozí vrtání, 2.5 x 57 mm, pravý	1 x	M01.ZB02.D2
	Vrták s hrotem pro průchozí vrtání, 2.5 x 57 mm, levý	1 x	M01.ZB02.D3
Vertikální	Základní pravítko, 1700 mm (1 ks, stupnice 850–0–850 mm)	1 x [1]	MZL.2000
	Výkyvný doraz	2 x [1]	MZS.1000

[1] U **MINIPRESS top** pro **EASYSTICK** nejsou zapotřebí žádná pravítka, ani žádné výkyvné dorazy

MINIPRESS top pro EASYSTICK | MINIPRESS top

D1 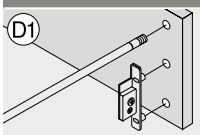	**METABOX čelní kování**	**Potřebný počet**	**Č. artiklu**
	Vrtací hlava, počet vřeten 8, vrtání	1 x	MZK.220S.01
	Vrták pro hmoždinky, 10 x 57 mm, pravý	4 x	M01.ZB10.02
	Vrták pro hmoždinky, 10 x 57 mm, levý	1 x	M01.ZB10.03
Vertikální | horizontální	Vrták s hrotem pro průchozí vrtání, 2.5 x 57 mm, pravý	2 x	M01.ZB02.D2
	Vrták s hrotem pro průchozí vrtání, 2.5 x 57 mm, levý	1 x	M01.ZB02.D3
Vertikální	Základní pravítko, 1700 mm (1 ks, stupnice 850–0–850 mm)	1 x [1]	MZL.2000
	Výkyvný doraz	2 x [1]	MZS.1000
D2 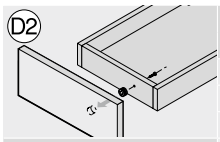	**MOVENTO | TANDEM nastavitelné čelní kování 295.1000**	**Potřebný počet**	**Č. artiklu**
	Vrtací hlava, počet vřeten 2, vrtání a volitelně zalisování kování (objednat lisovací jednotku)	1 x	MZK.210S
	Vrták pro kování, 20 x 57 mm, pravý	1 x	M01.ZB20.02
	Sklíčidlo, průměr vyvrtávaných otvorů větší než 10 mm, pravé	1 x	MZK.2124
Vertikální | horizontální	Základní pravítko, 1700 mm (1 ks, stupnice 850–0–850 mm)	1 x [1]	MZL.2000
	Výkyvný doraz	2 x [1]	MZS.1000
Vertikální	Lisovací jednotka pro zalisování nastavitelného čelního kování	1 x	MZK.2008.02
	Lisovací matrice, pro čelní kování 295.1000	1 x	MZM.0095
D3 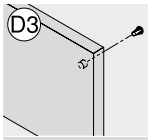	**Distanční doraz Blum**	**Potřebný počet**	**Č. artiklu**
	Vrtací hlava, počet vřeten 2, vrtání	1 x	MZK.210S
	Vrták pro hmoždinky, 8 x 57 mm, pravý	1 x	M01.ZB08.02
	Vrták pro hmoždinky, 5 x 57 mm, pravý	1 x	M01.ZB05.02
Vertikální | horizontální	Základní pravítko, 1700 mm (1 ks, stupnice 850–0–850 mm)	1 x [1]	MZL.2000
	Výkyvný doraz	2 x [1]	MZS.1000
Vertikální			

Zpracování zásuvky

D4 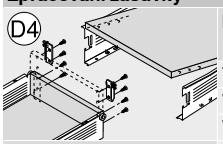	**Dno | záda**	**Potřebný počet**	**Č. artiklu**
	Vrtací hlava, počet vřeten 8, vrtání	1 x	MZK.220S.01
	Vrták pro hmoždinky, 5 x 57 mm, pravý	2 x	M01.ZB05.02
	Vrták pro hmoždinky, 5 x 57 mm, levý	2 x	M01.ZB05.03
Vertikální | horizontální	Vrták s hrotem pro průchozí vrtání, 2.5 x 57 mm, pravý	2 x	M01.ZB02.D2
	Vrták s hrotem pro průchozí vrtání, 2.5 x 57 mm, levý	2 x	M01.ZB02.D3
Vertikální	Základní pravítko, 1700 mm (1 ks, stupnice 850–0–850 mm)	1 x [1]	MZL.2000
	Výkyvný doraz	2 x [1]	MZS.1000

Zpracování korpusu

D5 	**Korpusové lišty 11 vřetenová vrtací hlava**	**Potřebný počet**	**Č. artiklu**
	Vrtací hlava, počet vřeten 11, vrtání	1 x	MZK.224S.01
	Vrták pro hmoždinky, 5 x 57 mm, pravý	2 x	M01.ZB05.02
	Vrták pro hmoždinky, 5 x 57 mm, levý	2 x	M01.ZB05.03
Vertikální | horizontální	Vrták s hrotem pro průchozí vrtání, 2.5 x 57 mm, pravý	2 x	M01.ZB02.D2
	Vrták s hrotem pro průchozí vrtání, 2.5 x 57 mm, levý	2 x	M01.ZB02.D3
Vertikální	Základní pravítko, 1700 mm (1 ks, stupnice 850–0–850 mm)	1 x [1]	MZL.2000
	Překládací pravítko, 1250 mm (1 ks, stupnice 0–850 mm)	1 x [1]	MZL.2010
	Výkyvný doraz	10 x [1]	MZS.1000
D5 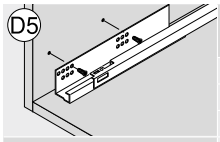	**Korpusové lišty 8vřetenová vrtací hlava**	**Potřebný počet**	**Č. artiklu**
	Vrtací hlava, počet vřeten 8, vrtání	1 x	MZK.220S.01
	Vrták pro hmoždinky, 5 x 57 mm, pravý	2 x	M01.ZB05.02
	Vrták pro hmoždinky, 5 x 57 mm, levý	2 x	M01.ZB05.03
Vertikální | horizontální	Vrták s hrotem pro průchozí vrtání, 2.5 x 57 mm, pravý	2 x	M01.ZB02.D2
	Vrták s hrotem pro průchozí vrtání, 2.5 x 57 mm, levý	2 x	M01.ZB02.D3
Vertikální	Základní pravítko, 1700 mm (1 ks, stupnice 850–0–850 mm)	1 x [1]	MZL.2000
	Překládací pravítko, 1250 mm (1 ks, stupnice 0–850 mm)	1 x [1]	MZL.2010
	Výkyvný doraz	10 x [1]	MZS.1000
D6 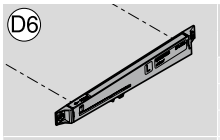	**BLUMOTION pro METABOX**	**Potřebný počet**	**Č. artiklu**
	Vrtací hlava, počet vřeten 8, vrtání	1 x	MZK.220S.01
	Vrták pro hmoždinky, 5 x 57 mm, pravý	1 x	M01.ZB05.02
	Vrták pro hmoždinky, 5 x 57 mm, levý	1 x	M01.ZB05.03
Vertikální | horizontální	Vrták s hrotem pro průchozí vrtání, 2.5 x 57 mm, pravý	1 x	M01.ZB02.D2
	Vrták s hrotem pro průchozí vrtání, 2.5 x 57 mm, levý	1 x	M01.ZB02.D3
Vertikální	Základní pravítko, 1700 mm (1 ks, stupnice 850–0–850 mm)	1 x [1]	MZL.2000
	Výkyvný doraz	2 x [1]	MZS.1000

[1] U **MINIPRESS top** pro **EASYSTICK** nejsou zapotřebí žádná pravítka, ani žádné výkyvné dorazy

MINIPRESS top pro EASYSTICK | MINIPRESS top

	Držák nosníku SERVO-DRIVE	Potřebný počet	Č. artiklu
D7 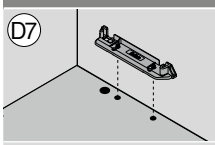	Vrtací hlava, počet vřeten 9, vrtání	1 x	MZK.2810.03
	Vrták pro hmoždinky, 10 x 57 mm, pravý	1 x	M01.ZB10.02
	Vrták pro hmoždinky, 10 x 57 mm, levý	1 x	M01.ZB10.03
Vertikální | horizontální	Vrták pro kování, 25 x 57 mm, pravý	1 x	M01.ZB25.02
	Sklíčidlo, průměr vyvrtávaných otvorů větší než 10 mm, pravé	1 x	MZK.2124
Vertikální	Základní pravítko, 1700 mm (1 ks, stupnice 850–0–850 mm)	1 x [1]	MZL.2000
	Výkyvný doraz	2 x [1]	MZS.1000

Zpracování – ostatní výrobky

Zpracování korpusu

	Spojovací kování na korpus se spojovacím dílem v rastru 32 40.0110N | 40.0620	Potřebný počet	Č. artiklu
E1 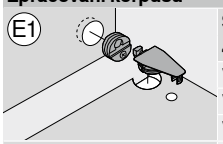	Vrtací hlava, počet vřeten 2, vrtání a volitelně zalisování kování (objednat lisovací jednotku)	1 x	MZK.210S
	Vrták pro kování – Ø 28 x 57 mm – vpravo	1 x	M01.ZB28.02
	Vrták pro kování – Ø 25 x 57 mm – vpravo	1 x	M01.ZB25.02
Vertikální | horizontální	Sklíčidlo, průměr vyvrtávaných otvorů větší než 10 mm, pravé	1 x	MZK.2124
	Vrták pro hmoždinky – Ø 10 x 57 mm – vlevo	1 x	M01.ZB10.03
Vertikální	Vrták pro hmoždinky – Ø 5 x 57 mm – vpravo	1 x	M01.ZB05.02
	Výkyvný doraz – pro sražené hrany – úzký – vlevo	2 x [1]	MZS.2000
	Výkyvný doraz – pro sražené hrany – úzký – vpravo	2 x [1]	MZS.2000
	Malá lisovací jednotka	1 x	MZK.2008.02
	Lisovací matrice, pouzdro spojovacího kování 40.0110N | 40.0200N	1 x	MZM.0070
	Lisovací matrice, spojovací kování 40.0620	1 x	MZM.0071

	Spojovací kování na korpus se spojovacím šroubem 40.0200N | 42.0700.01	Potřebný počet	Č. artiklu
E2 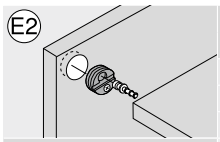	Vrtací hlava, počet vřeten 2, vrtání a volitelně zalisování kování (objednat lisovací jednotku)	1 x	MZK.210S
	Sklíčidlo, průměr vyvrtávaných otvorů větší než 10 mm, pravé	1 x	MZK.2124
	Vrták pro kování, 25 x 57 mm, pravý	1 x	M01.ZB25.02
Vertikální | horizontální	Vrták pro hmoždinky, 5 x 114.5 mm, pravý	1 x	M75.ZB05.02
	Horizontální pravítko, 1700 mm (1 ks, stupnice 850–0–850 mm)	1 x [1]	MZL.2060
	Výkyvný doraz	4 x [1]	MZS.1000
	Malá lisovací jednotka	1 x	MZK.2008.02
	Lisovací matrice, pouzdro spojovacího kování 40.0110N | 40.0200N	1 x	MZM.0070
	Lisovací matrice, spojovací kování 42.0700.01	1 x	MZM.0077

	Spojovací kování na korpus k zalisování 40.2110 | 40.2120.02	Potřebný počet	Č. artiklu
E3 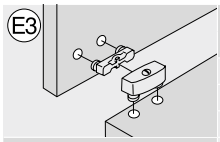	Vrtací hlava, počet vřeten 2, vrtání	1 x	MZK.211S
	Vrták pro hmoždinky, 10 x 57 mm, levý	2 x	M01.ZB10.03
	Základní pravítko, 1700 mm (1 ks, stupnice 850–0–850 mm)	1 x [1]	MZL.2000
Vertikální | horizontální	Výkyvný doraz	4 x [1]	MZS.1000
Vertikální			

	Závěsné kování 48N0610.02 | 48N0610.03	Potřebný počet	Č. artiklu
E4 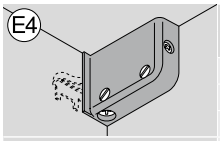	Vrtací hlava, počet vřeten 2, vrtání a volitelně zalisování kování (objednat lisovací jednotku)	1 x	MZK.210S
	Vrták pro hmoždinky, 10 x 57 mm, pravý	1 x	M01.ZB10.02
	Vrták pro hmoždinky, 10 x 57 mm, levý	1 x	M01.ZB10.03
Vertikální | horizontální	Základní pravítko, 1700 mm (1 ks, stupnice 850–0–850 mm)	1 x [1]	MZL.2000
	Výkyvný doraz	2 x [1]	MZS.1000
Vertikální	Malá lisovací jednotka	1 x	MZK.2008.02
	Lisovací matrice, závěsné kování 48N0610.02 | 48N0610.03	1 x	MZM.0078

Zpracování – korpus

Zpracování korpusu

	Vyvrtání otvorů pro dřevěné spojovací kolíky 9vřetenová vrtací hlava	Potřebný počet	Č. artiklu
E5 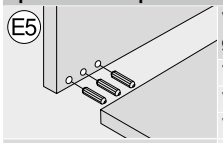	Vrtací hlava, počet vřeten 9, vrtání	1 x	MZK.2810.03
	Vrták pro hmoždinky, 8 x 57 mm, pravý	5 x	M01.ZB08.02
	Vrták pro hmoždinky, 8 x 57 mm, levý	4 x	M01.ZB08.03
Vertikální | horizontální	Vrták pro hmoždinky, 10 x 57 mm, pravý	5 x	M01.ZB10.02
	Vrták pro hmoždinky, 10 x 57 mm, levý	4 x	M01.ZB10.03
	Vrták pro hmoždinky, 8 x 114.5 mm, pravý	1 x	M75.ZB08.02
	Vrták pro hmoždinky, 8 x 114.5 mm, levý	2 x	M75.ZB08.03
	Vrták pro hmoždinky, 10 x 114.5 mm, pravý	1 x	M75.ZB10.02
	Vrták pro hmoždinky, 10 x 114.5 mm, levý	2 x	M75.ZB10.03
	Horizontální pravítko, 1700 mm (1 ks, stupnice 850–0–850 mm)	1 x [1]	MZL.2060
	Výkyvný doraz	8 x [1]	MZS.1000

[1] U **MINIPRESS top** pro **EASYSTICK** nejsou zapotřebí žádná pravítka, ani žádné výkyvné dorazy

MINIPRESS top pro EASYSTICK | MINIPRESS top

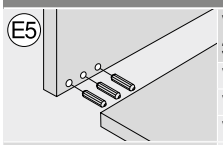	**Vyvrtání otvorů pro dřevěné spojovací kolíky** **3 vřetenová vrtací hlava**	**Potřebný počet**	**Č. artiklu**
	Vrtací hlava, počet vřeten 3, vrtání	1 x	MZK.2400.01
	Vrták pro hmoždinky, 8 x 57 mm, pravý	1 x	M01.ZB08.02
	Vrták pro hmoždinky, 8 x 57 mm, levý	2 x	M01.ZB08.03
Vertikální | horizontální	Vrták pro hmoždinky, 10 x 57 mm, pravý	1 x	M01.ZB10.02
	Vrták pro hmoždinky, 10 x 57 mm, levý	2 x	M01.ZB10.03
	Vrták pro hmoždinky, 8 x 114.5 mm, pravý	1 x	M75.ZB08.02
	Vrták pro hmoždinky, 8 x 114.5 mm, levý	2 x	M75.ZB08.03
	Vrták pro hmoždinky, 10 x 114.5 mm, pravý	1 x	M75.ZB10.02
	Vrták pro hmoždinky, 10 x 114.5 mm, levý	2 x	M75.ZB10.03
	Horizontální pravítko, 1700 mm (1 ks, stupnice 850–0–850 mm)	1 x [1]	MZL.2060
	Výkyvný doraz	6 x [1]	MZS.1000
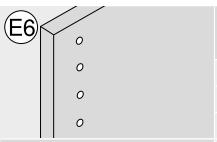	**Vyvrtání řady otvorů pro podpěrky polic** **9vřetenová vrtací hlava**	**Potřebný počet**	**Č. artiklu**
	Vrtací hlava, počet vřeten 9, vrtání	1 x	MZK.2810.03
	Vrták pro hmoždinky, 5 x 57 mm, pravý	5 x	M01.ZB05.02
	Vrták pro hmoždinky, 5 x 57 mm, levý	4 x	M01.ZB05.03
Vertikální | horizontální	Vrták pro hmoždinky, 3 x 57 mm, pravý	5 x	M01.ZB03.02
	Vrták pro hmoždinky, 3 x 57 mm, levý	4 x	M01.ZB03.03
Vertikální	Pravítko pro řady otvorů, 953 mm (pravé a levé, stupnice 0–832 mm)	1 x [1]	MZL.2080
	Základní pravítko, 1700 mm (1 ks, stupnice 850–0–850 mm)	1 x [1]	MZL.2000
	Výkyvný doraz	14 x [1]	MZS.1000

[1] U **MINIPRESS top** pro **EASYSTICK** nejsou zapotřebí žádná pravítka, ani žádné výkyvné dorazy

MINIPRESS top pro EASYSTICK | MINIPRESS top

MINIPRESS P

Zpracování – systémy výklopů – AVENTOS HF top | HK-XS

Zpracování čela

A1

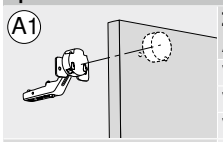

	Závěs AVENTOS HF top | HK-XS	Potřebný počet	Č. artiklu
	Vrták pro kování – Ø 35 x 57 mm – vpravo	1 x	M01.ZB35.02
	Vrták pro hmoždinky – Ø 8 x 57 mm – vlevo	2 x	M01.ZB08.03
	Vrták pro hmoždinky – Ø 2.5 x 57 mm – vlevo – s hrotem pro průchozí vrtání	2 x	M01.ZB02.D3
MINIPRESS P	Výkyvný doraz – pro sražené hrany – úzký – vpravo	2 x [1]	MZS.2000
	Výkyvný doraz – pro sražené hrany – úzký – vlevo	2 x [1]	MZS.2000

A2

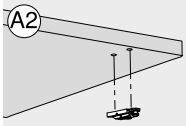

	Přímá montážní podložka AVENTOS HF top	Potřebný počet	Č. artiklu
	Vrták pro hmoždinky, 10 x 57 mm, pravý	1 x	M01.ZB10.02
	Vrták pro hmoždinky, 10 x 57 mm, levý	1 x	M01.ZB10.03
	Vrták pro hmoždinky, 5 x 57 mm, pravý	1 x	M01.ZB05.02
MINIPRESS P	Vrták pro hmoždinky, 5 x 57 mm, levý	1 x	M01.ZB05.03
	Vrták s hrotem pro průchozí vrtání, 2.5 x 57 mm, pravý	1 x	M01.ZB02.D2
	Vrták s hrotem pro průchozí vrtání, 2.5 x 57 mm, levý	1 x	M01.ZB02.D3
	Výkyvný doraz úzký pro sražené hrany, pravý	2 x [1]	MZS.2000
	Výkyvný doraz úzký pro sražené hrany, levý	2 x [1]	MZS.2000
	Lisovací matrice, přímé zinkové montážní podložky 177H51x0	1 x	MZM.0050
	Lisovací matrice, přímé ocelové montážní podložky 177H31x0	1 x	MZM.0053

A3

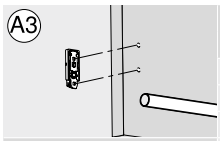

	Přímá montážní podložka | rameno | čelní kování AVENTOS HF top | HK-XS	Potřebný počet	Č. artiklu
	Vrták pro hmoždinky, 5 x 57 mm, pravý	1 x	M01.ZB05.02
	Vrták pro hmoždinky, 5 x 57 mm, levý	1 x	M01.ZB05.03
	Vrták s hrotem pro průchozí vrtání, 2.5 x 57 mm, pravý	1 x	M01.ZB02.D2
MINIPRESS P	Vrták s hrotem pro průchozí vrtání, 2.5 x 57 mm, levý	1 x	M01.ZB02.D3
	Výkyvný doraz úzký pro sražené hrany, pravý	1 x [1]	MZS.2000
	Výkyvný doraz úzký pro sražené hrany, levý	1 x [1]	MZS.2000

A4

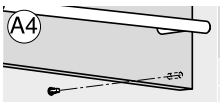

	Distanční doraz Blum AVENTOS HF top	Potřebný počet	Č. artiklu
	Vrták pro hmoždinky, 8 x 57 mm, pravý	1 x	M01.ZB08.02
	Vrták pro hmoždinky, 5 x 57 mm, pravý	1 x	M01.ZB05.02
	Výkyvný doraz úzký pro sražené hrany, pravý	1 x	MZS.2000
MINIPRESS P	Výkyvný doraz úzký pro sražené hrany, levý	1 x [1]	MZS.2000

Zpracování korpusu

A5

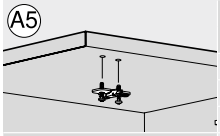

	Křížová montážní podložka AVENTOS HF top | HK-XS	Potřebný počet	Č. artiklu
	Vrták pro hmoždinky, 5 x 57 mm, pravý	1 x	M01.ZB05.02
	Vrták pro hmoždinky, 5 x 57 mm, levý	1 x	M01.ZB05.03
	Vrták s hrotem pro průchozí vrtání, 2.5 x 57 mm, pravý	1 x	M01.ZB02.D2
MINIPRESS P	Vrták s hrotem pro průchozí vrtání, 2.5 x 57 mm, levý	1 x	M01.ZB02.D3
	Vrták pro hmoždinky, 10 x 57 mm, pravý	1 x	M01.ZB10.02
	Vrták pro hmoždinky, 10 x 57 mm, levý	1 x	M01.ZB10.03
	Výkyvný doraz úzký pro sražené hrany, pravý	2 x [1]	MZS.2000
	Výkyvný doraz úzký pro sražené hrany, levý	2 x [1]	MZS.2000
	Lisovací matrice, montážní podložky 174H71xx	1 x	MZM.0061.01

A6

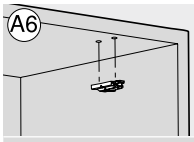

	Přímá montážní podložka AVENTOS HF top | HK-XS	Potřebný počet	Č. artiklu
	Vrták pro hmoždinky, 10 x 57 mm, pravý	1 x	M01.ZB10.02
	Vrták pro hmoždinky, 10 x 57 mm, levý	1 x	M01.ZB10.03
	Vrták pro hmoždinky, 5 x 57 mm, pravý	1 x	M01.ZB05.02
MINIPRESS P	Vrták pro hmoždinky, 5 x 57 mm, levý	1 x	M01.ZB05.03
	Vrták s hrotem pro průchozí vrtání, 2.5 x 57 mm, pravý	1 x	M01.ZB02.D2
	Vrták s hrotem pro průchozí vrtání, 2.5 x 57 mm, levý	1 x	M01.ZB02.D3
	Výkyvný doraz úzký pro sražené hrany, pravý	2 x [1]	MZS.2000
	Výkyvný doraz úzký pro sražené hrany, levý	2 x [1]	MZS.2000
	Lisovací matrice, přímé zinkové montážní podložky 177H51x0	1 x	MZM.0050
	Lisovací matrice, přímé ocelové montážní podložky 177H31x0	1 x	MZM.0053

A7

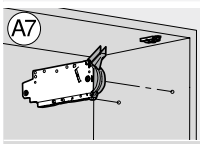

	Zdvihací mechanizmus AVENTOS HF top	Potřebný počet	Č. artiklu
	Vrtací hlava, počet vřeten 8, vrtání	1 x	MZK.880S
	Vrták pro hmoždinky, 5 x 57 mm, pravý	2 x	M01.ZB05.02
	Výkyvný doraz úzký pro sražené hrany, pravý	1 x [1]	MZS.2000
MINIPRESS P	Výkyvný doraz úzký pro sražené hrany, levý	1 x [1]	MZS.2000

[1] U **MINIPRESS P** s **EASYSTICK** nejsou zapotřebí žádná pravítka, ani žádné výkyvné dorazy

MINIPRESS P

	Boční čep na korpus AVENTOS HK-XS	Potřebný počet	Č. artiklu
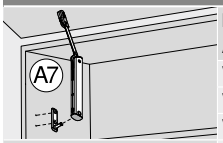	Vrták pro hmoždinky, 5 x 57 mm, pravý	1 x	M01.ZB05.02
	Vrták pro hmoždinky, 5 x 57 mm, levý	1 x	M01.ZB05.03
	Vrták s hrotem pro průchozí vrtání, 2.5 x 57 mm, pravý	1 x	M01.ZB02.D2
MINIPRESS P	Vrták s hrotem pro průchozí vrtání, 2.5 x 57 mm, levý	1 x	M01.ZB02.D3
	Výkyvný doraz úzký pro sražené hrany, pravý	1 x [1]	MZS.2000
	Výkyvný doraz úzký pro sražené hrany, levý	1 x [1]	MZS.2000

	Vypínač SERVO-DRIVE AVENTOS HF top	Potřebný počet	Č. artiklu
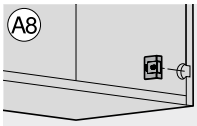	Vrták pro kování, 35 x 57 mm, pravý	1 x	M01.ZB35.02
	Vrták pro misku bez hrotů, 35 x 57 mm, pravý	1 x	M01.ZB35.OS
	Výkyvný doraz úzký pro sražené hrany, pravý	1 x [1]	MZS.2000
MINIPRESS P	Výkyvný doraz úzký pro sražené hrany, levý	1 x [1]	MZS.2000

Zpracování – systémy výklopů – AVENTOS HKi | HS top | HL top | HK top | HK-S

Zpracování čela

	Čelní kování AVENTOS HKi	Potřebný počet	Č. artiklu
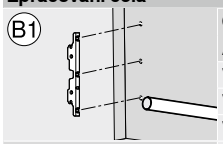	Vrtací hlava, počet vřeten 9, vrtání	1 x	MZK.190S
	Vrták s hrotem pro průchozí vrtání, 2.5 x 57 mm, pravý	2 x	M01.ZB02.D2
	Vrták s hrotem pro průchozí vrtání, 2.5 x 57 mm, levý	2 x	M01.ZB02.D3
MINIPRESS P	Výkyvný doraz úzký pro sražené hrany, pravý	2 x [1]	MZS.2000
	Výkyvný doraz úzký pro sražené hrany, levý	2 x [1]	MZS.2000

	Čelní kování AVENTOS HS top | HL top | HK top	Potřebný počet	Č. artiklu
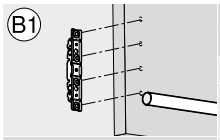	Vrtací hlava, počet vřeten 9, vrtání	1 x	MZK.190S
	Vrták s hrotem pro průchozí vrtání, 2.5 x 57 mm, pravý	2 x	M01.ZB02.D2
	Vrták s hrotem pro průchozí vrtání, 2.5 x 57 mm, levý	2 x	M01.ZB02.D3
MINIPRESS P	Výkyvný doraz úzký pro sražené hrany, pravý	2 x [1]	MZS.2000
	Výkyvný doraz úzký pro sražené hrany, levý	2 x [1]	MZS.2000

	Čelní kování AVENTOS HK-S	Potřebný počet	Č. artiklu
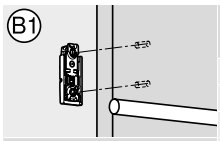	Vrták s hrotem pro průchozí vrtání, 2.5 x 57 mm, pravý	1 x	M01.ZB02.D2
	Vrták s hrotem pro průchozí vrtání, 2.5 x 57 mm, levý	1 x	M01.ZB02.D3
	Výkyvný doraz úzký pro sražené hrany, pravý	1 x [1]	MZS.2000
MINIPRESS P	Výkyvný doraz úzký pro sražené hrany, levý	1 x [1]	MZS.2000

	Distanční doraz Blum AVENTOS HS top | HL top | HK top	Potřebný počet	Č. artiklu
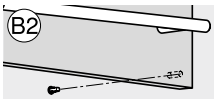	Vrták pro hmoždinky, 8 x 57 mm, pravý	1 x	M01.ZB08.02
	Vrták pro hmoždinky, 5 x 57 mm, pravý	1 x	M01.ZB05.02
	Výkyvný doraz úzký pro sražené hrany, pravý	1 x [1]	MZS.2000
MINIPRESS P	Výkyvný doraz úzký pro sražené hrany, levý	1 x [1]	MZS.2000

Zpracování korpusu

	Zdvihací mechanizmus AVENTOS HS top | HL top | HK top	Potřebný počet	Č. artiklu
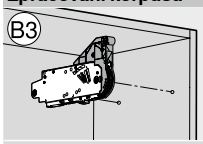	Vrtací hlava, počet vřeten 8, vrtání	1 x	MZK.880S
	Vrták pro hmoždinky, 5 x 57 mm, pravý	2 x	M01.ZB05.02
	Výkyvný doraz úzký pro sražené hrany, pravý	1 x [1]	MZS.2000
MINIPRESS P	Výkyvný doraz úzký pro sražené hrany, levý	1 x [1]	MZS.2000

	Vypínač SERVO-DRIVE AVENTOS HS top | HL top | HK top	Potřebný počet	Č. artiklu
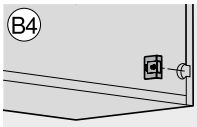	Vrták pro kování, 35 x 57 mm, pravý	1 x	M01.ZB35.02
	Výkyvný doraz úzký pro sražené hrany, pravý	1 x [1]	MZS.2000
	Výkyvný doraz úzký pro sražené hrany, levý	1 x [1]	MZS.2000
MINIPRESS P			

	TIP-ON – křížový adaptér AVENTOS HKi | HK top | HK-S	Potřebný počet	Č. artiklu
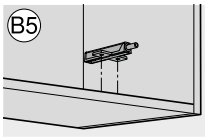	Vrták pro hmoždinky, 5 x 57 mm, pravý	1 x	M01.ZB05.02
	Vrták pro hmoždinky, 5 x 57 mm, levý	1 x	M01.ZB05.03
	Vrták s hrotem pro průchozí vrtání, 2.5 x 57 mm, pravý	1 x	M01.ZB02.D2
MINIPRESS P	Vrták s hrotem pro průchozí vrtání, 2.5 x 57 mm, levý	1 x	M01.ZB02.D3
	Výkyvný doraz úzký pro sražené hrany, pravý	1 x [1]	MZS.2000
	Výkyvný doraz úzký pro sražené hrany, levý	1 x [1]	MZS.2000

[1] U **MINIPRESS P** s **EASYSTICK** nejsou zapotřebí žádná pravítka, ani žádné výkyvné dorazy

MINIPRESS P

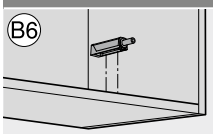

	TIP-ON – přímý adaptér AVENTOS HKi | HK top | HK-S	Potřebný počet	Č. artiklu
	Vrták s hrotem pro průchozí vrtání, 2.5 x 57 mm, pravý	1 x	M01.ZB02.D2
	Vrták s hrotem pro průchozí vrtání, 2.5 x 57 mm, levý	1 x	M01.ZB02.D3
	Výkyvný doraz úzký pro sražené hrany, pravý	1 x [1]	MZS.2000
MINIPRESS P	Výkyvný doraz úzký pro sražené hrany, levý	1 x [1]	MZS.2000

Zpracování – závěsy

Zpracování čela

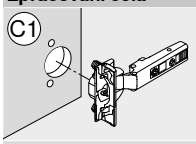

	Závěs	Potřebný počet	Č. artiklu
	Vrták pro kování, 35 x 57 mm, pravý	1 x	M01.ZB35.02
	Vrták pro hmoždinky, 8 x 57 mm, levý	2 x	M01.ZB08.03
	Vrták s hrotem pro průchozí vrtání, 2.5 x 57 mm, levý	2 x	M01.ZB02.D3
MINIPRESS P	Vrták pro kování, 26 x 57 mm, pravý	1 x	M01.ZB26.02
	Výkyvný doraz úzký pro sražené hrany, pravý	4 x [1]	MZS.2000
	Výkyvný doraz úzký pro sražené hrany, levý	4 x [1]	MZS.2000
	Lisovací matrice, nábytkové závěsy, všechny úhly otevření – kromě minizávěsu	1 x	MZM.0040

Zpracování korpusu

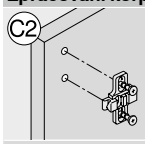

	Křížová montážní podložka	Potřebný počet	Č. artiklu
	Vrták pro hmoždinky, 5 x 57 mm, pravý	1 x	M01.ZB05.02
	Vrták pro hmoždinky, 5 x 57 mm, levý	1 x	M01.ZB05.03
	Vrták s hrotem pro průchozí vrtání, 2.5 x 57 mm, pravý	1 x	M01.ZB02.D2
MINIPRESS P	Vrták s hrotem pro průchozí vrtání, 2.5 x 57 mm, levý	1 x	M01.ZB02.D3
	Vrták pro hmoždinky, 10 x 57 mm, pravý	1 x	M01.ZB10.02
	Vrták pro hmoždinky, 10 x 57 mm, levý	1 x	M01.ZB10.03
	Výkyvný doraz úzký pro sražené hrany, pravý	4 x [1]	MZS.2000
	Výkyvný doraz úzký pro sražené hrany, levý	4 x [1]	MZS.2000
	Lisovací matrice, montážní podložky 174H71xx	1 x	MZM.0061.01

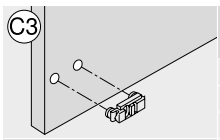

	Přímá montážní podložka	Potřebný počet	Č. artiklu
	Vrták pro hmoždinky, 10 x 57 mm, pravý	1 x	M01.ZB10.02
	Vrták pro hmoždinky, 10 x 57 mm, levý	1 x	M01.ZB10.03
	Vrták pro hmoždinky, 5 x 57 mm, pravý	1 x	M01.ZB05.02
MINIPRESS P	Vrták pro hmoždinky, 5 x 57 mm, levý	1 x	M01.ZB05.03
	Vrták s hrotem pro průchozí vrtání, 2.5 x 57 mm, pravý	1 x	M01.ZB02.D2
	Vrták s hrotem pro průchozí vrtání, 2.5 x 57 mm, levý	1 x	M01.ZB02.D3
	Výkyvný doraz úzký pro sražené hrany, pravý	4 x [1]	MZS.2000
	Výkyvný doraz úzký pro sražené hrany, levý	4 x [1]	MZS.2000
	Lisovací matrice, přímé zinkové montážní podložky 177H51x0	1 x	MZM.0050
	Lisovací matrice, přímé ocelové montážní podložky 177H31x0	1 x	MZM.0053

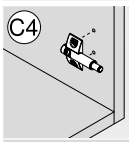

	BLUMOTION | TIP-ON Křížový adaptér	Potřebný počet	Č. artiklu
	Vrták pro hmoždinky, 5 x 57 mm, pravý	1 x	M01.ZB05.02
	Vrták pro hmoždinky, 5 x 57 mm, levý	1 x	M01.ZB05.03
	Vrták s hrotem pro průchozí vrtání, 2.5 x 57 mm, pravý	1 x	M01.ZB02.D2
MINIPRESS P	Vrták s hrotem pro průchozí vrtání, 2.5 x 57 mm, levý	1 x	M01.ZB02.D3
	Výkyvný doraz úzký pro sražené hrany, pravý	1 x [1]	MZS.2000
	Výkyvný doraz úzký pro sražené hrany, levý	1 x [1]	MZS.2000

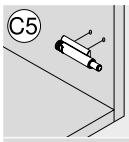

	BLUMOTION | TIP-ON Přímý adaptér	Potřebný počet	Č. artiklu
	Vrták s hrotem pro průchozí vrtání, 2.5 x 57 mm, pravý	1 x	M01.ZB02.D2
	Vrták s hrotem pro průchozí vrtání, 2.5 x 57 mm, levý	1 x	M01.ZB02.D3
	Výkyvný doraz úzký pro sražené hrany, pravý	1 x [1]	MZS.2000
MINIPRESS P	Výkyvný doraz úzký pro sražené hrany, levý	1 x [1]	MZS.2000

Zpracování – box systémy a vodicí systémy

Zpracování čela

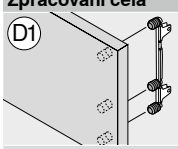

	LEGRABOX čelní kování 8vřetenová vrtací hlava	Potřebný počet	Č. artiklu
	Vrtací hlava, počet vřeten 8, vrtání	1 x	MZK.880S
	Vrták pro hmoždinky, 10 x 57 mm, pravý	3 x	M01.ZB10.02
	Vrták pro hmoždinky, 10 x 57 mm, levý	3 x	M01.ZB10.03
MINIPRESS P	Vrták s hrotem pro průchozí vrtání, 2.5 x 57 mm, pravý	3 x	M01.ZB02.D2
	Vrták s hrotem pro průchozí vrtání, 2.5 x 57 mm, levý	3 x	M01.ZB02.D3
	Výkyvný doraz úzký pro sražené hrany, pravý	1 x [1]	MZS.2000
	Výkyvný doraz úzký pro sražené hrany, levý	1 x [1]	MZS.2000

[1] U **MINIPRESS P** s **EASYSTICK** nejsou zapotřebí žádná pravítka, ani žádné výkyvné dorazy

MINIPRESS P

		Potřebný počet	Č. artiklu
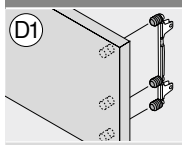 D1	**MERIVOBOX čelní kování 8vřetenová vrtací hlava**		
	Vrtací hlava, počet vřeten 8, vrtání	1 x	MZK.880S
	Vrták pro hmoždinky, 10 x 57 mm, pravý	3 x	M01.ZB10.02
	Vrták pro hmoždinky, 10 x 57 mm, levý	3 x	M01.ZB10.03
MINIPRESS P	Vrták s hrotem pro průchozí vrtání, 2.5 x 57 mm, pravý	3 x	M01.ZB02.D2
	Vrták s hrotem pro průchozí vrtání, 2.5 x 57 mm, levý	3 x	M01.ZB02.D3
	Výkyvný doraz úzký pro sražené hrany, pravý	1 x [1]	MZS.2000
	Výkyvný doraz úzký pro sražené hrany, levý	1 x [1]	MZS.2000
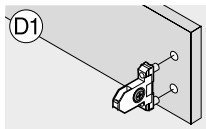 D1	**LEGRABOX | MERIVOBOX | TANDEMBOX čelní kování**	**Potřebný počet**	**Č. artiklu**
	Vrták pro hmoždinky, 10 x 57 mm, pravý	1 x	M01.ZB10.02
	Vrták pro hmoždinky, 10 x 57 mm, levý	1 x	M01.ZB10.03
	Vrták s hrotem pro průchozí vrtání, 2.5 x 57 mm, pravý	1 x	M01.ZB02.D2
MINIPRESS P	Vrták s hrotem pro průchozí vrtání, 2.5 x 57 mm, levý	1 x	M01.ZB02.D3
	Výkyvný doraz úzký pro sražené hrany, pravý	1 x [1]	MZS.2000
	Výkyvný doraz úzký pro sražené hrany, levý	1 x [1]	MZS.2000
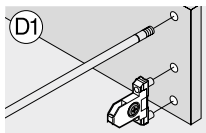 D1	**TANDEMBOX antaro | TANDEMBOX plus čelní kování s relingem 8vřetenová vrtací hlava**	**Potřebný počet**	**Č. artiklu**
	Vrtací hlava, počet vřeten 8, vrtání	1 x	MZK.880S
	Vrták pro hmoždinky, 10 x 57 mm, pravý	1 x	M01.ZB10.02
	Vrták pro hmoždinky, 10 x 57 mm, levý	3 x	M01.ZB10.03
MINIPRESS P	Vrták s hrotem pro průchozí vrtání, 2.5 x 57 mm, pravý	1 x	M01.ZB02.D2
	Vrták s hrotem pro průchozí vrtání, 2.5 x 57 mm, levý	1 x	M01.ZB02.D3
	Výkyvný doraz úzký pro sražené hrany, pravý	1 x [1]	MZS.2000
	Výkyvný doraz úzký pro sražené hrany, levý	1 x [1]	MZS.2000
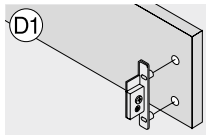 D1	**METABOX čelní kování**	**Potřebný počet**	**Č. artiklu**
	Vrták pro hmoždinky, 10 x 57 mm, pravý	1 x	M01.ZB10.02
	Vrták pro hmoždinky, 10 x 57 mm, levý	2 x	M01.ZB10.03
	Vrták s hrotem pro průchozí vrtání, 2.5 x 57 mm, pravý	1 x	M01.ZB02.D2
MINIPRESS P	Vrták s hrotem pro průchozí vrtání, 2.5 x 57 mm, levý	2 x	M01.ZB02.D3
	Výkyvný doraz úzký pro sražené hrany, pravý	1 x [1]	MZS.2000
	Výkyvný doraz úzký pro sražené hrany, levý	1 x [1]	MZS.2000
	Lisovací matrice, pro čelní kování ZSF.1300 | 1800	1 x	MZM.0092.01
	Lisovací matrice, pro čelní kování ZSF.1610	1 x	MZM.0093.02
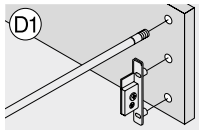 D1	**METABOX čelní kování s relingem 8vřetenová vrtací hlava**	**Potřebný počet**	**Č. artiklu**
	Vrtací hlava, počet vřeten 8, vrtání	1 x	MZK.880S
	Vrták pro hmoždinky, 10 x 57 mm, pravý	4 x	M01.ZB10.02
	Vrták pro hmoždinky, 10 x 57 mm, levý	1 x	M01.ZB10.03
MINIPRESS P	Vrták s hrotem pro průchozí vrtání, 2.5 x 57 mm, pravý	2 x	M01.ZB02.D2
	Vrták s hrotem pro průchozí vrtání, 2.5 x 57 mm, levý	1 x	M01.ZB02.D3
	Výkyvný doraz úzký pro sražené hrany, pravý	1 x [1]	MZS.2000
	Výkyvný doraz úzký pro sražené hrany, levý	1 x [1]	MZS.2000
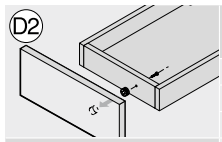 D2	**MOVENTO | TANDEM nastavitelné čelní kování 295.1000**	**Potřebný počet**	**Č. artiklu**
	Vrták pro kování, 20 x 57 mm, pravý	1 x	M01.ZB20.02
	Výkyvný doraz úzký pro sražené hrany, pravý	1 x	MZS.2000
	Výkyvný doraz úzký pro sražené hrany, levý	1 x [1]	MZS.2000
MINIPRESS P	Lisovací matrice, pro čelní kování 295.1000	1 x [1]	MZM.0095
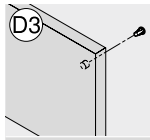 D3	**Distanční doraz Blum**	**Potřebný počet**	**Č. artiklu**
	Vrták pro hmoždinky, 8 x 57 mm, pravý	1 x	M01.ZB08.02
	Vrták pro hmoždinky, 5 x 57 mm, pravý	1 x	M01.ZB05.02
	Výkyvný doraz úzký pro sražené hrany, pravý	1 x [1]	MZS.2000
MINIPRESS P	Výkyvný doraz úzký pro sražené hrany, levý	1 x [1]	MZS.2000
Zpracování zásuvky			
 D4	**Dno | záda**	**Potřebný počet**	**Č. artiklu**
	Vrták pro hmoždinky, 5 x 57 mm, pravý	1 x	M01.ZB05.02
	Vrták pro hmoždinky, 5 x 57 mm, levý	2 x	M01.ZB05.03
	Vrták s hrotem pro průchozí vrtání, 2.5 x 57 mm, pravý	1 x	M01.ZB02.D2
MINIPRESS P	Vrták s hrotem pro průchozí vrtání, 2.5 x 57 mm, levý	2 x	M01.ZB02.D3
	Výkyvný doraz úzký pro sražené hrany, pravý	2 x [1]	MZS.2000
	Výkyvný doraz úzký pro sražené hrany, levý	2 x [1]	MZS.2000

[1] U **MINIPRESS P** s **EASYSTICK** nejsou zapotřebí žádná pravítka, ani žádné výkyvné dorazy

MINIPRESS P

Zpracování korpusu

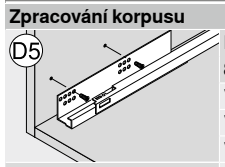

	Korpusové lišty 8vřetenová vrtací hlava	Potřebný počet	Č. artiklu
	Vrtací hlava, počet vřeten 8, vrtání	1 x	MZK.880S
	Vrták pro hmoždinky, 5 x 57 mm, pravý	2 x	M01.ZB05.02
	Vrták pro hmoždinky, 5 x 57 mm, levý	2 x	M01.ZB05.03
MINIPRESS P	Vrták s hrotem pro průchozí vrtání, 2.5 x 57 mm, pravý	2 x	M01.ZB02.D2
	Vrták s hrotem pro průchozí vrtání, 2.5 x 57 mm, levý	2 x	M01.ZB02.D3
	Výkyvný doraz úzký pro sražené hrany, pravý	5 x [1]	MZS.2000
	Výkyvný doraz úzký pro sražené hrany, levý	5 x [1]	MZS.2000

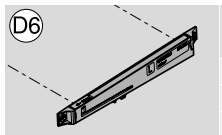

	BLUMOTION pro METABOX	Potřebný počet	Č. artiklu
	Vrtací hlava, počet vřeten 8, vrtání	1 x	MZK.880S
	Vrták pro hmoždinky, 5 x 57 mm, pravý	1 x	M01.ZB05.02
	Vrták pro hmoždinky, 5 x 57 mm, levý	1 x	M01.ZB05.03
MINIPRESS P	Vrták s hrotem pro průchozí vrtání, 2.5 x 57 mm, pravý	1 x	M01.ZB02.D2
	Vrták s hrotem pro průchozí vrtání, 2.5 x 57 mm, levý	1 x	M01.ZB02.D3
	Výkyvný doraz úzký pro sražené hrany, pravý	1 x [1]	MZS.2000
	Výkyvný doraz úzký pro sražené hrany, pravý	1 x [1]	MZS.2000

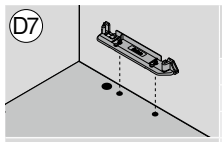

	Držák nosníku SERVO-DRIVE	Potřebný počet	Č. artiklu
	Vrtací hlava, počet vřeten 9, vrtání	1 x	MZK.190S
	Vrták pro hmoždinky, 10 x 57 mm, pravý	1 x	M01.ZB10.02
	Vrták pro hmoždinky, 10 x 57 mm, levý	1 x	M01.ZB10.03
MINIPRESS P	Vrták pro kování, 25 x 57 mm, pravý	1 x	M01.ZB25.02
	Výkyvný doraz úzký pro sražené hrany, pravý	1 x [1]	MZS.2000
	Výkyvný doraz úzký pro sražené hrany, levý	1 x [1]	MZS.2000

Zpracování – ostatní výrobky

Zpracování korpusu



	Spojovací kování na korpus se spojovacím dílem v rastru 32 40.0110N | 40.0200N | 40.0620 | 42.0700.01	Potřebný počet	Č. artiklu
	Vrták pro kování, 28 x 57 mm, pravý	1 x	M01.ZB28.02
	Vrták pro kování, 25 x 57 mm, pravý	1 x	M01.ZB25.02
	Vrták pro hmoždinky, 10 x 57 mm, levý	1 x	M01.ZB10.03
MINIPRESS P	Vrták pro hmoždinky, 5 x 57 mm, pravý	1 x	M01.ZB05.02
	Výkyvný doraz úzký pro sražené hrany, pravý	2 x [1]	MZS.2000
	Výkyvný doraz úzký pro sražené hrany, levý	2 x [1]	MZS.2000
	Lisovací matrice, pouzdro spojovacího kování 40.0110N | 40.0200N	1 x	MZM.0070
	Lisovací matrice, spojovací kování 40.0620	1 x	MZM.0071
	Lisovací matrice, spojovací kování 42.0700.01	1 x	MZM.0077

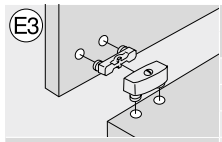

	Spojovací kování na korpus k zalisování 40.2110 | 40.2120.02	Potřebný počet	Č. artiklu
	Vrták pro hmoždinky, 10 x 57 mm, pravý	1 x	M01.ZB10.02
	Vrták pro hmoždinky, 10 x 57 mm, levý	1 x	M01.ZB10.03
	Výkyvný doraz úzký pro sražené hrany, pravý	2 x [1]	MZS.2000
MINIPRESS P	Výkyvný doraz úzký pro sražené hrany, levý	2 x [1]	MZS.2000

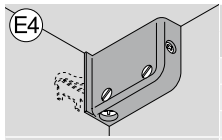

	Závěsné kování 48N0610.02 | 48N0610.03	Potřebný počet	Č. artiklu
	Vrták pro hmoždinky, 10 x 57 mm, pravý	1 x	M01.ZB10.02
	Vrták pro hmoždinky, 10 x 57 mm, levý	1 x	M01.ZB10.03
	Výkyvný doraz úzký pro sražené hrany, pravý	1 x [1]	MZS.2000
MINIPRESS P	Výkyvný doraz úzký pro sražené hrany, levý	1 x [1]	MZS.2000
	Lisovací matrice, závěsné kování 48N0610.02 | 48N0610.03	1 x	MZM.0078

Zpracování – korpus

Zpracování korpusu

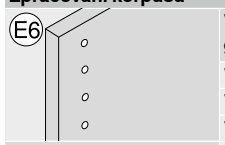

	Vyvrtání řady otvorů pro podpěrky polic 9vřetenová vrtací hlava	Potřebný počet	Č. artiklu
	Vrtací hlava, počet vřeten 9, vrtání	1 x	MZK.190S
	Vrták pro hmoždinky, 5 x 57 mm, pravý	4 x	M01.ZB05.02
	Vrták pro hmoždinky, 5 x 57 mm, levý	5 x	M01.ZB05.03
MINIPRESS P	Vrták pro hmoždinky, 3 x 57 mm, pravý	4 x	M01.ZB03.02
	Vrták pro hmoždinky, 3 x 57 mm, levý	5 x	M01.ZB03.03
	Výkyvný doraz úzký pro sražené hrany, pravý	11 x [1]	MZS.2000
	Výkyvný doraz úzký pro sražené hrany, levý	11 x [1]	MZS.2000

[1] U **MINIPRESS P** s **EASYSTICK** nejsou zapotřebí žádná pravítka, ani žádné výkyvné dorazy

MINIPRESS P

	Vyvrtání řady otvorů pro podpěrky polic 3 vřetenová vrtací hlava	Potřebný počet	Č. artiklu
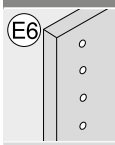	Vrták pro hmoždinky, 5 x 57 mm, pravý	1 x	M01.ZB05.02
	Vrták pro hmoždinky, 5 x 57 mm, levý	2 x	M01.ZB05.03
	Vrták pro hmoždinky, 3 x 57 mm, pravý	1 x	M01.ZB03.02
MINIPRESS P	Vrták pro hmoždinky, 3 x 57 mm, levý	2 x	M01.ZB03.03
	Výkyvný doraz úzký pro sražené hrany, pravý	10 x [1]	MZS.2000
	Výkyvný doraz úzký pro sražené hrany, levý	10 x [1]	MZS.2000

[1] U **MINIPRESS P** s **EASYSTICK** nejsou zapotřebí žádná pravítka, ani žádné výkyvné dorazy

EASYSTICK


Ilustrační obrázek

Vaše perfektní pomůcka

Vrtací a lisovací stroje Blum se systémem **EASYSTICK** zajišťují rychlé, snadné a přesné vrtání otvorů na korpusy a čela, bez ohledu na to, zda používáte **MINIPRESS top** | **MINIPRESS P** | **MINIPRESS PRO** – ať už **EASYSTICK** představuje stávající, nebo dodatečnou výbavu, ze systému **MINIPRESS** se díky němu stává dokonalý pomocník. Počítač **EASYSTICK** vypočte po zadání rozměrů zpracovávaného konstrukčního dílu pozice vrtání pro kování. Nakonec automaticky najede pravítko (osa X) a krok za krokem bude indikovat správné pozice vrtání.

- Naprosto přesné výsledky zpracování díky automaticky najíždějícímu pravítku (osa X)
- Jednoduché převzetí výsledků plánování z konfigurátoru korpusů
- Jednoduchá aktualizace software **EASYSTICK** (funkce a nové výrobky) díky pravidelným updates
- Jednoduché dodatečné vybavení stávajících strojů (**MINIPRESS P** | **MINIPRESS PRO**)
- Možnost bezdrátového přenosu přes adaptér WLAN

Příklady využití

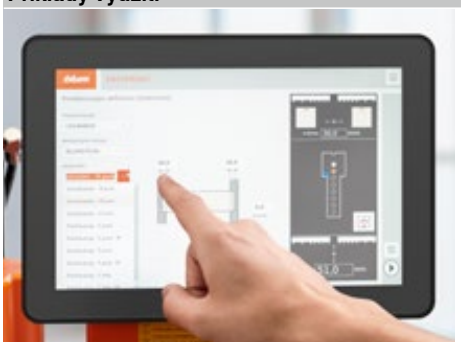

Okamžitě v akci

S **EASYSTICK** je poprvé možné provádět plánování korpusů přímo na stroji. Po zadání rozměrů korpusu budou veškeré pozice vrtání určeny automaticky.



Integrovaná práce

Výsledky plánování z konfigurátoru korpusů se prostřednictvím WLAN nebo USB disku přenášejí přímo do počítače **EASYSTICK**. Své zakázky můžete vyvolat a dál zpracovat s pomocí skeneru čárového kódu.



Vše stále aktuální

Nová produktová data a řešení kování jsou díky funkci pravidelných aktualizací počítače **EASYSTICK** dostupná rychle a snadno. Výsledky plánování je možné přenést prostřednictvím WLAN nebo USB disku přímo do systému **EASYSTICK**.



Umístění pravítka EASYSTICK

EASYSTICK nahradí obyčejné pravítko. Nastává tak revoluce při zpracování čela a korpusu – dovybavení je možné rovněž u vašich stávajících strojů **MINIPRESS P** | **MINIPRESS PRO**.



Montáž ovládací jednotky

Počítač nainstalujeme přímo na stroj se speciálním držákem – stačí pak jen zapnout, naplánovat, vyvrtat – hotovo.



Jednoduchý systém dorazů

EASYSTICK indikuje pozice vrtání světelným značením. Pravítko najíždí automaticky. S **EASYSTICK** zvládnete přesné zpracování do posledního puntíku bez dodatečného seřizování.

EASYSTICK



Ilustrační obrázek

- Počítač **EASYSTICK** (včetně držáku) pro automatické stanovení montážních pozic – je třeba objednat samostatně
- Automaticky najíždějící pravítko **EASYSTICK** s dorazovými kolíky a svítícími ryskami (délka 1700 mm, pozice dorazů 6–953 mm) – je třeba objednat samostatně
- Prodlužovací pravítko **EASYSTICK** pro pozice dorazů 953–2681 mm – je třeba objednat samostatně

Odkaz na stránku

Videofilm o využití

Short-URL
www.blum.com/a860

Informace k objednávce

		Označení	Č. artiklu	Využití
M1		Počítač **EASYSTICK**	MZD.5000	**MINIPRESS P** | **MINIPRESS PRO**
M2		Počítač 2.0 **EASYSTICK**	MZD.5700.01	**MINIPRESS top** pro **EASYSTICK** | **MINIPRESS P** | **MINIPRESS PRO**
M3		Držák pro počítač **EASYSTICK** 2.0 a napájecí zdroj	MZD.4000	**MINIPRESS P** | **MINIPRESS PRO**
M4		Kabel napájecího zdroje		

Trh[1]	Č. artiklu	Trh[1]	Č. artiklu	Trh[1]	Č. artiklu
Evropa	Z10M200E	IN	Z10M200H	CN	Z10M200N
AR	Z10M200A	IL	Z10M200I	TW	Z10M200T
GB	Z10M200B	JP	Z10M200J	US | CA	Z10M200U
CH | LI	Z10M200C	AU	Z10M200K	ZA	Z10M200Z
DK	Z10M200D	CL	Z10M200L		

[1] Tržní názvy podle ISO 3166

		Označení	Délka (mm)	Stupnice (mm)	Č. artiklu	Využití
H1		Pravítko **EASYSTICK**	1700	6–953	MZD.2700	**MINIPRESS top** pro **EASYSTICK**
H2		Pravítko **EASYSTICK**	1700	6–953	MZD.2000	**MINIPRESS P** | **MINIPRESS PRO**

Příslušenství

		Označení	Č. artiklu	Využití
M5		WLAN USB adaptér Pro počítač **EASYSTICK** | počítač **EASYSTICK** 2.0	MZD.5500	**MINIPRESS top** pro **EASYSTICK** | **MINIPRESS P** | **MINIPRESS PRO**

		Označení	Délka (mm)	Stupnice (mm)	Č. artiklu	Využití
H6		**EASYSTICK** prodlužovací pravítko – vlevo | vpravo	1700	953–2681	MZD.2V00	**MINIPRESS top** pro **EASYSTICK** | **MINIPRESS P** | **MINIPRESS PRO**

		Označení	Č. artiklu	Využití
H12		Podpěra pro prodlužovací pravítko	MZV.2E00	Možnost použití i pro prodlužovací pravítka **MINIPRESS P** a **MINIPRESS PRO**

Odkaz na stránku

Přehled	617	**EASYSTICK**
Přehled – možnosti zpracování	618	
MINIPRESS top	626	
MINIPRESS P	630	**Short-URL**
		www.blum.com/i013

Lisovací matrice

		Označení	Č. artiklu	MINIPRESS top proEASYSTICK – vertikální | horizontální	MINIPRESS top proEASYSTICK – vertikální	MINIPRESS top – vertikální	MINIPRESS P
J1		Lisovací matrice – závěsy – všechny úhly otevření, kromě minizávěsu	MZM.0040	•	•	•	•
J2		Lisovací matrice – přímá montážní podložka – zinek – 177H51x0	MZM.0050	•	•	•	•
J3		Lisovací matrice – přímá montážní podložka – ocel – 177H31x0	MZM.0053	•	•	•	•
J4		Lisovací matrice – křížová montážní podložka – 174H71xx	MZM.0061.01	•	•	•	•
J5		Lisovací matrice – čelní kování – ZSF.1300 | ZSF.1800	MZM.0292.01	•	•	•	
J6		Lisovací matrice – čelní kování – ZSF.1300 | ZSF.1800	MZM.0092.01				•
J7		Lisovací matrice – čelní kování – ZSF.1610	MZM.0093.02				•
J8		Lisovací matrice – nastavitelné čelní kování – 295.1000	MZM.0095	•	•	•	•
J9		Lisovací matrice – závěsné kování – 48N0610.02 | 48N0610.03	MZM.0078	•	•	•	•
J10		Lisovací matrice – pouzdro spojovacího kování – 40.0110N | 40.0200N	MZM.0070	•	•	•	•
J11		Lisovací matrice – spojovací díl – 40.0620	MZM.0071	•	•	•	•
J12		Lisovací matrice – spojovací díl – 42.0700.01	MZM.0077	•	•	•	•

Vrtáky

		Označení	Č. artiklu	MINIPRESS top proEASYSTICK – vertikální | horizontální	MINIPRESS top proEASYSTICK – vertikální	MINIPRESS top – vertikální	MINIPRESS P
K1		Vrták pro hmoždinky – Ø 2.5 x 57 mm – vlevo – s hrotem pro průchozí vrtání	M01.ZB02.D3	•	•	•	•
K2		Vrták pro hmoždinky – Ø 2.5 x 57 mm – vpravo – s hrotem pro průchozí vrtání	M01.ZB02.D2	•	•	•	•
K3		Vrták pro hmoždinky – Ø 3 x 57 mm – vlevo	M01.ZB03.03	•	•	•	•
K4		Vrták pro hmoždinky – Ø 3 x 57 mm – vpravo	M01.ZB03.02	•	•	•	•
K5		Vrták pro hmoždinky – Ø 5 x 57 mm – vlevo	M01.ZB05.03	•	•	•	•
K6		Vrták pro hmoždinky – Ø 5 x 57 mm – vpravo	M01.ZB05.02	•	•	•	•
K7		Vrták pro hmoždinky – Ø 5 x 57 mm – vlevo – s hrotem pro průchozí vrtání	M01.ZB05.D3	•	•	•	•
K8		Vrták pro hmoždinky – Ø 5 x 57 mm – vpravo – s hrotem pro průchozí vrtání	M01.ZB05.D2	•	•	•	•
K9		Vrták pro hmoždinky – Ø 8 x 57 mm – vlevo	M01.ZB08.03	•	•	•	•
K10		Vrták pro hmoždinky – Ø 8 x 57 mm – vpravo	M01.ZB08.02	•	•	•	•
K11		Vrták pro hmoždinky – Ø 8 x 57 mm – vlevo – bez hrotu středicího vrtáku	M01.ZB08.OS	•	•	•	•
K12		Vrták pro hmoždinky – Ø 10 x 57 mm – vlevo	M01.ZB10.03	•	•	•	•
K13		Vrták pro hmoždinky – Ø 10 x 57 mm – vpravo	M01.ZB10.02	•	•	•	•

Vrtáky

		Označení	Č. artiklu	MINIPRESS top proEASYSTICK – vertikální | horizontální	MINIPRESS top proEASYSTICK – vertikální	MINIPRESS top – vertikální	MINIPRESS P
K14		Vrták pro kování – Ø 20 x 57 mm – vlevo	M01.ZB20.03	•	•	•	•
K15		Vrták pro kování – Ø 20 x 57 mm – vpravo	M01.ZB20.02	•	•	•	•
K16		Vrták pro kování – Ø 25 x 57 mm – vpravo	M01.ZB25.02	•	•	•	•
K18		Vrták pro kování – Ø 26 x 57 mm – vpravo	M01.ZB26.02	•	•	•	•
K19		Vrták pro kování – Ø 28 x 57 mm – vpravo	M01.ZB28.02	•	•	•	•
K20		Vrták pro kování – Ø 35 x 57 mm – vpravo	M01.ZB35.02	•	•	•	•
K21		Vrták pro kování – Ø 35 x 57 mm – vpravo – bez hrotu středicího vrtáku	M01.ZB35.OS	•	•	•	•
K22		Speciální vrták pro konstrukční materiály z nerostu | kompaktní desky HPL (tenké čílko) – Ø 10 x 57 mm – vlevo – bez hrotu středicího vrtáku	M01.ZB10.T3	•	•	•	•
K23		Speciální vrták pro konstrukční materiály z nerostu | kompaktní desky HPL (tenké čílko) – Ø 10 x 57 mm – vpravo – bez hrotu středicího vrtáku	M01.ZB10.T2	•	•	•	•

Vrtáky – horizontální vrtací nástroj

		Označení	Č. artiklu	MINIPRESS top proEASYSTICK – vertikální | horizontální	MINIPRESS top proEASYSTICK – vertikální	MINIPRESS top – vertikální	MINIPRESS P
L1		Vrták pro hmoždinky – Ø 5 x 114.5 mm – vlevo – horizontální vrtací nástroj	M75.ZB05.L3	•			
L2		Vrták pro hmoždinky – Ø 5 x 114.5 mm – vpravo – horizontální vrtací nástroj	M75.ZB05.L2	•			
L3		Vrták pro hmoždinky – Ø 8 x 114.5 mm – vlevo – horizontální vrtací nástroj	M75.ZB08.L3	•			
L4		Vrták pro hmoždinky – Ø 8 x 114.5 mm – vpravo – horizontální vrtací nástroj	M75.ZB08.L2	•			
L5		Vrták pro hmoždinky – Ø 10 x 114.5 mm – vlevo – horizontální vrtací nástroj	M75.ZB10.L3	•			
L6		Vrták pro hmoždinky – Ø 10 x 114.5 mm – vpravo – horizontální vrtací nástroj	M75.ZB10.L2	•			

Odkaz na stránku

Přehled	617	**MINIPRESS top**	626
Přehled – možnosti zpracování	618	**MINIPRESS P**	630
Možnosti zpracování	636		
MINIPRESS top pro **EASYSTICK**	622		

Osvědčená technika pro více komfortu při montáži



Naše praktické montážní přípravky, přizpůsobené podle vašich potřeb a požadavků, umožní optimalizaci zpracování Box systémů firmy Blum i pro menší sériovou výrobu.

Každá z našich pomůcek vám při zpracování výrobků firmy Blum zaručí vhodnou podporu díky jednoduchému použití, jednoduché obsluze a dlouhé životnosti.

V případě použití přípravku **BOXFIX plus** lze nyní pro připevnění boxů jako alternativu ke spojování vruty použít i nastřelovací hřeby. Díky tomu lze boxy namontovat rychleji a bez mezer.

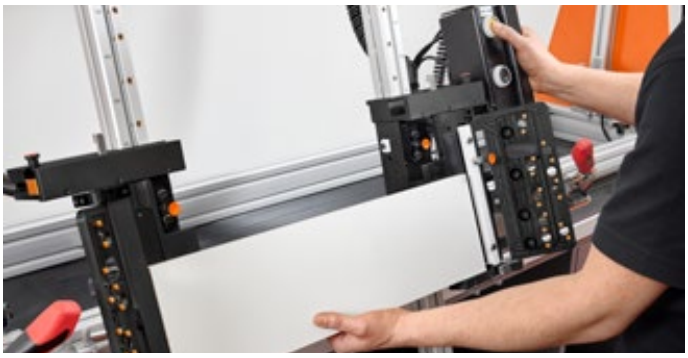

BOXFIX plus
Snadná obsluha a efektivní nastavení pro **LEGRABOX**, **MERIVOBOX** a **TANDEMBOX**.



BOXFIX E-L
Jednoduchý přípravek na smontování výsuvů **LEGRABOX**.



BOXFIX E-M
Jednoduchý přípravek na smontování výsuvů **MERIVOBOX**.



BOXFIX E-T
Jednoduchý přípravek na smontování výsuvů **TANDEMBOX**.

Označení		Č. artiklu	Strana	Možnosti zpracování																				
				AVENTOS	AVENTOS HKi	AVENTOS HF top	AVENTOS HS top	AVENTOS HL top	AVENTOS HK top	AVENTOS HK-S	AVENTOS HK-XS	CLIP top BLUMOTION	CLIP top	MODUL	LEGRABOX pure	LEGRABOX free	MERIVOBOX	TANDEMBOX antaro	TANDEMBOX plus	METABOX	MOVENTO	TANDEM	REVEGO	Ostatní výrobky
Montáž zásuvky																								
	**BOXFIX plus**	ZMM.2500	656												●	●	●	●	●					
	**BOXFIX E-L**	ZMM.0700.01	657												●	●								
	**BOXFIX E-M**	ZMM.0400 ZMM.0480	658														●							
	**BOXFIX E-T**	ZMM.0350 ZMM.0380	659															●	●					

Piktogramy

Artikl pouze na dotázání

BOXFIX plus



Ilustrační obrázek

- Pneumatický montážní přípravek pro montáž zásuvek a čelních výsuvů
- Typ montáže: vruty, volitelně nastřelovacími hřeby
- Šířka korpusu KB 250–1200 mm
- Výšky zadních stěn až 250 mm (dřevo a ocel)
- Materiál: hliník/ocel

Možnosti zpracování

LEGRABOX pure
LEGRABOX free
MERIVOBOX
TANDEMBOX antaro
TANDEMBOX plus

Odkaz na stránku

Přehled	655

Informace k objednávce

	Označení	Č. artiklu
	**BOXFIX plus**	**ZMM.2500**

Složení:

1 x	**BOXFIX plus**
1 x	Středicí vrták
1 x	Sada nářadí

Příslušenství

	Označení	Č. artiklu
	Středicí vrták	M01.ZZ03.01
	Hřebíkovačka s příslušenstvím	ZMZ.20S1
	Hřeby s příslušenstvím	ZMZ.20S2
	Police pro hřebíkovačku s příslušenstvím	ZMZ.20S5
	Doplňková sada pro nastřelování hřebů k **BOXFIX plus**	ZMZ.20S6

Možnosti zpracování

LEGRABOX pure | LEGRABOX free | MERIVOBOX | TANDEMBOX antaro | TANDEMBOX plus

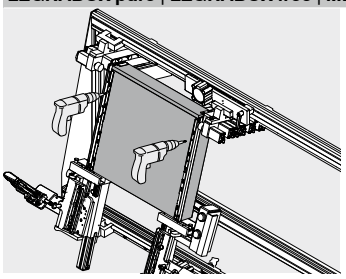

Montáž zásuvky – vruty

- Nastavte jmenovitou délku NL a šířku výsuvu
- Přišroubujte držáky dřevěné zadní stěny k zadní stěně zásuvky (dřevo)
- Vložte do **BOXFIX** dno zásuvky, bočnice a zadní stěnu zásuvky, a pneumaticky je stlačte k sobě
- Sešroubujte dno zásuvky s bočnicemi

LEGRABOX pure | LEGRABOX free | MERIVOBOX | TANDEMBOX antaro | TANDEMBOX plus

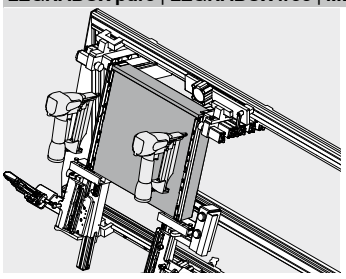

Montáž zásuvky – nastřelovacími hřeby (volitelné)

- Nastavte jmenovitou délku NL a šířku výsuvu
- Přibijte držák dřevěné zadní stěny k zadní stěně zásuvky (dřevo)
- Vložte do **BOXFIX** dno zásuvky, bočnice a zadní stěnu zásuvky, a pneumaticky je stlačte k sobě
- Přibijte bočnice ke dnu zásuvky

BOXFIX E-L

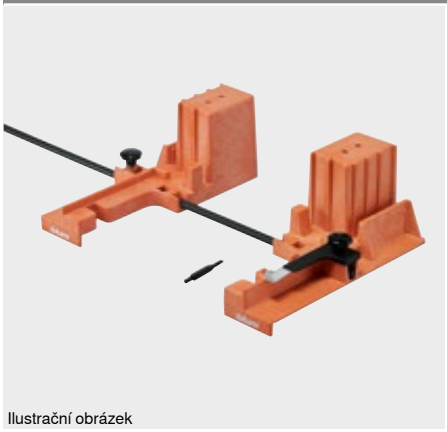

Ilustrační obrázek

- Montážní přípravek pro montáž zásuvek a čelních výsuvů
- Způsob montáže: vruty
- Šířka korpusu KB 250–1200 mm
- Výšky zadních stěn až 250 mm
- Materiál: plast/ocel
- **BOXFIX** pro tloušťku dna zásuvky 18 mm na vyžádání

Možnosti zpracování

LEGRABOX pure

LEGRABOX free

Odkaz na stránku

Přehled 655

Videofilm o využití

Short-URL

www.blum.com/26qCmt

Informace k objednávce

	Označení	Č. artiklu
	**BOXFIX E-L**	ZMM.0700.01

Složení:

1 x	**BOXFIX E-L**
1 x	Středicí vrták
1 x	Klínek pro **BOXFIX E-L**

	Označení	Č. artiklu
	**BOXFIX E-L** – zahajovací sada	ZMM.0700.20

Složení:

1 x	**BOXFIX E-L**
1 x	Středicí vrták
1 x	Vrtací šablona pro **LEGRABOX** dno | zadní stěnu
1 x	Hloubkový doraz (hloubková zarážka pro vrták) Ø 2.5 mm
1 x	TORX®ový šroubovák
1 x	Klínek pro **BOXFIX E-L**

Příslušenství

	Označení	Č. artiklu
	Středicí vrták	M01.ZZ03.01
	Klínek pro **BOXFIX E-L** | **E-M** | **E-T**	ZMM.075N

Možnosti zpracování

LEGRABOX pure | LEGRABOX free

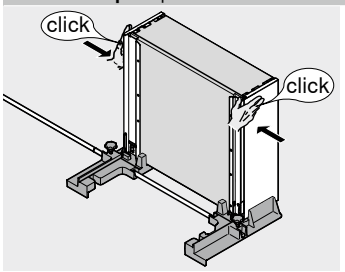

Montáž zásuvky

- Nastavte šířku výsuvu prostřednictvím zadní stěny zásuvky
- Přišroubujte držáky dřevěné zadní stěny k zadní stěně zásuvky (dřevo)
- Zadní stěnu, dno a bočnice zásuvky vložte do **BOXFIX** a zafixujte
- Sešroubujte dno zásuvky s bočnicemi

BOXFIX E-M

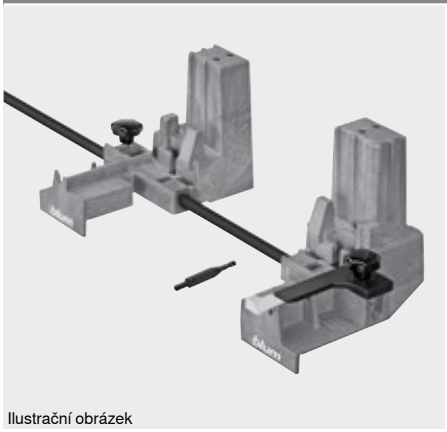

Ilustrační obrázek

- Montážní přípravek pro montáž zásuvek a čelních výsuvů
- Způsob montáže: vruty
- Šířka korpusu KB 250–1200 mm
- Výšky zadních stěn až 250 mm
- Materiál: plast/ocel

Možnosti zpracování

MERIVOBOX

Odkaz na stránku

Přehled 655

Informace k objednávce

	Označení	Č. artiklu
	**BOXFIX E-M** – 16 mm	ZMM.0400
	BOXFIX E-M – 18 mm	ZMM.0480

Složení:

1 x	**BOXFIX E-M**
1 x	Středicí vrták
1 x	Klínek pro **BOXFIX E-M**

Příslušenství

	Označení	Č. artiklu
	Středicí vrták	M01.ZZ03.01
	Klínek pro **BOXFIX E-L** | **E-M** | **E-T**	ZMM.075N

Možnosti zpracování

MERIVOBOX

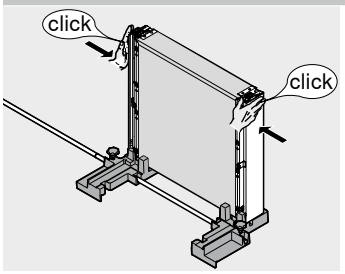

Montáž zásuvky

- Nastavte šířku výsuvu prostřednictvím zadní stěny zásuvky
- Přišroubujte držáky dřevěné zadní stěny k zadní stěně zásuvky (dřevo)
- Zadní stěnu, dno a bočnice zásuvky vložte do **BOXFIX** a zafixujte
- Sešroubujte dno zásuvky s bočnicemi

BOXFIX E-T

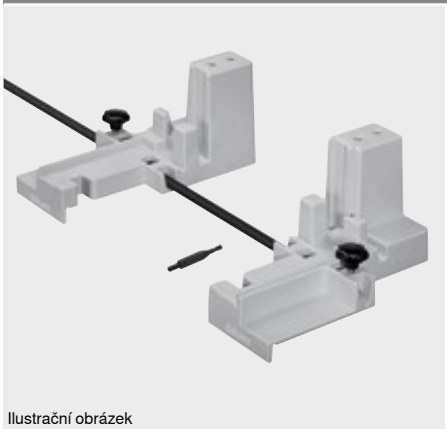

Ilustrační obrázek

- Montážní přípravek pro montáž zásuvek a čelních výsuvů
- Způsob montáže: vruty
- Šířka korpusu KB 250–1200 mm
- Výšky zadních stěn až 250 mm
- Materiál: plast/ocel

Možnosti zpracování

TANDEMBOX antaro
TANDEMBOX plus

Odkaz na stránku

Přehled 655

Videofilm o využití

Short-URL
www.blum.com/ZLrYk

Informace k objednávce

	Označení	Č. artiklu
	**BOXFIX E-T** – 16 mm	ZMM.0350
	BOXFIX E-T – 18 mm	ZMM.0380

Složení:

1 x	**BOXFIX E-T**
1 x	Středicí vrták
1 x	Klínek pro **BOXFIX E-T**

Příslušenství

	Označení	Č. artiklu
	Středicí vrták	M01.ZZ03.01
	Klínek pro **BOXFIX E-L** | **E-M** | **E-T**	ZMM.075N

Možnosti zpracování

TANDEMBOX antaro | TANDEMBOX plus

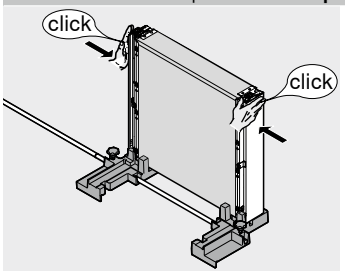

Montáž zásuvky

- Nastavte šířku výsuvu prostřednictvím zadní stěny zásuvky
- Přišroubujte držáky dřevěné zadní stěny k zadní stěně zásuvky (dřevo)
- Zadní stěnu, dno a bočnice zásuvky vložte do **BOXFIX** a zafixujte
- Sešroubujte dno zásuvky s bočnicemi

Perfektní pohyb vyžaduje precizní zpracování

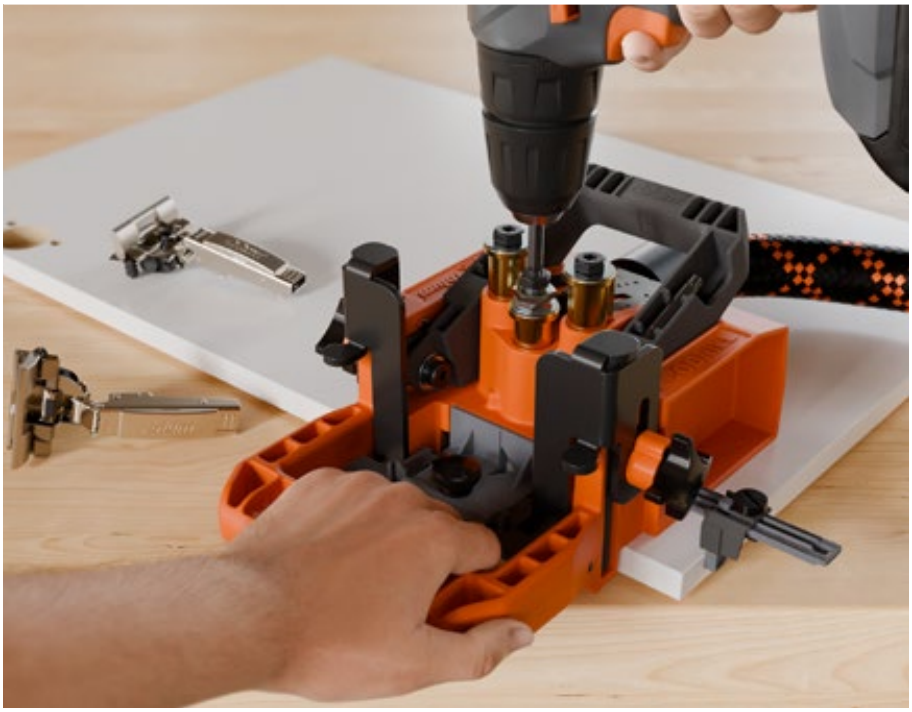

Šablony a montážní pomůcky Blum vám budou výbornými pomocníky při zpracování všech výrobků firmy Blum. Jako každodenní pomůcky při montáži se osvědčily naprosto dokonale. Jak v dílně, tak i přímo na montáži u zákazníka, velice oceníte kombinaci úžasné přesnosti a snadného použití.

Šablony a montážní pomůcky



Montážní pozice se dají s naprostou jistotou, bezpečně a precizně označit a vyvrtat například s pomocí univerzální vrtací šablony.

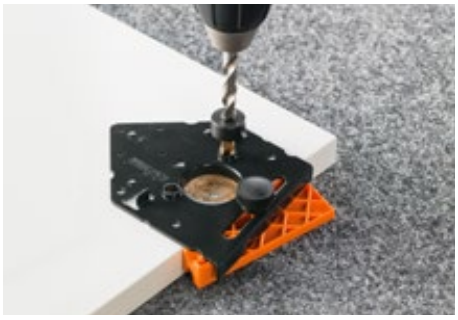

Schéma vyvrtávaných otvorů Blum se dá efektivně vyznačit a předvrtat například s pomocí vrtací šablony pro závěsy.



S univerzální tyčovou šablonou zvládnete například naprosto přesně vyvrtat montážní pozice pro korpusové lišty.

Optimální pomůcka pro zpracování všech našich výrobků

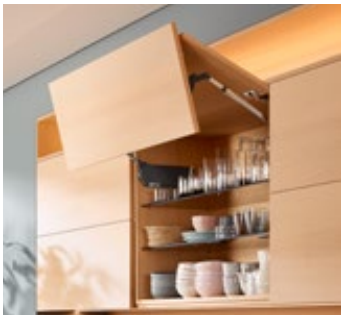

Systémy výklopů



Závěsy



Box systémy a vodicí systémy



Ostatní výrobky

Přehled


Ilustrační obrázek

Přehled – šablony 662
Přehled – možnosti zpracování 664

Piktogramy

Artikl pouze na dotázání

Označení	Č. artiklu	Strana	Možnosti zpracování																					
			AVENTOS	AVENTOS HKi	AVENTOS HF top	AVENTOS HS top	AVENTOS HL top	AVENTOS HK top	AVENTOS HK-S	AVENTOS HK-XS	CLIP top BLUMOTION	CLIP top	MODUL	LEGRABOX pure	LEGRABOX free	MERIVOBOX	TANDEMBOX antaro	TANDEMBOX plus	METABOX	MOVENTO	TANDEM	REVEGO	Ostatní výrobky
Vrtací šablony																								
 Univerzální samostatná šablona	65.1051.02	668	●								●	●	●	●	●	●	●	●	●	●	●		
 Univerzální vrtací šablona	ZML.0040.02	669	●											●	●	●	●	●	●	●	●		
 Vrtací šablona pro distanční doraz Blum	ZML.1090	670	●								●	●	●	●	●	●	●	●		●	●		
 **ECODRILL**	M31.1000.01	671			●					●	●	●	●										
 Vrtací šablona pro vypínač **SERVO-DRIVE**	M31.2000	672			●	●	●	●															
 Vrtací šablona pro závěsy	65.059A 65.055A	673			●					●	●	●	●										
 Úhelníková šablona	65.5300*	674			●			●	●	●	●	●	●										
 Vrtací šablona pro montážní podložky	65.5070	675			●					●	●	●	●										
 Vrtací šablona pro **BLUMOTION** | **TIP-ON**	65.5010	676						●	●	●		●											
 Vrtací šablona pro **BLUMOTION**	65.5000	677									●	●	●										
 Vrtací šablona pro **LEGRABOX** dno | zadní stěnu	ZML.7000	678												●	●								
 Vrtací šablona pro **SPACE CORNER** se **SYNCROMOTION**	ZML.0330	679															●	●					
 Vrtací šablona pro uchycení držáku nosníku **SERVO-DRIVE**	ZML.1150.03	680												●	●	●	●	●		●	●		
 **MINIFIX**	65.3300	681																	●				
 Vrtací šablona pro **MOVENTO** | **TANDEM**	T65.1000.02	682																		●	●		
 Vrtací šablona pro **TANDEM**	T65.1100	683																			●		
 Vrtací šablona pro čelní kování	ZML.0050	684																			●		
 Vrtací šablona pro spojovací kování	65.5040	685																					●
Frézovací šablony																							
 Sada frézovacích šablon pro **AVENTOS HKi**	65.5840	686		●																			
Tyčové šablony																							
 Univerzální tyčová šablona	65.1000.01	687	●								●	●	●	●	●	●	●	●	●	●	●		
 Tyčová šablona pro systémy závěsů	65.7500.03	688			●					●	●	●	●										
 Tyčová šablona pro závěs na sklo **CRISTALLO**	65.4500.01	689									●	●											

Označení		Č. artiklu	Strana	Možnosti zpracování																					
				AVENTOS	AVENTOS HKi	AVENTOS HF top	AVENTOS HS top	AVENTOS HL top	AVENTOS HK top	AVENTOS HK-S	AVENTOS HK-XS	CLIP top BLUMOTION	CLIP top	MODUL	LEGRABOX pure	LEGRABOX free	MERIVOBOX	TANDEMBOX antaro	TANDEMBOX plus	METABOX	MOVENTO	TANDEM	REVEGO	Ostatní výrobky
Tyčové šablony																									
	Tyčová šablona pro **REVEGO**	STL.8000	690																				•		
Ruční razidlo																									
	Razidlo pro závěsy	ZME.0710	691									•	•	•											
	Razidlo pro montážní podložky	65.6100 ZME.0730	692									•	•												
	Razidlo pro systémy výsuvů	ZME.xxx0	693															•	•	•					
Šablony s trny																									
	Šablona s trny pro čelní kování **AVENTOS HS top** | **HL top** | **HK top**	ZML.2200	694				•	•	•																
	Označovač – šablona s trny pro **LEGRABOX**	ZML.3710	695												•	•									
	Označovač – šablona s trny pro **MERIVOBOX**	ZML.4010	696														•								
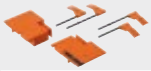	Označovač – šablona s trny pro **TANDEMBOX** | **METABOX**	ZML.x5x0	697															•	•	•					
	Šablona pro montáž kontaktní destičky do správné pozice	65.5210.01	698						•	•	•		•												
	Označovač	65.2950	699																		•	•			
Rýsovací šablony																									
	Univerzální rýsovací šablona	65.5340.01	700	•	•	•	•	•	•	•	•	•	•	•	•	•	•	•	•	•	•	•	•		
	Korpusová úhlová šablona	65.5810.03	701									•	•												
	Šablona s ryskou pro zamykací pouzdro **CABLOXX**	65.0807 65.0803	702												•	•		•							
	Rýsovací šablona	ZML.8030 ZML.805S	703															•	•	•					
Šablony pro stanovení montážní pozice																									
	Šablona pro nastavení odstupu čela pro **LEGRABOX** | **MOVENTO**	65.5631	704												•	•					•				
	Šablona pro nastavení odstupu čela pro **MERIVOBOX** | **TANDEMBOX**	65.5627	705														•		•	•					
Speciální šablony																									
	Šablona pro zkrácení pro **CABLOXX**	65.0801	706																					•	
	Sada řezáků na sklo	65.8000	707													•	•	•							

Přehled – možnosti zpracování

Zpracování – **AVENTOS**	664	Zpracování – **MERIVOBOX**	666	Zpracování – **MOVENTO**	667
Zpracování – **CLIP top BLUMOTION** | **CLIP top**	664	Zpracování – **TANDEMBOX antaro**	666	Zpracování – **TANDEM**	667
Zpracování – **MODUL**	665	Zpracování – **TANDEMBOX plus**	666	Zpracování – **REVEGO**	667
Zpracování – **LEGRABOX pure** | **LEGRABOX free**	665	Zpracování – **METABOX**	666	Zpracování – ostatní výrobky	667

Zpracování – AVENTOS

Zpracování čela

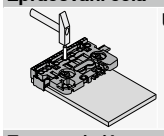
Univerzální vrtací šablona 669

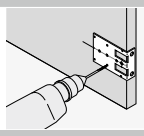
Úhelníková šablona 674

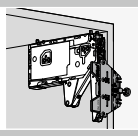
Šablona s trny pro čelní kování **AVENTOS HK top** 694

Zpracování korpusu

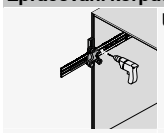
Univerzální samostatná šablona 668

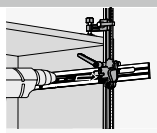
Univerzální tyčová šablona 687

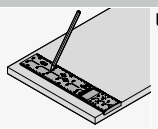
Univerzální rýsovací šablona 700

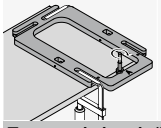
Sada frézovacích šablon pro **AVENTOS HKi** 686

Zpracování – závěsy


Úhelníková šablona 674

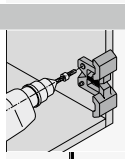
Vrtací šablona pro montážní podložky 675

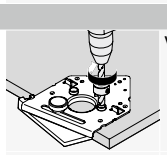
Vrtací šablona pro závěsy 673

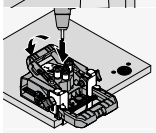
ECODRILL 671

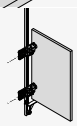
Tyčová šablona pro systémy závěsů 688

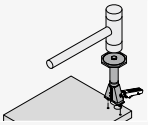
Razidlo pro závěsy 691


Razidlo pro montážní podložky 692

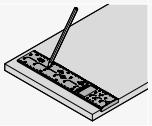
Univerzální rýsovací šablona 700

Zpracování – SERVO-DRIVE

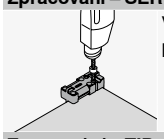
Vrtací šablona pro distanční doraz Blum 670

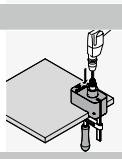
Vrtací šablona pro vypínač **SERVO-DRIVE** 672

Zpracování – TIP-ON

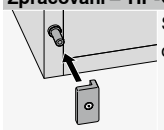
Šablona pro montáž kontaktní destičky do správné pozice 698

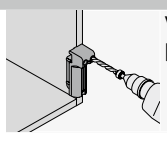
Vrtací šablona pro **BLUMOTION** | **TIP-ON** 676

Zpracování – CLIP top BLUMOTION | CLIP top

Zpracování – závěsy

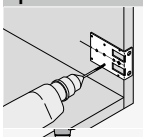
Úhelníková šablona 674

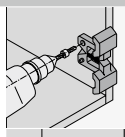
Vrtací šablona pro montážní podložky 675

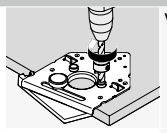
Vrtací šablona pro závěsy 673

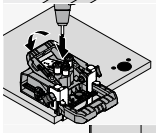
ECODRILL 671

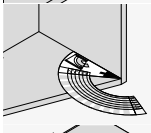
Korpusová úhlová šablona 701

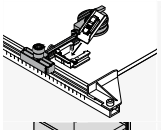
Tyčová šablona pro závěs na sklo **CRISTALLO** 689

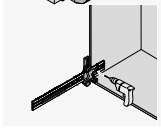
Univerzální samostatná šablona 668

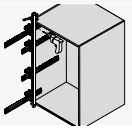
Univerzální tyčová šablona 687

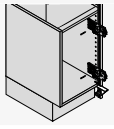
Tyčová šablona pro systémy závěsů 688

Zpracování – CLIP top BLUMOTION | CLIP top

Zpracování – závěsy

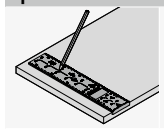
Univerzální rýsovací šablona
700

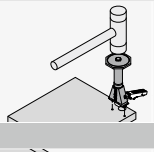
Razidlo pro závěsy
691

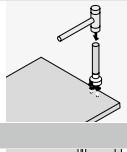
Razidlo pro montážní podložky
692

Zpracování – BLUMOTION

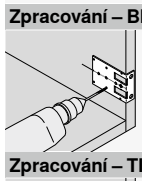
Úhelníková šablona
674

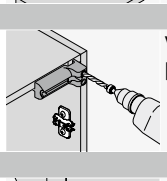
Vrtací šablona pro **BLUMOTION | TIP-ON**
676

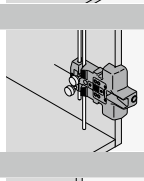
Vrtací šablona pro **BLUMOTION**
677

Zpracování – TIP-ON

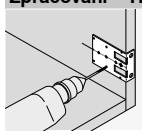
Úhelníková šablona
674

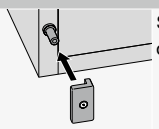
Šablona pro montáž kontaktní destičky do správné pozice
698

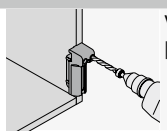
Vrtací šablona pro **BLUMOTION | TIP-ON**
676

Zpracování – MODUL

Zpracování – závěsy

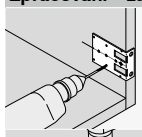
Úhelníková šablona
674

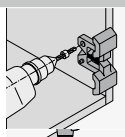
Vrtací šablona pro montážní podložky
675

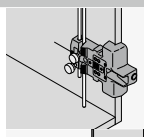
Vrtací šablona pro **BLUMOTION**
677

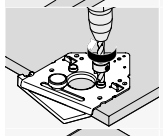
Vrtací šablona pro závěsy
673

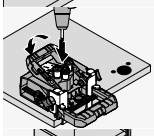
ECODRILL
671

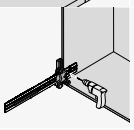
Univerzální samostatná šablona
668

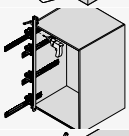
Univerzální tyčová šablona
687

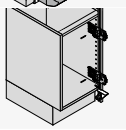
Tyčová šablona pro systémy závěsů
688

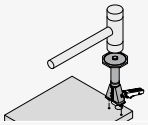
Razidlo pro závěsy
691

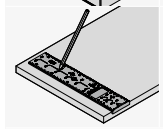
Univerzální rýsovací šablona
700

Zpracování – LEGRABOX pure | LEGRABOX free

Zpracování čela


Univerzální vrtací šablona
669

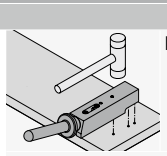
Razidlo pro systémy výsuvů
693

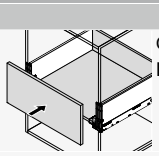
Označovač – šablona s trny pro **LEGRABOX**
695

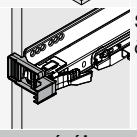
Šablona pro nastavení odstupu čela pro **LEGRABOX**
704

Zpracování korpusu

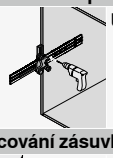
Univerzální samostatná šablona
668

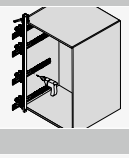
Univerzální tyčová šablona
687

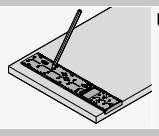
Univerzální rýsovací šablona
700

Zpracování zásuvky


Univerzální vrtací šablona
669

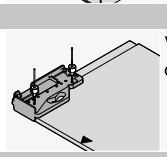
Vrtací šablona pro **LEGRABOX** dno | zadní stěnu
678

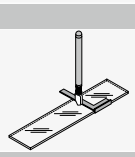
Sada řezáků na sklo
707

Zpracování – SERVO-DRIVE


Vrtací šablona pro distanční doraz Blum
670

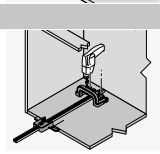
Vrtací šablona pro uchycení držáku nosníku **SERVO-DRIVE**
680

Zpracování – MERIVOBOX

Zpracování čela


Univerzální vrtací šablona
669

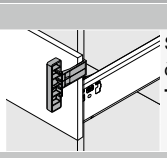
Šablona pro nastavení odstupu čela pro **MERIVOBOX** | **TANDEMBOX**
705

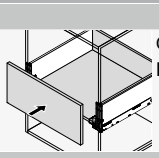
Označovač – šablona s trny pro **MERIVOBOX**
696

Zpracování korpusu


Univerzální samostatná šablona
668

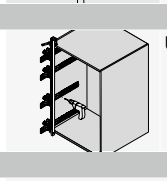
Univerzální tyčová šablona
687

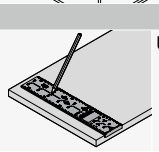
Univerzální rýsovací šablona
700

Zpracování – SERVO-DRIVE

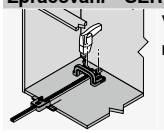
Vrtací šablona pro uchycení držáku nosníku **SERVO-DRIVE**
680

Zpracování – TANDEMBOX antaro | TANDEMBOX plus

Zpracování čela

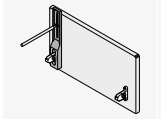
Rýsovací šablona
703

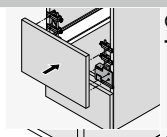
Označovač – šablona s trny pro **TANDEMBOX** | **METABOX**
697

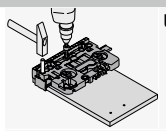
Univerzální vrtací šablona
669

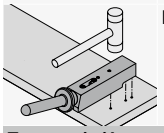
Razidlo pro systémy výsuvů
693

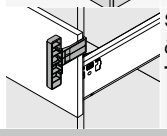
Šablona pro nastavení odstupu čela pro **MERIVOBOX** | **TANDEMBOX**
705

Zpracování korpusu

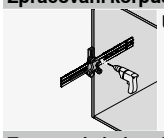
Univerzální samostatná šablona
668

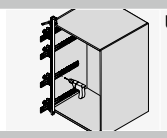
Univerzální tyčová šablona
687

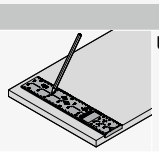
Univerzální rýsovací šablona
700

Zpracování zásuvky

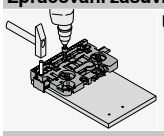
Univerzální vrtací šablona
669

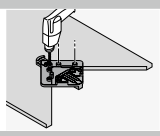
Vrtací šablona pro **SPACE CORNER** se **SYNCROMOTION**
679

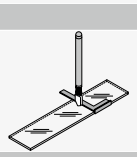
Sada řezáků na sklo
707

Zpracování – SERVO-DRIVE


Vrtací šablona pro distanční doraz Blum
670

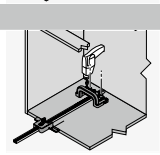
Vrtací šablona pro uchycení držáku nosníku **SERVO-DRIVE**
680

Zpracování – METABOX

Zpracování čela

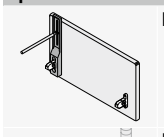
Rýsovací šablona
703

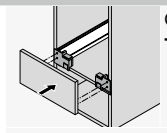
Označovač – šablona s trny pro **TANDEMBOX** | **METABOX**
697

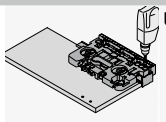
Univerzální vrtací šablona
669


Razidlo pro systémy výsuvů
693

Zpracování korpusu


MINIFIX
681

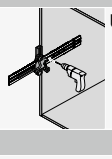
Univerzální samostatná šablona
668

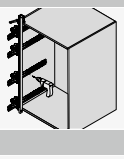
Univerzální tyčová šablona
687

Zpracování zásuvky


Univerzální vrtací šablona
669

Zpracování – MOVENTO | TANDEM

Zpracování čela


Univerzální vrtací šablona
669

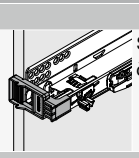
Šablona pro nastavení odstupu čela pro **MOVENTO**
704

Zpracování korpusu


Univerzální samostatná šablona
668

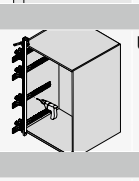
Univerzální tyčová šablona
687

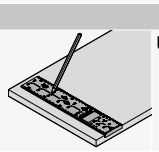
Univerzální rýsovací šablona
700

Zpracování zásuvky

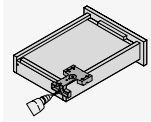
Vrtací šablona pro **MOVENTO** | **TANDEM**
682

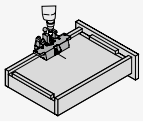
Vrtací šablona pro **TANDEM**
683

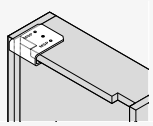
Vrtací šablona pro čelní kování
684

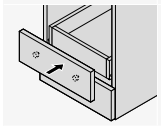
Označovač
699

Zpracování – SERVO-DRIVE


Vrtací šablona pro distanční doraz Blum
670

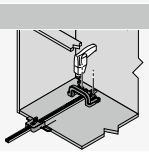
Vrtací šablona pro uchycení držáku nosníku **SERVO-DRIVE**
680

Zpracování – REVEGO

Zpracování kapes


Tyčová šablona pro **REVEGO**
690

Zpracování – ostatní výrobky

Zpracování čela

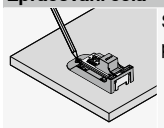
Šablona s ryskou pro zamykací pouzdro **CABLOXX**
702

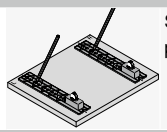
Šablona s ryskou pro zamykací pouzdro **CABLOXX**
702

Zpracování korpusu

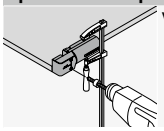
Vrtací šablona pro spojovací kování
685

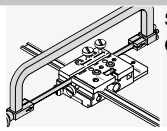
Šablona pro zkrácení pro **CABLOXX**
706

Univerzální samostatná šablona

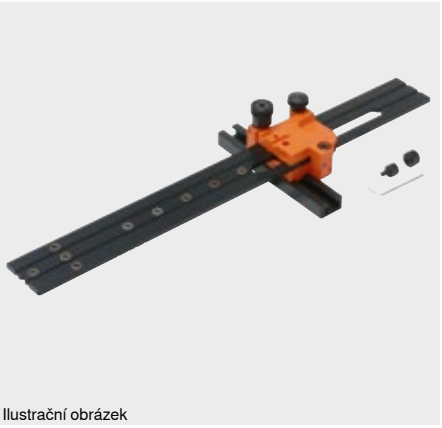

Ilustrační obrázek

- Šablona pro předvrtání montážních otvorů pro korpusové lišty, zdvihače, montážní podložky a adaptéry
- Šablonu můžete použít na smontovaném nebo nesmontovaném korpusu
- Nastavení hloubky s pomocí stupnice
- Vhodná pro konstrukční situace naložené nebo vložené
- Eurošrouby a vruty do dřevotřísky
- Zpracování s pomocí rysky
- Materiál: plast/ocel/hliník

Možnosti zpracování

AVENTOS	TANDEMBOX antaro
CLIP top BLUMOTION	
CLIP top	TANDEMBOX plus
MODUL	
LEGRABOX pure	METABOX
	MOVENTO
LEGRABOX free	TANDEM
MERIVOBOX	

Odkaz na stránku

Přehled – šablony	662
Přehled – možnosti zpracování	664

Videofilm o využití

Short-URL
www.blum.com/FtGEO

Informace k objednávce

	Označení	Č. artiklu
	Univerzální samostatná šablona	65.1051.02

Složení:

1 x	Tělo samostatné univerzální šablony
1 x	Hloubkový doraz (hloubková zarážka pro vrták) Ø 5 mm
1 x	Redukční pouzdro Ø 5 na Ø 2.5 mm
1 x	Imbusový klíč

Možnosti zpracování

AVENTOS

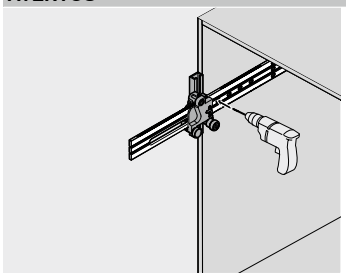

Zpracování korpusu

- Seřiďte pozici hloubky těla šablony s pomocí stupnice
- Přiložte šablonu v korpusu na rysku
- Předvrtejte montážní pozice pro nástrčné čepy zdvihačů

CLIP top BLUMOTION | CLIP top | MODUL

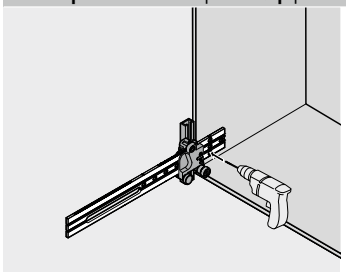

Zpracování systémů závěsů

- Seřiďte pozici hloubky těla šablony s pomocí stupnice
- Přiložte šablonu k rysce
- Předvrtejte otvory pro montážní pozice pro montážní podložky a adaptéry (**BLUMOTION** | **TIP-ON** pro dvířka)

LEGRABOX pure | LEGRABOX free | MERIVOBOX | TANDEMBOX antaro | TANDEMBOX plus | METABOX | MOVENTO | TANDEM

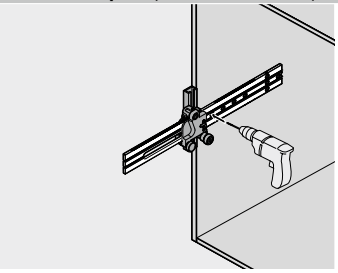

Zpracování korpusu

- Seřiďte pozici hloubky těla šablony s pomocí stupnice
- Přiložte šablonu k rysce
- Předvrtejte otvory pro montážní pozice pro korpusové lišty
- Předvrtejte montážní pozice pro **BLUMOTION** pro **METABOX**

Univerzální vrtací šablona



Ilustrační obrázek

- Šablona pro označení nebo předvrtání montážních pozic pro čelní kování, včetně relingu, zadní stěny zásuvky a dna zásuvky, a rovněž pro čelní kování **AVENTOS**
- Nastavení dorazů s pomocí stupnice
- Materiál: plast/ocel

Možnosti zpracování

AVENTOS
LEGRABOX pure
LEGRABOX free
MERIVOBOX
TANDEMBOX antaro
TANDEMBOX plus
METABOX
MOVENTO
TANDEM

Odkaz na stránku

Přehled – šablony 662
Přehled – možnosti zpracování 664

Videofilm o využití

Short-URL
www.blum.com/cSAMF

Informace k objednávce

	Označení	Č. artiklu
	Univerzální vrtací šablona	ZML.0040.02

Složení:

1 x	Univerzální vrtací šablona
1 x	Hloubkový doraz (hloubková zarážka pro vrták) Ø 10 mm
1 x	Označovač Ø 10 mm
1 x	Redukční pouzdro Ø 10 na Ø 5 mm
1 x	Redukční pouzdro Ø 10 na Ø 2.5 mm

Možnosti zpracování

AVENTOS

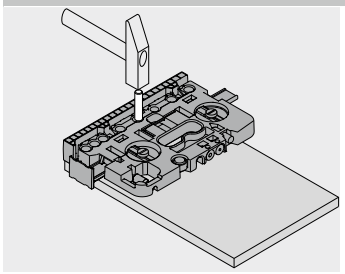

Zpracování čela

- Nastavte dorazy s pomocí stupnice
- Předvrtejte nebo označte montážní pozice pro přímé nebo křížové montážní podložky pro **AVENTOS HF top**, a rovněž čelní kování pro **AVENTOS HS top** | **HL top** | **HK top** | **HK-S** | **HK-XS**

LEGRABOX pure | LEGRABOX free | MERIVOBOX | TANDEMBOX antaro | TANDEMBOX plus | METABOX | MOVENTO | TANDEM

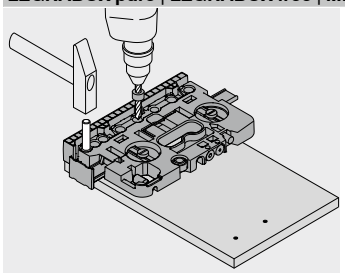

Zpracování čela

- Nastavte dorazy s pomocí stupnice
- Vyvrtejte nebo označte montážní pozice pro čelní kování, včetně relingu

METABOX

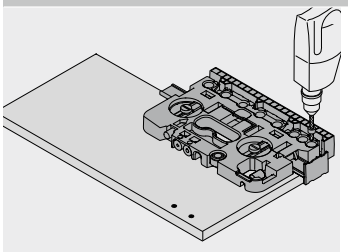

Zpracování zásuvky – zadní stěna

- Nastavte dorazy s pomocí stupnice
- Označení montážní pozice

Vrtací šablona pro distanční doraz Blum



Ilustrační obrázek

- Šablona pro vyvrtání otvoru pro doraz na samostatném nebo smontovaném čele a/nebo na korpusu
- Zpracování možné na rysce a na dorazu (fixní rozměr 20)
- Materiál: plast/ocel

Možnosti zpracování

AVENTOS	TANDEMBOX antaro
CLIP top BLUMOTION	
CLIP top	TANDEMBOX plus
MODUL	
LEGRABOX pure	MOVENTO
	TANDEM
LEGRABOX free	
MERIVOBOX	

Odkaz na stránku

Přehled – šablony	662
Přehled – možnosti zpracování	664

Videofilm o využití

Short-URL
www.blum.com/1ZtTC6

Informace k objednávce

	Označení	Č. artiklu
	Vrtací šablona pro distanční doraz Blum	ZML.1090

Složení:

1 x	Vrtací šablona pro distanční doraz Blum
1 x	Hloubkový doraz (hloubková zarážka pro vrták) Ø 8 mm
1 x	Redukční pouzdro Ø 8 na Ø 5 mm

Možnosti zpracování

AVENTOS | LEGRABOX | MERIVOBOX | TANDEMBOX antaro | TANDEMBOX plus | MOVENTO | TANDEM

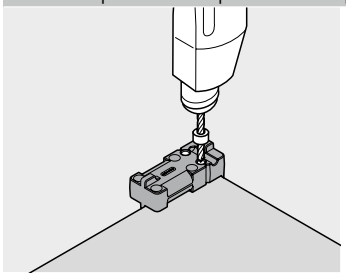

Zpracování SERVO-DRIVE

- Přiložte šablonu
- Vyvrtejte otvor pro distanční doraz (Ø 8 nebo Ø 5 mm)

ECODRILL



- Jednoduchý ruční přípravek pro přesné vrtání otvorů pro závěsy Blum
- Pohon přes ruční vrtačku | aku šroubovák
- Variabilní vzdálenost hran 2–8 mm a vyvrtání otvorů 12,5 mm pro skládaná dvířka rohové skříňky
- Zpracování pomocí bočních dorazů, které lze vyklopit vpravo a vlevo, s měřítkem a také pomocí rysky
- Integrované odsávání

Možnosti zpracování

AVENTOS HF top
AVENTOS HK-XS
CLIP top BLUMOTION
CLIP top
MODUL

Odkaz na stránku

Přehled – šablony	662
Přehled – možnosti zpracování	664

Videofilm o využití

Short-URL
www.blum.com/1SeQww

Informace k objednávce

	Označení	Č. artiklu
	**ECODRILL**	**M31.1000.01**

Složení:

1 x	Vrtací šablona
2 x	Vrták pro hmoždinky Ø 8 mm
1 x	Vrták pro kování Ø 35 mm
2 x	TORX® bit
2 x	Distanční kroužky

Příslušenství

	Označení	Č. artiklu
	Vrták pro hmoždinky Ø 8 mm	M31.ZB08.32
	Vrták pro kování Ø 35 mm	M31.ZB35.32
	Sada nářadí	MZW.1300.01

Možnosti zpracování

AVENTOS HF top | AVENTOS HK-XS | CLIP top BLUMOTION | CLIP top | MODUL

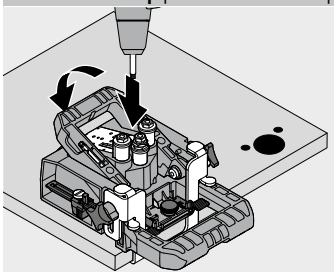

Zpracování systémů závěsů

- Nastavte rozměr vrtání
- Požadovanou polohu závěsu nastavte pomocí sklopných dorazů nebo můžete odměřit a naznačit rysku
- **ECODRILL** přiložte proti dorazu nebo na rysku a zafixujte pomocí upínací páky
- Volitelně připojte odsávání
- K vyvrtání otvorů pro závěs použijte ruční vrtačku

Vrtací šablona pro vypínač SERVO-DRIVE

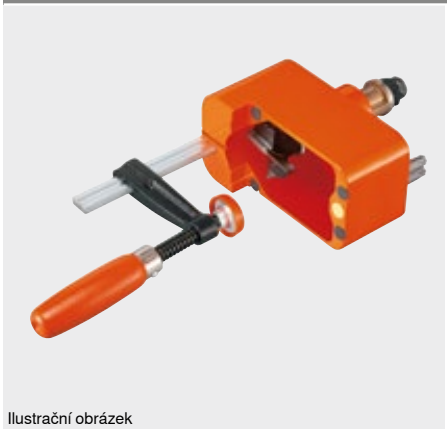

Ilustrační obrázek

- Jednoduchý ruční nástroj pro precizní vyvrtání otvoru pro uchycení vypínače **SERVO-DRIVE**
- Pohon přes ruční vrtačku | aku šroubovák
- Vrtací šablonu můžete použít na smontovaném nebo nesmontovaném korpusu
- Zpracování s pomocí rysky
- Materiál: hliníkový tlakový odlitek

Možnosti zpracování

AVENTOS HF top
AVENTOS HS top
AVENTOS HL top
AVENTOS HK top

Odkaz na stránku

Přehled – šablony	662
Přehled – možnosti zpracování	664

Videofilm o využití

Short-URL
www.blum.com/29CZin

Informace k objednávce

	Označení	Č. artiklu
	Vrtací šablona pro vypínač **SERVO-DRIVE**	M31.2000

Složení:

1 x	Vrtací šablona pro vypínač **SERVO-DRIVE**
1 x	Vrták pro kování Ø 35 mm
2 x	TORX® bit

Příslušenství

	Označení	Č. artiklu
	Vrták pro kování Ø 35 mm	M31.ZB35.02

Možnosti zpracování

AVENTOS HF top | HS top | HL top | HK top

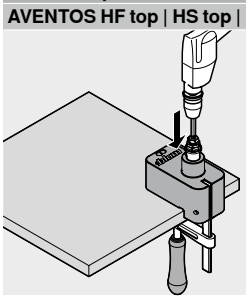

Zpracování SERVO-DRIVE

- Označte požadovanou pozici vypínače **SERVO-DRIVE**
- Přiložte šablonu k rysce a zafixujte ji s pomocí upínací páky
- Vyvrtejte otvor pro uchycení vypínače **SERVO-DRIVE** ruční vrtačkou | aku šroubovákem

Vrtací šablona pro závěsy



Ilustrační obrázek

- Šablona pro vyvrtání postranních montážních otvorů pro závěsy (Ø 8 či Ø 2.5 mm)
- Šablona pro předvrtání montážních pozic pro přímé i křížové montážní podložky
- Šablona pro předvrtání montážních pozic pro adaptéry (**BLUMOTION** | **TIP-ON** pro dvířka)
- Zpracování s pomocí rysky
- Materiál: plast/ocel

Možnosti zpracování

AVENTOS HF top
AVENTOS HK-XS
CLIP top BLUMOTION
CLIP top
MODUL

Odkaz na stránku

Přehled – šablony	662
Přehled – možnosti zpracování	664

Videofilm o využití

Short-URL
www.blum.com/1Be6q5

Informace k objednávce

	Označení	Č. artiklu
	Vrtací šablona pro závěsy (Ø 8 mm | Ø 2.5 mm)	65.059A

Složení:

1 x	Vrtací šablona pro závěsy
1 x	Redukční pouzdro Ø 8 na Ø 2.5 mm
1 x	Hloubkový doraz (hloubková zarážka pro vrták) Ø 8 mm

	Označení	Č. artiklu
	Vrtací šablona pro závěsy (Ø 2.5 mm)	65.055A

Složení:

1 x	Vrtací šablona pro závěsy

Možnosti zpracování

AVENTOS HF top | AVENTOS HK-XS | CLIP top BLUMOTION | CLIP top | MODUL

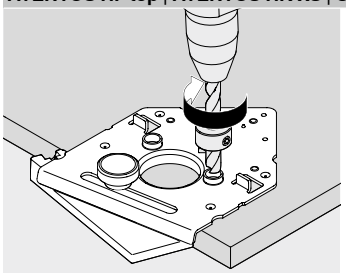

Zpracování systémů závěsů – dvířka

- Vyvrtejte otvor pro misku (Ø 35 mm), např. s pomocí stojanové vrtačky
- Přiložte šablonu k rysce a zafixujte ji klínkem
- Vyvrtejte boční otvory pro závěsy

AVENTOS HF top | AVENTOS HK-XS | CLIP top BLUMOTION | CLIP top | MODUL

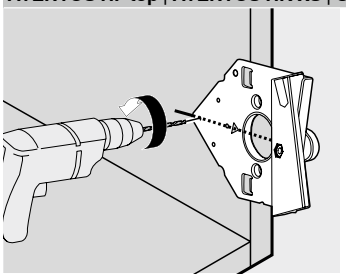

Zpracování systémů závěsů – korpus

- Označte ryskou střed závěsu
- Přiložte šablonu a předvrtejte montážní pozice pro přímé (20 mm) nebo křížové montážní (37 mm) podložky

Úhelníková šablona



Ilustrační obrázek

- Šablona pro vyvrtání montážních pozic pro montážní podložky (Ø 2.5 mm)
- Šablona pro předvrtání montážních pozic pro adaptéry (**BLUMOTION** | **TIP-ON** pro dvířka)
- Při stejné (neměnné) montážní pozici pro montážní podložku můžete na jednu dřevěnou lištu našroubovat více dorazových úhelníků
- Zpracování s pomocí rysky
- Materiál: ocel

Možnosti zpracování

AVENTOS HF top	CLIP top BLUMOTION
AVENTOS HK top	CLIP top
AVENTOS HK-S	MODUL
AVENTOS HK-XS	

Odkaz na stránku

Přehled – šablony	662
Přehled – možnosti zpracování	664

Videofilm o využití

Short-URL
www.blum.com/1ImIaP

Informace k objednávce

	Označení	Č. artiklu
	Úhelníková šablona	65.5300*

Složení:

1 x Úhelníková šablona

Možnosti zpracování

AVENTOS HF top | HK-XS

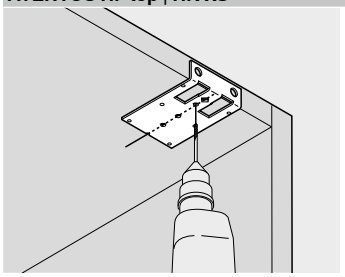

Zpracování systémů závěsů

- Označte střed ramínka závěsu nebo vnější hrany ramínka závěsu v korpusu či na čílku (**AVENTOS HF top**)
- Přiložte šablonu a předvrtejte montážní pozice pro přímé (20 mm) nebo křížové montážní (37 mm) podložky

CLIP top BLUMOTION | CLIP top | MODUL

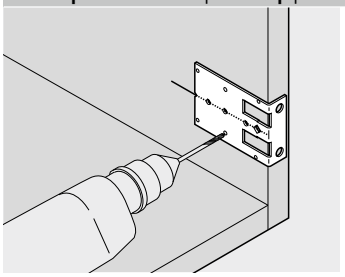

Zpracování systémů závěsů

- Označte střed ramínka závěsu nebo vnější hrany ramínka závěsu v korpusu či na čílku (**AVENTOS HF top**)
- Přiložte šablonu a předvrtejte montážní pozice pro přímé (20 mm) nebo křížové montážní (37 mm) podložky

AVENTOS HK top | AVENTOS HK-S | AVENTOS HK-XS | CLIP top

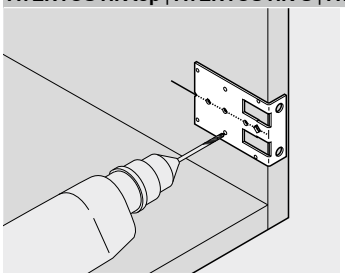

Zpracování BLUMOTION | TIP-ON

- Přiložte šablonu k rysce
- Vyvrtejte otvor pro adaptér **BLUMOTION** | **TIP-ON** (20 | 37 mm)

Vrtací šablona pro montážní podložky



Ilustrační obrázek

- Šablona pro vyvrtání postranních montážních pozic pro křížové montážní podložky (Ø 5 mm)
- Šablona pro předvrtání montážních pozic pro křížové adaptéry (**BLUMOTION** | **TIP-ON** pro dvířka)
- S vytyčovací funkcí je vrtání otvorů v rastru 32 mm naprosto přesné
- Zpracování s pomocí rysky
- Materiál: plast/ocel

Možnosti zpracování

AVENTOS HF top

AVENTOS HK-XS

CLIP top BLUMOTION
CLIP top
MODUL

Odkaz na stránku

Přehled – šablony	662
Přehled – možnosti zpracování	664

Videofilm o využití

Short-URL
www.blum.com/uiJko

Informace k objednávce

	Označení	Č. artiklu
	Vrtací šablona pro montážní podložky	65.5070

Složení:

1 x	Vrtací šablona pro montážní podložky
1 x	Hloubkový doraz (hloubková zarážka pro vrták) Ø 5 mm

Možnosti zpracování

AVENTOS HF top | AVENTOS HK-XS | CLIP top BLUMOTION | CLIP top | MODUL

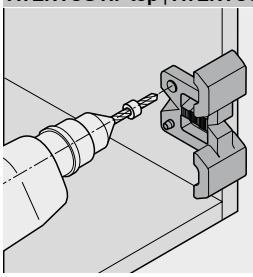

Zpracování systémů závěsů

- Označte střed ramínka závěsu nebo vnější hrany ramínka závěsu v korpusu či na čílku (**AVENTOS HF top**)
- Přiložte šablonu k rysce a vyvrtejte první otvor (Ø 5 mm)
- Šablonu pootočte, do otvoru vložte vytyčovací kolík a vyvrtejte druhý otvor (Ø 5 mm)

Vrtací šablona pro BLUMOTION | TIP-ON



Ilustrační obrázek

- Šablona pro vyvrtání montážních pozic na straně čela pro **BLUMOTION** pro dvířka na straně úchytky (970.1002) a na straně závěsu (970A1002), a rovněž pro **TIP-ON** (956x1004)
- Zpracování s pomocí rysky
- Materiál: plast/ocel

Možnosti zpracování

- **AVENTOS HK top**
- **AVENTOS HK-S**
- **AVENTOS HK-XS**
- **CLIP top**

Odkaz na stránku

Přehled – šablony	662
Přehled – možnosti zpracování	664

Videofilm o využití

Short-URL
www.blum.com/1ZmwA8

Informace k objednávce

	Označení	Č. artiklu
	Vrtací šablona pro **BLUMOTION** | **TIP-ON**	65.5010

Složení:

1 x	Vrtací šablona pro **BLUMOTION** | **TIP-ON**
1 x	Hloubkový doraz (hloubková zarážka pro vrták) Ø 10 mm

Možnosti zpracování

AVENTOS HK top | AVENTOS HK-S | AVENTOS HK-XS | CLIP top

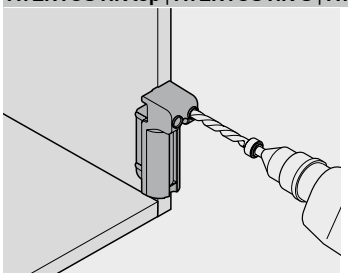

Zpracování TIP-ON

- Přiložte šablonu k rysce
- Vzdálenost od vnitřní hrany korpusu až do středu vyvrtávaného otvoru 7.5 mm
- Vyvrtejte otvor pro **TIP-ON** (Ø 10 mm)

CLIP top

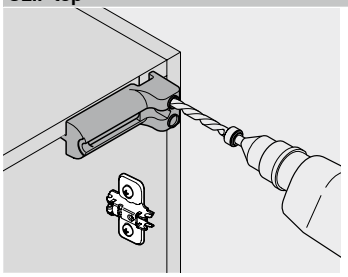

Zpracování BLUMOTION

- Přiložte šablonu k rysce
- Vzdálenost od vnitřní hrany korpusu až do středu vyvrtávaného otvoru 7.5 mm
- Vyvrtejte otvor pro **BLUMOTION** (Ø 10 mm)

Vrtací šablona pro BLUMOTION

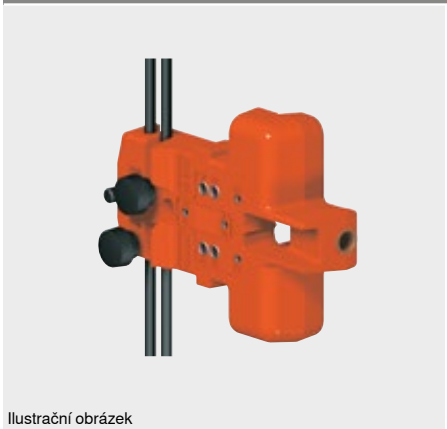

Ilustrační obrázek

- Šablona pro vyvrtání montážních pozic do hrany pro **BLUMOTION** pro dvířka na straně úchytky (970.1002), a rovněž pro **TIP-ON** pro dvířka (956x1004)
- Šablona pro předvrtání montážních pozic pro adaptéry (**BLUMOTION** | **TIP-ON** pro dvířka)
- Šablona pro vyvrtání otvorů pro montážní podložky
- Opakující se pozice vyvrtávaných otvorů si můžete předem nastavit s pomocí dorazové tyče
- Zpracování s pomocí rysky
- Materiál: plast/ocel

Možnosti zpracování

CLIP top BLUMOTION
CLIP top
MODUL

Odkaz na stránku

Přehled – šablony 662
Přehled – možnosti zpracování 664

Videofilm o využití

Short-URL
www.blum.com/cKQqy

Informace k objednávce

	Označení	Č. artiklu
	Vrtací šablona pro **BLUMOTION**	65.5000

Složení:

1 x	Vrtací šablona pro **BLUMOTION**
1 x	Hloubkový doraz (hloubková zarážka pro vrták) Ø 10 mm
1 x	Hloubkový doraz (hloubková zarážka pro vrták) Ø 5 mm
1 x	Hloubkový doraz (hloubková zarážka pro vrták) Ø 2.5 mm

Možnosti zpracování

CLIP top

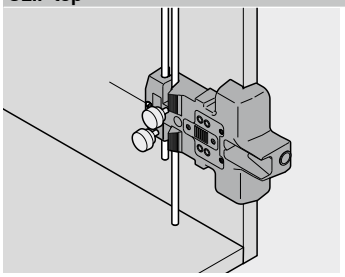

Zpracování BLUMOTION | TIP-ON

- Přiložte šablonu k rysce
- Opakující se pozice vyvrtávaných otvorů si můžete předem nastavit s pomocí dorazové tyče
- Vyvrtejte otvory pro adaptér pro **BLUMOTION** | **TIP-ON** (Ø 2.5 či Ø 5 mm)
- Vyvrtejte otvory do hrany pro **BLUMOTION** | **TIP-ON**

CLIP top BLUMOTION | CLIP top | MODUL

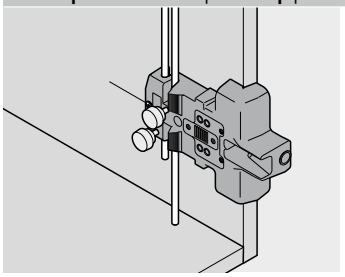

Zpracování systémů závěsů

- Přiložte šablonu k rysce
- Vyvrtejte otvor pro přímé nebo křížové montážní podložky

Vrtací šablona pro LEGRABOX dno | zadní stěnu



Ilustrační obrázek

- Šablona pro vyvrtání montážních otvorů pro montáž do dna zásuvky (spojení bočnice | dna a zadní stěny | dna)
- Šablona pro vyvrtání montážních otvorů pro montáž do zadní stěny (spojení dřevěné zadní stěny | držáku dřevěné zadní stěny)
- Materiál: plast/ocel

Možnosti zpracování

LEGRABOX pure

LEGRABOX free

Odkaz na stránku

Přehled – šablony 662
Přehled – možnosti zpracování 664

Videofilm o využití

Short-URL
www.blum.com/1sK9KN

Informace k objednávce

	Označení	Č. artiklu
	Vrtací šablona pro **LEGRABOX** dno | zadní stěnu	ZML.7000

Složení:

1 x	Vrtací šablona pro **LEGRABOX** dno | zadní stěnu
1 x	Hloubkový doraz (hloubková zarážka pro vrták) Ø 2.5 mm

Možnosti zpracování

LEGRABOX pure | LEGRABOX free

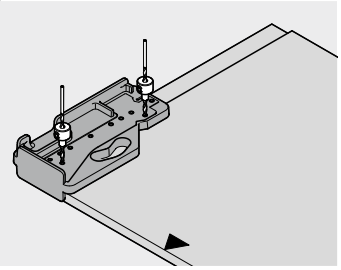

Zpracování zásuvky – spojení bočnice | dna

- Přiložte šablonu k přední hraně dna zásuvky
- Vyvrtejte montážní otvory pro montáž bočnice (Ø 2.5 mm)

LEGRABOX pure | LEGRABOX free

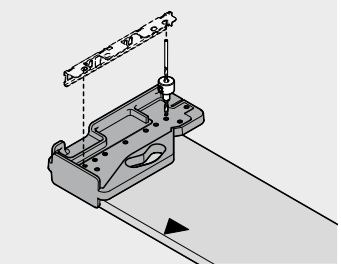

Zpracování zásuvky – spojení dřevěné zadní stěny | držáku dřevěné zadní stěny

- Přiložte šablonu k zadní stěně
- Vyvrtejte montážní otvory pro montáž bočnice (Ø 2.5 mm)

LEGRABOX pure | LEGRABOX free

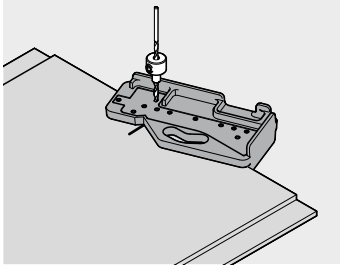

Zpracování zásuvky – spojení bočnice | dna

- Přilože šablonu ryskou k zadní straně dna
- Vyvrtejte montážní otvory pro spojení zadní stěny | dna (Ø 2.5 mm)

Vrtací šablona pro SPACE CORNER se SYNCROMOTION



Ilustrační obrázek

- Šablona pro vyvrtání montážních pozic pro kování **SPACE CORNER SYNCROMOTION**
- Materiál: plast/ocel

Možnosti zpracování

TANDEMBOX antaro

TANDEMBOX plus

Odkaz na stránku

Přehled – šablony	662
Přehled – možnosti zpracování	664

Videofilm o využití

Short-URL

www.blum.com/2IW3fO

Informace k objednávce

	Označení	Č. artiklu
	Vrtací šablona pro **SPACE CORNER** se **SYNCROMOTION**	ZML.0330

Složení:

1 x Vrtací šablona pro **SPACE CORNER** se **SYNCROMOTION**

Možnosti zpracování

TANDEMBOX antaro | TANDEMBOX plus

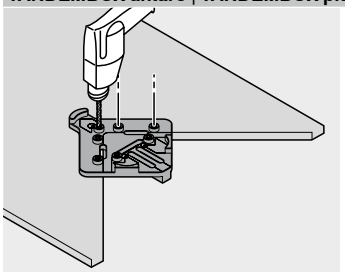

Zpracování zásuvky

- Přiložte šablonu k rohu
- Vyvrtejte otvory pro kování **SYNCROMOTION**

TANDEMBOX antaro | TANDEMBOX plus

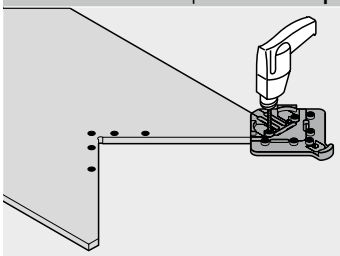

Zpracování zásuvky

- Přiložte šablonu k boční straně
- Vyvrtejte otvor pro rohové čelní kování

Vrtací šablona pro uchycení držáku nosníku SERVO-DRIVE

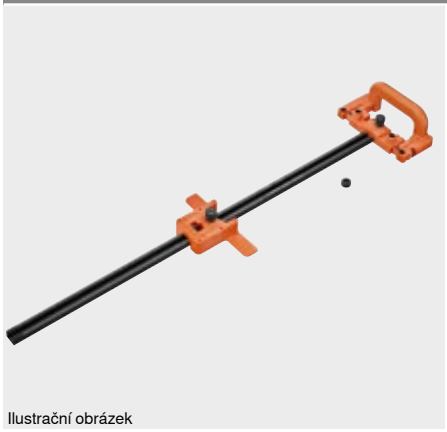

Ilustrační obrázek

- Šablona pro označení nebo předvrtání montážních pozic pro koncovky nosníku **SERVO-DRIVE**
- Vrtací šablonu můžete použít na smontovaném i nesmontovaném korpusu, a rovněž na jednotlivých komponentech (dno nebo půda či vlys)
- Zpracování s pomocí rysky
- Materiál: plast/ocel/hliník

Možnosti zpracování

LEGRABOX pure	**MOVENTO**
	TANDEM
LEGRABOX free	
MERIVOBOX	
TANDEMBOX antaro	
TANDEMBOX plus	

Odkaz na stránku

Přehled – šablony	662
Přehled – možnosti zpracování	664

Videofilm o využití

Short-URL
www.blum.com/C5aJ9

Informace k objednávce

	Označení	Č. artiklu
	Vrtací šablona pro uchycení držáku nosníku **SERVO-DRIVE**	ZML.1150.03

Složení:

1 x	Vrtací šablona pro uchycení držáku nosníku **SERVO-DRIVE**
1 x	Hloubkový doraz (hloubková zarážka pro vrták) Ø 10 mm
1 x	Označovač Ø 10 mm

Možnosti zpracování

LEGRABOX pure | LEGRABOX free | TANDEMBOX antaro | TANDEMBOX plus | MOVENTO | TANDEM

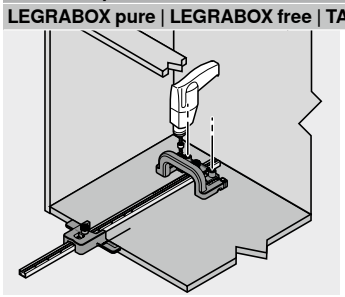

Zpracování korpusu

- Označte ryskou linii hrany korpusu
- Nastavení hloubky proveďte s pomocí stupnice
- Přiložte šablonu k rysce
- Vyvrtejte nebo označte otvory pro koncovky nosníku

MINIFIX



Ilustrační obrázek

- Šablona pro přímé našroubování a přesnou montáž korpusových lišt
- Zpracování s pomocí rysky
- Materiál: plast

Možnosti zpracování

METABOX

Odkaz na stránku

Přehled – šablony	662
Přehled – možnosti zpracování	664

Videofilm o využití

Short-URL

www.blum.com/1wLT0f

Informace k objednávce

	Označení	Č. artiklu
	**MINIFIX**	65.3300

Složení:

1 x **MINIFIX**

Příslušenství

	Označení	Č. artiklu
	Středicí vrták	M01.ZZ03.01

Možnosti zpracování

METABOX

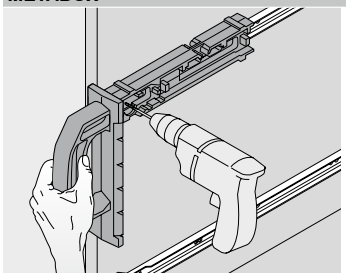

Zpracování korpusu

- Označte ryskou linii hrany korpusu
- Nasaďte korpusovou lištu na **MINIFIX**
- **MINIFIX** přiložte k rysce
- Přišroubujte korpusovou lištu přímo (doporučujeme předvrtat středicím vrtákem M01.ZZ03.01)

Vrtací šablona pro MOVENTO | TANDEM

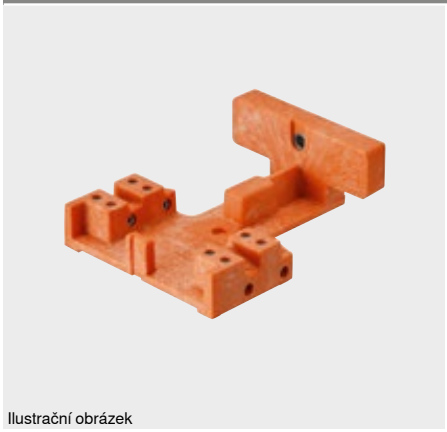

Ilustrační obrázek

- Šablona pro vyvrtání otvorů pro montážní pozice háčků pro vodicí lištu
- Předvrtejte otvory pro montážní pozice pro spojku **MOVENTO** | **TANDEM**
- Materiál: plast/ocel

Možnosti zpracování

MOVENTO
TANDEM

Odkaz na stránku

Přehled – šablony 662
Přehled – možnosti zpracování 664

Videofilm o využití

Short-URL
www.blum.com/25IXQy

Informace k objednávce

	Označení	Č. artiklu
	Vrtací šablona pro **MOVENTO**	**TANDEM**	T65.1000.02

Složení:

1 x	Vrtací šablona pro **MOVENTO**	**TANDEM**
1 x	Hloubkový doraz (hloubková zarážka pro vrták) Ø 6 mm

Příslušenství

	Označení	Č. artiklu
	Sada nářadí	T65.9000

Možnosti zpracování

MOVENTO | TANDEM

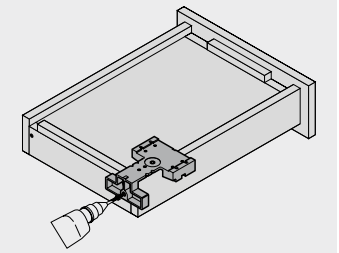

Zpracování zásuvky – vyvrtání otvorů pro montážní pozice pro háčky

- Přiložte šablonu ke smontované dřevěné zásuvce
- Vyvrtejte otvor pro montážní pozici pro háčky

MOVENTO | TANDEM

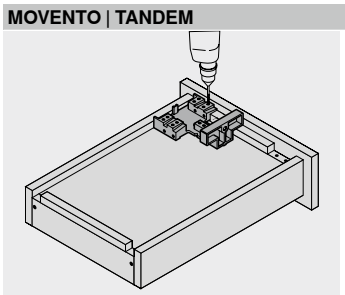

Zpracování zásuvky – spojka MOVENTO | TANDEM

- Přiložte šablonu ke smontované dřevěné zásuvce
- Předvrtejte otvory pro montážní pozice pro spojku

Vrtací šablona pro TANDEM



Ilustrační obrázek

- Šablona pro vyvrtání montážních pozic pro dovírací hrot a pojistku proti vysunutí
- Šablona pro vyvrtání otvorů pro montážní pozice háčků pro vodicí lištu
- Materiál: plast/ocel

Možnosti zpracování

TANDEM – 561H | 551H

Odkaz na stránku

Přehled – šablony	662
Přehled – možnosti zpracování	664

Videofilm o využití

Short-URL

www.blum.com/6PBYi

Informace k objednávce

	Označení	Č. artiklu
	Vrtací šablona pro **TANDEM** – 561H | 551H	T65.1100

Složení:

1 x	Vrtací šablona pro **TANDEM** – 561H | 551H
1 x	Hloubkový doraz (hloubková zarážka pro vrták) Ø 6 mm
1 x	Hloubkový doraz (hloubková zarážka pro vrták) Ø 8 mm

Příslušenství

	Označení	Č. artiklu
	Sada nářadí	T65.9000

Možnosti zpracování

TANDEM

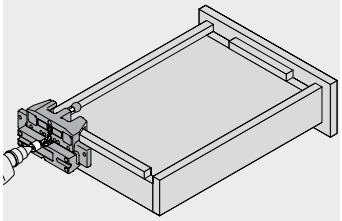

Zpracování zásuvky – vyvrtání otvorů pro montážní pozice pro háčky

- Přiložte šablonu ke smontované dřevěné zásuvce
- Vyvrtejte otvor pro montážní pozici pro háčky

TANDEM

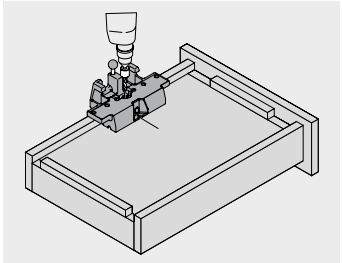

Zpracování zásuvky – vyvrtání otvorů pro dovírací hrot

- Přiložte šablonu k rysce na namontovanou dřevěnou zásuvku
- Vyvrtejte otvory pro dovírací hrot

TANDEM

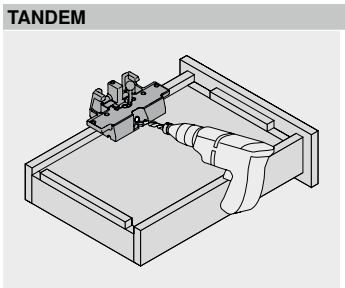

Zpracování zásuvky – vyvrtání otvoru pro pojistku proti vysunutí

- Přiložte šablonu ke smontované dřevěné zásuvce
- Vytyčovací kolík zastrčte do předem vyvrtaného otvoru pro dovírací hrot
- Vyvrtejte otvory pro dovírací hrot

Vrtací šablona pro čelní kování



Ilustrační obrázek

- Šablona pro vyvrtání montážních pozic pro nastavitelné čelní kování (295.1000) na čtyřbokou dřevěnou zásuvku
- Použití spolu s nastavitelným čelním kováním (295.1000) a konfigurátorem korpusu
- Materiál: ocel

Možnosti zpracování

TANDEM

Odkaz na stránku

Přehled – šablony	662
Přehled – možnosti zpracování	664

Informace k objednávce

	Označení	Č. artiklu
	Vrtací šablona pro čelní kování	ZML.0050

Složení:

1 x Vrtací šablona pro čelní kování

Možnosti zpracování

TANDEM

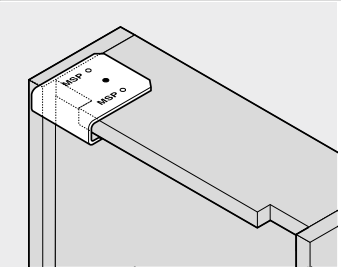

Zpracování zásuvky

- Vhodné využití pouze v kombinaci s **TANDEM**, konfigurátorem korpusů a nastavitelným čelním kováním (295.1000)
- Montážní pozici pro nastavitelné čelní kování musíte převzít z výsledku plánování z konfigurátoru korpusů
- Přiložte šablonu k dřevěné zásuvce a vyvrtejte otvory

Vrtací šablona pro spojovací kování



Ilustrační obrázek

- Šablona k vyvrtání otvorů do hrany pro montážní pozice spojovacího kování (42.0700.01)
- Vzdálenost od spodní hrany korpusu až do středu vyvrtávaného otvoru 9.5 mm
- Zpracování s pomocí rysky
- Materiál: plast/ocel

Možnosti zpracování

Ostatní výrobky

Odkaz na stránku

Přehled – šablony	662
Přehled – možnosti zpracování	664

Videofilm o využití

Short-URL

www.blum.com/2XGqs

Informace k objednávce

	Označení	Č. artiklu
	Vrtací šablona pro spojovací kování	65.5040

Složení:

1 x	Vrtací šablona pro spojovací kování
1 x	Hloubkový doraz (hloubková zarážka pro vrták) Ø 5 mm

Možnosti zpracování

Ostatní výrobky

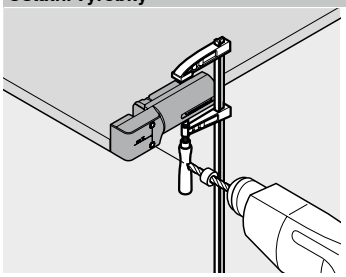

Zpracování ostatních výrobků

- Přiložte šablonu ke dnu korpusu nebo k půdě korpusu
- Šablonu zafixujte a vyvrtejte otvor (Ø 5 mm)

Sada frézovacích šablon pro AVENTOS HKi

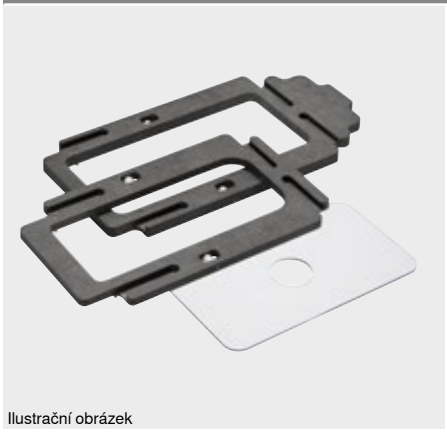

Ilustrační obrázek

- Sada frézovacích šablon pro frézování zdvihacího mechanizmu a vložené krycí desky
- Použití společně s horní frézou
- Šablonu lze použít pouze na jednotlivé boční stěně korpusu

Možnosti zpracování

AVENTOS HKi

Odkaz na stránku

Přehled – šablony	662
Přehled – možnosti zpracování	664

Informace k objednávce

	Označení	Č. artiklu
	Sada frézovacích šablon	65.5840

Složení:

1 x	Frézovací šablona pro zdvihací mechanizmus
1 x	Frézovací šablona pro vloženou krycí desku
1 x	Základní deska 5 mm

Příslušenství

	Označení	Č. artiklu
	Sada distančních dílů	M45.1010
	Zarovnávací fréza	M45.ZF04
	Kopírovací fréza	M45.ZF19
	Sada oboustranných břitů	M34.ZW50

Možnosti zpracování

AVENTOS HKi

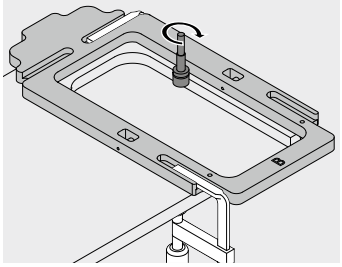

Zpracování korpusu – plně integrované

- Připevněte základní desku ke stolu horní frézky a upněte kopírovací frézu
- Nastavte polohu šablony A a upevněte ji pomocí šroubových svorek
- Nastavte hloubku frézování na 12 mm a tloušťku vložené krycí desky, proveďte frézování
- Nastavte polohu šablony B a upevněte ji pomocí šroubových svorek
- Nastavte hloubku frézování na tloušťku vložené krycí desky, proveďte frézování
- Přiřízněte vloženou krycí desku na požadovaný rozměr a vyfrézujte vnější poloměr pomocí šablony B

AVENTOS HKi

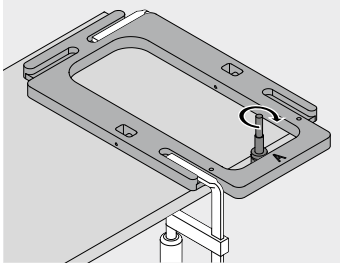

Zpracování korpusu – částečně integrované

- Připevněte základní desku ke stolu horní frézky a upněte kopírovací frézu
- Nastavte polohu šablony A a upevněte ji pomocí šroubových svorek
- Nastavte hloubku frézování na 12 mm, proveďte frézování

Univerzální tyčová šablona

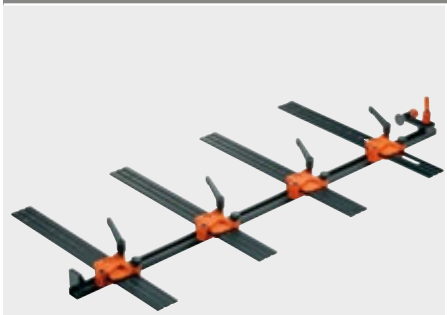

Ilustrační obrázek

- Šablona pro předvrtání montážních otvorů pro korpusové lišty, zdvihače, montážní podložky a adaptéry
- Šablonu můžete použít na smontovaném nebo nesmontovaném korpusu
- Nastavení výšky a hloubky s pomocí stupnice
- Vhodná pro konstrukční situace naložené nebo vložené
- Eurošrouby a vruty do dřevotřísky
- Můžete zpracovávat s pomocí rysky
- Materiál: plast/ocel/hliník/zinek

Možnosti zpracování

AVENTOS	TANDEMBOX antaro
CLIP top BLUMOTION	
CLIP top MODUL	TANDEMBOX plus
LEGRABOX pure	METABOX
	MOVENTO
LEGRABOX free	TANDEM
MERIVOBOX	

Odkaz na stránku

Přehled – šablony	662
Přehled – možnosti zpracování	664

Videofilm o využití

Short-URL
www.blum.com/2EbFR6

Informace k objednávce

	Označení	Č. artiklu
	Univerzální tyčová šablona	65.1000.01

Složení:

1 x	Tyč šablony 1000 mm
4 x	Univerzální tyčová šablona
1 x	Hloubkový doraz (hloubková zarážka pro vrták) Ø 5 mm
1 x	Redukční pouzdro Ø 5 na Ø 2.5 mm
1 x	Imbusový klíč

Příslušenství

	Označení	Č. artiklu
	Prodloužená tyč 2200 mm, se stupnicí	T65.5090
	Univerzální tyčová šablona	65.1001.01
	Přídavný díl ke **SPACE CORNER**	65.1106

Možnosti zpracování

AVENTOS

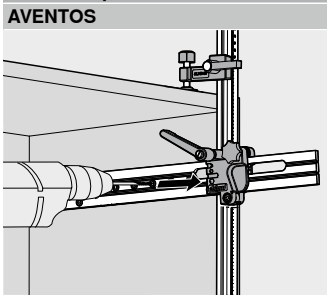

Zpracování korpusu

- Pozici výšky a hloubky těla šablony nastavte s pomocí stupnice
- Přiložte šablonu ke korpusu
- Předvrtejte montážní pozice pro nástrčné čepy zdvihačů

CLIP top BLUMOTION | CLIP top | MODUL

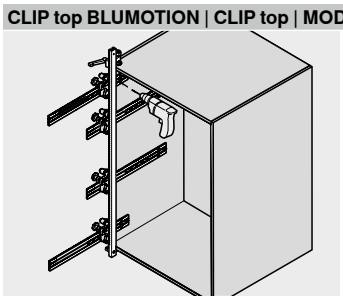

Zpracování systémů závěsů

- Pozici výšky a hloubky těla šablony nastavte s pomocí stupnice
- Přiložte šablonu ke korpusu
- Předvrtejte otvory pro montážní pozice pro montážní podložky a adaptéry (**BLUMOTION** | **TIP-ON** pro dvířka)

LEGRABOX pure | LEGRABOX free | MERIVOBOX | TANDEMBOX antaro | TANDEMBOX plus | METABOX | MOVENTO | TANDEM

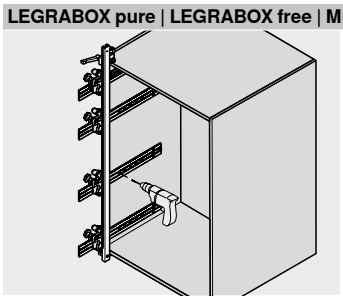

Zpracování korpusu

- Pozici výšky a hloubky těla šablony nastavte s pomocí stupnice
- Přiložte šablonu ke korpusu
- Předvrtejte otvory pro montážní pozice pro korpusové lišty
- Předvrtejte montážní pozice pro **BLUMOTION** pro **METABOX**
- Přídavný díl (65.1106) umožní zpracování **SPACE CORNER**

Tyčová šablona pro systémy závěsů

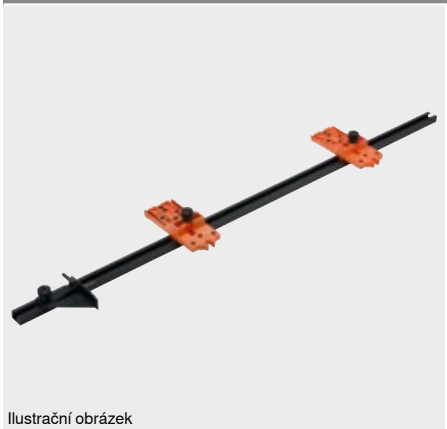

Ilustrační obrázek

- Šablona pro přenášení parametrů montážních pozic pro závěsy a montážní podložky
- Šablona pro přenášení rozměrů ze dveří na korpus, popřípadě z korpusu na dveře
- Vrtací šablonu můžete použít na smontovaném nebo nesmontovaném korpusu
- Nastavitelný doraz pro různé přesahy čel, stupnice zjednoduší nastavení šablony
- Materiál: plast/ocel/hliník

Možnosti zpracování

AVENTOS HF top
AVENTOS HK-XS
CLIP top BLUMOTION
CLIP top
MODUL

Odkaz na stránku

Přehled – šablony	662
Přehled – možnosti zpracování	664

Videofilm o využití

Short-URL
www.blum.com/10TSjY

Informace k objednávce

	Označení	Č. artiklu
	Tyčová šablona pro systémy závěsů	65.7500.03

Složení:

1 x	Tyč šablony 1000 mm
2 x	Tělo šablony s hroty
2 x	Označovač Ø 5 mm

Příslušenství

	Označení	Č. artiklu
	Prodloužená tyč 2200 mm, se stupnicí	65.7590
	Tělo šablony	65.7510.03

Možnosti zpracování

AVENTOS HF top | AVENTOS HK-XS | CLIP top BLUMOTION | CLIP top | MODUL

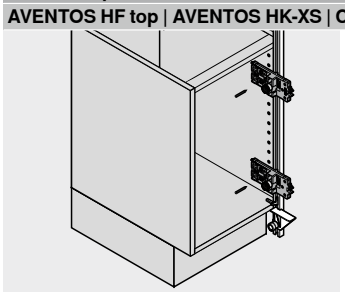

Zpracování systémů závěsů – přenos mont. pozic na nezpracovaná dvířka

- Přiložte tyčovou šablonu ke korpusu
- Přeneste požadovanou pozici montážní podložky či řady otvorů na tyčovou šablonu
- Nastavte požadované naložení dveří s pomocí stupnice
- Přiložte tyčovou šablonu ke dvířkům a vyznačte schéma vyvrtávaných otvorů pro závěs s pomocí hrotu

AVENTOS HF top | AVENTOS HK-XS | CLIP top BLUMOTION | CLIP top | MODUL

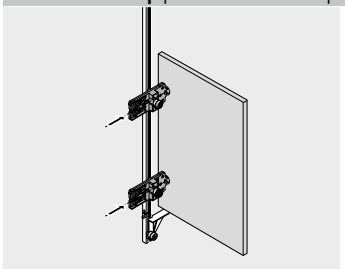

Zpracování systémů závěsů – přenos mont. pozic na nezpracovaný korpus

- Nastavte požadovaný přesah čela s pomocí stupnice
- Přeneste požadovanou pozici vyvrtávaného otvoru pro závěs či namontovaného závěsu na tyčovou šablonu
- Přiložte tyčovou šablonu na korpus a označte nebo předvrtejte montážní pozice montážních podložek

Tyčová šablona pro závěs na sklo CRISTALLO



Ilustrační obrázek

- Jednoduché zjištění polohy pro nalepení misky závěsu **CRISTALLO** a montážní podložky pro **CRISTALLO**
- Upevnění misky **CRISTALLO** a montážní podložky **CRISTALLO** na správnou pozici
- Nastavení šablony s pomocí stupnice
- Materiál: plast/ocel/hliník/zinek

Možnosti zpracování

CLIP top BLUMOTION
CLIP top

Odkaz na stránku

Přehled – šablony	662
Přehled – možnosti zpracování	664

Informace k objednávce

	Označení	Č. artiklu
	Tyčová šablona pro závěs na sklo **CRISTALLO**	65.4500.01

Složení:

1 x	Tyč šablony 1000 mm
2 x	Tělo šablony s přísavným upínáním

Příslušenství

	Označení	Č. artiklu
	Tělo šablony	65.4510

Možnosti zpracování

CLIP top BLUMOTION | CLIP top

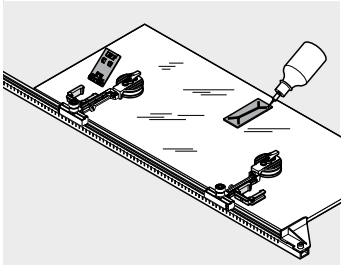

Zpracování systémů závěsů

- Nastavte pozici pro nalepení s pomocí stupnice
- Zafixujte šablonu s pomocí přísavek
- Vložte a přilepte misku závěsu **CRISTALLO** | montážní podložku

Tyčová šablona pro REVEGO



Ilustrační obrázek

- Šablonu lze použít pouze na jednotlivé boční stěně korpusu
- Šablona pro přenos rozměrů montážních pozic pro spojovací kování pro kapsu
- Nastavení hloubky s pomocí stupnice
- Materiál: plast/ocel

Možnosti zpracování

REVEGO

Odkaz na stránku

Přehled – šablony	662
Přehled – možnosti zpracování	664

Informace k objednávce

	Označení	Č. artiklu
	Tyčová šablona pro **REVEGO**	STL.8000

Složení:

1 x	Tyč šablony 1000 mm
2 x	Tělo šablony
1 x	Úchytka
1 x	Imbusový klíč
1 x	Hloubkový doraz (hloubková zarážka pro vrták) Ø 5 mm

Možnosti zpracování

REVEGO uno | REVEGO duo

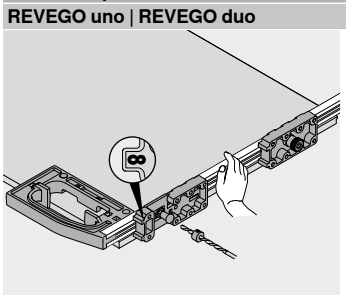

Zpracování korpusu

- Seřiďte pozici hloubky těla šablony s pomocí stupnice
- Přiložte tyčovou šablonu čelně k boku korpusu
- Předvrtejte montážní pozice spojovacího kování pro kapsu

Razidlo pro závěsy



Ilustrační obrázek

- Umožní nalisovat všechny závěsy **CLIP** top **BLUMOTION**, **CLIP** top, **CLIP** a **MODUL**
- Materiál: plast

Možnosti zpracování

CLIP top BLUMOTION
CLIP top
MODUL

Odkaz na stránku

Přehled – šablony	662
Přehled – možnosti zpracování	664

Videofilm o využití

Short-URL
www.blum.com/1gZon1

Informace k objednávce

	Označení	Č. artiklu
	Razidlo pro závěsy	ZME.0710

Složení:

1 x Razidlo pro závěsy

Možnosti zpracování

CLIP top BLUMOTION | CLIP top | MODUL

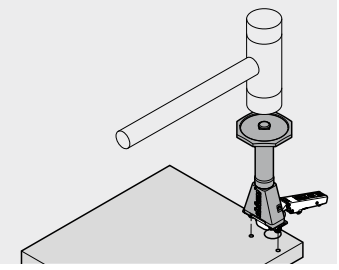

Zpracování systémů závěsů

- Vyvrtejte otvory pro montáž závěsu
- Nasaďte závěs na razidlo a nainstalujte jej

Razidlo pro montážní podložky



Ilustrační obrázek

- Umožní nainstalovat montážní podložky
- Materiál: plast/ocel

Možnosti zpracování

CLIP top BLUMOTION
CLIP top

Odkaz na stránku

Přehled – šablony	662
Přehled – možnosti zpracování	664

Videofilm o využití

Short-URL
www.blum.com/VXeEb

Informace k objednávce

	Označení	Č. artiklu
	Ruční razidlo – montážní podložka	65.6100
	Ruční razidlo – přímá montážní podložka – ocel	ZME.0730

Složení:

1 x Razidlo pro montážní podložky

Možnosti zpracování

CLIP top BLUMOTION | CLIP top

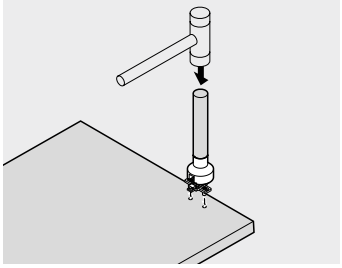

Zpracování korpusu

- Vyvrtejte otvory pro montážní podložky
- Nasaďte montážní podložku na razidlo a nainstalujte ji

Razidlo pro systémy výsuvů



Ilustrační obrázek

- Umožní zalisovat čelní kování s pomocí hmoždinky
- Materiál: plast/ocel

Možnosti zpracování

TANDEMBOX antaro
TANDEMBOX plus
METABOX

Odkaz na stránku

Přehled – šablony	662
Přehled – možnosti zpracování	664

Informace k objednávce

	Označení	Č. artiklu
	Ruční razidlo – **TANDEMBOX** ZSF.5320	ZME.5320
	Ruční razidlo – **TANDEMBOX** ZSF.3602.02	ZME.2700
	Ruční razidlo – **METABOX** ZSF.1300 | ZSF.1600 | ZSF.1800	ZME.1600.01
	Ruční razidlo – **METABOX** ZSF.1610	ZME.1610

Složení:

1 x Ruční razidlo

Možnosti zpracování

TANDEMBOX antaro | TANDEMBOX plus

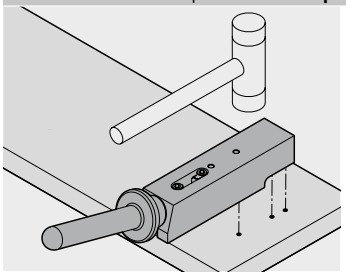

Zpracování čela

- Vyvrtejte otvory pro čelní kování
- Nasaďte čelní kování (ZSF.5320 | ZSF.3602) na razidlo a nainstalujte jej

METABOX

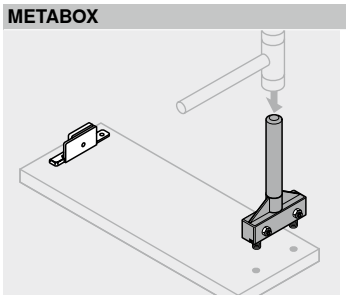

Zpracování čela

- Vyvrtejte otvory pro čelní kování **METABOX**
- Nasaďte čelní kování (ZSF.1xx0) na razidlo a nainstalujte jej

Šablona s trny pro čelní kování AVENTOS HS top | HL top | HK top

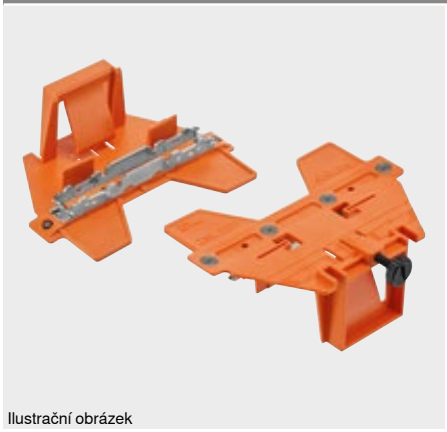

Ilustrační obrázek

- Šablona pro označení montážní pozice pro čelní kování
- Materiál: plast/ocel

Možnosti zpracování

AVENTOS HS top
AVENTOS HL top
AVENTOS HK top

Odkaz na stránku

Přehled – šablony	662
Přehled – možnosti zpracování	664

Informace k objednávce

	Označení	Č. artiklu
	Šablona s trny pro čelní kování **AVENTOS HS top** | **HL top** | **HK top**	ZML.2200

Složení:

1 x Šablona s trny pro čelní kování **AVENTOS HS top** | **HL top** | **HK top**

Možnosti zpracování

AVENTOS HS top | HL top | HK top

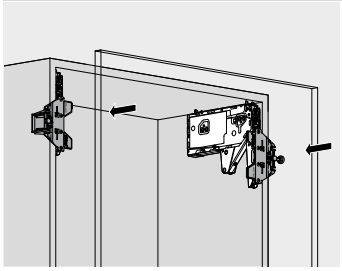

Zpracování čela

- Šablonu s trny naklapněte na namontovaný zdvihač **AVENTOS**
- Požadovaný přesah čela nastavte s pomocí dorazu
- Přiložte čelo a úderem ruky označte na čele montážní pozici

Označovač – šablona s trny pro LEGRABOX

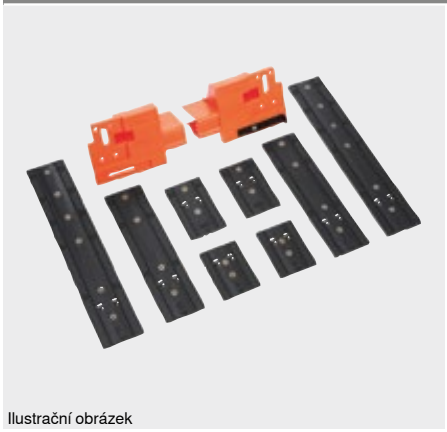

Ilustrační obrázek

- Šablona pro označení montážní pozice pro čelní kování
- Materiál: plast/ocel

Možnosti zpracování

LEGRABOX pure

LEGRABOX free

Odkaz na stránku

Přehled – šablony	662
Přehled – možnosti zpracování	664

Videofilm o využití

Short-URL
www.blum.com/Oy7Tx

Informace k objednávce

	Označení	Č. artiklu
	Označovač – šablona s trny pro **LEGRABOX**	ZML.3710

Složení:

1 x Označovač – šablona s trny pro **LEGRABOX**

Možnosti zpracování

LEGRABOX pure | LEGRABOX free

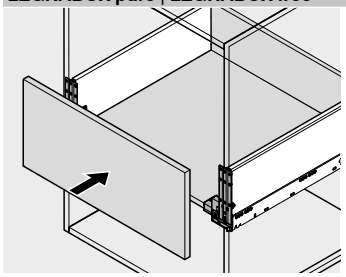

Zpracování čela – zásuvka

- Zasuňte šablonu s trny do smontované zásuvky, již zasunuté do korpusu
- Požadovaný přesah čela nastavte s pomocí dorazu
- Přiložte čelo a úderem ruky označte na čele montážní pozici

Označovač – šablona s trny pro MERIVOBOX

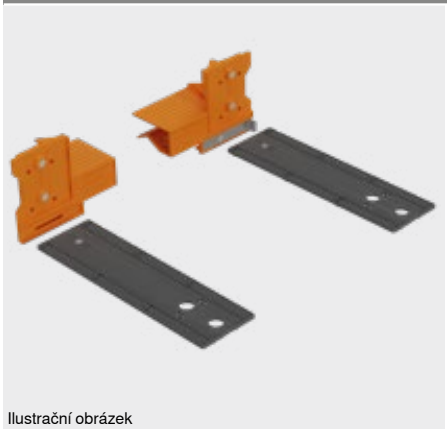

Ilustrační obrázek

- Šablona pro označení montážní pozice pro čelní kování
- Materiál: plast/ocel

Možnosti zpracování

MERIVOBOX

Odkaz na stránku

Přehled – šablony	662
Přehled – možnosti zpracování	664

Videofilm o využití

Short-URL

www.blum.com/Oy7Tx

Informace k objednávce

	Označení	Č. artiklu
	Označovač – šablona s trny pro **MERIVOBOX**	ZML.4010

Složení:

1 x Označovač – šablona s trny pro **MERIVOBOX**

Možnosti zpracování

MERIVOBOX

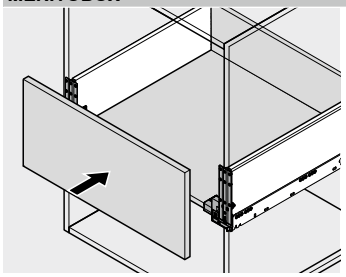

Zpracování čela – zásuvka

- Zasuňte šablonu s trny do smontované zásuvky, již zasunuté do korpusu
- Požadovaný přesah čela nastavte s pomocí dorazu
- Přiložte čelo a úderem ruky označte na čele montážní pozici

Označovač – šablona s trny pro TANDEMBOX | METABOX

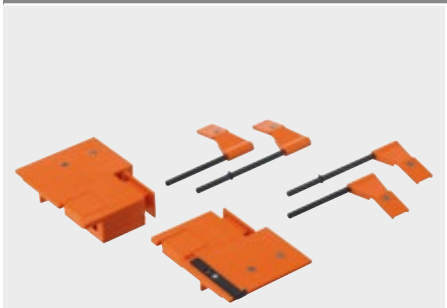

Ilustrační obrázek

- Šablona pro označení montážní pozice pro čelní kování
- Šablona pro označení pozice vyvrtávaných otvorů pro montáž relingů čelního kování s pomocí nasazených relingových označovačů
- Materiál: plast/ocel

Možnosti zpracování

TANDEMBOX antaro
TANDEMBOX plus
METABOX

Odkaz na stránku

Přehled – šablony	662
Přehled – možnosti zpracování	664

Videofilm o využití

Short-URL
www.blum.com/1n8j8B

Informace k objednávce

	Označení	Č. artiklu
	Šablona s trny – **TANDEMBOX** 378M | 378K	ZML.3580.01

Složení:

2 x	Tělo šablony
4 x	Praporek Pouze pro **TANDEMBOX** s bočnicí K (stabilizační kolík)

	Označení	Č. artiklu
	Šablona s trny – **TANDEMBOX** 378N	ZML.3510
	Šablona s trny – **METABOX** 3x0N	ZML.1510
	Šablona s trny – **METABOX** 3x0M | 3x0K | 3x0H	ZML.1500

Složení:

2 x	Tělo šablony

Příslušenství

	Označení	Č. artiklu
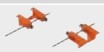	Relingový označovač **TANDEMBOX 378M | 378K**	ZML.3600
	Relingový označovač **METABOX 3x0M | 3x0K | 3x0H**	ZML.8000.02

Možnosti zpracování

TANDEMBOX antaro | TANDEMBOX plus | METABOX

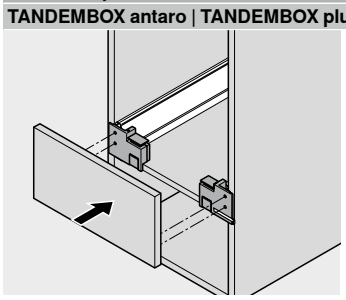

Zpracování čela – zásuvka

- Zasuňte šablonu s trny do smontované zásuvky, již zasunuté do korpusu
- Požadovaný přesah čela nastavte s pomocí dorazu
- Přiložte čelo a úderem ruky označte na čele montážní pozici

TANDEMBOX antaro | TANDEMBOX plus | METABOX

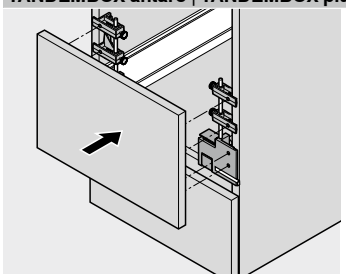

Zpracování čela – box systém s relingem

- Zasuňte šablonu s trny do smontovaného čelního výsuvu, již zasunutého do korpusu
- Požadovaný přesah čela nastavte s pomocí dorazu
- U čelního výsuvu s relingem použijte relingový označovač
- Přiložte čelo a úderem ruky označte na čele montážní pozici

TANDEMBOX antaro | TANDEMBOX plus

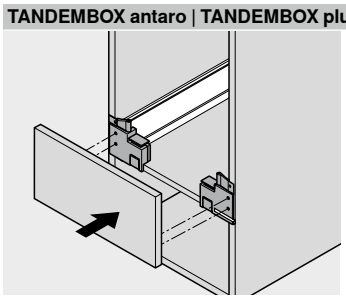

Zpracování čela – bočnice K

- Zasuňte šablonu s trny do smontované zásuvky, již zasunuté do korpusu
- Požadovaný přesah čela nastavte s pomocí dorazu
- U **TANDEMBOX antaro** | **TANDEMBOX plus** s bočnicí K použijte praporek
- Přiložte čelo a úderem ruky označte na čele montážní pozici

Šablona pro montáž kontaktní destičky do správné pozice



Ilustrační obrázek

- Šablona pro zjištění pozice pro kontaktní destičku **TIP-ON** k našroubování
- Vhodná pro konstrukční situace naložené nebo vložené
- Přenos parametrů označením pozice (hrotem)
- Materiál: plast/ocel

Možnosti zpracování

AVENTOS HK top
AVENTOS HK-S
AVENTOS HK-XS
CLIP top

Odkaz na stránku

Přehled – šablony 662
Přehled – možnosti zpracování 664

Videofilm o využití

Short-URL
www.blum.com/1dIH7q

Informace k objednávce

	Označení	Č. artiklu
	Šablona pro montáž kontaktní destičky do správné pozice	65.5210.01

Složení:

1 x Šablona pro našroubování kontaktní destičky

Možnosti zpracování

AVENTOS HK top | AVENTOS HK-S | AVENTOS HK-XS | CLIP top

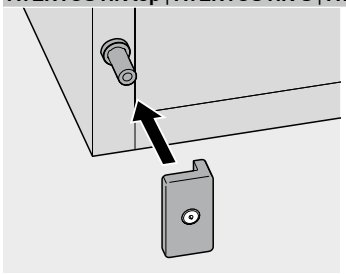

Zpracování TIP-ON – kontaktní destička k našroubování

- Nasaďte šablonu na kování **TIP-ON**
- Dvířka jemně přivřete
- Namontujte kontaktní destičku na označené místo

Označovač



Ilustrační obrázek

- Montážní pomůcka pro označení montážních pozic pro nastavitelné čelní kování (295.1000)
- Materiál: ocel

Možnosti zpracování

MOVENTO
TANDEM

Odkaz na stránku

Přehled – šablony	662
Přehled – možnosti zpracování	664

Informace k objednávce

	Označení	Č. artiklu
	Označovač	65.2950

Složení:

1 x Označovač Ø 20 mm

Možnosti zpracování

MOVENTO | TANDEM

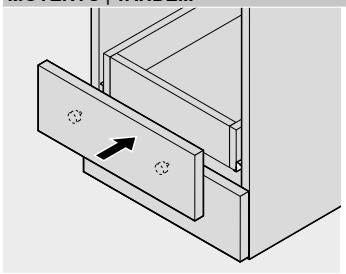

Zpracování zásuvky

- Zasuňte označovač do vyvrtaných otvorů pro nastavitelné čelní kování (295.1000)
- Přiložte čelo ke smontované zásuvce, již zasunuté do korpusu, a úderem ruky na zásuvce označte montážní pozice
- Vyvrtejte otvory

Univerzální rýsovací šablona

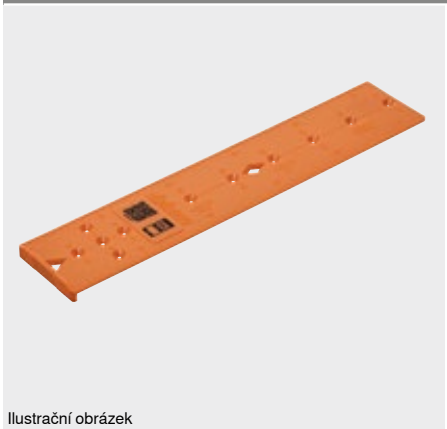

Ilustrační obrázek

- Šablona pro označení montážních pozic pro korpusové lišty, zdvihač, montážní podložky a adaptéry
- Šablonu můžete použít na smontovaném nebo nesmontovaném korpusu
- Zpracování s pomocí rysky
- Materiál: plast

Možnosti zpracování

AVENTOS	TANDEMBOX plus
CLIP top BLUMOTION	METABOX
CLIP top	MOVENTO
MODUL	TANDEM
LEGRABOX	
MERIVOBOX	
TANDEMBOX antaro	

Odkaz na stránku

Přehled – šablony	662
Přehled – možnosti zpracování	664

Informace k objednávce

	Označení	Č. artiklu
	Univerzální rýsovací šablona	65.5340.01

Složení:

1 x Univerzální rýsovací šablona

Možnosti zpracování

AVENTOS | CLIP top BLUMOTION | CLIP top | MODUL | LEGRABOX | MERIVOBOX | TANDEMBOX | METABOX | MOVENTO | TANDEM

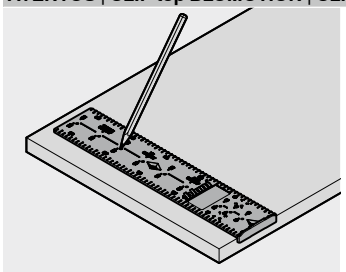

Zpracování

- Přiložte šablonu k rysce
- Tužkou označte montážní pozice
- Vrtačkou vyvrtejte otvor

Korpusová úhlová šablona

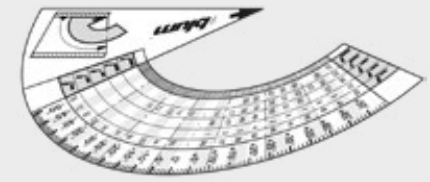

Ilustrační obrázek

- Šablona pro zjištění úhlu korpusu
- Stanovení vhodného řešení závěsu
- Materiál: plast

Možnosti zpracování

CLIP top BLUMOTION
CLIP top

Odkaz na stránku

Přehled – šablony	662
Přehled – možnosti zpracování	664

Informace k objednávce

	Označení	Č. artiklu
	Korpusová úhlová šablona	65.5810.03

Složení:

1 x Korpusová úhlová šablona

Možnosti zpracování

CLIP top BLUMOTION | CLIP top

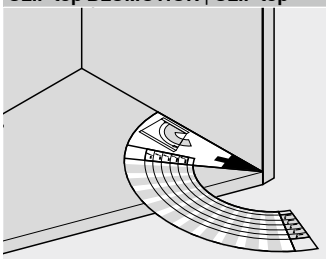

Zpracování systémů závěsů

- Přiložte šablonu k úhlovému korpusu
- Zjistěte úhel korpusu a aplikaci úhlového závěsu
- Úhel korpusu nebo využití úhlového závěsu vás dovedou ke vhodnému řešení

Šablona s ryskou pro zamykací pouzdro CABLOXX



Ilustrační obrázek

- Šablona pro označení pozice výšky zamykacího pouzdra **CABLOXX**
- Materiál: plast

Možnosti zpracování

LEGRABOX pure
LEGRABOX free
TANDEMBOX antaro

Odkaz na stránku

Přehled – šablony	662
Přehled – možnosti zpracování	664

Informace k objednávce

	Označení	Č. artiklu
	Šablona s ryskou pro zamykací pouzdro **CABLOXX – LEGRABOX**	65.0807
	Šablona s ryskou pro zamykací pouzdro **CABLOXX – TANDEMBOX**	65.0803

Složení:

1 x Rýsovací šablona

Možnosti zpracování

LEGRABOX

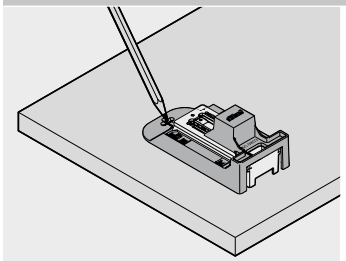

Zpracování čela

- Seřízení výšky bočnice
- Šablonu nasaďte na namontované čelní kování
- Tužkou označte mont. pozici zamykacího pouzdra
- Vrtačkou vyvrtejte otvor

TANDEMBOX

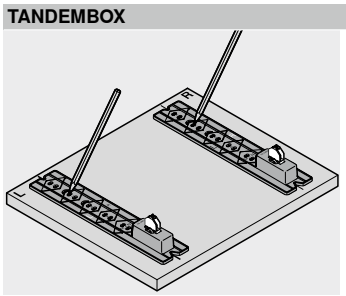

Zpracování čela

- Šablonu nasaďte na namontované čelní kování
- Tužkou označte mont. pozici zamykacího pouzdra
- Vrtačkou vyvrtejte otvor

Rýsovací šablona



Ilustrační obrázek

- Šablona pro zjištění montážních pozic pro reling **INSERTA** (výška zadní stěny B | C)
- Materiál: plast

Možnosti zpracování

TANDEMBOX antaro

TANDEMBOX plus

METABOX

Odkaz na stránku

Přehled – šablony	662
Přehled – možnosti zpracování	664

Informace k objednávce

	Označení	Č. artiklu
	Rýsovací šablona – **TANDEMBOX**	ZML.8030
	Rýsovací šablona – **METABOX**	ZML.805S

Složení:

1 x Rýsovací šablona

Možnosti zpracování

TANDEMBOX antaro | TANDEMBOX plus | METABOX

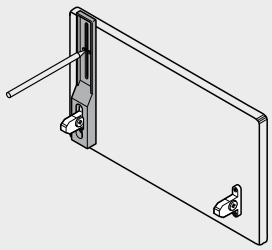

Zpracování čela

- Šablonu nasaďte na namontované čelní kování
- Označte montážní pozici pro reling **INSERTA**
- Vrtačkou vyvrtejte otvor

Šablona pro nastavení odstupu čela pro LEGRABOX | MOVENTO

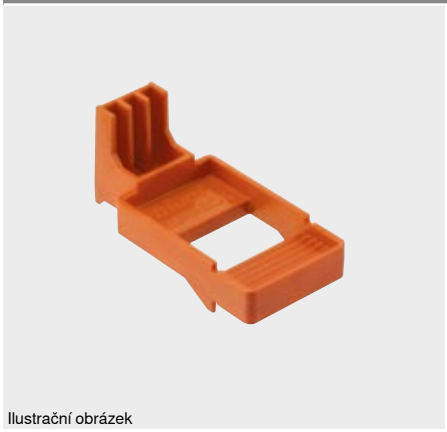

Ilustrační obrázek

- Šablona pro precizní a komfortní nastavení odstupu čela v hodnotě 2.5 mm u **TIP-ON BLUMOTION** pro **LEGRABOX** a **MOVENTO**
- Materiál: plast

Možnosti zpracování

LEGRABOX pure

LEGRABOX free

MOVENTO

Odkaz na stránku

Přehled – šablony	662
Přehled – možnosti zpracování	664

Videofilm o využití

Short-URL

www.blum.com/eNY0MYTy

Informace k objednávce

	Označení	Č. artiklu
	Šablona pro nastavení odstupu čela pro **LEGRABOX** | **MOVENTO**	65.5631

Složení:

1 x Šablona pro nastavení odstupu čela pro **LEGRABOX** | **MOVENTO**

Možnosti zpracování

LEGRABOX

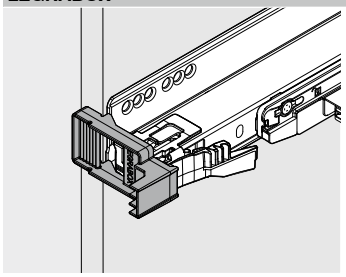

Seřízení a nastavení – odstup čela

- Přiložte šablonu k boku korpusu
- Seřizováním nastavte korpusovou lištu až těsně k šabloně

MOVENTO

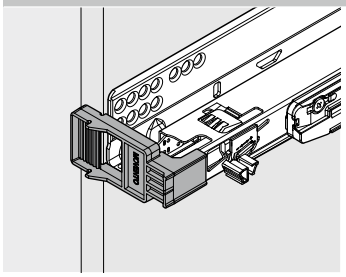

Seřízení a nastavení – odstup čela

- Přiložte šablonu k boku korpusu
- Seřizováním nastavte korpusovou lištu až těsně k šabloně

Šablona pro nastavení odstupu čela pro MERIVOBOX | TANDEMBOX



Ilustrační obrázek

- Šablona pro precizní a komfortní nastavení odstupu čela v hodnotě 2.5 mm u **TIP-ON BLUMOTION** pro **MERIVOBOX** a **TANDEMBOX**
- Materiál: plast

Možnosti zpracování

MERIVOBOX
TANDEMBOX antaro
TANDEMBOX plus

Odkaz na stránku

Přehled – šablony	662
Přehled – možnosti zpracování	664

Videofilm o využití

Short-URL
www.blum.com/2OZ7GMtd

Informace k objednávce

	Označení	Č. artiklu
	Šablona pro nastavení odstupu čela pro **MERIVOBOX** | **TANDEMBOX**	65.5627

Složení:

1 x Šablona pro nastavení odstupu čela pro **MERIVOBOX** | **TANDEMBOX**

Možnosti zpracování

MERIVOBOX | TANDEMBOX antaro | TANDEMBOX plus

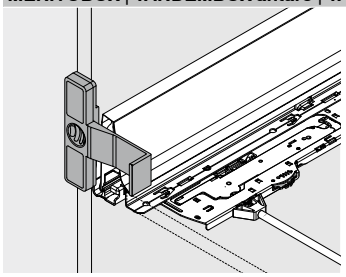

Seřízení a nastavení – odstup čela – bez čela

- Přiložte šablonu k boku korpusu
- Seřizujte korpusovou lištu s pomocí nastavení hloubky, až bude bočnice těsně přiléhat k šabloně

MERIVOBOX | TANDEMBOX antaro | TANDEMBOX plus

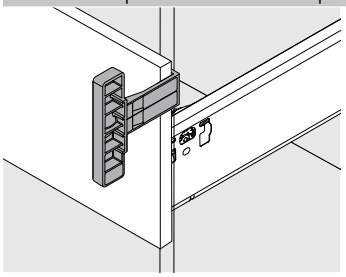

Seřízení a nastavení – odstup čela – s čelem

- Vložte šablonu mezi čelo a korpus
- Seřizujte korpusovou lištu s pomocí nastavení hloubky, až bude čelo těsně přiléhat k šabloně

Šablona pro zkrácení pro CABLOXX



Ilustrační obrázek

- Šablona pro zkrácení zámkové tyče, distančních dílů a hřídele synchronizace
- Šablona pro předvrtání nebo vyvrtání otvoru pro ukončovací prvek a držák synchronizace
- Šablona pro zkrácení hřídelí synchronizace (**TIP-ON BLUMOTION** a boční stabilizace)

Možnosti zpracování

Ostatní výrobky

Odkaz na stránku

Přehled – šablony	662
Přehled – možnosti zpracování	664

Informace k objednávce

	Označení	Č. artiklu
	Šablona pro zkrácení pro **CABLOXX**	65.0801

Složení:

1 x Šablona pro zkrácení pro **CABLOXX**

Možnosti zpracování

Ostatní výrobky

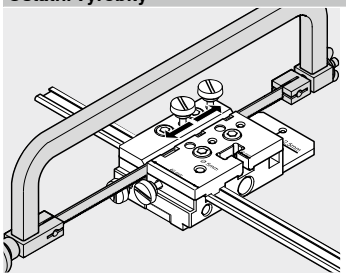

Zkrácení zámkové tyče a hřídele synchronizace

- Zkrácení zámkové tyče a hřídele synchronizace pilkou na požadovaný rozměr

Zkrácení hřídele synchronizace (TIP-ON BLUMOTION a boční stabilizace)

- Zkrácení hřídele synchronizace (**TIP-ON BLUMOTION** a boční stabilizace) pilkou na požadovaný rozměr

Ostatní výrobky

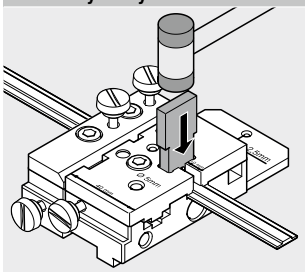

Zkrácení distančního dílu

- Distanční díl zkraťte na požadovaný rozměr s pomocí kladívka a plochého sekáčku, který je součástí balení

Ostatní výrobky

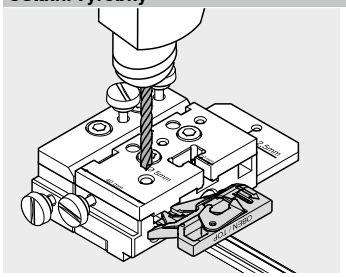

Vyvrtání otvorů pro koncovku, držák synchronizace

- Zámkovou tyč zafixujte do šablony a vyvrtejte do ní otvor Ø 5 mm pro koncovku
- Šablonu vložte do korpusu a předvrtejte otvor Ø 2.5 mm pro držák synchronizace

Sada řezáků na sklo



Ilustrační obrázek

- Řezací nástroje pro zkracování zásuvných prvků ze skla

Možnosti zpracování

- LEGRABOX free
- MERIVOBOX
- TANDEMBOX antaro

Odkaz na stránku

Přehled – šablony	662
Přehled – možnosti zpracování	664

Informace k objednávce

	Označení	Č. artiklu
	Sada řezáků na sklo	65.8000

Složení:

1 x	Olejový řezák na sklo
1 x	Řezací kapalina
1 x	Diamantový pilník

Možnosti zpracování

LEGRABOX free | MERIVOBOX | TANDEMBOX antaro

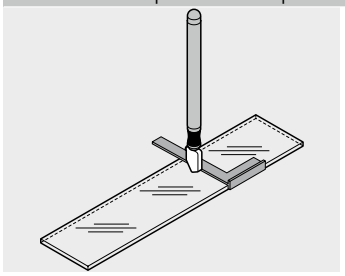

Zpracování zásuvky

- Označte zkracovaný díl zásuvného prvku
- Přiložte úhelník k rysce
- Udělejte vryp do skla zásuvného prvku
- Sklo rozlomte a opilujte hrany tak, aby nebyly ostré



Naším cílem je vyvíjet výrobky tak, aby bezvadně fungovaly po celou dobu životnosti nábytku.

Za tímto účelem sledujeme, jak jsou naše výrobky využívány, v každodenním životě v kuchyni, i ve zkušebních laboratořích. Výsledky testů zohledňujeme ve vývoji i produkci.

Tak dokážeme průběžně vyhovět požadavkům vašich zákazníků a nabídnout množství nových výrobků.

Systémy výklopů



Závěsy



Box systémy a vodicí systémy



Pocket systémy



Všeobecné informace


Ilustrační obrázek

Pokyny 710
Bezpečnostní pokyny 711
Zkušební testy u firmy Blum 712
Index podle čísla artiklu 734

Informace k systémům výklopů

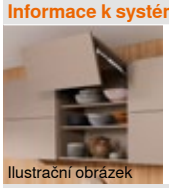
Ilustrační obrázek

Orientační hodnoty hmotnosti čela FG (kg) 716

Informace o systémech závěsů


Ilustrační obrázek

Plánování 718
Úhlové závěsy 719
Rozměry 720
Přesah čela 721
Křivky průběhu pohybu a začátek dovírání 722

Informace k Box systémům a vodicím systémům


Ilustrační obrázek

Přehled 724
Rozměry 725
Tolerance 726
Plánování 727
Vnitřní rozměry pro příborníky 728

Informace o pocket systémech


Ilustrační obrázek

Přístup k plánování | výběr výrobků 730

Informace o technologiích pohybu

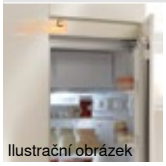
Ilustrační obrázek

SERVO-DRIVE uno – seznam jednotlivých trhů 732

Piktogramy


Naložená dvířka


Polonaložená dvířka


Vložená dvířka


Využití úhlového závěsu, vloženého


Využití úhlového závěsu, polonaloženého


Využití úhlového závěsu, naloženého


Využití úhlového závěsu, plně naloženého


Využití úhlového závěsu, pokos

Všeobecné pokyny pro zpracování a používání

Naše výrobky podléhají v průběhu celého výrobního procesu komplexní kontrole kvality. Nábytkové kování Blum je koncipováno pro nábytek a nábytkové díly ze dřeva, dřevotřísky nebo MDF desek uvnitř domu. Při zpracování kování je bezpodmínečně nutné zohlednit technické údaje, návody i omezení, specifikované v prodejní dokumentaci firmy Blum (katalogové listy, návody k použití, atd.).

Při zpracování musí výrobce nábytku zaručit dostatečně pevné zajištění kování v nosném materiálu (dřevě, dřevotřísce) vhodnými a odpovídajícím způsobem dimenzovanými šrouby nebo jinou analogickou upevňovací technikou. Doporučení k instalaci se týkají přišroubování kování na dřevotřískové desky s povrchovou úpravou, které svými vlastnostmi vyhovují normě o dřevotřískových deskách EN 312, vyžadující klasifikaci Typ P2, s hustotou 650 kg/m³ ve smyslu EN 323.
Požadavky testů se vztahují na doporučení k instalaci podle údajů v katalogu.
Kování nesmí být vystaveno žádným leptavým nebo agresivním látkám. Je třeba se vyhnout poškození a znečištění, která by mohla omezit funkčnost kování.

Odkaz na stránku

Oblast využití – **EXPANDO T** 104

Údaje z našich zátěžových zkoušek se týkají standardních využití, která jsou v oblasti konstrukce kuchyní běžná. V případě speciálních využití, jako například velmi těžkých nebo vysokých čel, velmi krátkých jmenovitých délek, velmi širokých prvků, velmi dlouhých jmenovitých délek, atd., je nezbytné odpovídajícím způsobem snížit celkovou zatížitelnost (nosnost).

Majitel tohoto katalogu se zavazuje předat tyto informace svým odběratelům. Odborní prodejci firmy Blum jsou vám pro doplňující informace nebo pokyny ochotně k dispozici.

Všeobecné prodejní a dodací podmínky

Veškeré dodávky a služby plníme na základě našich všeobecných obchodních podmínek, které vám na žádost předložíme.

Změny ve výrobním sortimentu a případné chyby v textu a zobrazení jsou vyhrazeny.

Vaše případné další dotazy (např. prodejní a dodací podmínky) vám rádi zodpovíme.

Bezpečnost u strojů

Naše pomůcky pro zpracování jsou koncipovány, konstruovány i testovány podle nejnovějších bezpečnostních směrnic. Důraz přitom klademe zejména na bezpečnost uživatele. V obsáhlých návodech k použití jsou kromě pokynů pro nastavení stroje obsaženy rovněž bezpečnostní předpisy pro uvedení stroje do provozu a užívání. Pro uživatele je bezpodmínečně nutné, aby si námi vypracované přiložené pokyny k použití strojů pečlivě přečetl a řídil se jimi. Realizovat změny na bezpečnostním zařízení stroje je zakázáno.

Směrnice o strojích

Pohonné jednotky SERVO-DRIVE, které podporují otvírání/zavírání dvířek, výklopů a výsuvů, podléhají ustanovením směrnice Evropského parlamentu a rady 2006/42/ES o strojních zařízeních. S odvoláním na §64, odrážka čtvrtá, bod druhý příručky k aplikaci směrnice EU 2006/42/ES (vydání 2.2 z října 2019) a výklad EFIC (Evropská konfederace nábytkářského průmyslu) představují pohonné jednotky SERVO-DRIVE Blum kompletní strojní zařízení, jsou-li tyto jednotky využívány ve smyslu aktuálních standardů a definic společnosti Blum. Všechny požadavky směrnice o strojních zařízeních jsou tedy pokryty prohlášením o shodě společnosti Blum a žádné další označení nábytku není nutné. Pokud se nábytek odchyluje od specifikací společnosti Blum, musí být shoda potvrzena subjektem, který uvádí nábytek na trh, a nábytek musí být opatřen novým typovým štítkem. Upozornění: Stanovisko EFIC ke směrnici o strojních zařízeních je k dispozici na adrese www.efic.eu.

Odkaz na stránku

Podrobné informace o směrnici o strojích

Short-URL
www.blum.com/s025

Závěsy s velkým úhlem otevření – bezpečnostní pokyny

Při využití závěsů s velkým úhlem otevření v nábytku, do kterého by se mohly dostat malé děti nebo na jejichž závěsy by děti mohly dosáhnout (nebezpečí poranění), doporučujeme použít náš speciálně zabezpečený závěs s velkým úhlem otevření 155° 7xx7xx0.

Bezpodmínečně na toto doporučení upozorněte každého, kdo si bude od vás nábytek kupovat.

Odkaz na stránku

Závěs, 155° 84

Bezpečnostní list REVEGO

Bezpečnostní list informuje zákazníky o správném používání systému **REVEGO** a upozorňuje na související nebezpečí.

Odkaz na stránku

Bezpečnostní list REVEGO

Short-URL
www.blum.com/s026

Výsuvy s nebezpečným obsahem

Výsuvné systémy firmy Blum jsou koncipovány pro využití v oblasti bydlení u soukromých osob i při výstavbě prodejních nebo administrativních prostor. Podle typu obsahu zásuvek či výsuvů doporučujeme využívat systémy s integrovanými pojistkami proti vypadnutí. To je obzvlášť důležité v případech, kdy samotný obsah zásuvek či výsuvů znamená pro uživatele nebezpečí ohrožení (např. elektrické přístroje jako kráječe chleba, nože a/nebo ostatní ostré či špičaté předměty).

Zábranu resp. pojistku proti vypadnutí nabízíme pro následující výrobky

LEGRABOX – 750 | 753	Integrovaná pojistka proti vypadnutí
MERIVOBOX – 450 | 453	Integrovaná pojistka proti vypadnutí
TANDEMBOX – 578 | 576	Integrovaná pojistka proti vypadnutí
METABOX – 320	Pojistka proti vypadnutí jako doplněk, č. artiklu 320M0009.01 Plus zámkový adaptér
MOVENTO – 760H | 766H	Pojistka proti vypadnutí ve spojce
TANDEM – 560H | 550H	Pojistka proti vypadnutí ve spojce
TANDEM – 560F | 550F	Pojistka proti vypadnutí ve spojce
TANDEM – 561H | 551H	Integrovaná pojistka proti vypadnutí
TANDEM – 561F | 551F	Integrovaná pojistka proti vypadnutí
U všech systémů	Dětská pojistka, č. artiklu 295.5501 + 320M0009.01

Všechny ostatní výsuvy zábranu resp. pojistku proti vypadnutí nemají, a nejsou tudíž vhodné pro ukládání nebezpečných věcí

Systémy výklopů

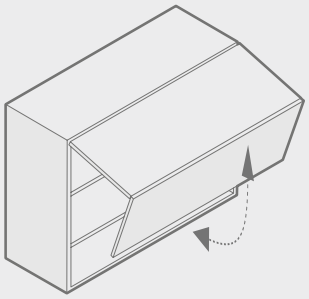

Životnost a tvarová pevnost
80.000 cyklů otevření a zavření.

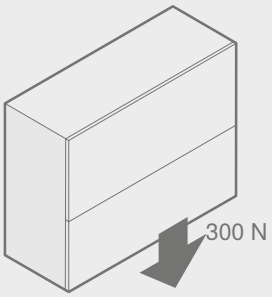

Statická zátěžová zkouška
Pro simulaci neúmyslného přetížení u čel s úchytkami.

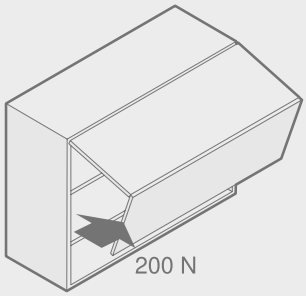

Boční zátěžová zkouška
Pro zabezpečení proti neúmyslnému přetížení.

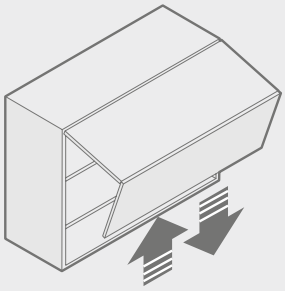

Zkouška prudkého otevření | prudkého zavření
Pro simulaci přetížení při otvírání a zavírání, a rovněž za účelem zajistit, aby čílka nespadla dolů.

Systémy výklopů

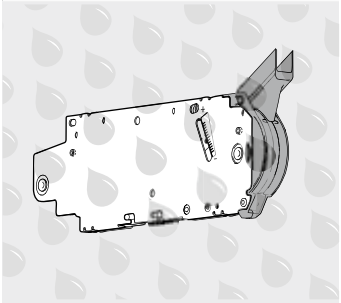

Test na únavu z koroze
Ve smyslu norem DIN EN ISO 9227 a DIN EN ISO 6270-2 pro simulaci vlivů koroze.

Závěsy

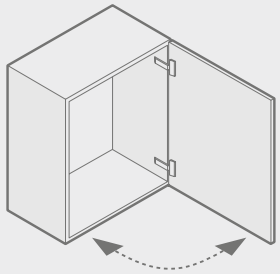

Životnost a tvarová pevnost
200.000 cyklů otevření a zavření.

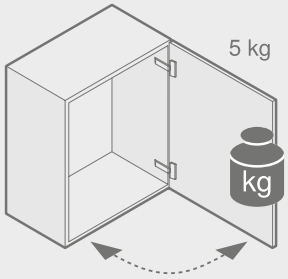

Životnost a tvarová pevnost s 5 kg zátěže navíc
Pro zjištění toleranční meze kování.

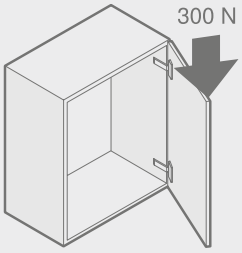

Statická zátěžová zkouška
Při úhlu otevření 45° pro simulaci opření o čelo v oblasti spodních skříněk.

Závěsy

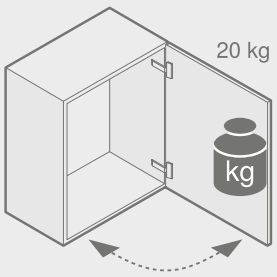

Dynamická zátěžová zkouška
S vertikální zátěží navíc v hodnotě 20 kg pro simulaci neúmyslného opření.

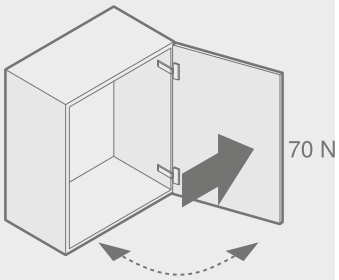

Přetlaková zkouška
Horizontální zátěžová zkouška pro zabezpečení proti neúmyslnému přetížení.

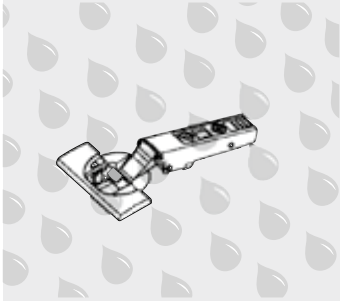

Test na únavu z koroze
Ve smyslu norem DIN EN ISO 9227 a DIN EN ISO 6270-2 pro simulaci vlivů koroze.

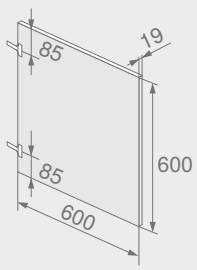

Testované čelo
Hmotnost čela cca 6.5 kg.

Box systémy a vodicí systémy

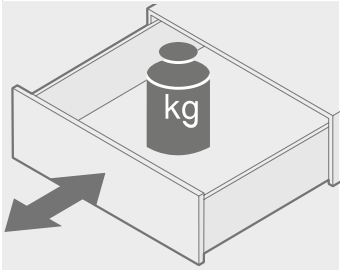

Životnost a tvarová pevnost
100.000 pohybů při otvírání i zavírání, z toho 30.000 maximálních otevření až na doraz výsuvu.

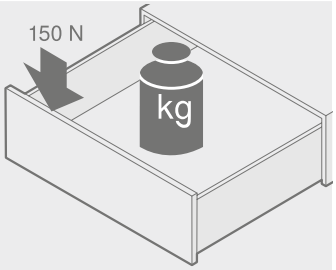

Statická zátěžová zkouška
Se zátěží navíc při úplném otevření pro simulaci opření o čelo.

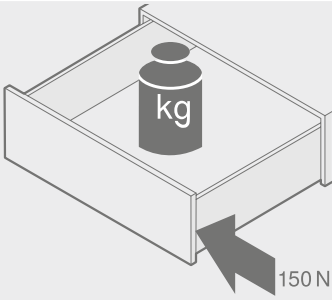

Boční zátěžová zkouška
Pro zabezpečení proti neúmyslnému přetížení.

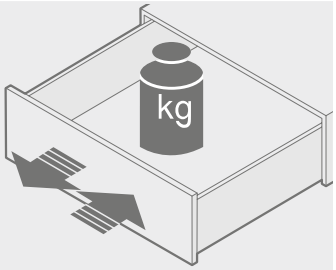

Zkouška prudkého otevření | prudkého zavření
Pro simulaci přetížení při otvírání a zavírání, a rovněž za účelem zajistit, aby čílka nespadla dolů.

Box systémy a vodicí systémy

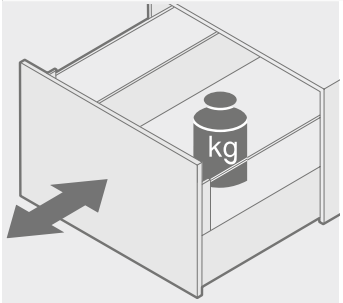

Životnost a tvarová pevnost
100.000 pohybů při otvírání i zavírání, z toho 30.000 maximálních otevření až na doraz výsuvu.

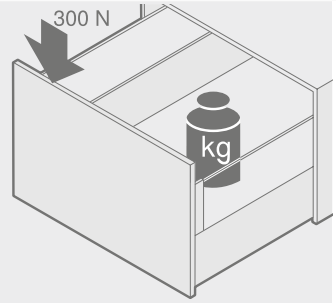

Statická zátěžová zkouška
Se zátěží navíc při úplném otevření pro simulaci opření o čelo.

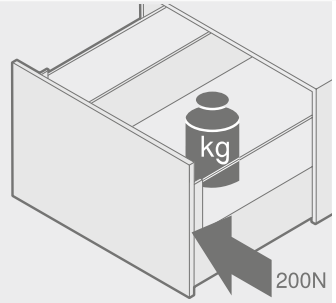

Boční zátěžová zkouška
Pro zabezpečení proti neúmyslnému přetížení.

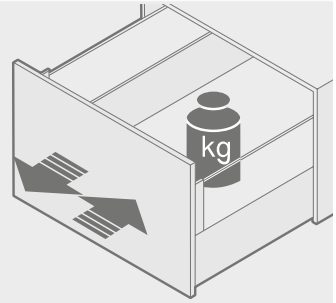

Zkouška prudkého otevření | prudkého zavření
Pro simulaci přetížení při otvírání a zavírání, a rovněž za účelem zajistit, aby čílka nespadla dolů.

Box systémy a vodicí systémy

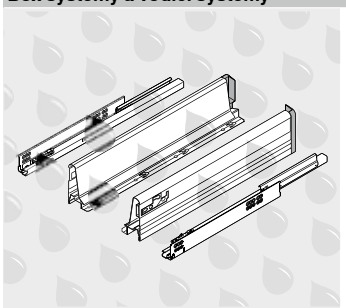

Test na únavu z koroze
Ve smyslu norem DIN EN ISO 9227 a DIN EN ISO 6270-2 pro simulaci vlivů koroze.

Závěsné kování

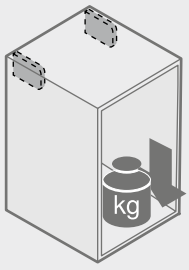

Zátěžová zkouška ve smyslu normy DIN EN 15939 (zkušební rám A)
- 260 kg na pár závěsného kování
- Doba zatížení 8 dní
- Údaj v katalogu: přípustná celková zátěž 130 kg

Detailní požadavky a mezní hodnoty jsou definovány interními směrnicemi.

Pocket systémy – REVEGO uno

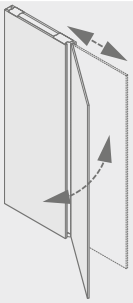

Životnost a tvarová pevnost
40.000 cyklů otevření a zavření.

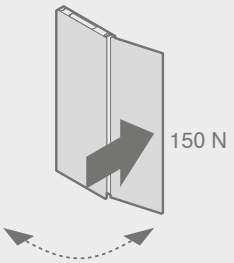

Přetlaková zkouška
Horizontální zátěžová zkouška pro zabezpečení proti neúmyslnému přetížení.

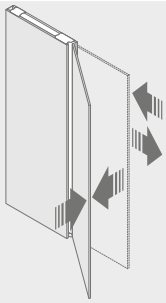

Zkouška prudkého otevření | prudkého zavření
Pro simulaci přetížení při otvírání a zavírání, a rovněž za účelem zajistit, aby čílka nespadla dolů.

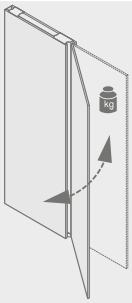

Dynamická a statická zkouška přetížení
S dodatečným vertikálním zatížením pro simulaci neúmyslného přetížení.

Pocket systémy – REVEGO duo

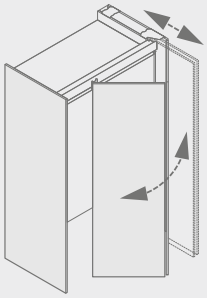

Životnost a tvarová pevnost
40.000 cyklů otevření a zavření.

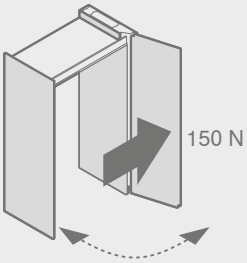

Přetlaková zkouška
Horizontální zátěžová zkouška pro zabezpečení proti neúmyslnému přetížení.

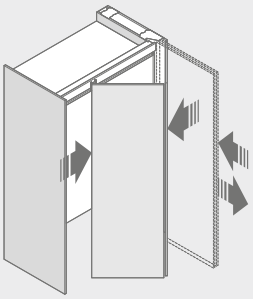

Zkouška prudkého otevření | prudkého zavření
Pro simulaci přetížení při otvírání a zavírání, a rovněž za účelem zajistit, aby čílka nespadla dolů.

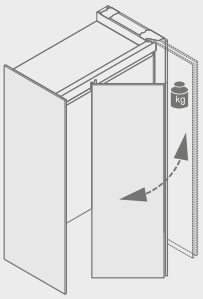

Dynamická a statická zkouška přetížení
S dodatečným vertikálním zatížením pro simulaci neúmyslného přetížení.

Pocket systémy

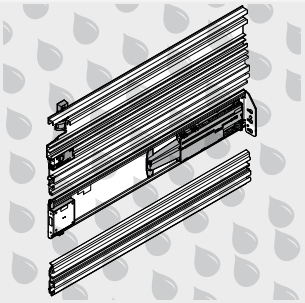

Test na únavu z koroze
Ve smyslu norem DIN EN ISO 9227 a DIN EN ISO 6270-2 pro simulaci vlivů koroze.

Detailní požadavky a mezní hodnoty jsou definovány interními směrnicemi.

Dřevěné čelo

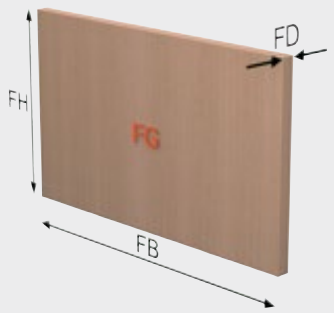

FH	Výška čela
FB	Šířka čela
FD	Síla čela
FG	Hmotnost čela

Výpočet hmotnosti čela FG

FG (kg) = FH (m) x FB (m) x FD (m) x hustota (kg/m³)

Upozornění

Při výběru mechanizmu zdvihače je nutné zohlednit hmotnost úchytky!

Orientační hodnoty dřevotřísky

Síla čela FD (mm) 19

Hustota (kg/m³) 680

AVENTOS HF top | HL top + hmotnost úchytky

AVENTOS HS top | HK top | HK-S | HK-XS + dvojnásobná hmotnost úchytky

Orientační hodnoty hmotnosti čela FG (kg) bez úchytky

	Šířka čela FB (mm)											
Výška čela FH (mm)	400	450	500	550	600	700	800	900	1000	1200	1500	1800
300	1.6	1.7	1.9	2.1	2.3	2.7	3.1	3.5	3.9	4.7	5.8	7.0
350	1.8	2.0	2.3	2.5	2.7	3.2	3.6	4.1	4.5	5.4	6.8	8.1
400	2.1	2.3	2.6	2.8	3.1	3.6	4.1	4.7	5.2	6.2	7.8	9.3
450	2.3	2.6	2.9	3.2	3.5	4.1	4.7	5.2	5.8	7.0	8.7	10.5
500	2.6	2.9	3.2	3.6	3.9	4.5	5.2	5.8	6.5	7.8	9.7	11.6
550	2.8	3.2	3.6	3.9	4.3	5.0	5.7	6.4	7.1	8.5	10.7	12.8
600	3.1	3.5	3.9	4.3	4.7	5.4	6.2	7.0	7.8	9.3	11.6	14.0
650	3.4	3.8	4.2	4.6	5.0	5.9	6.7	7.6	8.4	10.1	12.6	15.1
700	3.6	4.1	4.5	5.0	5.4	6.3	7.2	8.1	9.0	10.9	13.6	16.3
750	3.9	4.4	4.8	5.3	5.8	6.8	7.8	8.7	9.7	11.6	14.5	17.4
800	4.1	4.7	5.2	5.7	6.2	7.2	8.3	9.3	10.3	12.4	15.5	18.6
850	4.4	4.9	5.5	6.0	6.6	7.7	8.8	9.9	11.0	13.2	16.5	19.8
900	4.7	5.2	5.8	6.4	7.0	8.1	9.3	10.5	11.6	14.0	17.4	20.9
950	4.9	5.5	6.1	6.8	7.4	8.6	9.8	11.0	12.3	14.7	18.4	22.1
1000	5.2	5.8	6.5	7.1	7.8	9.0	10.3	11.6	12.9	15.5	19.4	23.3
1100	5.7	6.4	7.1	7.8	8.5	10.0	11.4	12.8	14.2	17.1	21.3	25.6
1200	6.2	7.0	7.8	8.5	9.3	10.9	12.4	14.0	15.5	18.6	23.3	27.9

Orientační hodnoty MDF

Síla čela FD (mm) 19

Hustota (kg/m³) 760

AVENTOS HF top | HL top + hmotnost úchytky

AVENTOS HS top | HK top | HK-S | HK-XS + dvojnásobná hmotnost úchytky

Orientační hodnoty hmotnosti čela FG (kg) bez úchytky

	Šířka čela FB (mm)											
Výška čela FH (mm)	400	450	500	550	600	700	800	900	1000	1200	1500	1800
300	1.7	1.9	2.2	2.4	2.6	3.0	3.5	3.9	4.3	5.2	6.5	7.8
350	2.0	2.3	2.5	2.8	3.0	3.5	4.0	4.5	5.1	6.1	7.6	9.1
400	2.3	2.6	2.9	3.2	3.5	4.0	4.6	5.2	5.8	6.9	8.7	10.4
450	2.6	2.9	3.2	3.6	3.9	4.5	5.2	5.8	6.5	7.8	9.7	11.7
500	2.9	3.2	3.6	4.0	4.3	5.1	5.8	6.5	7.2	8.7	10.8	13.0
550	3.2	3.6	4.0	4.4	4.8	5.6	6.4	7.1	7.9	9.5	11.9	14.3
600	3.5	3.9	4.3	4.8	5.2	6.1	6.9	7.8	8.7	10.4	13.0	15.6
650	3.8	4.2	4.7	5.2	5.6	6.6	7.5	8.4	9.4	11.3	14.1	16.9
700	4.0	4.5	5.1	5.6	6.1	7.1	8.1	9.1	10.1	12.1	15.2	18.2
750	4.3	4.9	5.4	6.0	6.5	7.6	8.7	9.7	10.8	13.0	16.2	19.5
800	4.6	5.2	5.8	6.4	6.9	8.1	9.2	10.4	11.6	13.9	17.3	20.8
850	4.9	5.5	6.1	6.8	7.4	8.6	9.8	11.0	12.3	14.7	18.4	22.1
900	5.2	5.8	6.5	7.1	7.8	9.1	10.4	11.7	13.0	15.6	19.5	23.4
950	5.5	6.2	6.9	7.5	8.2	9.6	11.0	12.3	13.7	16.5	20.6	24.7
1000	5.8	6.5	7.2	7.9	8.7	10.1	11.6	13.0	14.4	17.3	21.7	26.0
1100	6.4	7.2	7.9	8.7	9.5	11.1	12.7	14.3	15.9	19.1	23.8	28.6
1200	6.9	7.8	8.7	9.5	10.4	12.1	13.9	15.6	17.3	20.8	26.0	31.2

Široké a úzké alurámečky

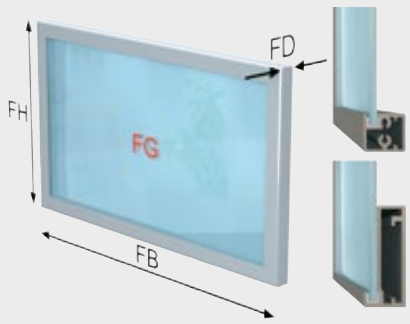

FH	Výška čela
FB	Šířka čela
FD	Síla čela
FG	Hmotnost čela

Výpočet hmotnosti čela FG

FG (kg) = FH (m) x FB (m) x FD (m) x hustota (kg/m³)

Upozornění

Při výběru mechanizmu zdvihače je nutné zohlednit hmotnost úchytky!

Orientační hodnoty alurámečků | skla

Síla čela FD (mm)	Alurámečky 19 mm | sklo 4 mm
Hustota (kg/m³)	2500

AVENTOS HF top | HL top + hmotnost úchytky

AVENTOS HS top | HK top | HK-S | HK-XS + dvojnásobná hmotnost úchytky

Orientační hodnoty hmotnosti čela FG (kg) bez úchytky

	Šířka čela FB (mm)											
Výška čela FH (mm)	**400**	**450**	**500**	**550**	**600**	**700**	**800**	**900**	**1000**	**1200**	**1500**	**1800**
300	1.6	1.8	2.0	2.2	2.4	2.7	3.1	3.5	3.8	4.6	5.7	6.8
350	1.9	2.1	2.3	2.5	2.7	3.1	3.5	4.0	4.4	5.2	6.5	7.7
400	2.1	2.3	2.6	2.8	3.0	3.5	4.0	4.4	4.9	5.9	7.3	8.7
450	2.3	2.6	2.8	3.1	3.4	3.9	4.4	4.9	5.5	6.5	8.1	9.6
500	2.6	2.8	3.1	3.4	3.7	4.3	4.8	5.4	6.0	7.1	8.8	10.6
550	2.8	3.1	3.4	3.7	4.0	4.7	5.3	5.9	6.5	7.8	9.6	11.5
600	3.0	3.4	3.7	4.0	4.4	5.0	5.7	6.4	7.1	8.4	10.4	12.4
650	3.3	3.6	4.0	4.3	4.7	5.4	6.2	6.9	7.6	9.0	11.2	13.4
700	3.5	3.9	4.3	4.7	5.0	5.8	6.6	7.4	8.1	9.7	12.0	14.3
750	3.7	4.1	4.6	5.0	5.4	6.2	7.0	7.8	8.7	10.3	12.8	15.2
800	4.0	4.4	4.8	5.3	5.7	6.6	7.5	8.3	9.2	10.9	13.6	16.2
850	4.2	4.7	5.1	5.6	6.1	7.0	7.9	8.8	9.7	11.6	14.3	17.1
900	4.4	4.9	5.4	5.9	6.4	7.4	8.3	9.3	10.3	12.2	15.1	18.0
950	4.7	5.2	5.7	6.2	6.7	7.7	8.8	9.8	10.8	12.8	15.9	19.0
1000	4.9	5.5	6.0	6.5	7.1	8.1	9.2	10.3	11.3	13.5	16.7	19.9
1100	5.5	6.0	6.6	7.2	7.8	9.0	10.1	11.3	12.5	14.8	18.3	21.8
1200	5.9	6.6	7.2	7.8	8.5	9.7	11.0	12.3	13.5	16.1	19.9	23.7

Počet závěsů

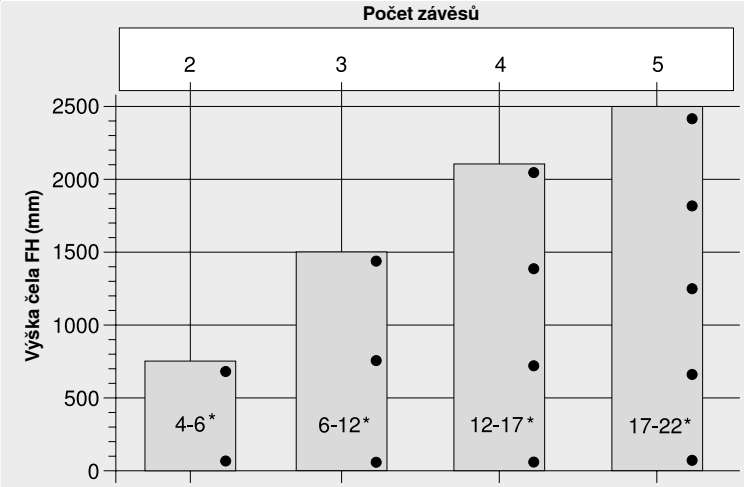

* Hmotnost čela FG (kg)

Počet závěsů závisí na hmotnosti čela FG a výšce čela FH

Pro dobrou stabilitu by měly být závěsy co nejdále od sebe

Údaje o zatížení a výšce se vztahují k šířkám čel FB 600 mm

Jednotlivé díly a konstrukce

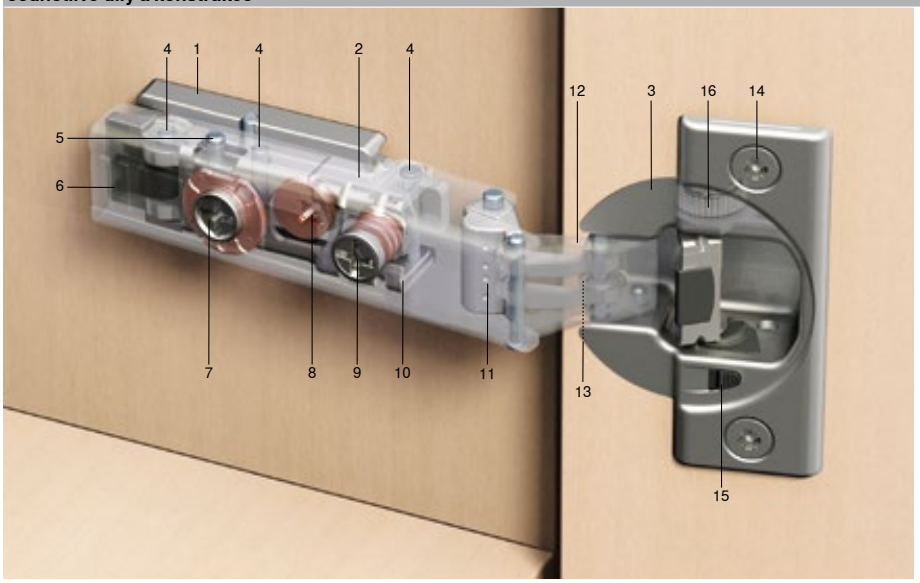

Složení:

1	Montážní podložka
2	Ramínko závěsu
3	Miska závěsu
4	Tři fixační osičky
5	Pojistná osička
6	Mechanizmus **CLIP**
7	Šnekový závit (seřízení a nastavení hloubky)
8	Seřízení a nastavení výšky excentrem (na montážní podložce)
9	Stavěcí šroub pro seřízení do stran
10	Uchycení podložky
11	Samozavírací mechanizmus
12	Ramínko vnějšího kloubu
13	Ramínko vnitřního kloubu
14	Upevňovací vruty
15	**BLUMOTION** – deaktivace
16	**BLUMOTION**

CLIP top | CLIP: potřebný prostor pro montáž | demontáž

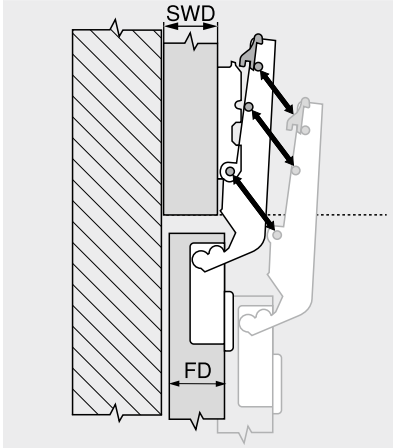

SWD	Síla (tloušťka) boční stěny korpusu
FD	Síla čela

Síla čela FD max. (mm)

Úhel otevření OW	Zvýšení montážních podložek (mm)			
	0		3	
	Síla (tloušťka) boční stěny korpusu SWD (mm)			
	16	19	16	19
100°	21	24	24	27
107°	20	23	23	26
110°	20	23	23	26
Speciální závěs, 110°	18	21	21	24
120°	20	23	23	26
Speciální závěs, 120°	18	21	21	24
155°	8	11	11	14
125°	8	11	11	14
170°	19	22	22	25
95°	26	29	29	32
Závěs 110° pro tenká dvířka	11	14	14	17
94°	17	20	20	23

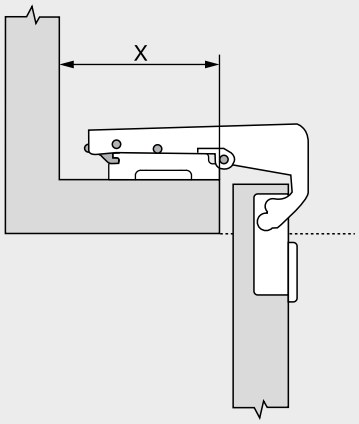

Pamatujte na prostor pro odklapnutí závěsu!

Závěs	X min. (mm)
79B99x0	86
79B95x0	70
78T9550.TL	70
99B9550	28

Definice úhlů

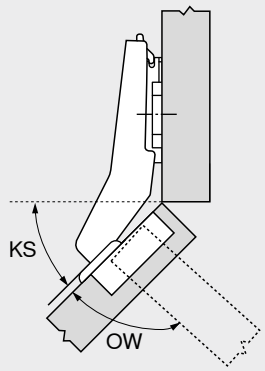

KS	Úhel korpusu = konstrukční situace Např. 45°
OW	Úhel otevření Např. 95°

Uvedený úhel otevření se může trochu zmenšit z těchto důvodů:

- Malá mezera dveří
- Silná čílka
- Velký rozestup vyvrtávaných montážních otvorů pro misku
- Seřízení do strany pro zmenšení přesahu čela

Konstrukční situace, realizovatelné od –50° do +50°

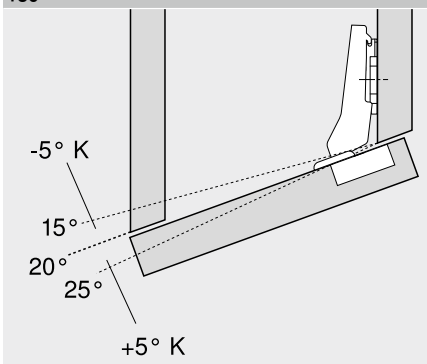

Např. závěs, 20°
K Klínkem +5° / –5°

Konstrukční situace

Vložená dvířka

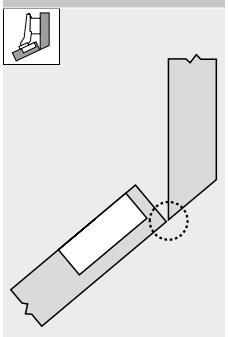

Vnější hrana dvířek a vnitřní hrana korpusu spolu lícují

Polonaložená dvířka

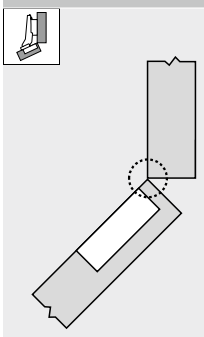

Vnitřní hrana dvířek a vnitřní hrana korpusu spolu lícují

Naložená dvířka

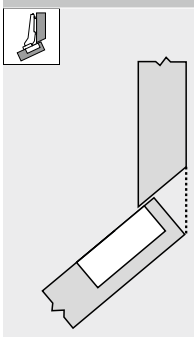

Vnější hrana dvířek a vnější hrana korpusu spolu lícují

Maximálně naložená dvířka

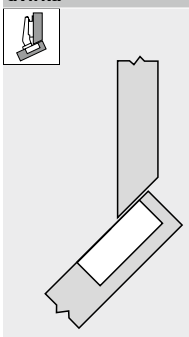

V závislosti na geometrii závěsu

Pokos

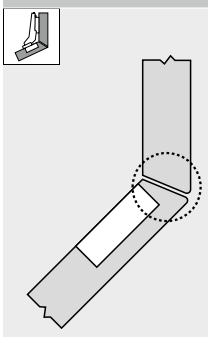

Vnitřní i vnější hrany dvířek a korpusu spolu lícují

Co ovlivňuje různé naložení dvířek:

- Úhlové závěsy
- Upevnění montážních podložek
- Úhlové klínky
- Nastavení závěsu
- Výška montážních podložek

Označení úhlu a zalomení ramínka na úhlovém závěsu



Např.: 30° II

30°	Úhel korpusu
II	Naložené ramínko

Zalomení	
I	Polonaložená dvířka
II	Naložená dvířka
III	Maximálně naložená dvířka

Rozměry závěsu

Naložená dvířka
Rovné ramínko – 0 mm

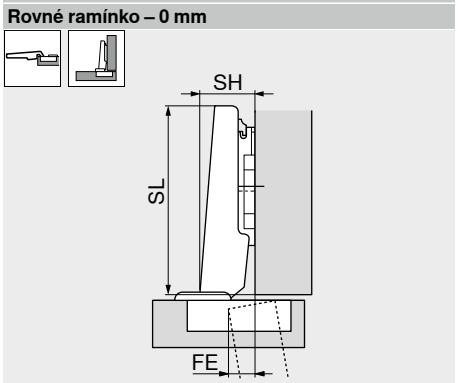

SH	Výška ramínka
SL	Délka ramínka závěsu
FE	Přesah dvířek

Polonaložená dvířka
Lomené ramínko – 9.5 mm

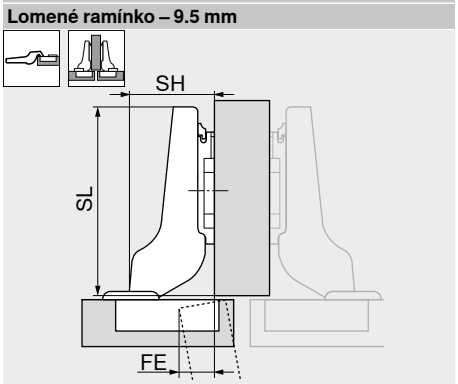

SH	Výška ramínka
SL	Délka ramínka závěsu
FE	Přesah dvířek

Vložená dvířka
Vysoko lomené ramínko – 18 mm

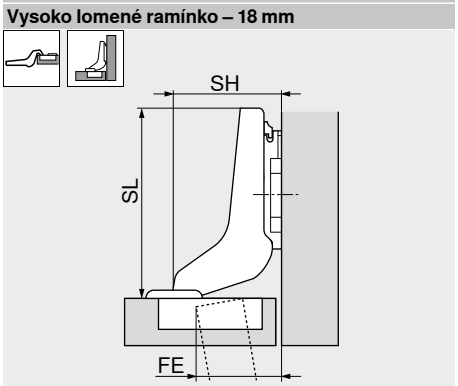

SH	Výška ramínka
SL	Délka ramínka závěsu
FE	Přesah dvířek

Plánovací rozměry

Naložená dvířka
Rovné ramínko – 0 mm

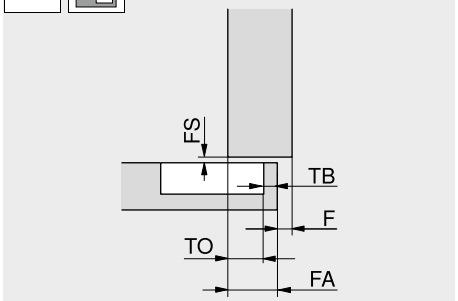

FS	Odstup čela
TB	Odstup misky
TO	Přesah misky – fixní rozměr
FA	Přesah čela
F	Mezera

Polonaložená dvířka
Lomené ramínko – 9.5 mm

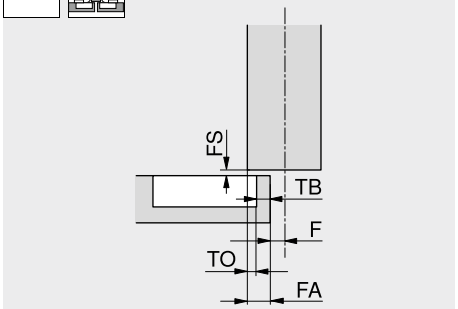

FS	Odstup čela
TB	Odstup misky
TO	Přesah misky – fixní rozměr
FA	Přesah čela
F	Mezera

Vložená dvířka
Vysoko lomené ramínko – 18 mm

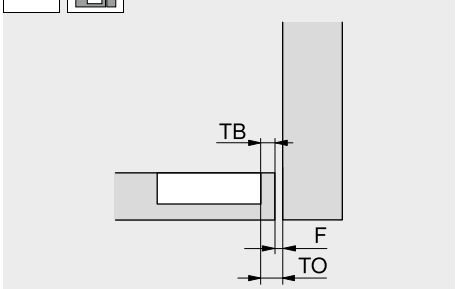

TB	Odstup misky
TO	Přesah misky – fixní rozměr
F	Mezera

Rozměry misky závěsu a schéma vyvrtaných otvorů

Montáž našroubováním

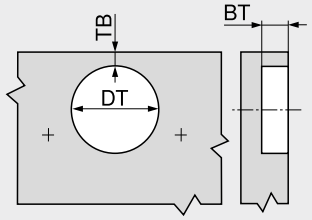

BT	Hloubka vrtání
TB	Odstup misky
DT	Průměr vyvrtaného otvoru pro misku

Montáž INSERTA | nalisováním

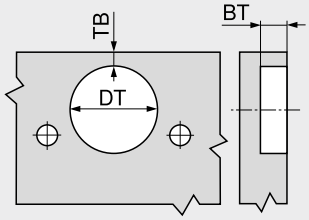

BT	Hloubka vrtání
TB	Odstup misky
DT	Průměr vyvrtaného otvoru pro misku

Rozměry misky

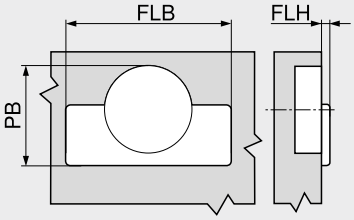

FLB	Šířka příruby
FLH	Výška příruby
PB	Potřebný prostor

Možnosti změny přesahu čela

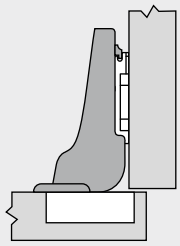

Zalomení závěsu

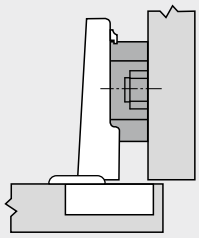

Zvýšená montážní podložka

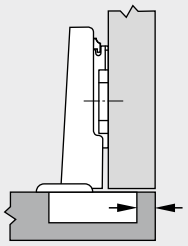

Změna odstupu misky

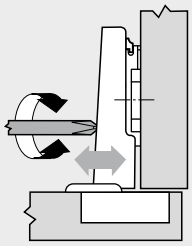

Seřízení do stran

Nastavení ze závodu | nulová poloha u naložených dvířek | rozsah nastavení

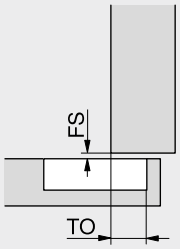

	CLIP top BLUMOTION | CLIP top | CLIP		**MODUL**		**Tolerance**
Přesah misky TO (mm)	100°–170°	11.0	100°	11.0	±0.5
Fixní rozměr	110° | 120° speciál	13.0	–	–	
	Silná dvířka	11.0	–	–	
	Mini | skleněná dvířka	10.0	Lednicové dveře	11.0	
Rozsah nastavení (mm)	100°–170°	±2.0	100°	±2.0	–
Strana	Silná dvířka	±2.0	–	–	
	CRISTALLO | tenká dvířka	±2.0	–	–	
	Mini | skleněná dvířka	+0.5 / –3.5	Lednicové dveře	±2.0	
Odstup čela FS (mm)	**CLIP top BLUMOTION | CLIP top**	1.5	–	–	±0.4
	CLIP	1.2	–	–	
Rozsah nastavení (mm)	**CLIP top BLUMOTION | CLIP top**	–2 / +3	100°	±2.0	±0.5
Hloubka	**CLIP**	–1 / +3	Lednicové dveře	±2.0	
	Mini | skleněná dvířka	±2.0	–	–	

FS Odstup čela
TO Přesah misky – fixní rozměr

Minimální mezera MF

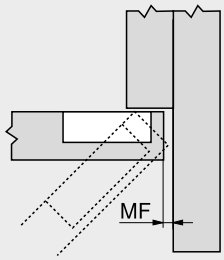

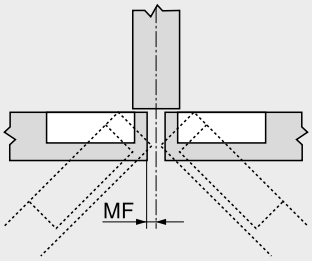

MF Minimální mezera
Nutná k otevření dvířek

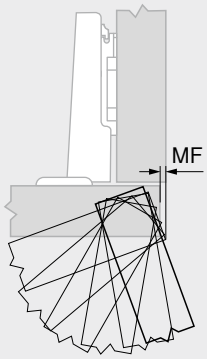

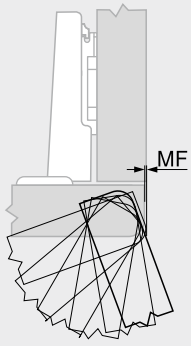

Minimální mezera se týká dvířek se sraženými hranami (rádius R = 1 mm)
Je-li rádius větší, budou výsledné hodnoty pro minimální mezeru menší

Závěs, 110°

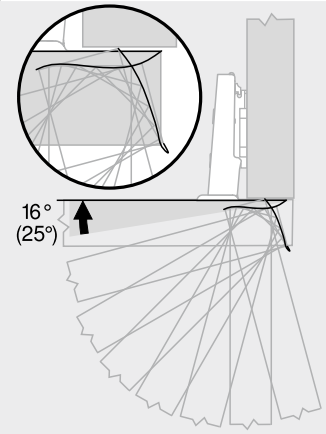

() CLIP top BLUMOTION

Závěs, 107°

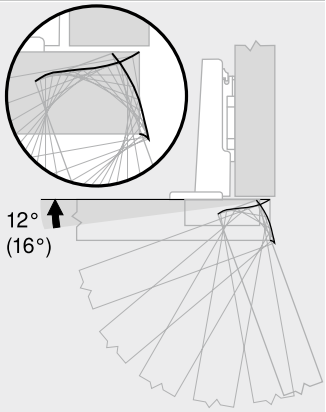

() CLIP top BLUMOTION

Závěs, 100°

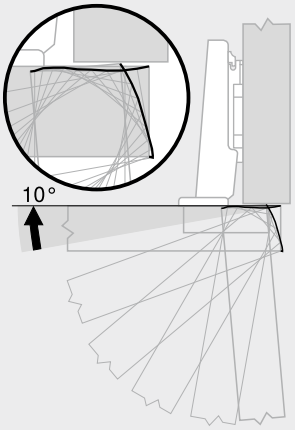

Závěs, 155°

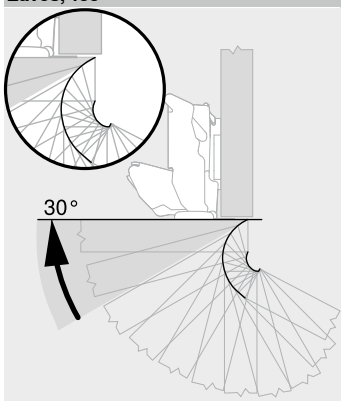

Závěs, 170°

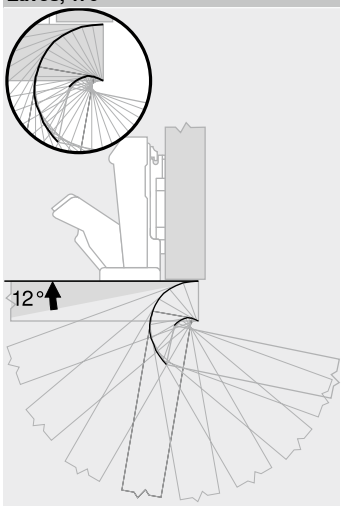

Závěs pro silná dvířka

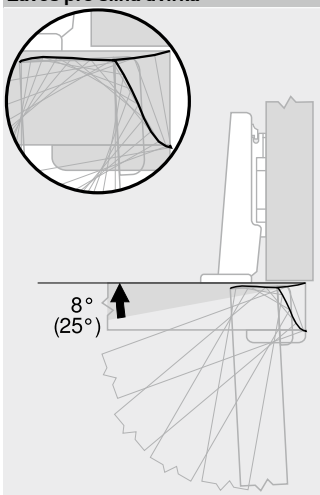

() CLIP top BLUMOTION

Závěs, 125°

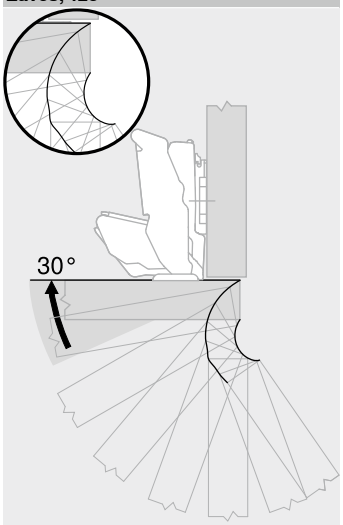

Závěs pro tenká dvířka

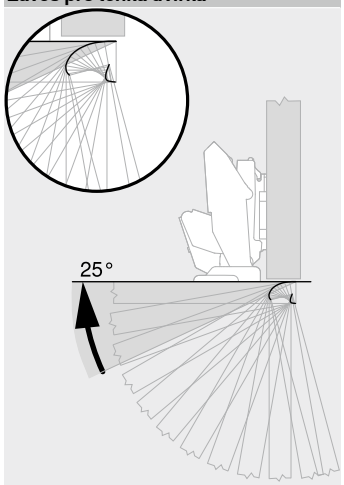

Závěs CRISTALLO

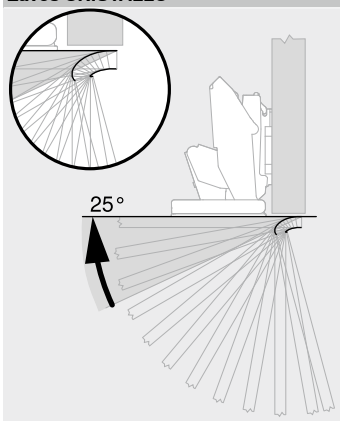

Závěs pro skleněná dvířka

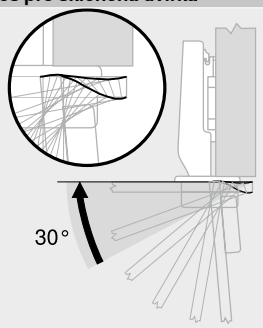

Minizávěs

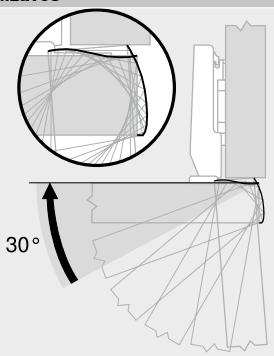

Pro skládaná dvířka rohové skříňky

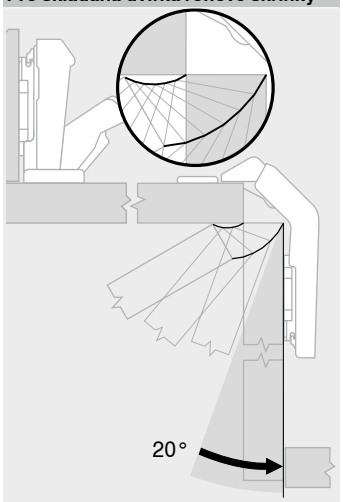

Upozornění

V závislosti na tvaru čela, tloušťce čela FD a seřízení závěsů může korpus omezovat maximální úhel otevření

Zásuvky s kovovými bočnicemi

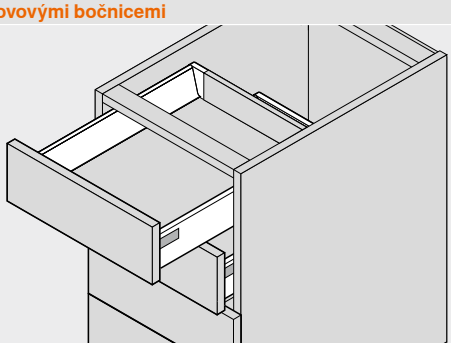

Dřevěné zásuvky

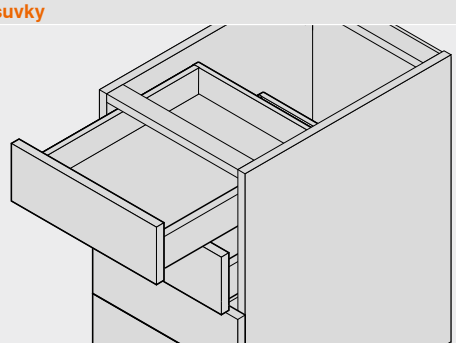

Skrytý

Plný výsuv

LEGRABOX – 750 | 753

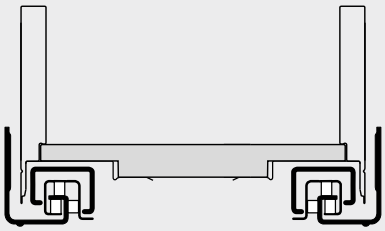

MOVENTO – 760H | 766H

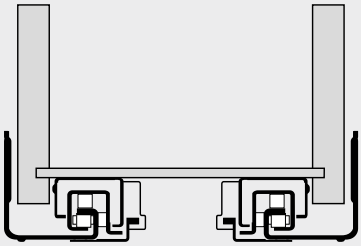

MERIVOBOX – 450 | 453

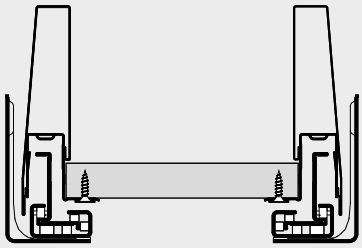

TANDEM – 560H | 561H | 560F | 561F

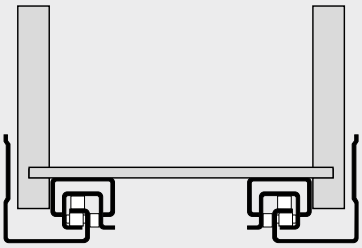

TANDEMBOX – 578 | 576

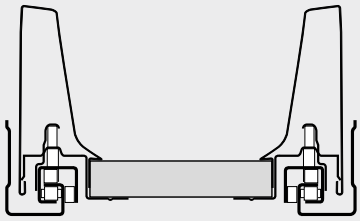

Částečný výsuv

TANDEM – 550H | 551H | 550F | 551F

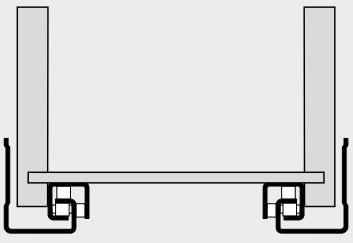

Neskrytý

Částečný výsuv

METABOX – 320

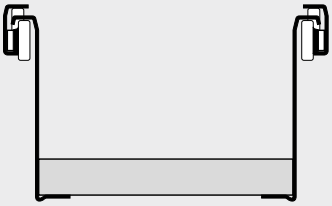

Potřebný prostor v korpusu

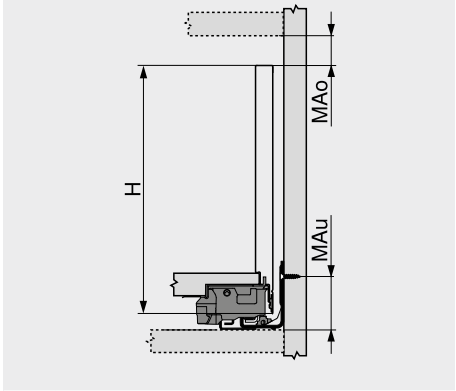

H	Výška bočnice
MAo	Minimální vzdálenost nahoře
MAu	Minimální vzdálenost dole

Rozměry korpusu

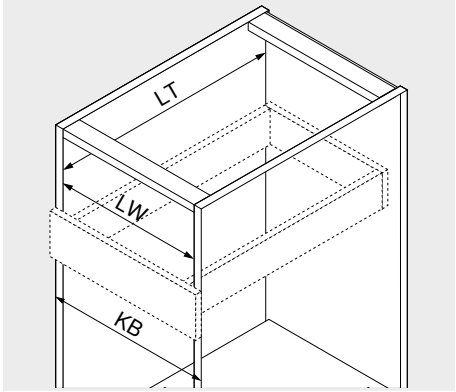

KB	Šířka korpusu
LW	Světlá šířka korpusu
LT	Světlá hloubka korpusu

Přesah čela | minimální mezera

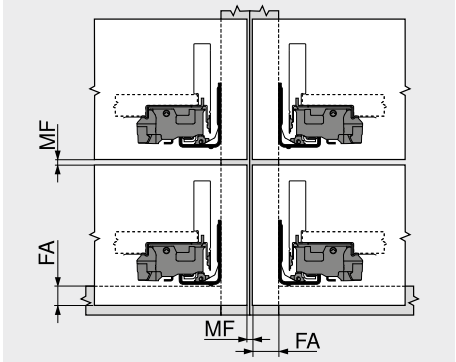

MF	Minimální mezera
FA	Přesah čela

Schéma otvorů – čelní kování

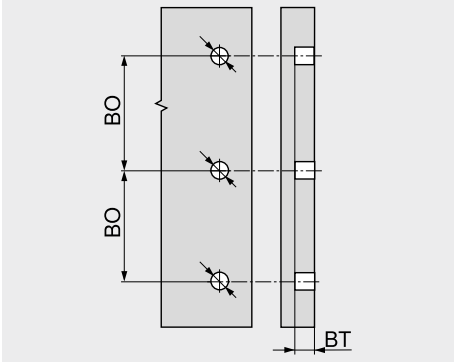

BT	Hloubka vrtání
BO	Vzdálenost vyvrtaných otvorů

LEGRABOX

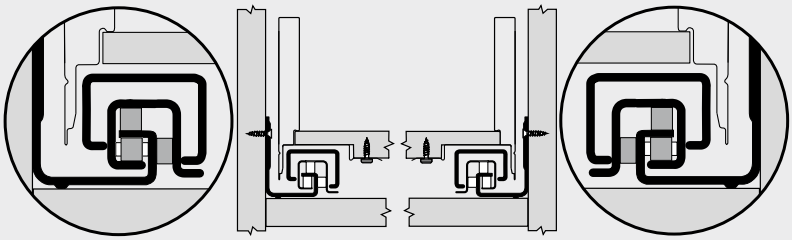

Celková tolerance ±1.5 mm v systému vedení

MERIVOBOX

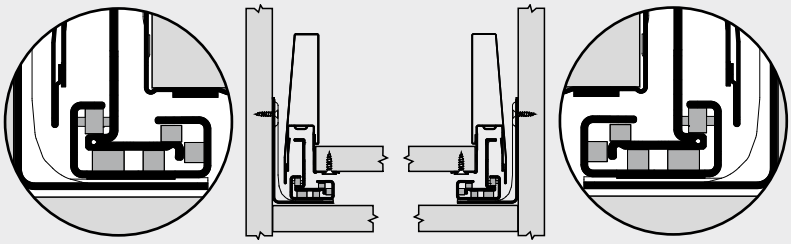

Celková tolerance ±1.5 mm v systému vedení

TANDEMBOX

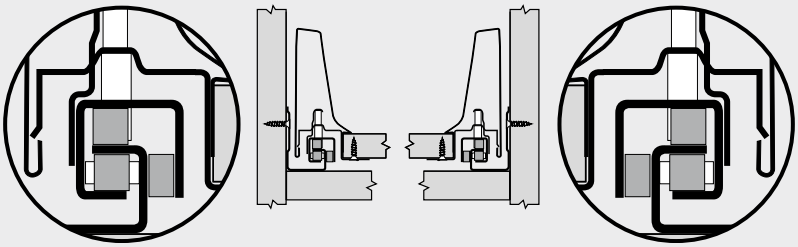

Celková tolerance ±1.5 mm v systému vedení

METABOX

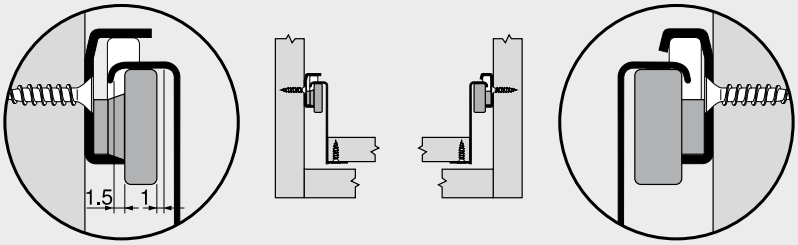

Vlevo celková tolerance vedení +1.5 / –1 mm

Vpravo nucené vedení

MOVENTO | TANDEM

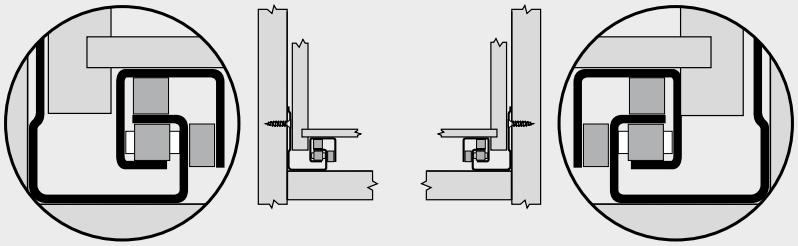

Vlevo celková tolerance vedení +1.5 / –0 mm[1]

Vpravo nucené vedení

[1] **MOVENTO**
Omezené seřízení do stran v případě 16 mm tloušťky boční stěny zásuvky a zároveň plného využití tolerance světlé šířky zásuvky SKW

Aretace a zábrana proti vypadnutí u kolečkových výsuvů

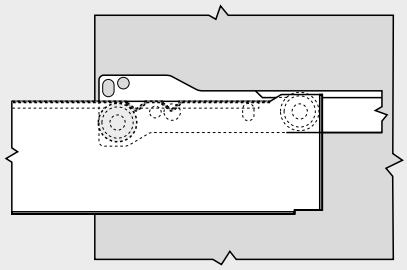

Zábrana proti vypadnutí s pomocí první zarážky

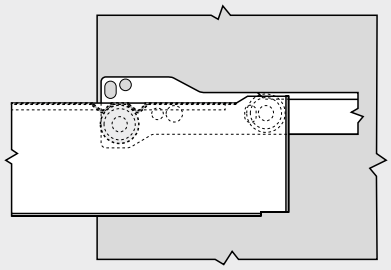

Aretace (např. pro čištění zásuvky) s pomocí dvou výčnělků

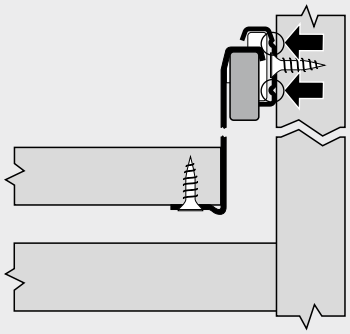

Ochranný výčnělek zabraňuje drhnutí kolečka o případně vyčnívající hlavičky vrutů

Skutečná ztráta výsuvu

Plný výsuv

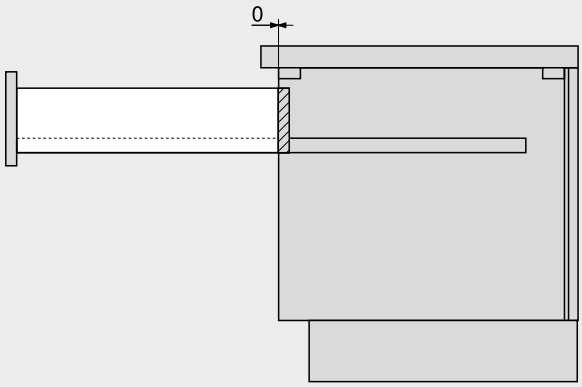

Částečný výsuv

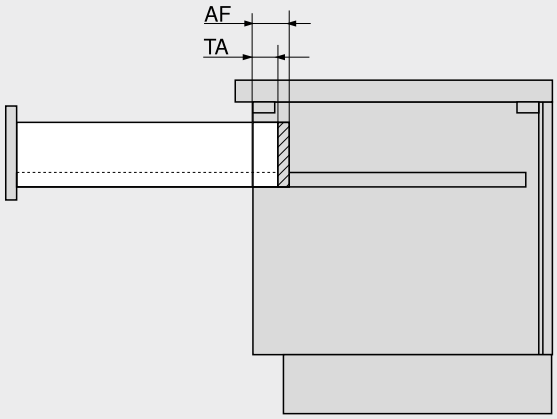

AF	Ztráta výsuvného systému
TA	Skutečná ztráta výsuvu

Výsuv s přesahem

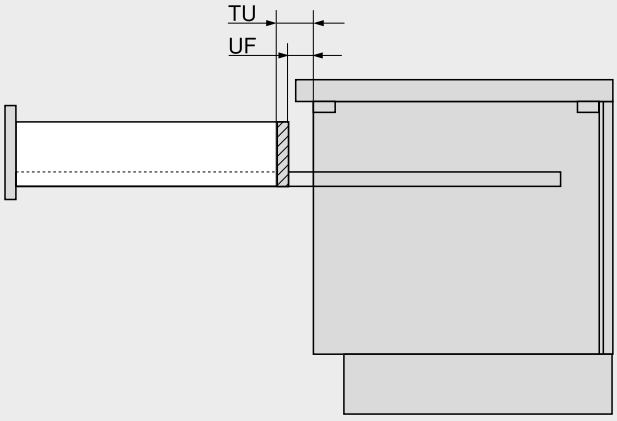

UF	Přesah výsuvného systému
TU	Skutečný přesah výsuvu

TANDEMBOX

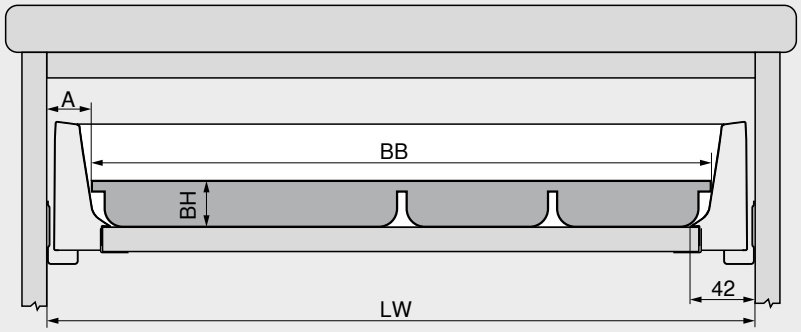

Zaoblení na bočnicích TANDEMBOX musí být zohledněna při výpočtu šířky příborníku.
Šířka příborníku je závislá také na jeho výšce.

Rozměry přířezů pro příborník
Výška BH volitelná libovolně
Délka = jmenovitá délka NL bočnice – 26 mm
Šířka BB = světlá šířka korpusu LW – 2 x A

Příklad – výška boků zásuvky M
Výška příborníku BH = 40 mm
Světlá šířka korpusu LW = 330 mm
Šířka příborníku BB = 330 – 2 x 26 = 278 mm

Výška bočnice N

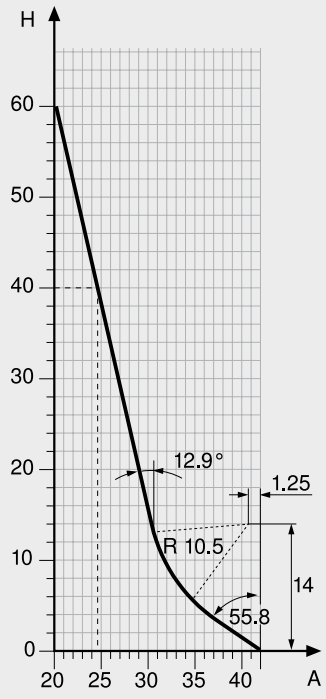

Výška bočnice M

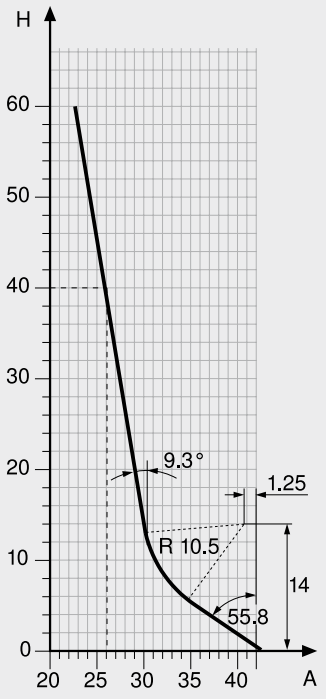

Výška bočnice K

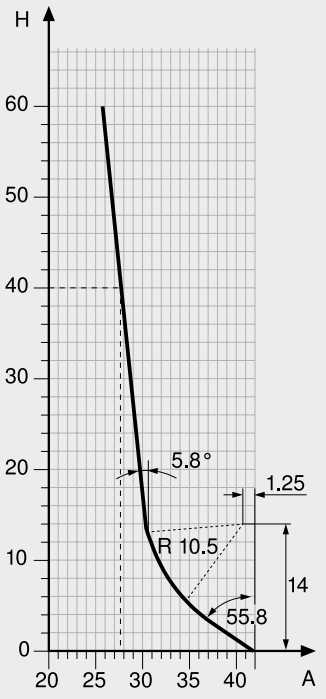

METABOX

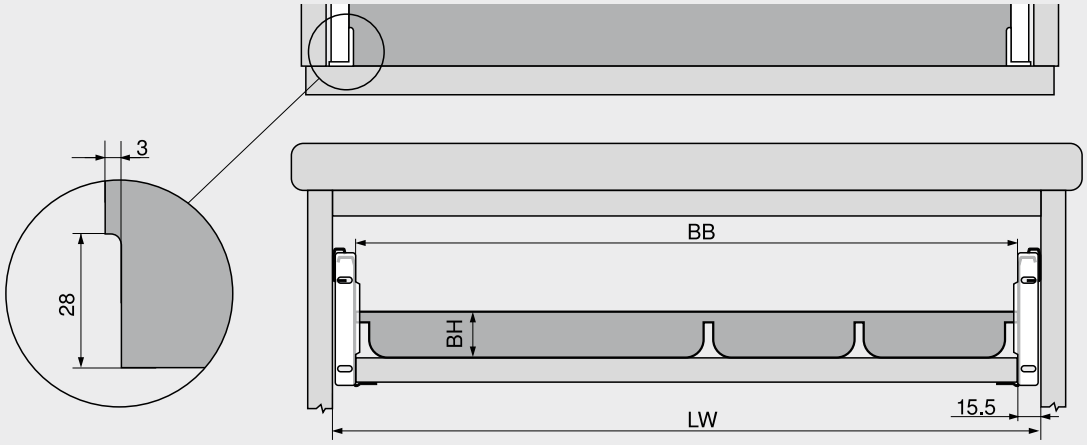

V příborníku je nutné zhotovit na obou stranách vybrání pro čelní kování.

Rozměry přířezů pro příborník
Výška BH volitelná libovolně
Dřevěná zadní stěna: Délka = jmenovitá délka NL bočnice – 2 mm – tloušťka dřevěné zadní stěny
Ocelová zadní stěna: Délka = jmenovitá délka NL bočnice – 16 mm
Šířka BB = světlá šířka korpusu LW – 31 mm
Zhotovení vybrání vytvořte podle přiloženého nákresu.

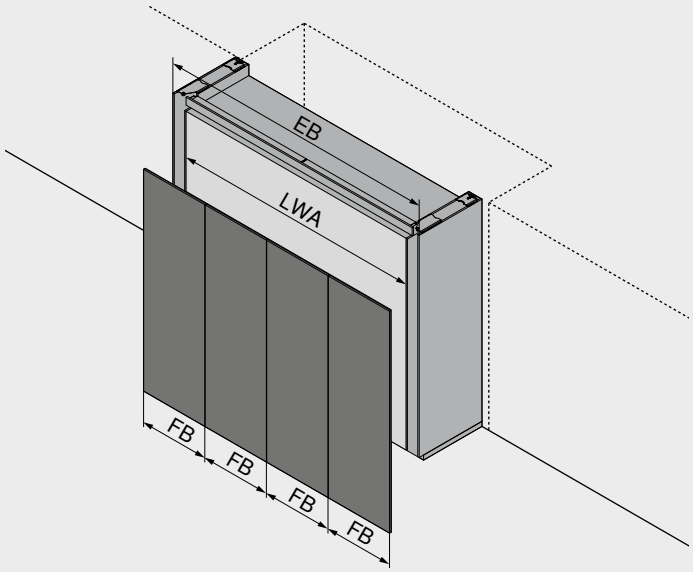

EB	Konstrukční šířka
LWA	Světlá šířka korpusu v sestavě
FB	Šířka čela

Vestavba do výklenku (niky)			
Plánování zvenku dovnitř s EB pevnou montážní šířkou celé sestavy. Dostupný prostor určuje montážní šířku EB a je rozhodující pro počet čel, jejich šířku FB a tím i pro primární výběr provedení sestavy. V dalším kroku lze provést výpočet příslušného kování a rozměrů korpusu v rámci sestavy.	**1.**	**2.**	**3.**
	Jaká šířka výklenku je pro sestavu k dispozici?	Na základě montážní šířky EB určete možný počet čel a jejich šířku FB.	Na plánovacích stránkách příslušné sestavy lze nyní stanovit rozměry kapsy, přesah čela FU i světlé rozměry a provést další výběr kování.
	Šířka výklenku odpovídá montážní šířce EB pro danou sestavu.	Z toho vyplývá typ sestavy.	
Volně stojící sestava			
Plánování zevnitř ven se zaměřením na šířku korpusu KB nebo konstrukci v rámci sestavy. Obestavěný korpus je rozhodující pro počet čel, šířku čel FB a tím i pro primární výběr sestavy. Dalším krokem je výpočet montážních rozměrů a příslušných prvků kování.	**1.**	**2.**	**3.**
	Jaká šířka korpusu KB má být v sestavě zakryta?	Určete možný počet čel a šířky čel FB na základě světlé šířky v sestavě LWA.	Na plánovacích stránkách příslušné sestavy lze nyní stanovit rozměry kapsy a přesah čela FU a provést další výběr kování.
	Šířka korpusu KB odpovídá světlé šířce sestavy LWA.	Z toho vyplývá typ sestavy a její montážní šířka EB.	
Šířka čela FB a počet čel			
Plánování s předem definovanými šířkami čel FB a počtem čel. Předdefinovaná šířka čela FB a počet čel určují primární výběr sestavy a jsou rozhodující pro její instalační šířku. V dalším kroku lze provést výpočet příslušného kování a rozměrů korpusu v rámci sestavy.	**1.**	**2.**	**3.**
	©Jaká šířka čela FB a jaký počet čel byl zvolen?	Typ sestavy a požadovaná šířka čela FB plus boční mezery určují instalační šířku.	Na plánovacích stránkách příslušné sestavy lze nyní stanovit rozměry kapsy, přesah čela FU i světlé rozměry a provést další výběr kování.
	Počet čel určuje typ sestavy.		

Minimální vzdálenost

REVEGO uno

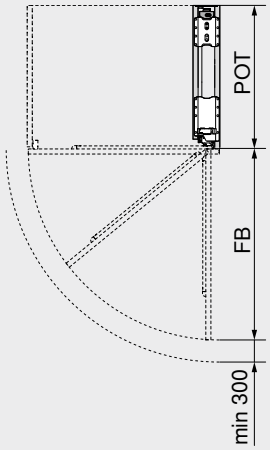

Z bezpečnostních důvodů musí být před kapsou dodržena minimální vzdálenost od nejbližšího prvku!
FB + min. 300 mm

FB	Šířka čela
POT	Hloubka kapsy

REVEGO duo

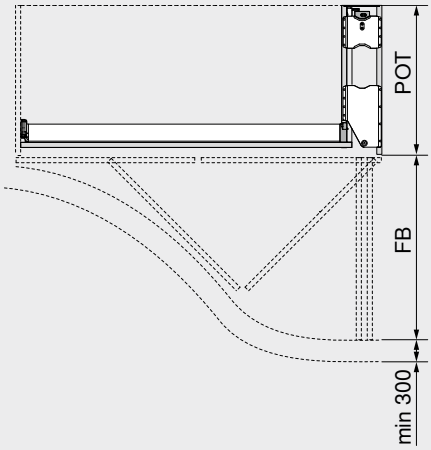

Z bezpečnostních důvodů musí být před kapsou dodržena minimální vzdálenost od nejbližšího prvku!
FB + min. 300 mm

FB	Šířka čela
POT	Hloubka kapsy

Přesah čela FU

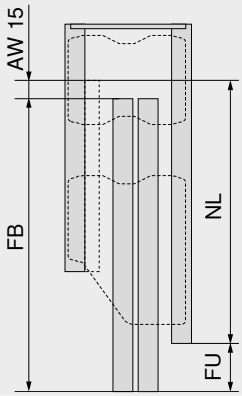

FU = FB + AW – NL
Přesah čela FU lze individuálně přizpůsobit zkrácením kapsy, vodicí lišty, stabilizace dveří a jednotky **TIP-ON** pro kapsu na požadovanou délku!
FU min. = 7 mm

AW	Rozsah spuštění **TIP-ON** 15 mm
FB	Šířka čela
FU	Přesah čela
NL	Jmenovitá délka Sada vodicích lišt pro kapsu s jednotkou **TIP-ON**

Potřebný prostor z hlediska hloubky

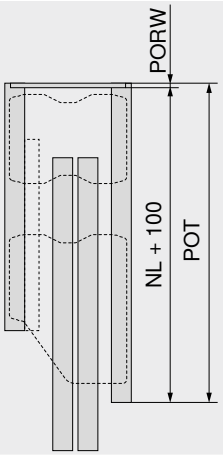

POT min. = NL + 100 + PORW

NL	Jmenovitá délka Sada vodicích lišt pro kapsu s jednotkou **TIP-ON**
PORW	Zadní stěna kapsy
POT	Hloubka kapsy

Upozornění

- Světlé rozměry sestavy (světlá šířka korpusu | světlá výška korpusu | světlá hloubka korpusu) určují maximální prostor, který je třeba naplánovat pro vnitřní konstrukci
- U kombinovaných sestav plánujte nejprve nejširší čelo
- Po zkoušce životnosti a tvarové pevnosti je ruční ovládací síla menší než 70 N
- Schéma vyvrtávaných otvorů, rozměry řezů a podrobné seznamy dílů jsou k dispozici v konfigurátoru výrobků

Zpracování

- K opracování dřevěných dílů potřebujete CNC stroj nebo **MINIPRESS top** s **EASYSTICK** od společnosti Blum
- Upozorňujeme, že pro toto provedení je nutné také horizontální vrtání a další zpracování dřevěných dílů
- Pro horizontální vrtání doporučujeme tyčovou šablonu pro **REVEGO**

Síťový adaptér

E

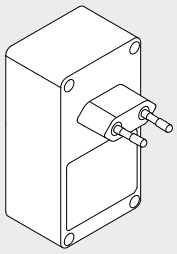

Trh				
Afghánistán	Ekvádor[1]	Jemen[1]	Mongolsko	Srbsko
Albánie	Estonsko	Jordánsko[1]	Mosambik	Seychely
Alžírsko	Faerské ostrovy	Kamerun	Namibie	Zimbabwe[1]
Angola	Finsko	Kanárské ostrovy	Nová Kaledonie	Slovinsko
Arménie	Francie	Kazachstán	Nizozemí	Slovensko
Ázerbajdžán	Francouzská Polynésie (Tahiti)[1]	Katar[1]	Severní Korea	Španělsko
Egypt[1]	Gabon	Kyrgyzstán	Norsko	Súdán[1]
Bangladéš[1]	Gambie	Chorvatsko	Rakousko	Jižní Afrika
Barbados[1]	Gruzie	Kuvajt[1]	Pákistán	Sýrie
Bělorusko	Ghana[1]	Lotyšsko	Paraguay	Tádžikistán
Belgie	Gibraltar[1]	Libanon[1]	Peru[1]	Česká republika
Benin	Řecko	Libérie[1]	Polsko	Tunisko
Bolívie[1]	Grónsko	Libye[1]	Portugalsko	Turkmenistán
Bosna a Hercegovina	Guadeloupe	Lichtenštejnsko	Réunion	Turecko
Brazílie	Guyana[1]	Litva	Rwanda	Ukrajina
Bulharsko	Indie	Lucembursko	Rumunsko	Maďarsko
Burundi	Indonésie	Maroko	Rusko	Uruguay
Chile	Irák[1]	Mauricius[1]	Zambie[1]	Uzbekistán
Dánsko	Island	Makedonie	San Marino	S.A.E.[1]
Demokratická republika Kongo	Izrael	Moldávie	Švédsko	Středoafrická republika
Německo	Itálie	Monako	Švýcarsko	

[1] Lze použít více než jeden vstupní adaptér (v závislosti na vnitřní elektroinstalaci)

Označení	Č. artiklu
Napájecí zdroj **SERVO-DRIVE**	☎ Z10NA40Ey
SERVO-DRIVE uno pro stojící odpadkové koše	Z10UB00Ey
SERVO-DRIVE uno pro zavěšené odpadkové koše	☎ Z10UT__Ey

y Jazyková skupina – návod k obsluze
__ Šířka korpusu KB

B

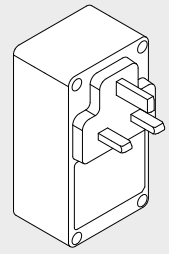

Trh	
Bahrajn	Libye[1]
Bangladéš[1]	Malajsie
Belize[1]	Malta
Botswana	Mauricius[1]
Egypt	Nigérie
Ghana[1]	Omán[1]
Gibraltar[1]	S.A.E.[1]
Guyana[1]	Saúdská Arábie[1]
Honduras	Seychely[1]
Hong Kong	Singapur
Irák[1]	Srí Lanka[1]
Irsko	Súdán[1]
Jemen[1]	Uganda
Jordánsko[1]	Velká Británie
Katar[1]	Vietnam[1]
Keňa	Zambie[1]
Kuvajt[1]	Zimbabwe[1]
Kypr	
Libanon[1]	

[1] Lze použít více než jeden vstupní adaptér (v závislosti na vnitřní elektroinstalaci)

Označení	Č. artiklu
Napájecí zdroj **SERVO-DRIVE**	☎ Z10NA40By
SERVO-DRIVE uno pro stojící odpadkové koše	Z10UB00By
SERVO-DRIVE uno pro zavěšené odpadkové koše	☎ Z10UT__By

y Jazyková skupina – návod k obsluze
__ Šířka korpusu KB

K

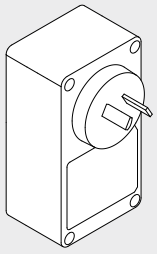

Trh	
Austrálie	
Fidži	
Nový Zéland	
Papua-Nová Guinea	

Označení	Č. artiklu
Napájecí zdroj **SERVO-DRIVE**	☎ Z10NA40Ky
SERVO-DRIVE uno pro stojící odpadkové koše	Z10UB00Ky
SERVO-DRIVE uno pro zavěšené odpadkové koše	☎ Z10UT__Ky

y Jazyková skupina – návod k obsluze
__ Šířka korpusu KB

N

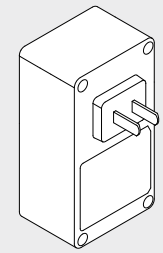

Trh	
Čína	

Označení	Č. artiklu
Napájecí zdroj **SERVO-DRIVE**	☎ Z10NA40Ny
SERVO-DRIVE uno pro stojící odpadkové koše	Z10UB00Ny

y Jazyková skupina – návod k obsluze

U

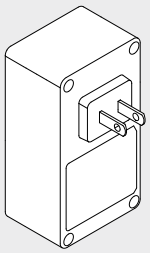

Trh	
Bahamy	Kuba
Barbados[1]	Libérie[1]
Belize[1]	Libye[1]
Bermudy	Mexiko
Bolívie[1]	Nikaragua
Dominikánská republika	Omán[1]
Ekvádor[1]	Panama
Filipíny	Peru[1]
Francouzská Polynésie (Tahiti)[1]	Portoriko
Guatemala	Salvádor
Guyana[1]	Saúdská Arábie[1]
Haiti	Srí Lanka[1]
Jamajka	Tchaj-wan
Japonsko	Trinidad a Tobago
Kajmanské ostrovy	USA
Kambodža	Venezuela
Kanada	Vietnam[1]
Kolumbie	
Kostarika	

[1] Lze použít více než jeden vstupní adaptér (v závislosti na vnitřní elektroinstalaci)

Označení	Č. artiklu
Napájecí zdroj **SERVO-DRIVE**	☎ Z10NA40Uy
SERVO-DRIVE uno pro stojící odpadkové koše	Z10UB00Uy
SERVO-DRIVE uno pro zavěšené odpadkové koše	☎ Z10UT__Uy

y Jazyková skupina – návod k obsluze
__ Šířka korpusu KB

Č. artiklu	Strana
171A5010	125, 127, 129, 131, 135, 139, 141, 146-147, 149, 156
171A5040	128, 131, 143-144, 156
171A5070	125, 129, 131-132, 137, 139, 141-142, 156
171A5500	125, 128, 130, 132, 134, 136-137, 139-140, 142, 144, 146, 149, 156
173H7100	125, 127-132, 134-137, 139-144, 146-147, 149, 152
173H7130	131, 134, 142, 144, 152
173L6100	153
173L6130	153
173L8100	154
173L8100.21	154
173L8130	154
173L8300	154
173L8330	154
174E6100.01	153
174E6130.01	153
174H7100E	152
174H7100I	152
174H710ZE	152
174H7130E	152
174H7130I	152
174H713ZE	152
174L6100.05	154
174L6130.05	154
175H3100	22-23, 27, 56, 62, 150
175H3130	150
175H4100	151
175H410Z	151
175H4130	151
175H5A00	27
175H5B00	26
175H7100	153
175H7130	153
175H7190	94, 125, 128-131, 134-135, 137, 141-142, 153
175H7190.22	127, 131, 135-136, 140, 153
175H9100	153
175H9130	153
175H9160	87, 128-129, 132, 135, 137, 140, 153
175H9190	153
175H9190.22	153
175L8100	155
175L8130	155
175L8190	155
175L8190.21	155
175M4C20N	108, 110
177H3100	22-23, 27, 56, 151
177H3100E	22-23, 27, 56, 62, 150
177H3100E10	151
177H3130	151
177H3130E	150
177H3130E10	151
193L6100	170
193L6130	170
193L8100	171
193L8100.21	171
194E6100.ED	170
194E6130.ED	170
194K6100E	168, 171
199.8130	166, 171
209.093.7	69, 247, 288
20K1101	62
20K1101T	62
20K1301	62
20K1301T	62
20K1501	62
20K1501T	62
20K2B00.06	56
20K2B00T06	56
20K2C00.06	56
20K2C00T06	56
20K2E00.06	56
20K2E00T06	56
20K4101	62
20K4101A	62
20K41E1	62
20K4A00A02	56
20K5101	62
20K51E1	62
20K7A11	56
20K7A41	56
20S4200	34, 40, 46, 50
20S4200A	34, 40, 46, 50
20S42T1	34, 40, 46, 50, 596
22.8000	22, 26, 34, 40
22F2500	22, 26
22F2510	22, 26
22F2800	22, 26
22F2810	22, 26
22F3200	22, 26
22F3500	22, 26
22F3900	22, 26
22K2300	46
22K2300T	50
22K2310	46
22K2310T	50
22K2500	46
22K2500T	50
22K2510	46
22K2510T	50
22K2700	46
22K2700T	50
22K2710	46
22K2710T	50
22K2900	46
22K2900T	50
22K2910	46
22K2910T	50
22K8000	46, 50
22L2200	40
22L2210	40
22L2500	40
22L2510	40
22L3200	40
22L3500	40
22L3800	40
22L3900	40
22Q080Z	40
22Q1076U	40
22S2200	34
22S2210	34
22S2500	34
22S2510	34
22S2800	34
22S2810	34
22S3500	34
23.8000	22, 26, 34, 40
23.A000	22, 26, 34, 40
23K8000	46
23KA000	46
23P5020	576, 580
24K2300	14
24K2300T	14
24K2500	14
24K2500T	14
24K2700	14
24K2700T	14
24K2800	14
24K2800T	14
24K4201A	14
24K42E1	14
24K7100	18
24K8000	14
295.1000	434, 436, 438, 440, 442, 444, 446, 448, 456, 512, 514, 516, 518, 520, 522, 524, 526
295.5300	354
295.5501	354
295.5600	425
295F5700	452
295H5700	420, 452
298.3210.01	355
298.3230.01	355
298.5500	434, 436, 442, 444, 457
298.7600	412, 422, 484, 494
303.756.1	69, 161, 174, 247, 288, 333, 358, 427, 458
314.928.1	69, 161, 174, 247, 288, 333, 358, 427, 458
320H3500C	348
320H3500C15	348
320H4000C	348
320H4000C15	348
320H4500C	348
320H4500C15	348
320H5000C	348
320H5000C15	348
320H5500C	348
320H5500C15	348
320K3500C	346
320K3500C15	346
320K4000C	346
320K4000C15	346
320K4500C	346
320K4500C15	346
320K5000C	346
320K5000C15	346
320K5500C	346
320K5500C15	346
320M0009.01	354-355
320M0048	355
320M0088	355
320M0188	355
320M2700C	344
320M2700C15	344
320M3500C	344, 350, 352
320M3500C15	344, 350, 352
320M4000C	344, 350, 352
320M4000C15	344, 350, 352
320M4500C	344, 350, 352
320M4500C15	344, 350, 352
320M5000C	344, 350, 352
320M5000C15	344, 350, 352
320M5500C	344, 350, 352
320M5500C15	344, 350, 352
320N2700C	342
320N2700C15	342
320N3500C	342
320N3500C15	342
320N4000C	342
320N4000C15	342
320N4500C	342
320N4500C15	342
320N5000C	342
320N5000C15	342
320N5500C	342
320N5500C15	342
378K2702SA	300, 302, 312, 314
378K3002SA	300, 302, 312, 314
378K3502SA	300, 302, 312, 314
378K4002SA	300, 302, 312, 314
378K4502SA	300, 302, 312, 314
378K5002SA	300, 302, 312, 314

Č. artiklu	Strana
378K5502SA	300, 302, 312, 314
378K6002SA	300, 302, 312, 314
378K6502SA	300, 302, 312, 314
378M2702SA	296, 298, 304, 306, 308, 310, 316, 318
378M3002SA	296, 298, 304, 306, 308, 310, 316, 318, 320, 322
378M3502SA	296, 298, 304, 306, 308, 310, 316, 318, 320, 322
378M4002SA	296, 298, 304, 306, 308, 310, 316, 318, 320, 322
378M4502SA	296, 298, 304, 306, 308, 310, 316, 318, 320, 322
378M5002SA	296, 298, 304, 306, 308, 310, 316, 318, 320, 322
378M5502SA	296, 298, 304, 306, 308, 310, 316, 318, 320, 322
378M6002SA	296, 298, 304, 306, 308, 310, 316, 318, 320, 322
378M6502SA	296, 298, 304, 306, 308, 310, 316, 318, 320, 322
378N4002SA	294
378N4502SA	294
378N5002SA	294
378N5502SA	294
38B355AF22	120
40.0110N	600-601
40.0200N	601
40.0620	601
40.0720	600
40.2000	599
40.2110	599
40.2120.02	599
42.0700.01	600
450.2701B	256, 258, 264, 266, 268, 270, 272, 398
450.3001B	256, 258, 260, 262, 264, 266, 268, 270, 272, 398
450.3501B	256, 258, 260, 262, 264, 266, 268, 270, 272, 398
450.4001B	254, 256, 258, 260, 262, 264, 266, 268, 270, 272, 398
450.4501B	254, 256, 258, 260, 262, 264, 266, 268, 270, 272, 276, 278, 398
450.5001B	254, 256, 258, 260, 262, 264, 266, 268, 270, 272, 276, 278, 398
450.5501B	254, 256, 258, 260, 262, 264, 266, 268, 270, 272, 276, 278, 398
450.6001B	256, 258, 260, 262, 264, 266, 268, 270, 272, 276, 278, 398
453.4501B	256, 258, 260, 262, 264, 266, 268, 270, 272, 276, 278, 398
453.4501BZ	274
453.5001B	256, 258, 260, 262, 264, 266, 268, 270, 272, 276, 278, 398
453.5001BZ	274
453.5501B	256, 258, 260, 262, 264, 266, 268, 270, 272, 276, 278, 398
453.5501BZ	274
453.6001B	256, 258, 260, 262, 264, 266, 268, 270, 272, 276, 278, 398
470K3002S	260, 262
470K3502S	260, 262
470K4002S	260, 262
470K4502S	260, 262
470K5002S	260, 262
470K5502S	260, 262
470K6002S	260, 262
470M2702S	256, 258, 264, 266, 268, 270, 272
470M3002S	256, 258, 264, 266, 268, 270, 272, 276, 278
470M3502S	256, 258, 264, 266, 268, 270, 272, 276, 278
470M4002S	256, 258, 264, 266, 268, 270, 272, 274, 276, 278
470M4502S	256, 258, 264, 266, 268, 270, 272, 274, 276, 278
470M5002S	256, 258, 264, 266, 268, 270, 272, 274, 276, 278
470M5502S	256, 258, 264, 266, 268, 270, 272, 276, 278
470M6002S	256, 258, 264, 266, 268, 270, 272, 276, 278
470N4002S	254
470N4502S	254
470N5002S	254
470N5502S	254
48N0510.02	598
48N0510.03	598
48N0610.02	598
48N0610.03	598
550F2700B	444
550F2700T	522
550F3000B	444
550F3000T	522
550F3500B	444
550F3500T	522
550F4000B	444
550F4000T	522
550F4500B	444
550F4500T	522
550F5000B	444
550F5000T	522
550F5500B	444
550F5500T	522
550F6000B	444
550F6000T	522
550F6500B	444
550F6500T	522
550H2700B	436
550H2700T	514
550H3000B	436
550H3000T	514
550H3500B	436
550H3500T	514
550H4000B	436
550H4000T	514
550H4500B	436
550H4500T	514
550H5000B	436
550H5000T	514
550H5500B	436
550H5500T	514
550H6000B	436
550H6000T	514
550H6500B	436
550H6500T	514
551F2601B	448
551F2601T	526
551F3101B	448
551F3101T	526
551F3601B	448
551F3601T	526
551F4101B	448
551F4101T	526
551F4601B	448
551F4601T	526
551F5101B	448
551F5101T	526
551F5601B	448
551F5601T	526
551H2601B	440
551H2601T	518
551H2851B	440
551H2851T	518
551H3101B	440
551H3101T	518
551H3351B	440
551H3351T	518
551H3601B	440
551H3601T	518
551H3851B	440
551H3851T	518
551H4101B	440
551H4101T	518
551H4351B	440
551H4351T	518
551H4601B	440
551H4601T	518
551H4851B	440
551H4851T	518
551H5101B	440
551H5101T	518
551H5351B	440
551H5351T	518
551H5601B	440
551H5601T	518
560F2500B	442
560F2500T	520
560F2700B	442
560F2700T	520
560F3000B	442
560F3000T	520
560F3500B	442
560F3500T	520
560F4000B	442
560F4000T	520
560F4500B	442
560F4500T	520
560F5000B	442
560F5000T	520
560F5500B	442
560F5500T	520
560F6000B	442
560F6000T	520
560H2500B	434
560H2500T	512
560H2700B	434
560H2700T	512
560H3000B	434
560H3000T	512
560H3200B	434
560H3200T	512
560H3500B	434
560H3500T	512
560H3800B	434
560H3800T	512
560H4000B	434
560H4000T	512
560H4200B	434
560H4200T	512
560H4500B	434
560H4500T	512
560H4800B	434
560H4800T	512
560H5000B	434
560H5000T	512
560H5200B	434
560H5200T	512
560H5500B	434
560H5500T	512
560H6000B	434
560H6000T	512
561F2601B	446
561F2601T	524

Č. artiklu	Strana
561F3101B	446
561F3101T	524
561F3601B	446
561F3601T	524
561F4101B	446
561F4101T	524
561F4601B	446
561F4601T	524
561F5101B	446
561F5101T	524
561F5601B	446
561F5601T	524
561H2601B	438
561H2601T	516
561H2851B	438
561H2851T	516
561H3101B	438
561H3101T	516
561H3351B	438
561H3351T	516
561H3601B	438
561H3601T	516
561H3851B	438
561H3851T	516
561H4101B	438
561H4101T	516
561H4351B	438
561H4351T	516
561H4601B	438
561H4601T	516
561H4851B	438
561H4851T	516
561H5101B	438
561H5101T	516
561H5351B	438
561H5351T	516
561H5601B	438
561H5601T	516
576.4501M	296, 298, 300, 302, 304, 306, 308, 310, 312, 314, 316, 318, 400
576.5001M	296, 298, 300, 302, 304, 306, 308, 310, 312, 314, 316, 318, 400
576.5501M	296, 298, 300, 302, 304, 306, 308, 310, 312, 314, 316, 318, 400
576.6001M	296, 298, 300, 302, 304, 306, 308, 310, 312, 314, 316, 318, 320, 322, 400
576.6501M	296, 298, 300, 302, 304, 306, 308, 310, 312, 314, 316, 318, 320, 322, 400
578.2701M	296, 298, 300, 302, 304, 306, 308, 310, 312, 314, 316, 318, 400
578.3001M	296, 298, 300, 302, 304, 306, 308, 310, 312, 314, 316, 318, 400
578.3501M	296, 298, 300, 302, 304, 306, 308, 310, 312, 314, 316, 318, 400
578.4001M	294, 296, 298, 300, 302, 304, 306, 308, 310, 312, 314, 316, 318, 400
578.4501M	294, 296, 298, 300, 302, 304, 306, 308, 310, 312, 314, 316, 318, 320, 322, 400
578.5001M	294, 296, 298, 300, 302, 304, 306, 308, 310, 312, 314, 316, 318, 320, 322, 400
578.5501M	294, 296, 298, 300, 302, 304, 306, 308, 310, 312, 314, 316, 318, 320, 322, 400
578.6001M	296, 298, 300, 302, 304, 306, 308, 310, 312, 314, 316, 318, 320, 322, 400

Č. artiklu	Strana
609.1500	68, 76, 78, 80, 82, 84, 88, 90, 92, 96, 98, 110, 114, 116, 118, 120, 124, 126, 128, 130, 132, 134, 136, 138, 140, 142, 144, 160, 164, 166, 168, 173, 200, 202, 206, 210, 216, 218, 224, 226, 228, 246, 254, 256, 258, 260, 262, 264, 266, 268, 270, 272, 276, 278, 287, 332, 357, 420, 426, 452, 457
609.1700	68, 76, 78, 80, 82, 84, 88, 90, 92, 96, 98, 110, 114, 116, 118, 120, 124, 126, 128, 130, 132, 134, 136, 138, 140, 142, 144, 160, 164, 166, 168, 173, 200, 202, 206, 210, 216, 218, 224, 226, 228, 246, 254, 256, 260, 264, 266, 268, 276, 278, 287, 332, 357, 426, 457
61D.1500	200, 202, 204, 206, 208, 210, 212, 214, 216, 218, 220, 222, 224, 226, 228, 246
61R.1500	254, 256, 258, 260, 262, 264, 266, 268, 270, 272, 276, 287
623.882.2	69, 247, 288
65.055A	673
65.059A	662, 673
65.0801	663, 706
65.0803	663, 702
65.0807	663, 702
65.1000.01	662, 687
65.1001.01	687
65.1051.02	662, 668
65.1106	687
65.1107	668
65.2950	663, 699
65.3300	662, 681
65.4500.01	663, 689
65.4510	689
65.5000	662, 677
65.5010	662, 676
65.5040	662, 685
65.5070	662, 675
65.5210.01	663, 698
65.5300*	662, 674
65.5340.01	663, 700
65.5627	398, 400, 663, 705
65.5631	396, 504, 663, 704
65.5810.03	663, 701
65.5840	18, 662, 686
65.6100	663, 692
65.7500.03	663, 688
65.7510.03	688
65.7590	688
65.8000	663, 707
660.0950	68, 160
661.1000.HG	68, 160, 173, 246, 287, 332, 357, 426, 457
661.1150.HG	68, 160, 173, 246, 287, 332, 357, 426, 457
661.1300.HG	68, 160, 173, 246, 287, 332, 357, 426, 457
661.1450.HG	68, 160, 173, 200, 202, 204, 206, 208, 210, 212, 214, 216, 218, 220, 222, 224, 226, 228, 246, 254, 256, 258, 260, 262, 264, 266, 268, 270, 272, 276, 278, 287, 332, 357, 420, 426, 452, 457
661.2000.HG	68, 160, 173, 246, 287, 332, 357, 426, 457
662.1150.HG	357
662.1300.HG	357
662.1450.HG	357
664.3500	68

Č. artiklu	Strana
70.1503	76, 78, 80, 96, 98, 116, 126, 157
70.1503.BP	76, 78, 80, 96, 98, 116, 126, 157
70.1553	90, 100, 102, 112, 114, 124, 128, 130, 132, 134, 136, 138, 140, 142, 144, 157-158
70.1553.BP	90, 100, 102, 112, 114, 124, 128, 130, 132, 134, 136, 138, 140, 142, 144, 157-158
70.1663	76, 80, 90, 100, 102, 110, 118, 138, 157
70.1663.BP	76, 80, 90, 100, 102, 110, 118, 138, 157
70.4503	84, 92, 104, 106, 108, 146, 148, 157
70.4503.BP	84, 92, 104, 106, 108, 146, 148, 157
70.6103	88
70M2550.TL	82
70M2580.TL	82
70M2650.TL	82
70M2750.TL	82
70T1504	80, 90, 96, 110, 124, 128, 130, 132, 134, 136, 138, 159
70T3504	76, 78, 80, 90, 96, 98, 110, 118, 124, 126, 128, 130, 132, 134, 136, 138, 140, 142, 144, 159, 166, 168, 172
70T3507.21	76, 78, 80, 84, 90, 92, 118, 158
70T3550.TL	62, 76
70T3553	63, 76, 78
70T3580.TL	76
70T3590.TL	62, 76
70T3650.TL	76
70T3690.TL	76
70T3750.TL	76
70T3790.TL	76
70T4500CTL	106, 108, 148
70T4503	104, 106, 108
70T4503.09	104, 106, 108
70T4504	104, 146, 159
70T4532T	596
70T453T.TL	104, 146, 596
70T4568C	106, 108, 148
70T5550.TL	23
70T5590BTL	23
70T6540BTL	88
70T6550.TL	88
70T6650.TL	88
70T7504	84, 92, 159
70T7550.TL	84
70T7553	84, 87, 92, 95
70T7553.09	84
70T7590.TL	84
70T7650.TL	84
70T7690.TL	84
70T950A.TL	102
70T9550.TL	90, 138
70T9580.TL	90
70T9590BTL	90, 138
70T9650.TL	90, 138
70T9690BTL	90
70T9750.TL	90, 110, 138
70T9790BTL	90
71B3550	62, 76
71B3580	76
71B3590	62, 76
71B3650	76
71B3680	76
71B3690	76
71B3750	76, 118
71B3780	76, 118
71B3790	76, 118
71B4500C	106, 108, 148
71B453T	104, 146, 596
71B7550	84

Č. artiklu	Strana
71B7550D	92
71B7580	84
71B7580D	92
71B7590	84
71B7650	84
71B7690	84
71B950A	100
71B9550	90, 138
71B9580	90
71B9590	90, 138
71B960A	100
71B9650	90, 138
71B9680	90
71B9690	90, 138
71B970A	100
71B9750	90, 110, 138
71B9780	90
71B9790	90, 110, 138
71M2550	82
71M2580	82
71M2650	82
71M2680	82
71M2750	82
71M2780	82
71T0550	114
71T0650	114
71T0750	114
71T3550	76
71T3580	76
71T3590	76
71T3650	76
71T3680	76
71T3690	76
71T3750	76, 118
71T3780	76, 118
71T3790	76, 118
71T4500C	106, 108, 148
71T453T	104, 146, 596
71T6540B	88
71T6550	88
71T6580	88
71T6640B	88
71T6650	88
71T6680	88
71T7550	84
71T7580	84
71T7590	84
71T7650	84
71T950A	102
71T950AB	102
71T9550	90, 138
71T9580	90
71T9590B	90, 138
71T960A	102
71T9650	90, 138
71T9690B	90, 138
71T970A	102
71T9750	90, 138
71T9790B	90, 138
72T3550.TL	78
72T3590.TL	78
72T550A.TL	27
72T5550.TL	23
72T5590BTL	23
73B3550	78
73B3580	78
73B3590	78
73T3550	78
73T3580	78
73T3590	78
740.749.1	69
74.1103	80
74T1550.TL	80
74T1590BTL	80
74T1650.TL	80
74T1750.TL	80
750.2701S	202, 204, 210, 212, 214, 396
750.2701T	406
750.3001S	202, 204, 206, 208, 210, 212, 214, 396
750.3001T	406
750.3501S	202, 204, 206, 208, 210, 212, 214, 218, 220, 222, 224, 226, 396
750.3501T	406
750.4001S	200, 202, 204, 206, 208, 210, 212, 214, 216, 218, 220, 222, 224, 226, 396
750.4001T	406
750.4501S	200, 202, 204, 206, 208, 210, 212, 214, 216, 218, 220, 222, 224, 226, 228, 396
750.4501T	406
750.5001S	200, 202, 204, 206, 208, 210, 212, 214, 216, 218, 220, 222, 224, 226, 228, 396
750.5001T	406
750.5501S	200, 202, 204, 206, 208, 210, 212, 214, 216, 218, 220, 222, 224, 226, 228, 396
750.5501T	406
750.6001S	202, 204, 206, 208, 210, 212, 214, 216, 218, 220, 222, 224, 226, 228, 396
750.6001T	406
753.4501S	202, 204, 206, 208, 210, 212, 214, 216, 218, 220, 222, 228, 396
753.4501T	406
753.5001S	202, 204, 206, 208, 210, 212, 214, 216, 218, 220, 222, 228, 396
753.5001T	406
753.5501S	202, 204, 206, 208, 210, 212, 214, 216, 218, 220, 222, 228, 396
753.5501T	406
753.6001S	202, 204, 206, 208, 210, 212, 214, 216, 218, 220, 222, 228, 396
753.6001T	406
753.6501S	202, 204, 210, 212, 214, 216, 218, 220, 222, 228, 396
753.6501T	406
75B1550	80
75B1580	80
75B1650	80
75B1680	80
75B1750	80
75B1780	80
75T1550	80
75T1580	80
75T1590B	80
75T1650	80
75T1680	80
75T1690B	80
75T1750	80
75T1780	80
75T1790B	80
75T4100	112
75T4200	112
75T4300	112
760H2500S	412
760H2500T	510
760H2700S	412, 504
760H2700T	510
760H3000S	412, 504
760H3000T	510
760H3200S	412, 504
760H3200T	510
760H3500S	412, 504
760H3500SU	414
760H3500T	510
760H3800S	412, 504
760H3800T	510
760H4000S	412, 504
760H4000SU	414
760H4000T	510
760H4200S	412, 504
760H4200T	510
760H4500S	412, 504
760H4500SU	414
760H4500T	510
760H4800S	412, 504
760H4800T	510
760H5000S	412, 504
760H5000SU	414
760H5000T	510
760H5200S	412, 504
760H5200T	510
760H5500S	412, 504
760H5500T	510
760H6000S	412, 504
760H6000T	510
766H4500S	412, 504
766H4500T	510
766H5000S	412, 504
766H5000T	510
766H5200S	412, 504
766H5200T	510
766H5500S	412, 504
766H5500T	510
766H5800S	412, 504
766H5800T	510
766H6000S	412, 504
766H6000T	510
766H6500S	412, 504
766H6500T	510
766H7000S	412, 504
766H7000T	510
766H7500S	412, 504
766H7500T	510
770.0008	242
770C0009	239, 242
770C2701S	238
770C2702I	210, 212, 214
770C2702S	210, 212, 214
770C3001S	238
770C3002I	210, 212, 214
770C3002S	210, 212, 214
770C3501S	238
770C3502I	210, 212, 214, 226
770C3502S	210, 212, 214, 226
770C4001S	238
770C4002I	210, 212, 214, 226
770C4002S	210, 212, 214, 226
770C4501S	238
770C4502I	210, 212, 214, 226, 228
770C4502S	210, 212, 214, 226, 228
770C5001S	238
770C5002I	210, 212, 214, 226, 228
770C5002S	210, 212, 214, 226, 228
770C5501S	238
770C5502I	210, 212, 214, 226, 228
770C5502S	210, 212, 214, 226, 228
770C6001S	238
770C6002I	210, 212, 214, 226, 228
770C6002S	210, 212, 214, 226, 228
770C6501S	238
770C6502I	210, 212, 214, 228
770C6502S	210, 212, 214, 228

Č. artiklu	Strana
770CxxxAI	239
770CxxxAS	239
770CxxxASGC	239
770F0009	239, 242
770F4001S	238
770F4002I	216
770F4002S	216
770F4501S	238
770F4502I	216
770F4502S	216
770F5001S	238
770F5002I	216
770F5002S	216
770F5501S	238
770F5502I	216
770F5502S	216
770F6001S	238
770F6002I	216
770F6002S	216
770F6501S	238
770F6502I	216
770F6502S	216
770FxxxAI	239
770FxxxAS	239
770FxxxASGC	239
770K0009	239, 242
770K3001S	238
770K3002S	206, 208
770K3501S	238
770K3502I	206, 208
770K3502S	206, 208
770K4001S	238
770K4002I	206, 208
770K4002S	206, 208
770K4501S	238
770K4502I	206, 208
770K4502S	206, 208
770K5001S	238
770K5002I	206, 208
770K5002S	206, 208
770K5501S	238
770K5502I	206, 208
770K5502S	206, 208
770K6001S	238
770K6002S	206, 208
770KxxxAI	239
770KxxxAS	239
770KxxxASGC	239
770M0009	239, 242
770M2701S	238
770M2702I	202, 204
770M2702S	202, 204
770M3001S	238
770M3002I	202, 204, 228
770M3002S	202, 204, 228
770M3501S	238
770M3502I	202, 204, 224, 228
770M3502S	202, 204, 224, 228
770M4001S	238
770M4002I	202, 204, 224, 228
770M4002S	202, 204, 224, 228
770M4501S	238
770M4502I	202, 204, 224, 228
770M4502S	202, 204, 224, 228
770M5001S	238
770M5002I	202, 204, 224, 228
770M5002S	202, 204, 224, 228
770M5501S	238
770M5502I	202, 204, 224
770M5502S	202, 204, 224
770M6001S	238
770M6002I	202, 204, 224

Č. artiklu	Strana
770M6002S	202, 204, 224
770M6501S	238
770M6502I	202, 204
770M6502S	202, 204
770MxxxAI	239
770MxxxAS	239
770MxxxASGC	239
770N4002S	200
770N4502I	200
770N4502S	200
770N5002I	200
770N5002S	200
770N5502S	200
770Xxxx1I	241
770Xxxx1S	240-242
770XxxxAI	240
770XxxxAIL	241
770XxxxAIR	240-241
770XxxxAS	240
770XxxxASR	240-242
771.843.5	69
780C0009	218, 220, 222, 234
780C3502I	218, 220, 222
780C3502S	218, 220, 222
780C4002I	218, 220, 222
780C4002S	218, 220, 222
780C4502I	218, 220, 222
780C4502S	218, 220, 222
780C5002I	218, 220, 222
780C5002S	218, 220, 222
780C5502I	218, 220, 222
780C5502S	218, 220, 222
780C6002I	218, 220, 222
780C6002S	218, 220, 222
780C6502I	218, 220, 222
780C6502S	218, 220, 222
78A9454.T	136
78A9456.T	132
78A9458.T	128
78A9555.T	134
78A9556.T	130
78A9658.T	124
78T3450	144
78T3451	142
78T3453	140
78T3558	126
78T9550.83	96
78T9550.TL	96
78Z5500T	23
78Z5500T12	30
78Z550AT	27
78Z550AT11	30
78Z5530T11	30
78Z553ET	23
79B3450	144
79B3451	142
79B3453	140
79B3490	144
79B3491	142
79B3493	140
79B3558	126
79B3598	126
79B9454	136
79B9456	132
79B9458	128
79B9494	136
79B9496	132
79B9498	128
79B9550	96
79B9550.83	96
79B9555	134
79B9556	130

Č. artiklu	Strana
79B9580	96
79B9590	96
79B9595	134
79B9596	130
79B9658	124
79B9698	124
79B9950	98
79B9980	98
79B9990	98
79T8500	116
79T8530	116
80.6507	88, 157
80.6507.BP	88, 157
84.4120	112
84.4140	112
90M2503	82, 157, 164, 166, 172
90M2503.BP	82, 157, 164, 166, 172
90M2603	164, 172
91K9550	168
91K9580	168
91M2550	164
91M2580	164
91M2650	164
91M2750	164
94M3603	82, 157
94M3603.BP	82, 157
956.1004	14, 16, 50, 52, 56, 58, 62, 66, 76, 78, 80, 82, 84, 88, 90, 96, 102, 104, 106, 110, 124, 126, 128, 130, 132, 134, 136, 138, 140, 142, 144, 146, 148, 192
956.1201	14, 17, 50, 53, 56, 59, 63, 67, 193
956A1004	76, 78, 80, 82, 84, 88, 90, 96, 102, 104, 106, 110, 124, 126, 128, 130, 132, 134, 136, 138, 140, 142, 144, 146, 148, 192
956A1006	76, 78, 80, 82, 84, 88, 90, 92, 96, 98, 100, 102, 104, 106, 110, 112, 114, 124, 126, 128, 130, 132, 134, 136, 138, 140, 142, 144, 146, 148, 164, 166, 192
956A1006F	76, 78, 80, 82, 84, 88, 90, 92, 96, 98, 100, 102, 104, 106, 110, 112, 114, 124, 126, 128, 130, 132, 134, 136, 138, 140, 142, 144, 146, 148, 164, 166, 192
956A1201	193
956A1501	14, 17, 50, 53, 56, 59, 63, 67, 193
970.1002	116, 178, 186
970.1201	188
970.1501	188
970.15E1	188
970.1701	188
970.2501	189
970.5201	188
970.5501	188
970.55E1	188
970.5701	188
970.6701	189
970A1002	112, 114, 178, 184
971A0500	182
971A05E0	182
971A0700	182
971A2500	182
971Axxxx	112, 114, 178
973A0500.01	82, 102, 178, 180
973A0600	82, 178, 180
973A0700	82, 178, 180
973A6000	88, 178, 180
993.0530	69, 364, 376, 380, 384, 464, 476, 480, 484, 490

Č. artiklu	Strana
993.0830.01	69, 364, 376, 380, 384, 464, 476, 480, 484, 490
993.2000	484, 494
993.706	69, 160, 173, 247, 288, 332, 358, 426, 457
993.710	68, 160, 173, 246, 288, 332, 357, 426, 457
99B9550	166
M01.ZB02.D2	636-640, 644-648, 652
M01.ZB02.D3	636-640, 644-648, 652
M01.ZB03.02	642, 648-649, 652
M01.ZB03.03	642, 648-649, 652
M01.ZB05.02	636-637, 639-642, 644-649, 652
M01.ZB05.03	636-640, 642, 644-649, 652
M01.ZB05.D2	652
M01.ZB05.D3	652
M01.ZB08.02	636-637, 640-642, 644-645, 647, 652
M01.ZB08.03	636, 638, 641-642, 644, 646, 652
M01.ZB08.OS	652
M01.ZB10.02	636, 639-642, 644, 646-648, 652
M01.ZB10.03	636, 638-642, 644, 646-648, 652
M01.ZB10.T2	653
M01.ZB10.T3	653
M01.ZB20.02	640, 647, 653
M01.ZB20.03	653
M01.ZB25.02	641, 648, 653
M01.ZB26.02	638, 646, 653
M01.ZB28.02	641, 648, 653
M01.ZB35.02	636-638, 644-646, 653
M01.ZB35.OS	637-638, 645, 653
M01.ZZ03.01	68, 160, 173, 246, 288, 332, 357, 426, 457, 656-659, 681
M01.ZZB3	68, 160, 173, 246, 288, 332, 357, 426, 457
M30.1304.02	632
M30.1313.UM	632
M31.1000.01	662, 671
M31.2000	662, 672
M31.ZB08.32	671
M31.ZB35.02	672
M31.ZB35.32	671
M34.ZW50	18, 686
M35.7200.01	634
M35.ZM01	634
M35.ZT01	634
M35.ZW40	634
M45.1010	18, 686
M45.ZF04	18, 686
M45.ZF19	18, 686
M51.0802	632
M53.0720	632
M53.2000EU	631
M53.2050EU	631
M53.3000EU	631
M53.3050EU	631
M54.2117	632
M70.2000	627
M70E2000	623
M75.2910	624, 628
M75.2920	624, 628
M75.ZB05.02	641
M75.ZB05.L2	653
M75.ZB05.L3	653
M75.ZB08.02	641-642
M75.ZB08.03	641-642
M75.ZB08.L2	653
M75.ZB08.L3	653
M75.ZB10.02	641-642
M75.ZB10.03	641-642
M75.ZB10.L2	638-639, 653
M75.ZB10.L3	653
M75E2000	623
MZA.2600	624, 628
MZA.5300	632
MZD.2000	651
MZD.2700	651
MZD.2V00	651
MZD.4000	651
MZD.5000	651
MZD.5500	651
MZD.5700.01	651
MZE.1300	632
MZE.2110	632
MZF.1000.01	632
MZF.1010	632
MZF.1020	632
MZF.1030	624, 628, 632
MZF.1050	624, 628, 632
MZF.2000	624, 628
MZK.1120	632
MZK.1130	632
MZK.190S	631, 645, 648
MZK.2000.01	623, 627, 636, 638
MZK.2008.02	624, 628, 636-641
MZK.2023	624, 628
MZK.2024	624, 628
MZK.210S	623, 627, 636-641
MZK.211S	623, 627, 636-639, 641
MZK.2124	637-638, 640-641
MZK.220S	637
MZK.220S.01	623, 627, 637, 639-640
MZK.224S.01	623, 627, 640
MZK.2400.01	623, 627, 642
MZK.2810.03	623, 627, 637, 641-642
MZK.880S	631, 644-648
MZL.1250	632
MZL.2000	628, 636-642
MZL.2010	628, 636, 638-640
MZL.2060	638-639, 641-642
MZL.2080	628, 642
MZL.2090	628
MZL.2090.03	628
MZL.2500	632
MZM.0040	76, 78, 80, 82, 84, 88, 90, 92, 96, 98, 116, 118, 164, 168, 638, 646, 652
MZM.0050	636, 639, 644, 646, 652
MZM.0053	151, 636-637, 639, 644, 646, 652
MZM.0061.01	154, 636, 638, 644, 646, 652
MZM.0070	600-601, 641, 648, 652
MZM.0071	601, 641, 648, 652
MZM.0077	600, 641, 648, 652
MZM.0078	598, 641, 648, 652
MZM.0092.01	647, 652
MZM.0093.02	647, 652
MZM.0095	640, 647, 652
MZM.0292.01	652
MZR.1000	632
MZR.1200	628
MZR.2000	632
MZR.5300.02	632
MZS.1000	628, 632, 636-642
MZS.2000	628, 632, 641, 644-649
MZV.2E00	651
MZV.3700	624, 628
MZW.1300.01	671
STL.8000	663, 690
T51.1700.04	434, 436, 442, 444, 512, 514, 520, 522
T51.7000.01	414, 423
T51.7601	412, 414, 504, 510
T57.1140S	512, 514, 516, 518, 520, 522, 524, 526
T57.7400.01	406, 510
T60.000D	396, 398, 400, 504
T60.1125W	396, 398, 400, 504
T60.300D	396, 398, 400, 504
T60B000H	400, 402
T60B3030	400
T60B3130	400
T60B3330	400
T60B3530	400
T60B3560	400
T60H4040	398
T60H4140	398
T60H4340	398
T60H4540	398
T60H4570	398
T60L7040	396, 504
T60L7140	396, 504
T60L7340	396, 504
T60L7540	396, 504
T60L7570	396, 504
T60L9340	396
T60L9540	396
T65.1000.02	662, 682
T65.1100	662, 683
T65.5090	687
T65.9000	682-683
Z10A3000.03	364, 370, 376, 380, 384, 464, 470, 476, 480, 484, 490, 494
Z10A3006	364, 370, 380, 384
Z10A3H00	364, 370, 380, 384
Z10C5005	582
Z10C5007	576, 580
Z10C500A	576, 578, 580, 582
Z10D01E0.01	364, 370, 464, 470, 494
Z10D01EA.01	364, 370, 464, 470, 494
Z10D0311	376, 476, 480, 484
Z10D0316	376, 476
Z10D5210	380, 484
Z10D6252	384, 490
Z10K0009	23, 27, 35, 41, 47, 365, 371, 377, 381, 385, 392, 465, 471, 477, 481, 485, 491, 495, 500, 578, 580
Z10K008S	365, 392, 465, 480, 500
Z10K050S	365, 392, 465, 480, 500
Z10K120S	365, 392, 465, 480, 500
Z10K160S	365, 392, 465, 480, 500
Z10K300A	578, 580
Z10K800AE	23, 27, 35, 41, 47, 364, 370, 376, 380, 384, 464, 470, 476, 480, 484, 490, 494
Z10M200A	651
Z10M200B	651
Z10M200C	651
Z10M200D	651
Z10M200E	651
Z10M200H	651
Z10M200I	651
Z10M200J	651
Z10M200K	651
Z10M200L	651
Z10M200N	651
Z10M200T	651
Z10M200U	651
Z10M200Z	651
Z10NA40BA	23, 27, 35, 41, 47, 576, 582
Z10NA40By	732
Z10NA40EA	23, 27, 35, 41, 47, 576, 582
Z10NA40EB	23, 27, 35, 41, 47, 576, 582
Z10NA40EC	23, 27, 35, 41, 47, 576, 582
Z10NA40ED	23, 27, 35, 41, 47, 576, 582
Z10NA40EE	23, 27, 35, 41, 47, 576, 582
Z10NA40EF	23, 27, 35, 41, 47, 576, 582

Č. artiklu	Strana
Z10NA40Ey	732
Z10NA40KI	23, 27, 35, 41, 47, 576, 582
Z10NA40Ky	732
Z10NA40NH	23, 27, 35, 41, 47, 576, 582
Z10NA40Ny	732
Z10NA40UG	23, 27, 35, 41, 47, 576, 582
Z10NA40Uy	732
Z10NE04BA	23, 27, 35, 41, 47, 364, 371, 376, 380, 384, 464, 471, 476, 480, 484, 490, 494, 578, 580
Z10NE04BI	23, 27, 35, 41, 47, 364, 371, 376, 380, 384, 464, 471, 476, 480, 484, 490, 494, 578, 580
Z10NE04EA	23, 27, 35, 41, 47, 364, 371, 376, 380, 384, 464, 471, 476, 480, 484, 490, 494, 578, 580
Z10NE04EB	23, 27, 35, 41, 47, 364, 371, 376, 380, 384, 464, 471, 476, 480, 484, 490, 494, 578, 580
Z10NE04EC	23, 27, 35, 41, 47, 364, 371, 376, 380, 384, 464, 471, 476, 480, 484, 490, 494, 578, 580
Z10NE04ED	23, 27, 35, 41, 47, 364, 371, 376, 380, 384, 464, 471, 476, 480, 484, 490, 494, 578, 580
Z10NE04EE	23, 27, 35, 41, 47, 364, 371, 376, 380, 384, 464, 471, 476, 480, 484, 490, 494, 578, 580
Z10NE04EF	23, 27, 35, 41, 47, 364, 371, 376, 380, 384, 464, 471, 476, 480, 484, 490, 494, 578, 580
Z10NE04EI	23, 27, 35, 41, 47, 364, 371, 376, 380, 384, 464, 471, 476, 480, 484, 490, 494, 578, 580
Z10NE04HI	23, 27, 35, 41, 47, 364, 371, 376, 380, 384, 464, 471, 476, 480, 484, 490, 494, 578, 580
Z10NE04IA	23, 27, 35, 41, 47, 364, 371, 376, 380, 384, 464, 471, 476, 480, 484, 490, 494, 578, 580
Z10NE04KI	23, 27, 35, 41, 47, 364, 371, 376, 380, 384, 464, 471, 476, 480, 484, 490, 494, 578, 580
Z10NE04NH	23, 27, 35, 41, 47, 364, 371, 376, 380, 384, 464, 471, 476, 480, 484, 490, 494, 578, 580
Z10NE04RH	23, 27, 35, 41, 47, 364, 371, 376, 380, 384, 464, 471, 476, 480, 484, 490, 494, 578, 580
Z10NE04SK	23, 27, 35, 41, 47, 364, 371, 376, 380, 384, 464, 471, 476, 480, 484, 490, 494, 578, 580
Z10NE04TH	23, 27, 35, 41, 47, 364, 371, 376, 380, 384, 464, 471, 476, 480, 484, 490, 494, 578, 580
Z10NE04UG	23, 27, 35, 41, 47, 364, 371, 376, 380, 384, 464, 471, 476, 480, 484, 490, 494, 578, 580
Z10NE04UJ	23, 27, 35, 41, 47, 364, 371, 376, 380, 384, 464, 471, 476, 480, 484, 490, 494, 578, 580
Z10NE04ZI	23, 27, 35, 41, 47, 364, 371, 376, 380, 384, 464, 471, 476, 480, 484, 490, 494, 578, 580
Z10NG000	365, 371, 376, 381, 384, 465, 471, 476, 480, 485, 490, 495, 578, 580
Z10NG120	23, 27, 35, 41, 47, 365, 371, 376, 381, 384, 465, 471, 476, 480, 485, 490, 495, 578, 580
Z10T1143B	380, 484
Z10T1170A	364, 370, 464, 470, 494
Z10T650AA	364, 370, 464, 470, 494
Z10T700AA	364, 370, 464, 470, 494
Z10T710AA	364, 370, 464, 470, 494
Z10T750AA	364, 370, 464, 470, 494
Z10T800AA	364, 370, 464, 470, 494
Z10UB00BA	388, 498
Z10UB00BI	388, 498
Z10UB00By	732
Z10UB00EA	388, 498
Z10UB00EB	388, 498
Z10UB00EC	388, 498
Z10UB00ED	388, 498
Z10UB00EE	388, 498
Z10UB00EF	388, 498
Z10UB00Ey	732
Z10UB00KI	388, 498
Z10UB00Ky	732
Z10UB00NH	388, 498
Z10UB00Ny	732
Z10UB00UG	388, 498
Z10UB00UJ	388, 498
Z10UB00Uy	732
Z10UT45EA	390
Z10UT45KI	390
Z10UT45UG	390
Z10UT50BI	390
Z10UT50EA	390
Z10UT60BI	390
Z10UT60EA	390
Z10UT60EB	390
Z10UT60EE	390
Z10UT60KI	390
Z10UT60UG	390
Z10UT85EB	390
Z10UT90EA	390
Z10UT__By	732
Z10UT__Ey	732
Z10UT__Ky	732
Z10UT__Uy	732
Z10V100E.01	23, 27, 35, 41, 47, 365, 370, 376, 380, 384, 464, 470, 476, 480, 484, 490, 494, 578, 580
Z10ZC00A	365, 381, 385, 392, 465, 500
Z30B000S.04	331
Z30C000S	304, 306, 316
Z30C000S.22	320
Z30CxxxS.6	328
Z30D000S.22	322
Z30D000SL	308, 310, 312, 314, 318
Z30DxxxS.6	328
Z30K000S	300, 302
Z30KxxxS.6	328
Z30M000S.04	296, 298, 320, 322
Z30M383S0W	390
Z30M389S0W	390
Z30M433S0W	390
Z30M439S0W	390
Z30M483S0W	390
Z30M489S0W	390
Z30M533S0W	390
Z30M539S0W	390
Z30M733S0W	390
Z30M833S0W	390
Z30M839S0W	390
Z30MxxxS.6	328
Z30N000S.04	294
Z30NxxxS.6	328
Z31L1036A	298, 302, 306, 310, 314
Z36H367SE01	352
Z36H417SE01	352
Z36H467SE01	352
Z36H517SE01	352
Z40C0002Z	562
Z40D0002Z	562
Z40L0002	562
Z40L1077A	562
Z40L152A	562
Z40L177A	562
Z40L427A	562
Z40L477A	562
Z40L777A	562
Z43L100S	562
Z46L420S	562
Z46L470S	562
Z46L520S	562
Z46L570S	562
Z46L620S	562
Z48.27B0I6	562
Z48.27B0I7	562
Z48.30B0I4	562
Z48.30B0I6	562
Z48.30B0I7	562
Z48.30B0I8	562
Z48.30B0I9	562
Z70.0320	342, 344, 346, 348, 350, 352, 357
Z80.000S	594
Z80.000V	594
Z80S0542BA	594
Z80S0542CA	594
Z80S0560	594
Z80S0760	594
Z80S1260	594
Z80V000A	594
Z80V1163W	594
Z95.4100	586
Z95.4600	586
Z95D4100	586
Z95Q1040A	586
Z96.00T1	245, 286, 596
Z96.10E1	244, 285, 328, 365, 377, 381, 385, 393, 400, 403
Z96.2011	400, 402
	239, 243
	239, 243
ZA7.5700.BT	242
ZA7.5709.BT	242
ZAA.3500	344, 346, 348, 350, 352
ZAA.3700	344, 346, 348, 350, 352
ZB4E000S	264, 266, 268, 270, 272, 278
ZB4E00AK	264
ZB4ExxxS.6	285
ZB4K000S	260, 262
ZB4KxxxS.6	285
ZB4M000S	256, 258, 276, 278
ZB4M00AK	278
ZB4MxxxS.6	285
ZB4N000S	254
ZB4NxxxS.6	285
ZB7A0008	246
ZB7C000S	210, 212, 214, 218, 220, 222, 226
ZB7C129S.6S	228
ZB7CxxxS.6	244
ZB7F000S	216
ZB7FxxxS.6	244
ZB7K000S	206, 208
ZB7KxxxS.6	244
ZB7M000S	202, 204, 224
ZB7MxxxS.6	244
ZB7N000S	200
ZB7NxxxS.6	244
ZC4U10E0	549
ZC4U10F0	549
ZC4U11E0	549
ZC7A0P0C	547
ZC7A0P0F	547

Č. artiklu	Strana
ZC7A0U0C	547
ZC7A0U0F	547
ZC7A0U0K	544
ZC7A0U0M	544
ZC7B0100S	548
ZC7B0200S	548
ZC7C0000	553
ZC7C0001	553
ZC7F300RHU	550
ZC7F300RSU	547
ZC7F400RHP	550
ZC7F400RSP	547
ZC7G0P0I	553
ZC7M0200	553
ZC7Q010SH	545
ZC7Q010SS	544
ZC7Q020SH	545
ZC7Q020SS	544
ZC7Q0P0FH	550
ZC7Q0P0FS	547
ZC7Q0U0FH	550
ZC7Q0U0FS	547
ZC7Q0U0SH	545
ZC7Q0U0SS	544
ZC7S300RHU	545
ZC7S300RSU	544
ZC7S450BH3	545
ZC7S450BS3	544
ZC7S450RH1	545
ZC7S450RH2	545
ZC7S450RS1	544, 548
ZC7S450RS2	544, 548
ZC7S500BH3	545
ZC7S500BS3	544
ZC7S500RH1	545
ZC7S500RH2	545
ZC7S500RS1	544, 548
ZC7S500RS2	544, 548
ZC7S550BH3	545
ZC7S550BS3	544
ZC7S550RH1	545
ZC7S550RH2	545
ZC7S550RS1	544, 548
ZC7S550RS2	544, 548
ZC7S600BH3	545
ZC7S600BS3	544
ZC7S600RH1	545
ZC7S600RH2	545
ZC7S600RS1	544, 548
ZC7S600RS2	544, 548
ZC7S650BH3	545
ZC7S650BS3	544
ZC7S650RH1	545
ZC7S650RH2	545
ZC7S650RS1	544, 548
ZC7S650RS2	544, 548
ZC7T0350	553, 567
ZC7U10E0	549
ZC7U10F0	549
ZC7U11E0	549
ZE4H1058G	284
ZE4H1064G	284
ZE4H458G	284
ZE4H464G	284
ZE4HxxxxG	272
ZE4L1058G	284
ZE4L1064G	284
ZE4L458G	284
ZE4L464G	284
ZE4LxxxxG	272
ZE4M360G	284
ZE4M410G	284

Č. artiklu	Strana
ZE4M460G	284
ZE4M510G	284
ZE4Mxx0G	266
ZE7S338G	234
ZE7S388G	234
ZE7S438G	234
ZE7S488G	234
ZE7S538G	234
ZE7Sxx8G	218, 220, 222
ZE7V1082G	234
ZE7V1088G	234
ZE7V482G	234
ZE7V488G	234
ZE7VxxxxG	212, 220
ZE7W1082G	234
ZE7W1088G	234
ZE7W482G	234
ZE7W488G	234
ZE7WxxxxG	212, 220
ZF4.1002	254, 256, 260, 264, 266, 268, 276, 278
ZF4.10I2	254, 256, 260, 264, 266, 268
ZF4.10T2	254, 256, 260, 264, 266, 268, 276, 278, 596
ZF4.5002	264, 266, 268, 278
ZF4.5012	264, 266, 268, 278
ZF4.50I2	264, 266, 268, 278
ZF4.50T2	264, 266, 268, 278, 596
ZF7C7002	210, 216, 218, 226, 228
ZF7C70E2	210, 216, 218, 226, 228
ZF7C70T2	210, 216, 218, 226, 228, 596
ZF7K7002	206
ZF7K70E2	206
ZF7K70T2	206, 596
ZF7M7002	202, 210, 216, 218, 224, 226, 228
ZF7M70E2	202, 210, 216, 218, 224, 226, 228
ZF7M70T2	202, 210, 216, 218, 224, 226, 228, 596
ZF7N7002	200
ZF7N70E2	200
ZF7N70T2	200, 596
ZFZ.30G0I	568
ZFZ.40G0I	568
ZFZ.45G0I	568
ZI4.0MS1	258
ZI4.1KS1	262
ZI4.2ES1	270
ZI4.4ES1	272
ZI7.0KI0	208
ZI7.0KS0	208
ZI7.0M07	204, 208, 258, 262
ZI7.0MI0	204
ZI7.0MS0	204
ZI7.2CI0	212, 220
ZI7.2CS0	212, 220
ZI7.3CI0	214, 222
ZI7.3CS0	214, 222
ZIF.3000	344
ZIF.3010	342
ZIF.3030	346
ZIF.3050	348
ZIF.71K0	302
ZIF.71M0	298
ZIF.76C0	306
ZIF.76D0	310, 314
ZIF.80M5	298, 302
ZIF.80M7	298, 302
ZL4.270S.E	268, 270, 272
ZL4.300S.E	268, 270, 272
ZL4.350S.E	268, 270, 272
ZL4.400S.E	268, 270, 272
ZL4.450S.E	268, 270, 272, 278

Č. artiklu	Strana
ZL4.500S.E	268, 270, 272, 278
ZL4.550S.E	268, 270, 272, 278
ZL4.600S.E	268, 270, 272, 278
ZL4M00808	266
ZME.0710	663, 691
ZME.0730	663, 692
ZME.1600.01	693
ZME.1610	693
ZME.2700	693
ZME.5320	693
ZME.xxx0	663
ZML.0040.02	662, 669
ZML.0050	662, 684
ZML.0330	662, 679
ZML.1090	662, 670
ZML.1150.03	662, 680
ZML.1500	697
ZML.1510	697
ZML.2200	663, 694
ZML.3510	697
ZML.3580.01	697
ZML.3600	697
ZML.3710	663, 695
ZML.4010	663, 696
ZML.7000	662, 678
ZML.8000.02	697
ZML.8030	663, 703
ZML.805S	663, 703
ZML.x5x0	663
ZMM.0350	655, 659
ZMM.0400	655, 658
ZMM.0700.01	655, 657
ZMM.0700.20	657
ZMM.075N	657-659
ZMM.2500	655-656
ZMZ.20S1	656
ZMZ.20S2	656
ZMZ.20S5	656
ZMZ.20S6	656
ZOU.30U1I	568
ZR4.1059U	270, 549
ZR4.270RS.E	264
ZR4.300RS.E	264
ZR4.350RS.E	264
ZR4.400RS.E	264
ZR4.450RS.E	264
ZR4.500RS.E	264
ZR4.550RS.E	264
ZR4.600RS.E	264
ZR7.1080U	214, 222, 549
ZRE.321S.ID	350, 352
ZRE.363A.ID	423, 456
ZRE.371S.ID	350, 352
ZRE.413A.ID	423, 456
ZRE.421S.ID	350, 352
ZRE.443A.ID	423, 456
ZRE.463A.ID	423, 456
ZRE.471S.ID	350, 352
ZRE.483A.ID	423, 456
ZRE.513A.ID	423, 456
ZRE.521S.ID	350, 352
ZRE.543A.ID	423, 456
ZRE.563A.ID	423, 456
ZRE.613A.ID	423, 456
ZRF.2210	316, 318
ZRG.000R5F	316, 318
ZRG.1046Z	306, 310, 314
ZRG.1094U	424
ZRG.1104Q	563
ZRG.1104U	359-360
ZRG.179Q	563
ZRG.204Q	563

Č. artiklu	Strana
ZRG.207RSIC	304, 306, 308, 310, 312, 314, 316, 318
ZRG.237RSIC	304, 306, 308, 310, 312, 314, 316, 318
ZRG.287RSIC	304, 306, 308, 310, 312, 314, 316, 318
ZRG.337RSIC	304, 306, 308, 310, 312, 314, 316, 318
ZRG.387RSIC	304, 306, 308, 310, 312, 314, 316, 318, 320, 322
ZRG.437RSIC	304, 306, 308, 310, 312, 314, 316, 318, 320, 322
ZRG.454Q	563
ZRG.487RSIC	304, 306, 308, 310, 312, 314, 316, 318, 320, 322
ZRG.504Q	563
ZRG.537RSIC	304, 306, 308, 310, 312, 314, 316, 318, 320, 322
ZRG.587RSIC	304, 306, 308, 310, 312, 314, 316, 318, 320, 322
ZRG.804Q	563
ZRM.5500	356
ZRR.4000	287
ZRR.5200	330
ZRU.00F0	359-360
ZRU.00Z0	359
ZRU.01E0	563
ZRU.10B1E	360
ZRU.11F0	563
ZS4.400MU	286
ZS4.650MU	286
ZS7M400LU	245
ZS7M400MU	412, 414, 422, 510
ZS7M600MU	412, 414, 422, 510
ZS7M650LU	245
ZS7M750MU	412, 414, 422, 510
ZSD.1200S	355
ZSF.1200	344, 346, 348, 350, 352
ZSF.1300	344, 346, 348, 350, 352
ZSF.130E	344, 346, 348, 350, 352
ZSF.1510	342
ZSF.1610	342
ZSF.1700	344, 346, 348, 350, 352
ZSF.1800	344, 346, 348, 350, 352
ZSF.35A2	294, 296, 300, 304, 308, 312, 316, 318, 320, 322
ZSF.36A2	294, 296, 300, 304, 308, 312, 320, 322
ZSF.39A2	294, 296, 300, 304, 308, 312, 320, 322
ZSI.010Q	561
ZSI.010SI	561
ZSI.020Q	561
ZSI.020SI	561
ZSI.030SI	561
ZSI.040SI	561
ZSI.12VEI4	556
ZSI.12VEI6	556
ZSI.12VEI7	556
ZSI.12VUI4	557
ZSI.12VUI6	557
ZSI.12VUI7	557
ZSI.450BI1N	556-558, 560
ZSI.450BI2N	556, 560
ZSI.450BI3E	556, 560
ZSI.450BI3N	556, 558, 560
ZSI.450FI1	560
ZSI.450FI2N	556-557, 560
ZSI.450FI3	557-558, 560
ZSI.450KI2N	557-558, 560
ZSI.450KI3N	557-558, 560
ZSI.450KI4N	556, 558, 560

Č. artiklu	Strana
ZSI.450MI3	558, 560
ZSI.500BI1N	556-558, 560
ZSI.500BI2N	556, 560
ZSI.500BI3	556, 558, 560
ZSI.500BI3E	556, 560
ZSI.500FI1	560
ZSI.500FI2N	556-557, 560
ZSI.500FI3	557-558, 560
ZSI.500KI2N	557-558, 560
ZSI.500KI3N	557-558, 560
ZSI.500KI4	556, 558, 560
ZSI.500MI3	558, 560
ZSI.550BI1N	556-558, 560
ZSI.550BI2N	556, 560
ZSI.550BI3	556, 558, 560
ZSI.550FI1	560
ZSI.550FI2N	556-557, 560
ZSI.550FI3	557, 560
ZSI.550KI2N	557-558, 560
ZSI.550KI3N	557-558, 560
ZSI.550KI4	556, 558, 560
ZSI.550MI3	558, 560
ZSI.60VEI4	556
ZSI.60VEI6	556
ZSI.60VEI7	556
ZSI.60VUI4	557
ZSI.60VUI6	557
ZSI.60VUI7	557
ZSI.90VEI4	556
ZSI.90VEI6	556
ZSI.90VEI7	556
ZSI.90VUI4	557
ZSI.90VUI6	557
ZSI.90VUI7	557
ZST.1089W	420, 452
ZST.1160W	406, 420, 452, 510
ZST.410TT	436, 440, 455
ZST.410TV	434, 438, 455
ZST.450BA	329
ZST.500BA	329
ZST.550BA	329
ZST.600BA	329
ZST.600TV	434, 438, 455
ZST.650BA	329
ZST.650TT	436, 440, 455
ZST.750TV	434, 455
ZSZ.01F0	561, 567
ZSZ.01F1	561, 567
ZSZ.02F0	561, 567
ZSZ.02F1	561, 567
ZSZ.02M0	561, 567
ZTU.00D0	424
ZTU.00Z0	424
ZV4.1042M	258, 262, 270
ZV4.1042NN	272
ZV7.1043C01	204, 208, 214, 222
ZV7.1043MN1	212, 220

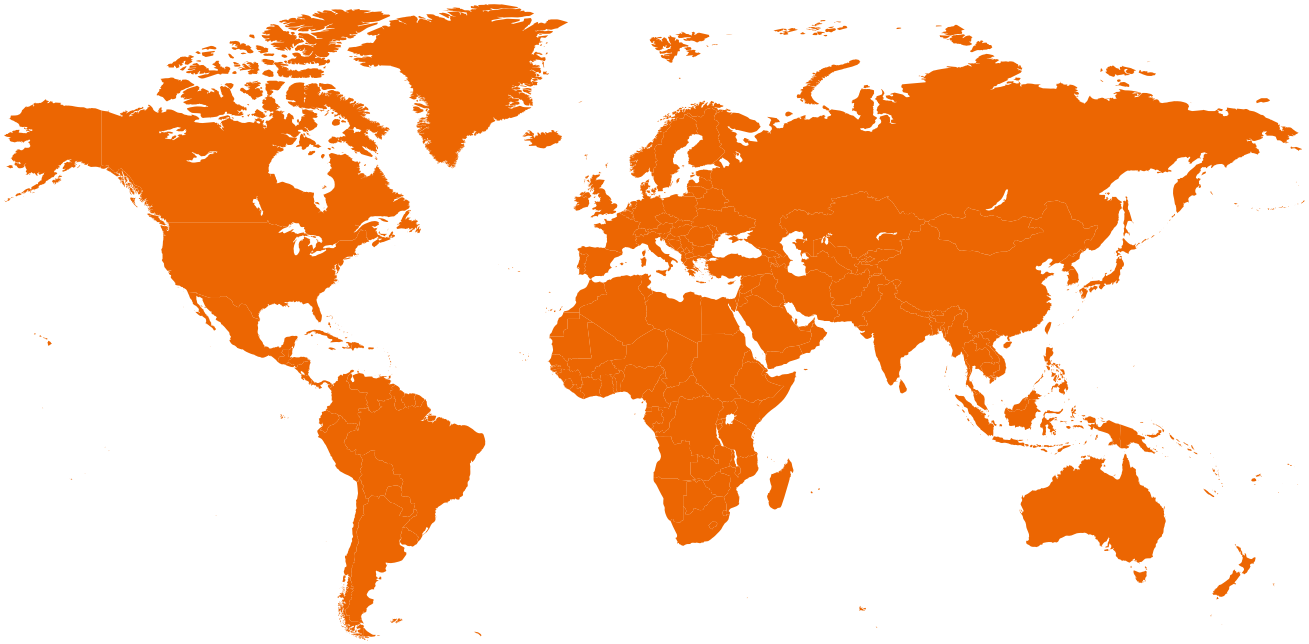

Společnost Blum působí po celém světě

Jsme mezinárodní společnost s celosvětovou působností.

Prostřednictvím našich dceřiných společností a zastoupení dodáváme zákazníkům na více než 120 trzích vysoce kvalitní a inovativní kování.

Máte-li jakékoli dotazy k našim produktům a službám, rádi vám poradíme!

Dceřiné firmy Blum, zastoupení a kontaktní adresy	
Tady najdete kontakt v nejbližším okolí	
Short-URL	
www.blum.com/sales-offices	

Blum Rakousko		
Julius Blum GmbH	Telefon	+43/5578/705-0
Industriestraße 1	E-mail	info@blum.com
6973 Höchst	Internet	www.blum.com
Austria		

Look for our FSC™-certified products

FSC™ C115115 www.fsc.org

Technické změny a změny ve výrobním sortimentu jsou vyhrazeny.
Všechny výrobky a všechna řešení podléhají autorským právům firmy Blum.
KA-160/6CS-CZ/11.25
IDNR 00000000

Blum, s.r.o.
Kolbenova 1041/19
CZ – 190 00 Praha 9
Tel.: +420/281090161
E-mail: posta.cz@blum.com
www.blum.com

Julius Blum GmbH
6973 Höchst, Rakousko
Tel.: +43/5578/705-0
Fax: +43/5578/705-44
E-mail: info@blum.com
www.blum.com

Naše střediska a závody v Rakousku, Polsku a v Číně mají certifikáty jak níže uvedeno.
Náš výrobní závod v USA má certifikát ISO 9001.
Náš výrobní závod v Brazílii má certifikáty ISO 9001, ISO 14001 a ISO 45001.

ISO 9001 Certified Quality System
ISO 14001 Certified Environmental System
ISO 50001 Certified Energy System

blum®