KATALOG

nábytkového kování

SALU

POSUVNÉ SYSTÉMY

HLINÍKOVÉ PROFILY

PODNOŽE

CLEVER CUBE

ÚCHYTKY

ZRCADLA

OSVĚTLENÍ LED



KATALOG
nábytkového kování

Kapitola 1 | Kování pro vestavěné, šikmé a naložené dveře

Kování pro posuvné vestavěné dveře:
S20/S30 ... 6
S27AL/S37AL ... 12
S35 ... 16
S36/S36SC ... 20
S37/S37SC ... 24
S42 ... 28
S50N ... 32
S55A/S55B ... 36
S55A-UN/S55B-UN ... 42
S60-1/S60-2 ... 48
S60N-1/ S60N-2 ... 52
S60H/S60HSC ... 56
S60R ... 60
S65-1/S65-2 ... 64
S65-1UN/S65-2UN ... 68

Kování pro šikmé vestavěné dveře:
SPS ... 72

Kování pro posuvné naložené dveře:
S41 ... 76
S45 ... 82
S61 INLINE ... 88

Kapitola 2 Kování pro skládací dveře

S25 ... 92
S40SD ... 96
S80N Fold ... 100

Kapitola 3 | Kování pro posuvné interiérové dveře

S40/S40H ... 104
S80N/S80SC ... 108
S80N Frame 55/S80SC Frame 55 ... 114
S80 Frame 65/S80SC Frame 65 ... 120
S80 Glass/S80 Glass SC ... 126
S90 G1/G2 INOX ... 132
S90 W1/W2 INOX ... 136
S90 W1/W2 BLACK ... 140
S100 ... 144

Kapitola 4 Madla a profily

Madla a profily ... 148

Kapitola 5 Doplňky

Kartáče ... 162
Ostatní ... 164
Softclose pro S55, S60 a S65 ... 166
Montážní návody tlumení ... 170

Kapitola 6 Úchytky

Úchytkové profily ... 172
Profily pro bezúchytkové otvírání ... 180

Kapitola 7 Hliníkové nábytkové rámečky

Hliníkové nábytkové rámečky ... 184

Kapitola 8 Doplňky ke kuchyním

Doplňky kuchyně ... 192

Kapitola 9 Zámky

Zámky ... 198

Kapitola 10 SWS systém

SWS Systém ... 204
Paravany SWS ... 208
Sanitární příčky ... 212

Kapitola 11 Podnože a nožky

Hliníkové nábytkové podnože ... 216
Podnože z ocelových profilů ... 222
Stolové nohy ... 229
Nábytkové nohy ... 231

Kapitola 12 Clever Cube

Clever Cube ... 234

Kapitola 13 Skleněný program

Skleněné výplně ... 240
Skleněné dveře ... 245

Kapitola 14 Zrcadla

Zrcadla ... 246

Kapitola 15 LED Osvětlení

Světelné police a světelná dna ... 254
LED osvětlení ... 258
LED svítidla ... 260
LED pásky ... 252
LED profily ... 264
Trafa pro LED osvětlení ... 268
Příslušenství ... 270
Stropní svítidla ... 275
Technická svítidla ... 277

Vzorníky SALU ... 278

KONTAKTNÍ ÚDAJE

SALU Systems, s.r.o.
Žihla 992, 739 91 Jablunkov, Česká republika
IČ: 27791866, DIČ: CZ27791866



HLINÍKOVÉ RÁMEČKY, UK PROFILY, ÚCHYTKY NA MÍRU, CLEVER CUBE:

tel./fax: +420 558 326 377
gsm: +420 730 872 204
gsm: +420 736 628 378
e-mail: info@salu.cz

LED OSVĚTLENÍ, SKLA A SKLENĚNÉ ZÁSTĚNY:

tel./fax: +420 558 326 377
gsm: +420 730 872 204
gsm: +420 736 628 378
e-mail: info@salu.cz

KOVÁNÍ PRO POSUVNÉ DVEŘE, GOLA PROFILY, STOLOVÉ PODNOŽE:

tel./fax: +420 558 340 283
gsm: +420 735 173 167
gsm: +420 733 110 974
e-mail: kovani@salu.cz

ZNAČENÍ KÓDŮ

ZNAČENÍ KÓDŮ:
19D13045XX (SE)

(SE) stříbrný elox
(SB) světlý bronz
(LN) lesklý nerez (inox)
(SN) světlý nerez
(ŠN) šedý nerez
(TN) tmavý nerez (nerez)
(TNL) tmavý nerez lakovaný
(CH) chrom
(B) bílá RAL 9003
(Č) černá RAL 9005

VZORKOVNÍKY



Výběr vzorkovníků našich produktů najdete na straně 278.

BEZPEČNOSTNÍ PIKTOGRAMY



Výrobek byl posouzen
před uvedením na trh EU



Způsobilost k montáži
na hořlavý podklad



Třída ochrany III



Požadované napětí



Stupeň ochrany



Třída ochrany II



Bezpečnostní oddělovací transformátor
odolný proti zkratu



Minimální vzdálenost
od osvětlovaného objektu



Použití
v interiéru



Balení



Délka přívodního kabelu



Vstupní/výstupní napětí



TÜV certifikát



Výrobek po ukončení jeho životnosti
nesmí být vyhozen do popelnice se
směsným komunálním odpadem, ale
musí být odevzdán ke zpětnému odběru
tak, aby byla zajištěna jeho ekologická
recyklace.

INFORMAČNÍ PIKTOGRAMY



Vyrábíme na zakázku



Barvení RAL na zakázku



Zafrézovaný stromeček
na zakázku



Maximální váha
jednoho křídla



Tlumič Softclose



Výkres ke stažení



Online kalkulátor



Kuličkové ložisko



Tloušťka výplně



Horní vedení



Spodní vedení



Kartáče

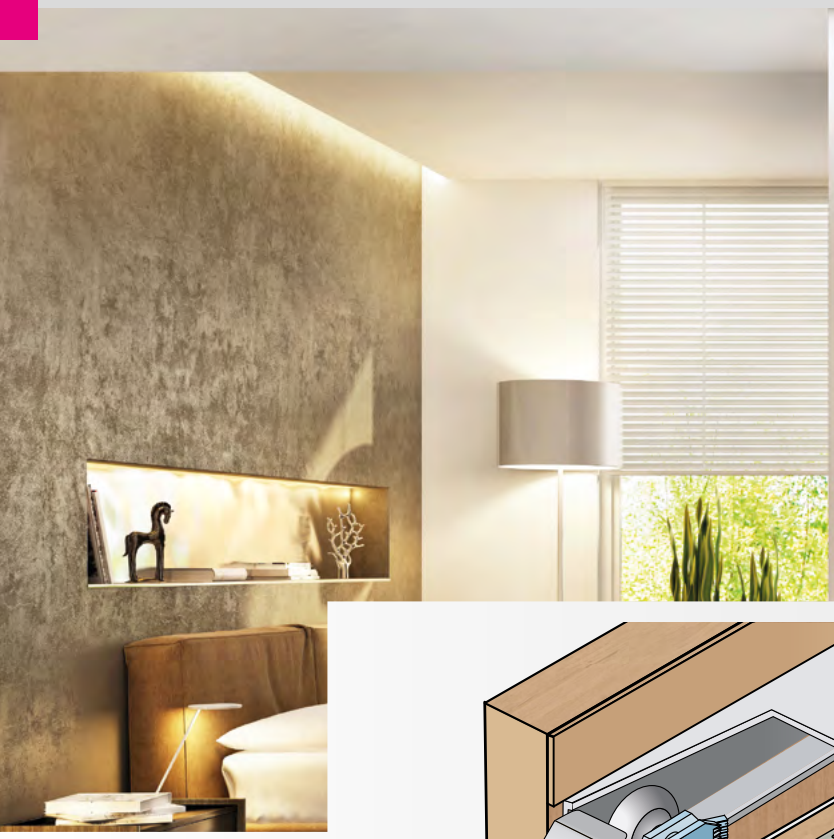



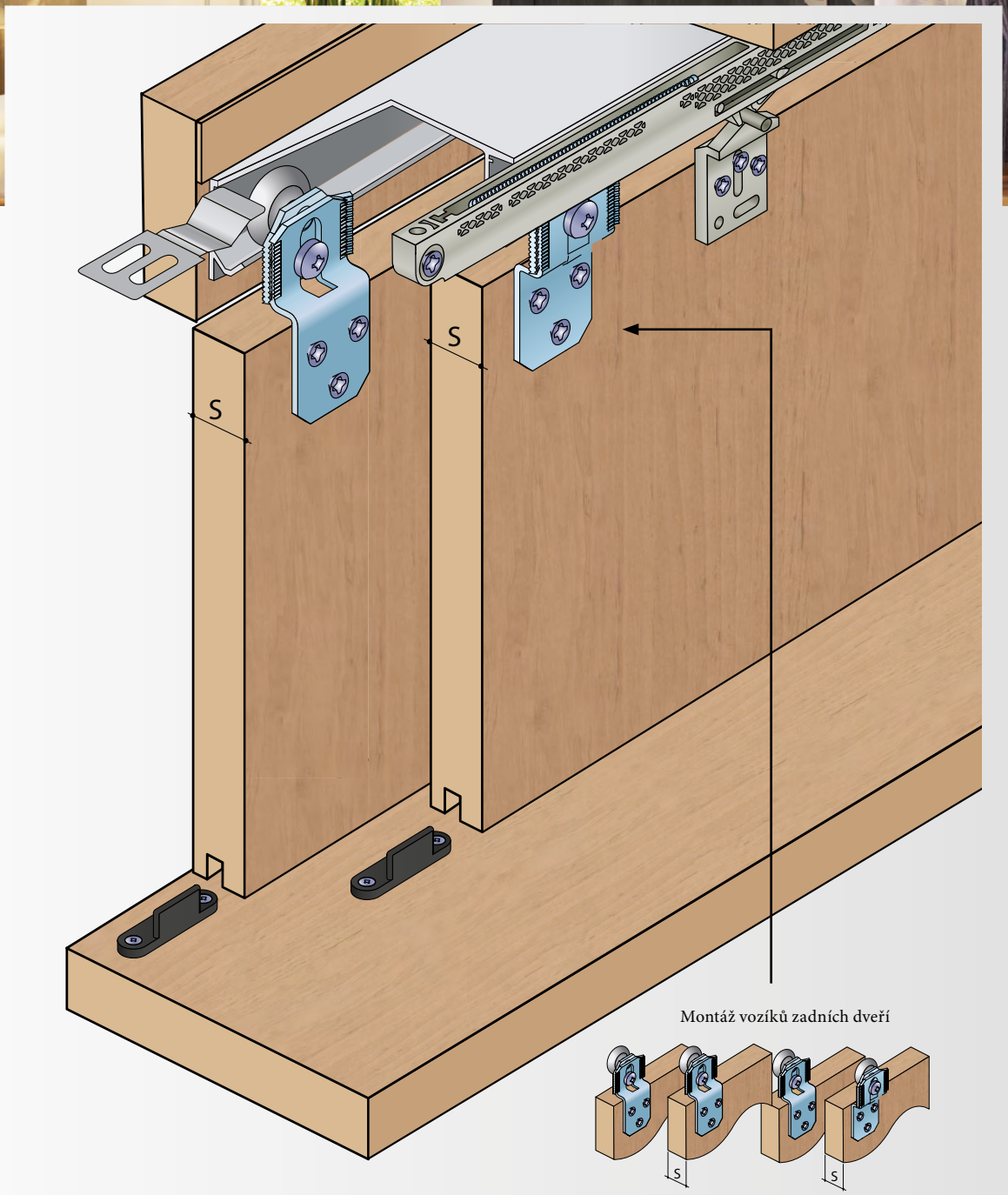

kg
20/30 kg

kuličkové
ložisko (S30)

min.
18 mm

horní
vedení

tlumič
Softclose

Montáž vozíků zadních dveří

S ≥ 22 mm

S ≤ 22 mm



S20/S30

KOVÁNÍ PRO POSUVNÉ VESTAVĚNÉ DVEŘE

Kování S20/S30 je určeno pro výrobu skříní s posuvnými dveřmi. Je dodáváno se dvěmi variantami vodicích lišt, kdy dvojitá vodicí lišta umožňuje montáž bez nutnosti překrytí vodicího profilu deskou.



Sady kování

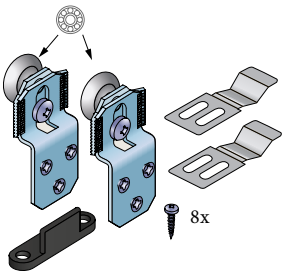

Sada S30
(kuličkové ložisko)
12C0S30

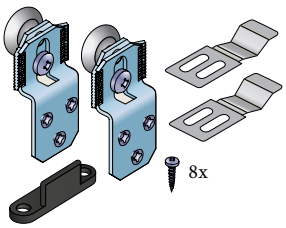

Sada S20
12C0S20

Vodicí profily

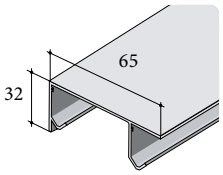

Profil S20/S30 dvojitý
12D1DVOJXX (SE)
12D2DVOJXX (surový)

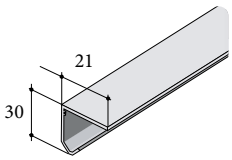

Profil S20/S30 jednoduchý
12D1JEDNXX (SE)
12D2JEDNXX (surový)

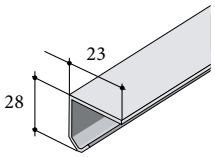

Profil S20/30 ocel
12D2OCELXX

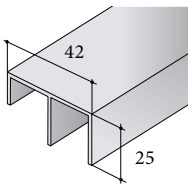

Profil S30/45 spodní
19D13045XX

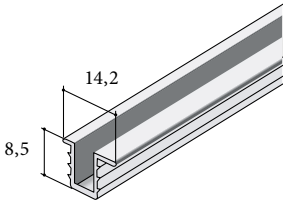

Profil S03
13D1S030XX

Příslušenství

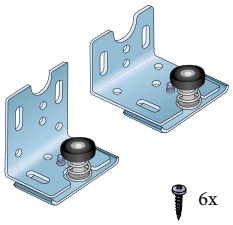

S30 dolní vedení
12C0S30D

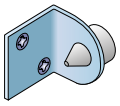

S20/S30 doraz
12C0D

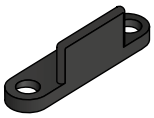

Vodítko L pojezdové
S20/S30
14C0S30V

Tlumiče

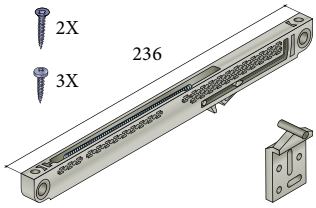

Softclose S30/S42
17C03025 (T25)
17C03040 (T40)

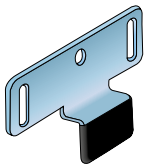

Vodítko S35B
13C0S35B



MOŽNOSTI ROZŠÍŘENÍ SAD S20/S30

Sady S20 (nosnost 20 kg) i S30 (kuličkové ložisko, nosnost 30 kg), lze rozšířit o volitelné prvky. Je možno dokoupit další plastová pojezdová L vodítka nebo dokoupit kovová spodní vodítka S35B popř. dolní vedení S30 a příslušné dolní vodicí profily.

1 Volitelné horní vodicí profily

Profil S20/S30 AL dvojitý

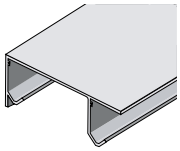

Profil S20/S30 AL jednoduchý

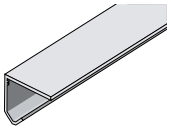

Profil S20/30 ocel

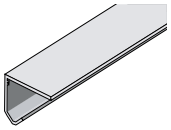

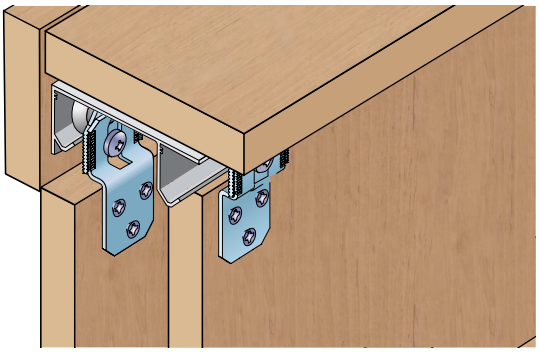

Horní profily jsou použitelné pro každou sadu S20 / S30.

2 Sada se spodním profilem S03

Sada S20

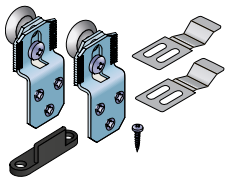

Vodítko S35B

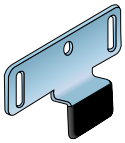

Vodicí profil S03

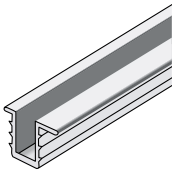

Sada S30 kuličkové ložisko

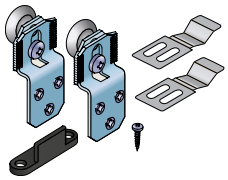

Vodítko S35B

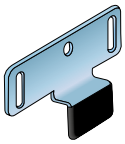

Vodicí profil S03

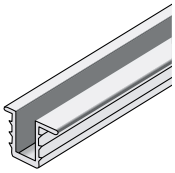

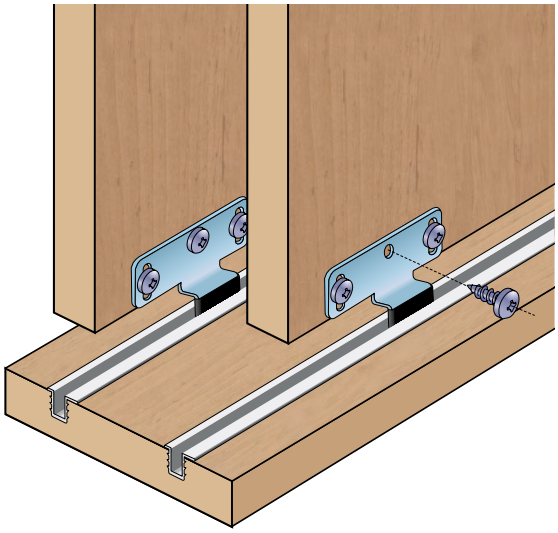

3 Sada se spodním profilem S30/45

Sada S20

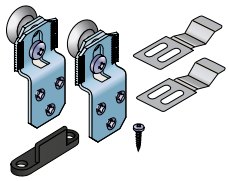

S30 dolní vedení

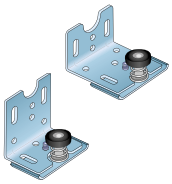

Profil S30/45 spodní

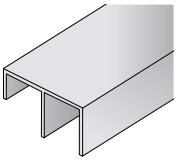

Sada S30 kuličkové ložisko

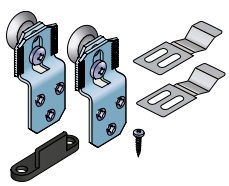

S30 dolní vedení

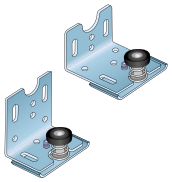

Profil S30/45 spodní

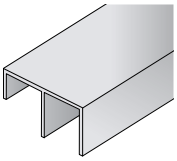

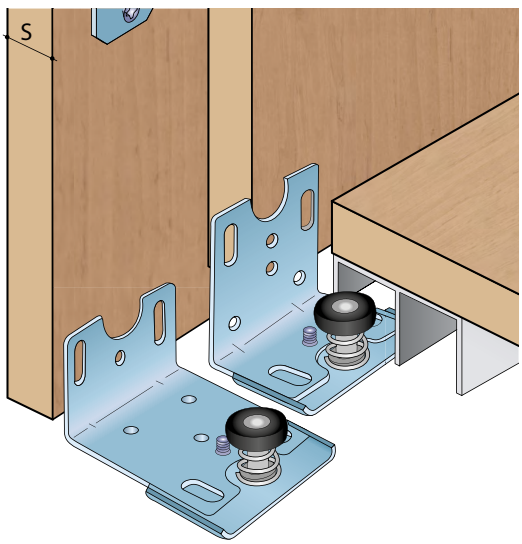

NÁVOD K MONTÁŽI

1 Instalace horních a spodních vodicích lišt

Základní sada S20/S30 – spodní vedení
se zafrézovanou drážkou.

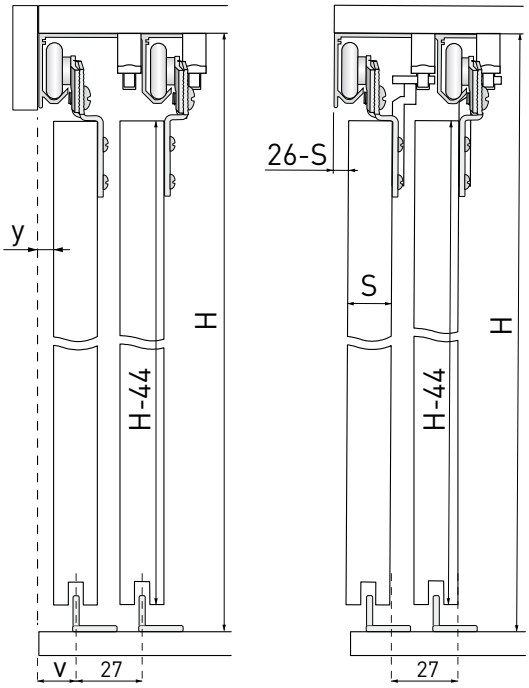

v = y + (s/2)

Rozšířená sada S20/S30 s dolním vedením
S30 a spodním profilem S30/45 – u spodního vedení,
jsou vozíky univerzální pro přední i zadní dveře.

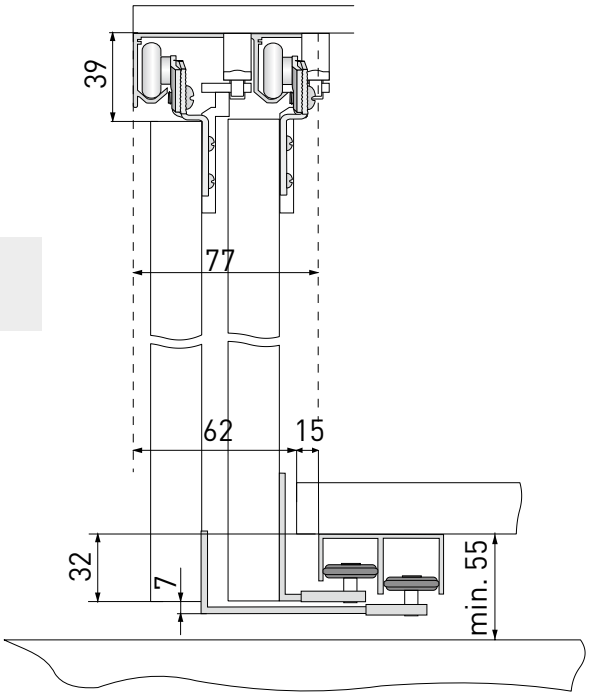

Rozšířená sada S20/S30 s dolním vodítkem
S35B a vodicím profilem S03.

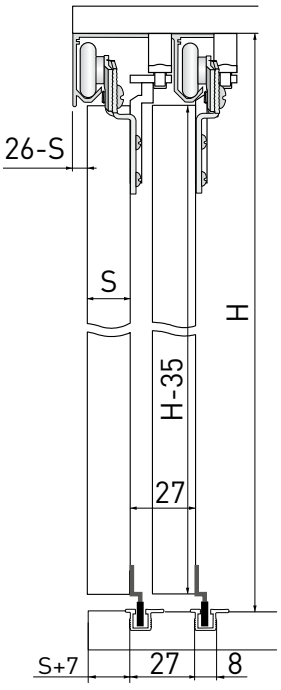

Šířka a hloubka frézování
pro vodicí profil:

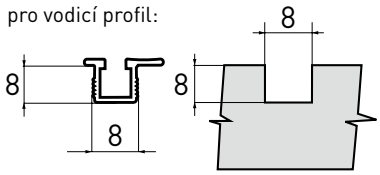

2 Montáž horních vozíků (vodítka)

Horní vozík je doporučeno montovat 50 mm od kraje dveří
(v závislosti na úchytkovém profilu).

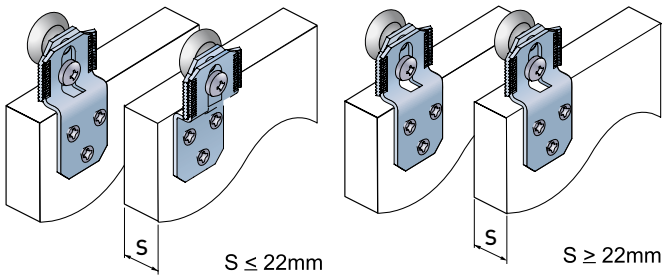

Varianta montáže bez krycí desky

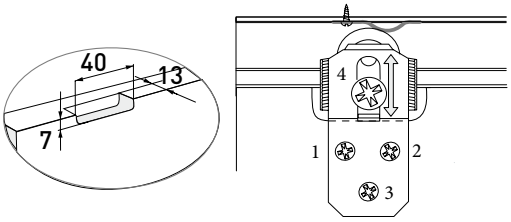

Vruty 1, 2, 3 dotáhnout napevno.
Vrut 4 slouží k seřízení.

3 Montáž spodních vozíků

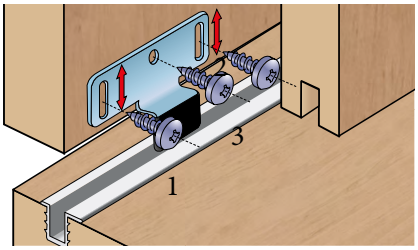

Montáž vodítka S35B
Vruty 1 a 2 montovat před nasazením dveří.
Vrut 3 montovat po nasazení a seřízení dveří.

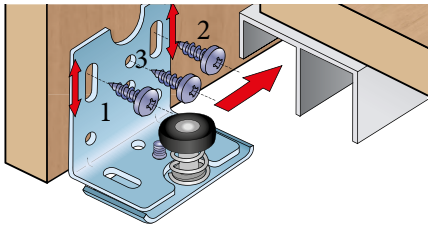

Montáž dolního vozíku S30
Vruty 1 a 2 montovat před nasazením dveří.
Vrut 3 montovat po nasazení a seřízení dveří.

Spodní vozík doporučeno montovat 50 mm od kraje dveří (v závislosti na úchytkovém profilu), výška montáže vozíků závisí na výšce soklu a velikosti křídla. Horní vozík lze výškově seřídit.

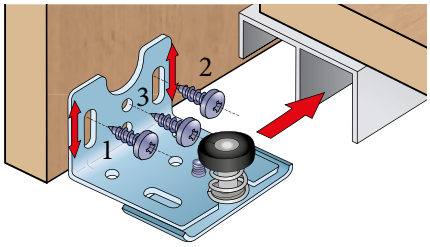

Variabilní přední i zadní kování

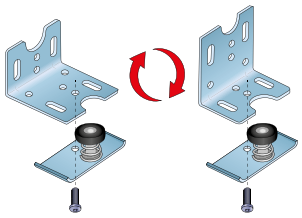

4 Montáž dveří do korpusu a následovné seřízení (pomocí šroubu 4)

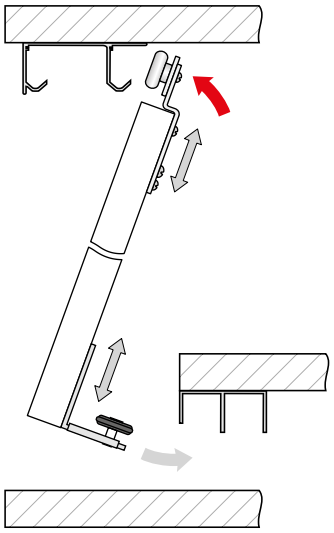

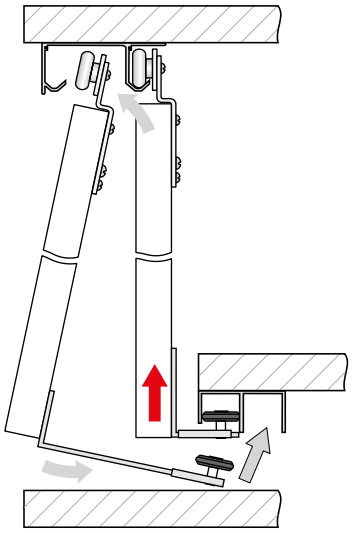

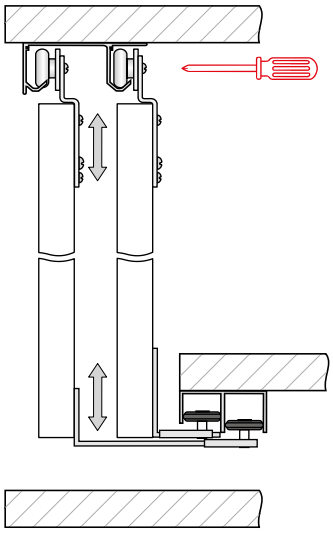

5 Montáž brzd

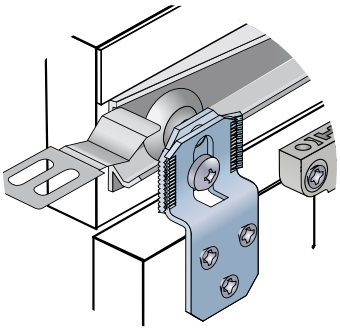

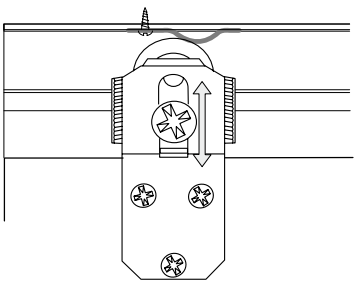

6 Montáž tlumiče

Montáž tlumiče najdete na str. 170

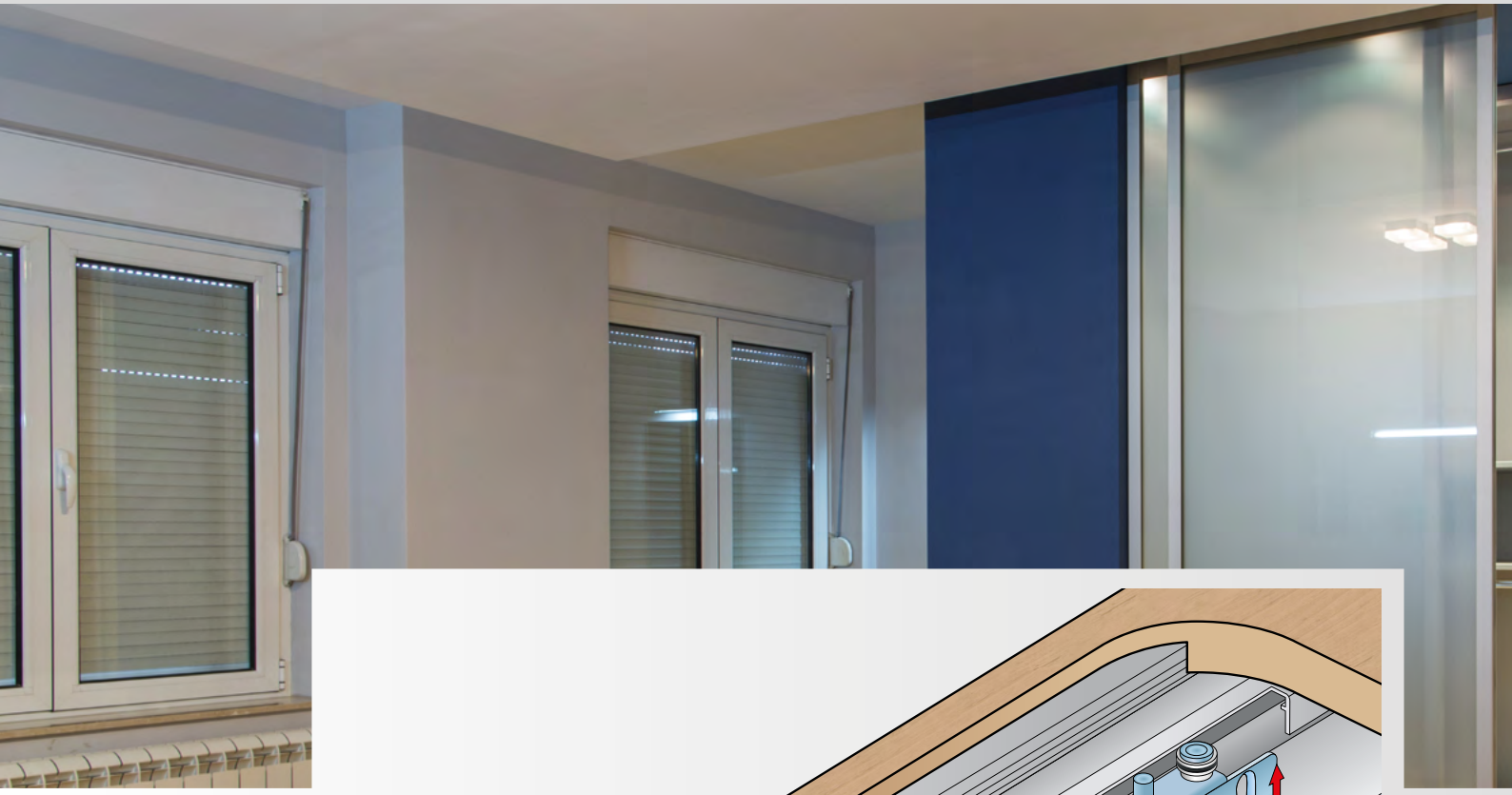

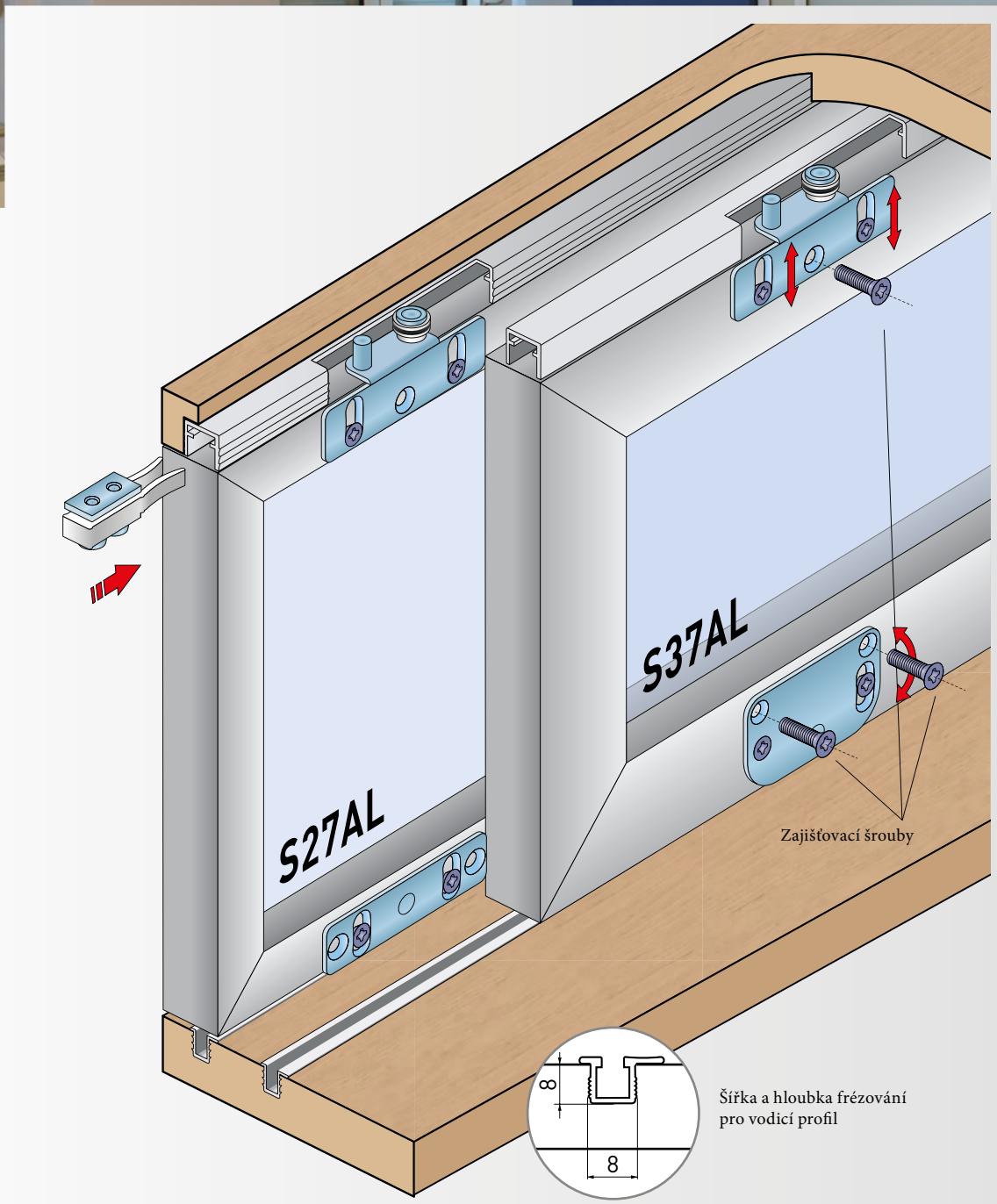

Šířka a hloubka frézování pro vodicí profil

kg
25/35 kg

kuličkové ložisko

spodní vedení

vyrábíme na zakázku



S27AL
S37AL

KOVÁNÍ PRO POSUVNÉ HLINÍKOVÉ RÁMY

Nábytkové kování S27AL a S37AL představuje designově čisté řešení posuvných hliníkových rámů. Systémy lze použít pro posuvné hliníkové rámy v kuchyňských linkách, pro menší skříně a pro různé samostatné kusy nábytku. Nosnost jednoho křídla je 25 kg (S27AL) resp. 35 kg (S37AL). Kování S27AL a S37AL lze kombinovat se systémem S37, které je určeno pro laminové dveře.

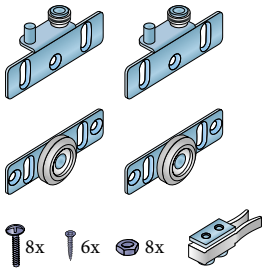

Sada S27AL
13C0227 (S27AL)

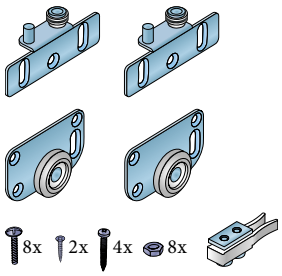

Sada S37AL
13C0S37A (S37AL)

Vodicí profily

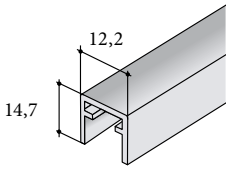

Profil S50 – horní
13D1HP50XX (SE)
13D2HP50XX (surový)

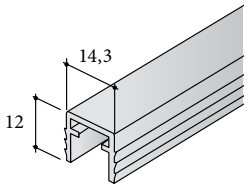

Profil S50 horní
pro zafrézování
13D2HF50XX

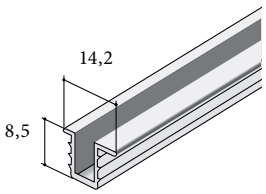

Profil S03
13D1S030XX

NÁVOD K MONTÁŽI

1 Instalace horních a spodních vodících lišt

POZOR!!!
Brzdy je nutné nasunout do profilu před instalací profilu do korpusu.

Profil S50 Horní pro zafrézování

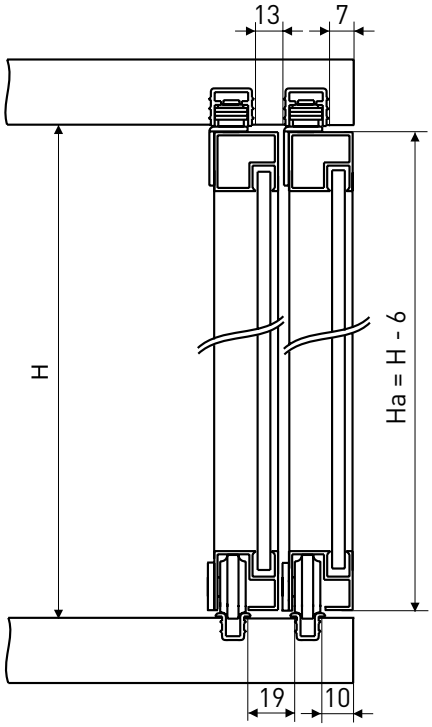

Profil S50 Horní

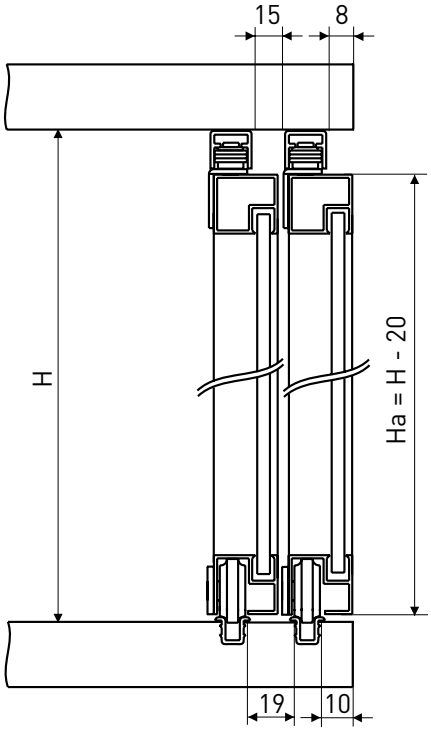

2 Příprava frézování pro systém S27Al

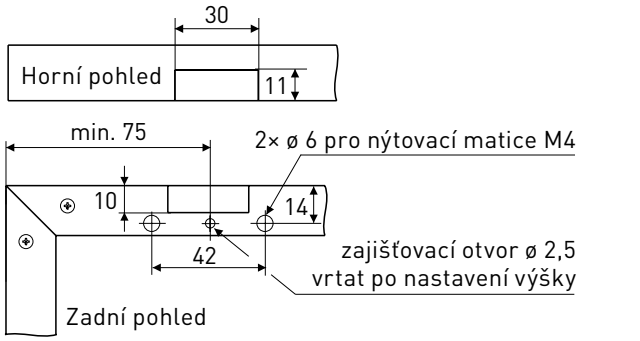

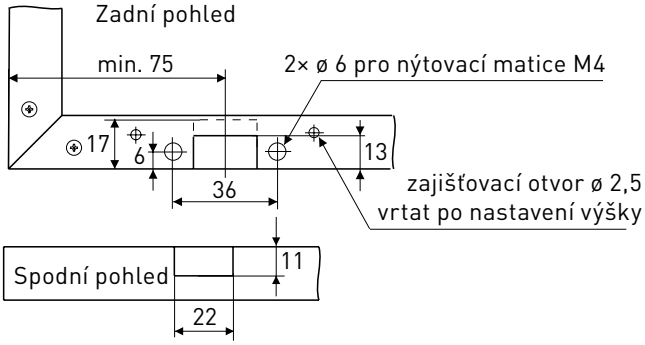

Příprava frézování pro systém S37Al

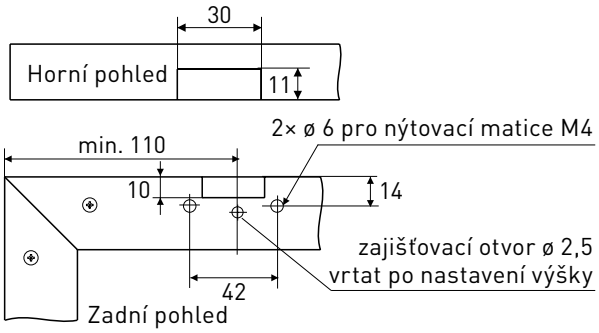

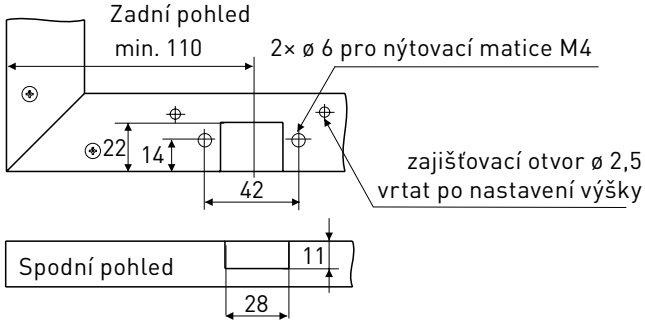

3 Montáž horních a spodních vozíků

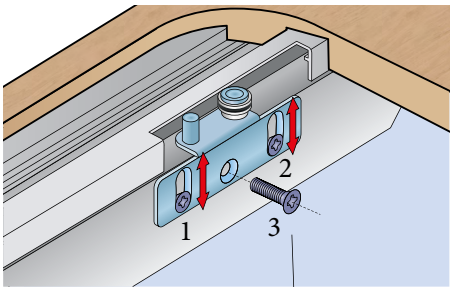

Montáž horního vozíku
Šrouby 1 a 2 montovat před nasazením dveří.
Šroub 3 montovat po nasazení a seřízení dveří.

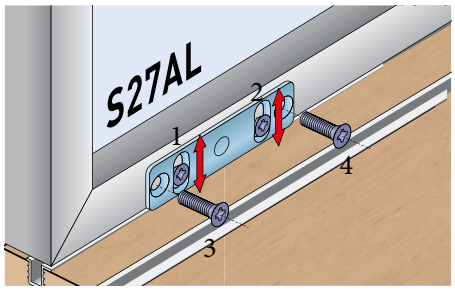

Montáž dolního vozíku S27AL
Šrouby 1 a 2 montovat před nasazením dveří.
Šrouby 3 a 4 montovat po nasazení a seřízení dveří.

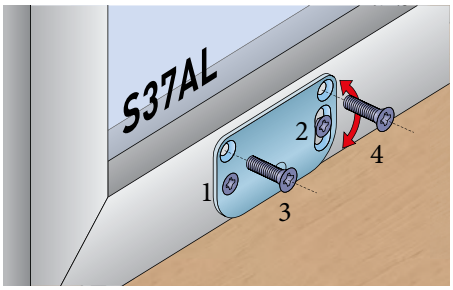

Montáž dolního vozíku S37AL
Šrouby 1 a 2 montovat před nasazením dveří.
Šrouby 3 a 4 montovat po nasazení a seřízení dveří.

4 Montáž dveří do korpusu a následovné seřízení

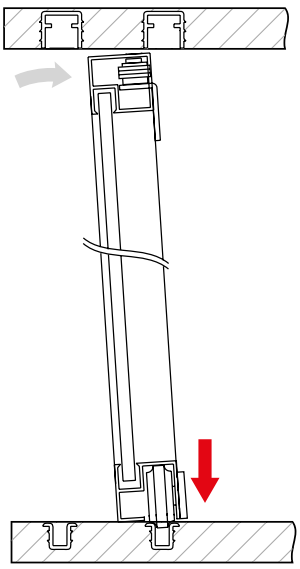

Zasunout dveře do spodního profilu.

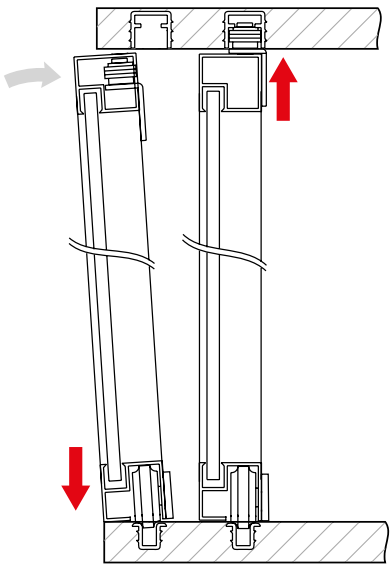

Spuštěný horní vozík vytáhnout do horního vodiciho profilu a vymezit rozsah dveří.

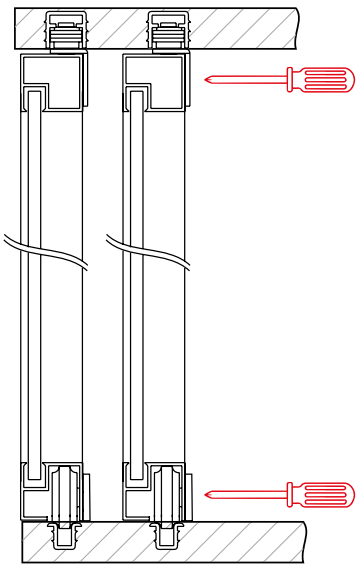

Zaaretovat spodní a horní vozík ve správné poloze.

POUŽITÍ RÁMEČKOVÝCH PROFILŮ KE KOVÁNÍ

Přehled a rozměry rámečků na straně 186–189.

S27AL

Určeno pro profily A, B, H.

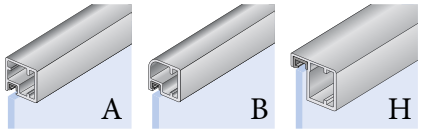

S37AL

Určeno pro profily C, D, F1, G, J, K, M a N.

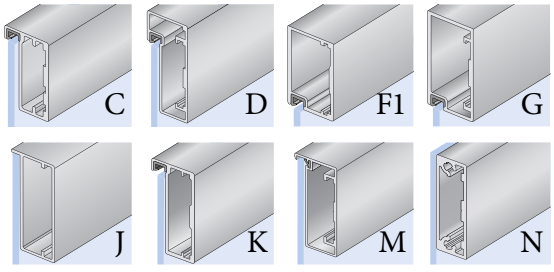



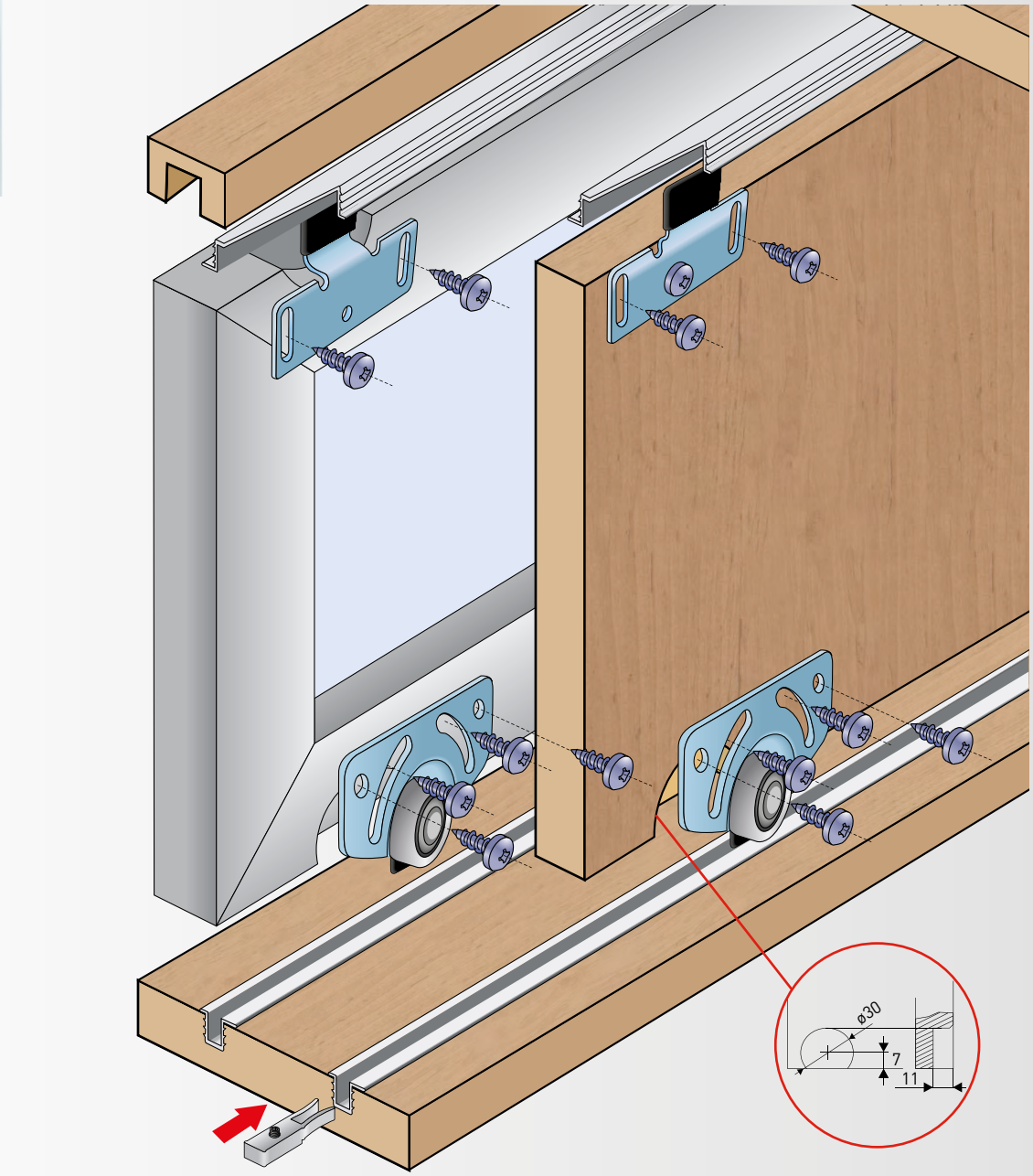

Brzdu nasuňte před montáží

35 kg

kuličkové ložisko

min. 18 mm

spodní vedení



S35

KOVÁNÍ PRO POSUVNÉ VESTAVĚNÉ DVEŘE

Kování pro posuvné dveře S35 v sobě spojuje přednosti ve velké míře používaných plastových typů (jednoduchá montáž, nastavení a nízká cena), ale je tvrdou konkurencí i pro systémy kování pro posuvné dveře s hliníkovými nebo ocelovými lištami a ocelovými vozíky. Kování S35 pro posuvné dveře se vyznačuje jednoduchou montáží, seřízením a nízkou cenou. Robustnost tohoto kování je na úrovni mnohem dražších systémů.

Vodítka

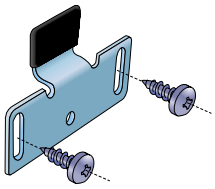

Sada S35A
13C0S35A

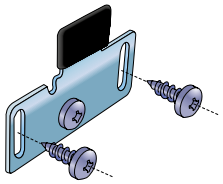

Sada S35B
13C0S35B

Dolní vozík

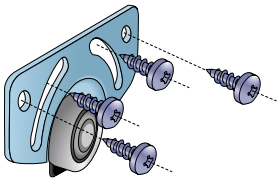

Sada S35C
13C0S35C

Vodicí profily

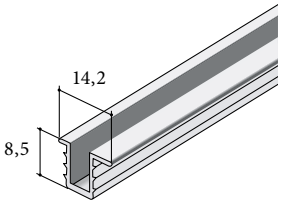

Profil S03
13D1S030XX

Příslušenství

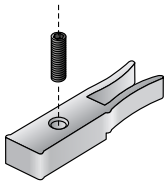

Brzda S35 nasunout před montáží
13C0BRS35

NÁVOD K MONTÁŽI

1 Instalace horních a spodních vodících lišt do připravených drážek.

Horní vozík S35A zafrézovaný

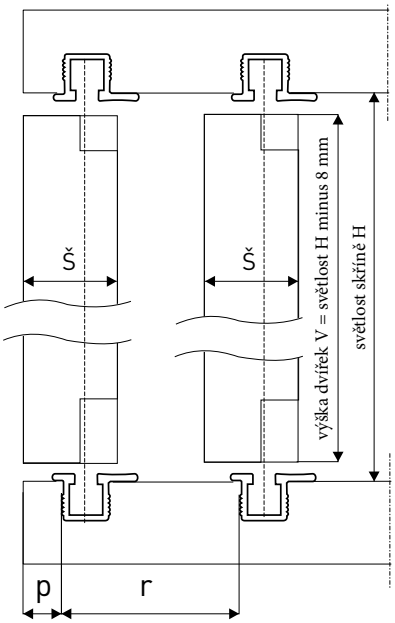

Horní vozík S35B bez zafrézování

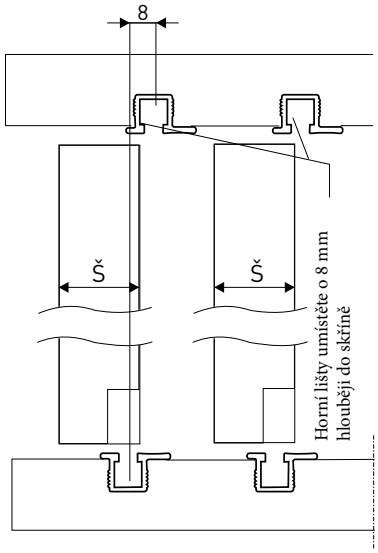

Vzdálenost frézování pro první lištu
od okraje minimálně:
p = š - 12 mm

Rozteč frézování pro druhou lištu:
r = š + min. 8 mm

Příklad pro lamino tl. 18 mm:
p = 6 mm
r = 26 mm
V = H - 8

2 Šířka a hloubka zafrézování pro vodicí profil

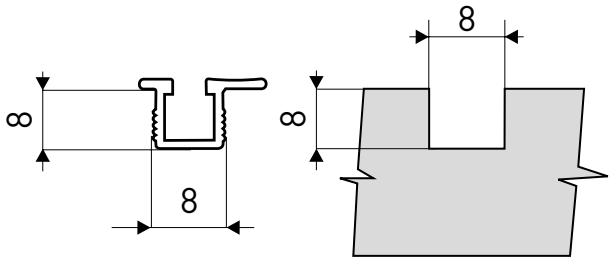

POZOR!!!
Brzdy je nutné nasunout do profilu před instalací profilu do korpusu.

3 Zafrézování pro horní vozík

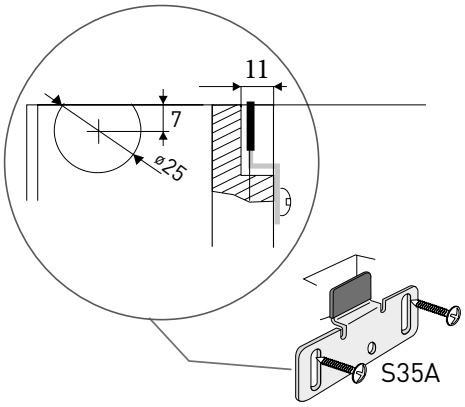

4 Zafrézování pro dolní vozík

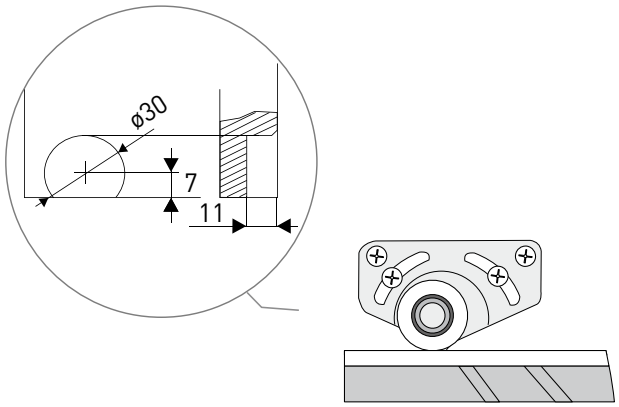

5 Montáž horních a spodních vozíků

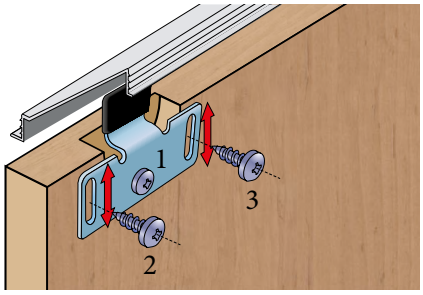

Montáž horního vozíku S35A
Vrut 2 a 3 montovat před nasazením dveří. Vrut 1 montovat po nasazení a seřízení dveří.

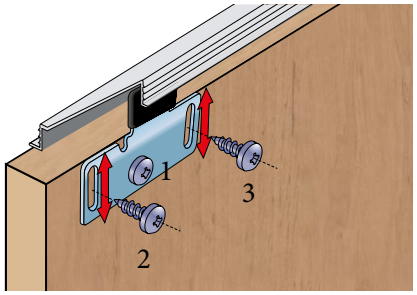

Montáž horního vozíku S35B
Vrut 2 a 3 montovat před nasazením dveří.
Vrut 1 montovat po nasazení a seřízení dveří.

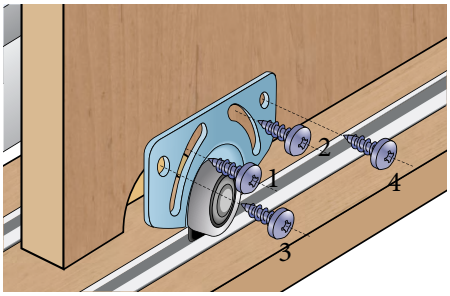

Montáž dolního vozíku S35
Vruty 1 a 2 montovat před nasazením dveří.
Vruty 3 a 4 montovat po nasazení a seřízení dveří.

6 Montáž dveří do korpusu a následovné seřízení

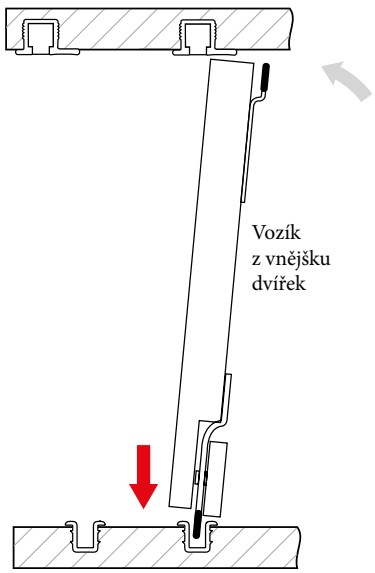

Zasunout dveře do spodního profilu.

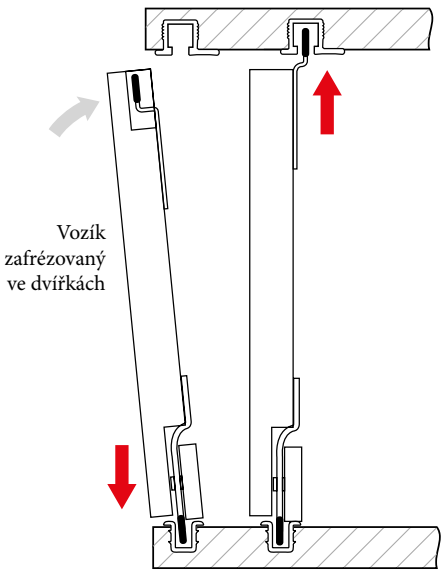

Povytáhnout horní vozík a vymezit rozsah dveří.

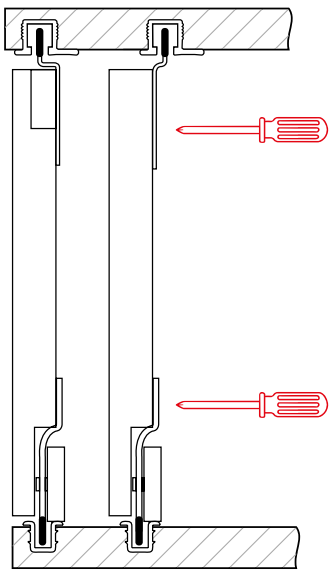

Zaaretovat spodní a horní vozík ve správné poloze.

POUŽITÍ RÁMEČKOVÝCH PROFILŮ KE KOVÁNÍ

Přehled a rozměry rámečků na straně 186–189.

S35

Určeno pro profily C, D, F1, G, J, K, M a N.

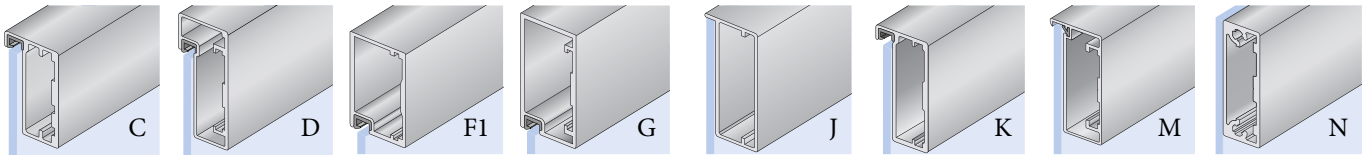



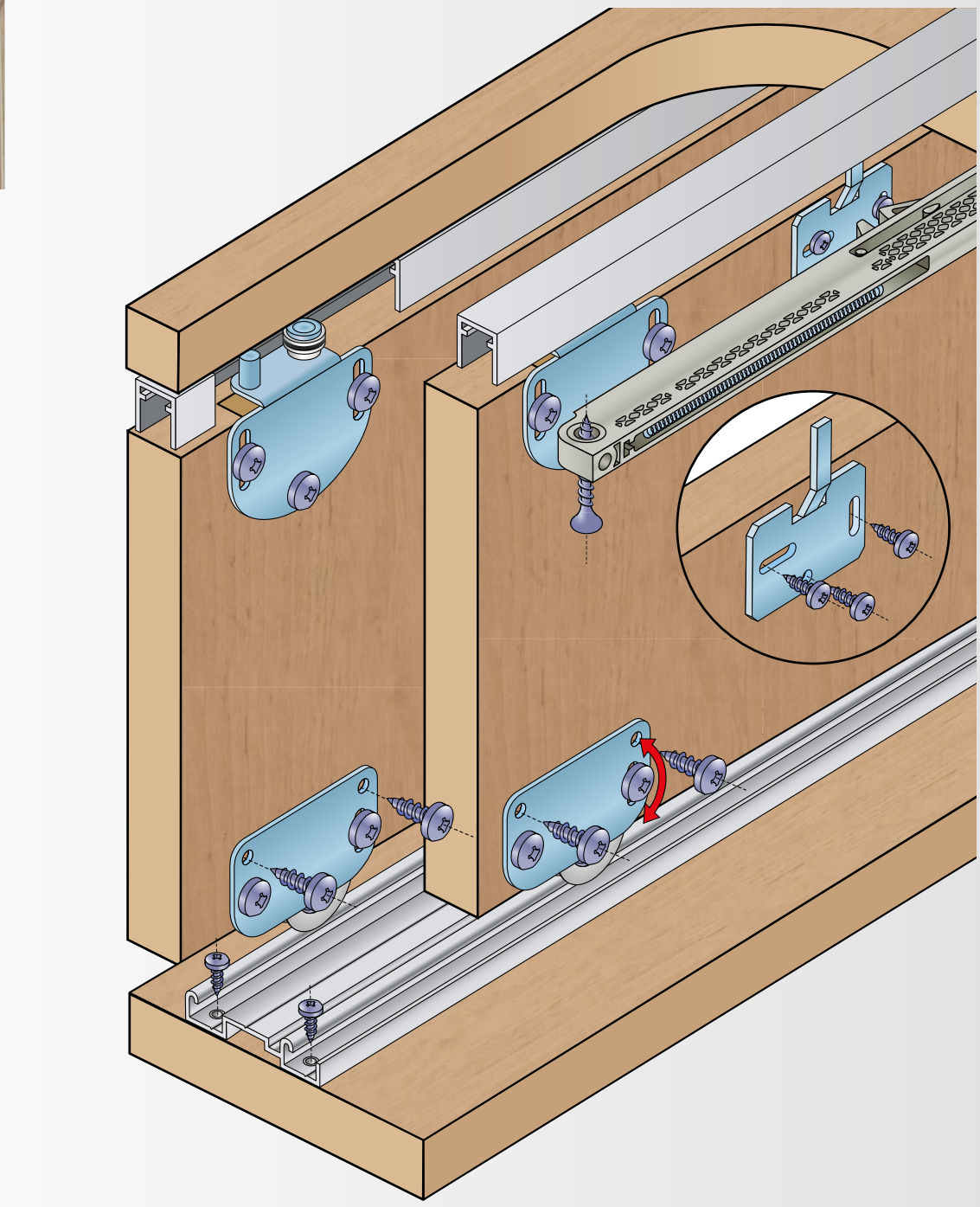

35 kg

kuličkové ložisko

min. 18 mm

spodní vedení

tlumič Softclose



S36
S36SC

KOVÁNÍ PRO POSUVNÉ VESTAVĚNÉ DVEŘE

Kování S36 je navrženo s ohledem na maximální využití vnitřního prostoru skříně. Kování je určeno pro laminovou nebo dřevěnou výplň. Pro systém jsou použity hliníkové vodicí profily, které se montují do dna a stropu skříně. Nosnost jednoho křídla je 35 kg.

Sady kování

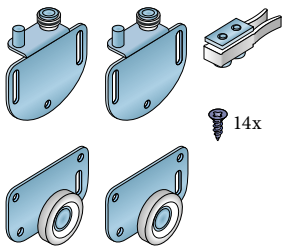

Sada S36
13C0S36

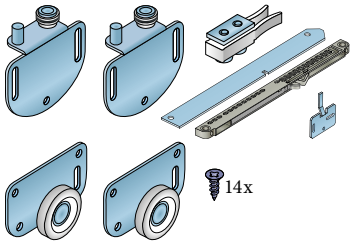

Sada S36 SC
13C0S36SC25
13C0S36SC40

Vodicí profily

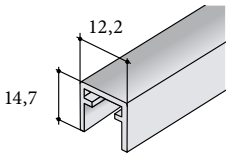

Profil S50 – horní
13D1HP50XX (SE)
13D2HP50XX (surový)

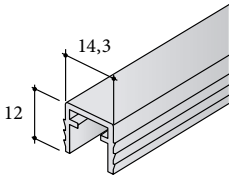

Profil S50 horní
pro zafrézování
13D2HF50XX

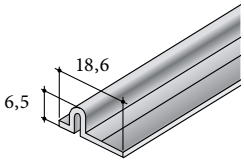

Profil S50 – dolní
13D1S50DXX (SE)
13D2S50DXX (surový)

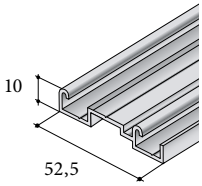

Profil S06
17D1DS06XX (SE)
17D3DS06XX (SB)

Příslušenství

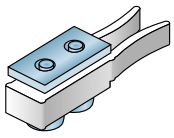

Brzda S27AL/S37AL/S36/S37/
S60H
13C0S36B

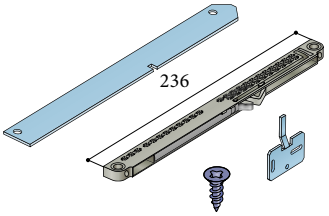

Softclose S36/S37 Slidix
17C03625
17C03640

NÁVOD K MONTÁŽI

1 Instalace horních a spodních vodících lišt

Varianta 1

Ha = H - min. 4
Hb = H - 20
X1 = Y + 3
X2 = Y - 8,5
Z1 = Y + 4
Z2 = Y + 5

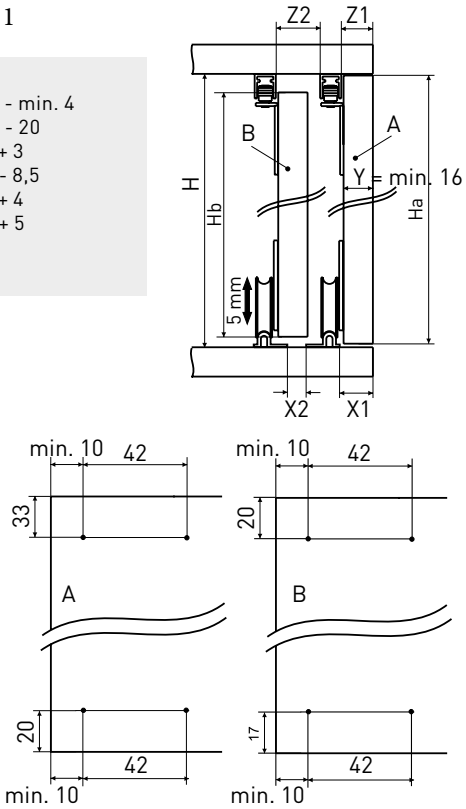

Varianta 2

Ha = Hb = H - 20
X1 = Y - 12
X2 = Y - 12,5
Z1 = Y - 13,5
Z2 = Y - 5

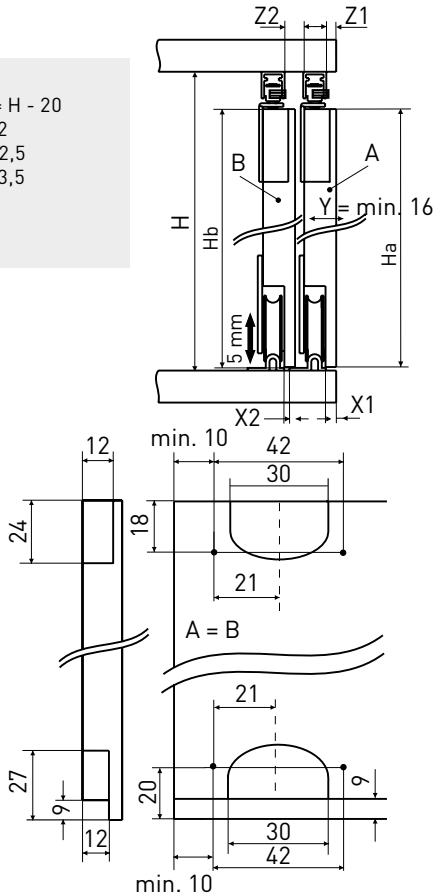

Varianta 3

Ha = Hb = H - 6
X1 = Y -10
X2 = Y - 9,5
Z1 = Y - 14,5
Z2 = Y - 7

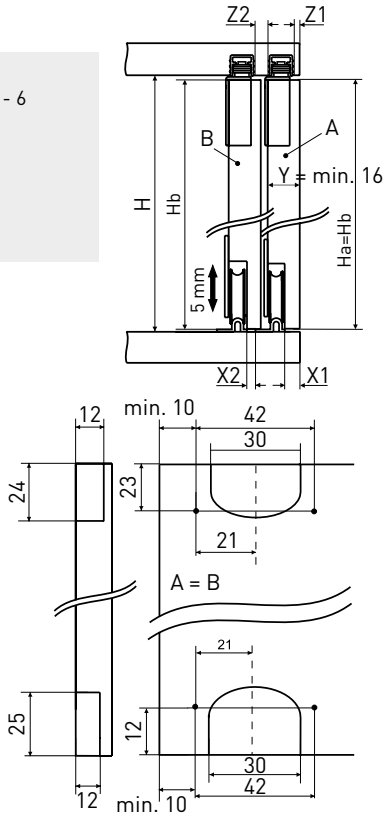

POZOR!!!
Brzdy je nutné nasunout do profilu před instalací profilu do korpusu.



2 Montáž horních a spodních vozíků a brzdy

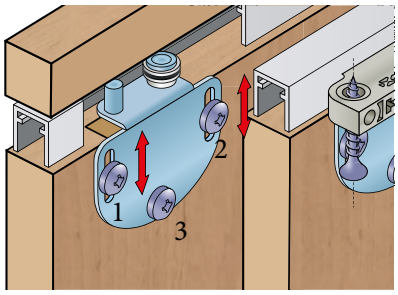

Montáž horního vozíku
Vruty 1 a 2 montovat před nasazením dveří.
Vrut 3 montovat po nasazení a seřízení dveří.

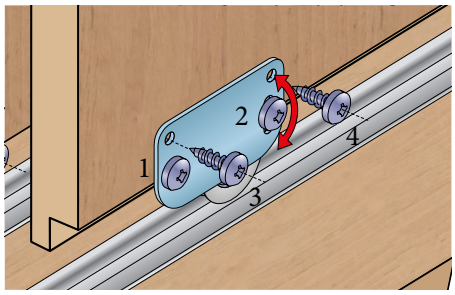

Montáž dolního vozíku
Vruty 1 a 2 montovat před nasazením dveří.
Vruty 3 a 4 montovat po nasazení a seřízení dveří.

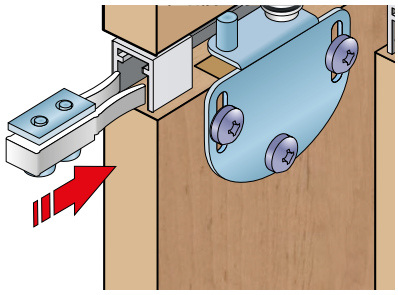

Montáž brzdy
Brzdy je nutné nasunout do profilu před instalací profilu do korpusu.

3 Montáž dveří

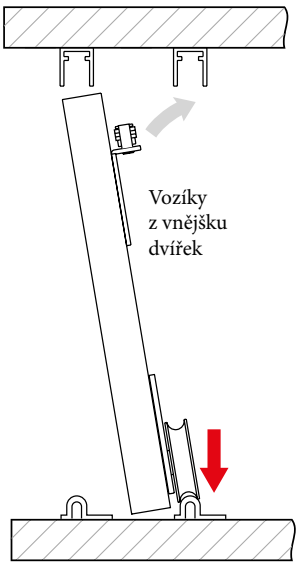

Nasadit dveře na spodní profil.
Horní vozík spustit do nejnižší polohy.

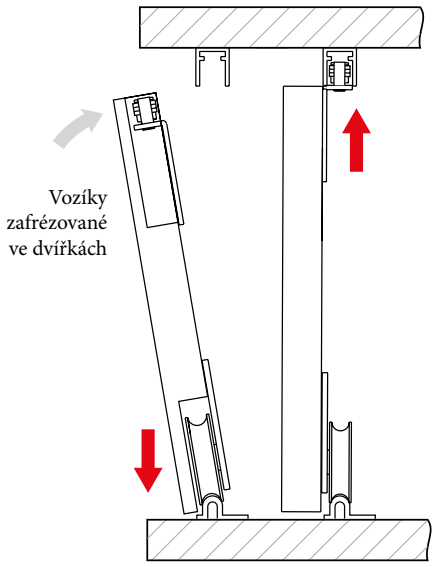

Povytáhnout horní vozík a vymezit rozsah dveří.

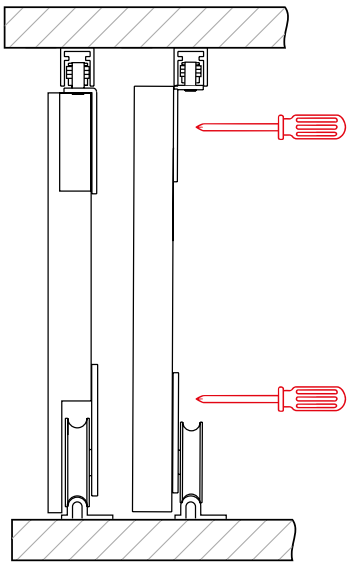

Zaaretovat spodní a horní vozík ve správné poloze.

4 Montáž tlumiče

Montáž tlumiče najdete
na str. 170.

POZOR!!!
Tlumič lze použít pouze u varianty 2.

Podrobný montážní návod je součástí balení každého tlumiče.



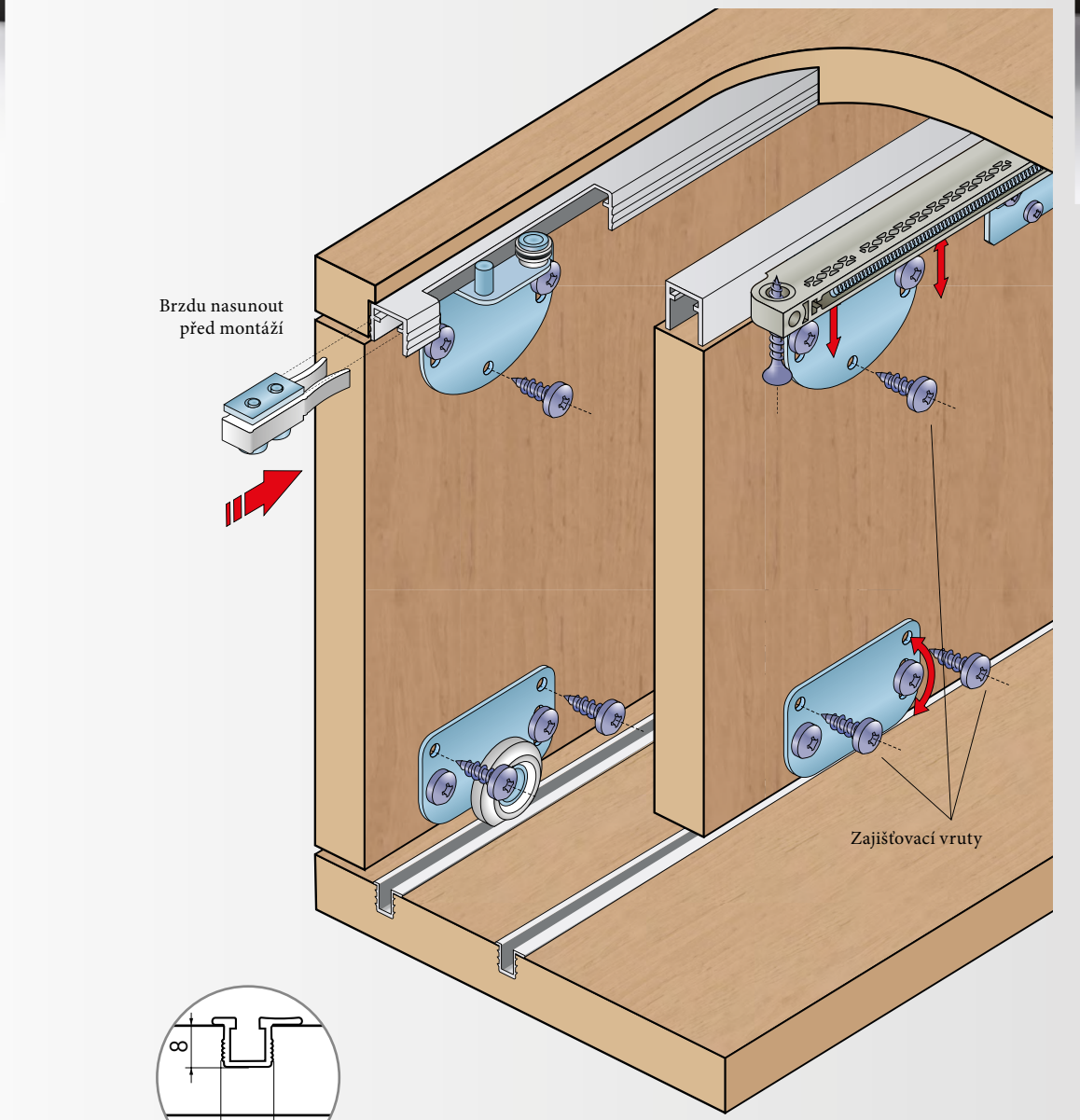

Šířka a hloubka frézování
pro vodicí profil



35 kg



kuličkové
ložisko



min. 16 mm



spodní
vedení



tlumič
Softclose



S37

S37SC

KOVÁNÍ PRO POSUVNÉ VESTAVĚNÉ DVEŘE

Kování S37 je navrženo s ohledem na maximální využití vnitřního prostoru skříně. Kování je určeno pro laminovou nebo dřevěnou výplň. Pro systém jsou použity hliníkové vodicí profily, které se narážejí do vyfrézovaných drážek do dna a stropu skříně. Nosnost jednoho křídla je 35 kg.

Sady kování

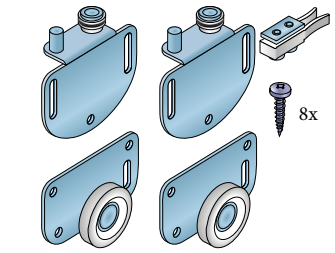

Sada S37
13C0S37

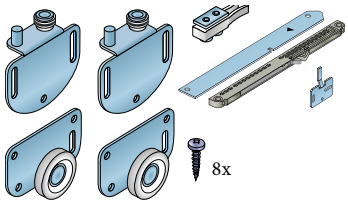

Sada S37 SC
13C0S37SC25
13C0S37SC40

Vodicí profily

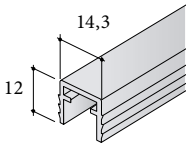

Profil 50 horní
pro zafrézování
13D2HF50XX

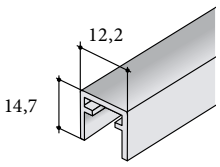

Profil S50 – horní
13D1HP50XX (SE)
13D2HP50XX (surový)

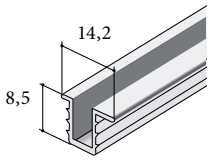

Profil S03
13D1S030XX

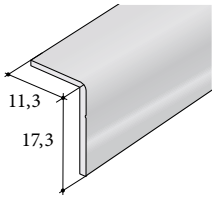

Profil S07
17D1S070XX (SE)
17D3S070XX (SB)

Příslušenství

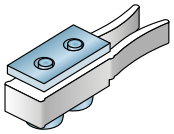

Brzda S27AL/S37AL/S36/S37/
S60H
13C0S36B

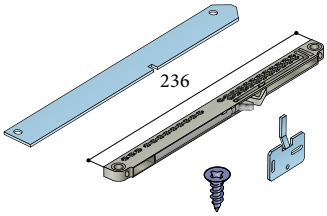

Softclose S36/S37 Slidix
17C03625
17C03640

NÁVOD K MONTÁŽI

1 Instalace horních a spodních vodících lišt

Varianta 1

Ha = Hb - min. 4
X1 = Y + 5
X2 = Y + 4,5
Z1 = Y + 4
Z2 = Y + 4,5

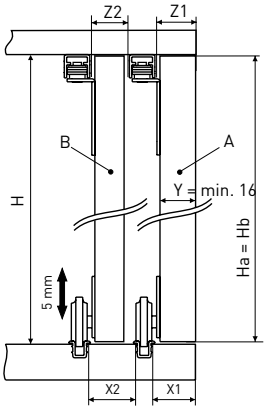

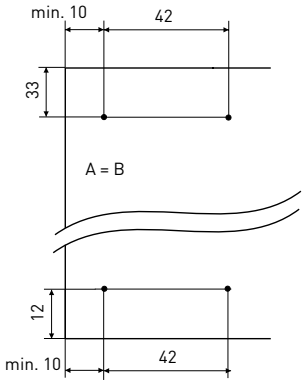

Varianta 2

Ha = Hb = H - 20
X1 = Y - 8
X2 = Y - 6
Z1 = Y - 12
Z2 = Y - 7

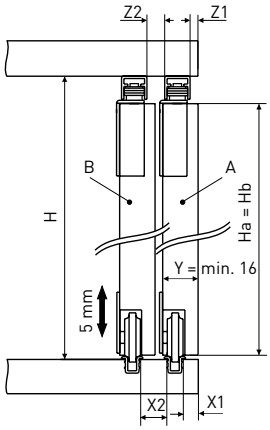

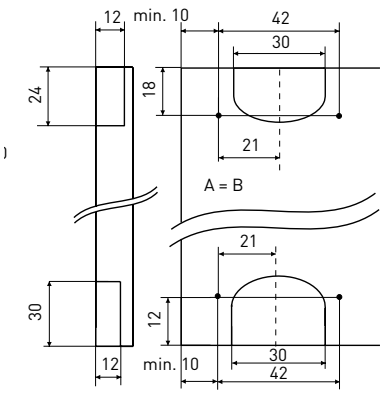

Varianta 3

Ha = Hb = H - min. 4
X1 = Y -8
X2 = Y - 4
Z1 = Y - 12
Z2 = Y - 9

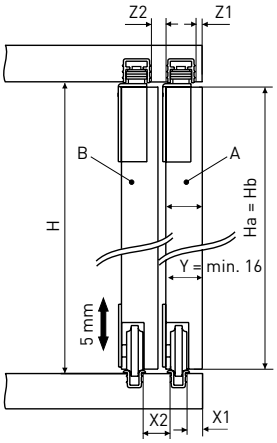

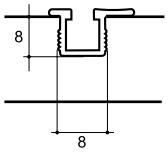

Šířka a hloubka frézování pro vodicí profil

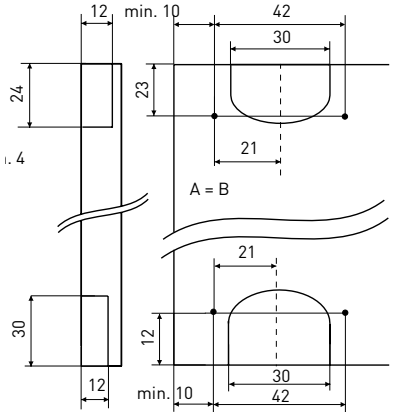

POZOR!!!
Brzdy je nutné nasunout do profilu před instalací profilu do korpusu.



2 Montáž horních a spodních vozíků a brzdy

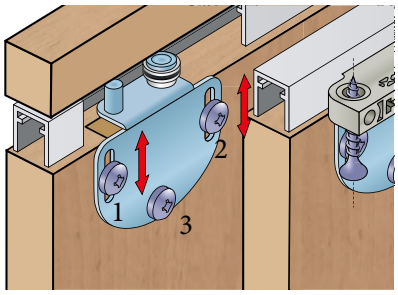

Montáž horního vozíku
Vruty 1 a 2 montovat před nasazením dveří.
Vrut 3 montovat po nasazení a seřízení dveří.

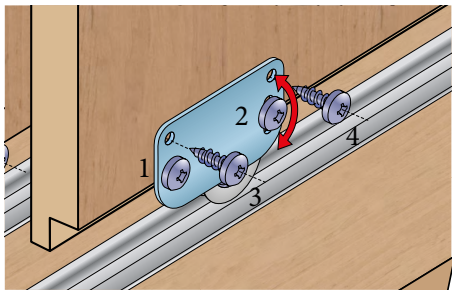

Montáž dolního vozíku
Vruty 1 a 2 montovat před nasazením dveří.
Vruty 3 a 4 montovat po nasazení a seřízení dveří.

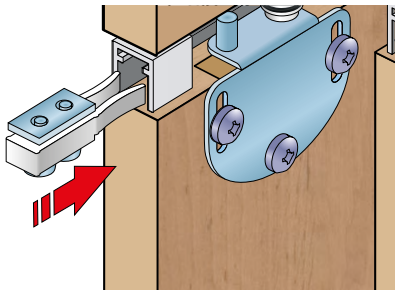

Montáž brzdy
Brzdy je nutné nasunout do profilu před instalací profilu do korpusu.

3 Montáž dveří

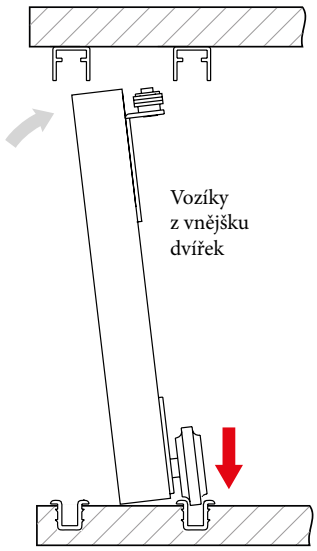

Nasadit dveře na spodní profil.
Horní vozík spustit do nejnižší polohy.

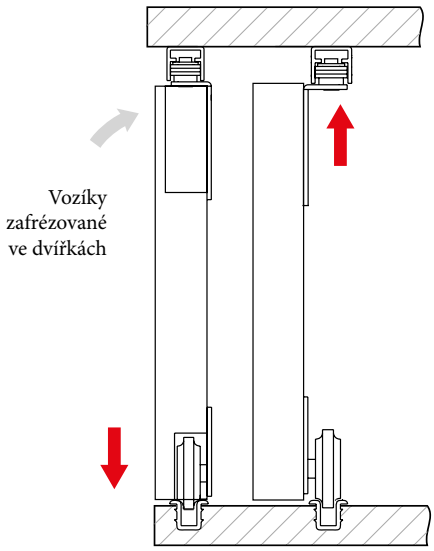

Povytáhnout horní vozík a vymezit rozsah dveří.

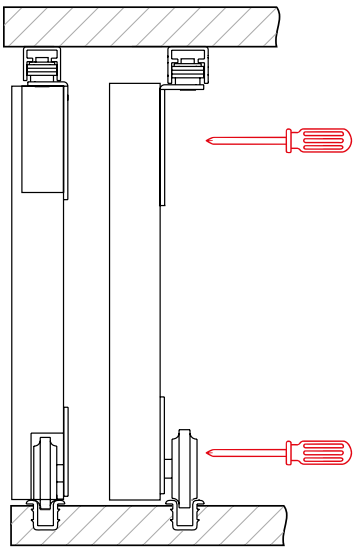

Zaaretovat spodní a horní vozík ve správné poloze.

4 Montáž tlumiče

Montáž tlumiče najdete
na str. 170

POZOR!!!
Tlumič lze použít pouze u varianty 2.

Podrobný montážní návod je součástí balení každého tlumiče.



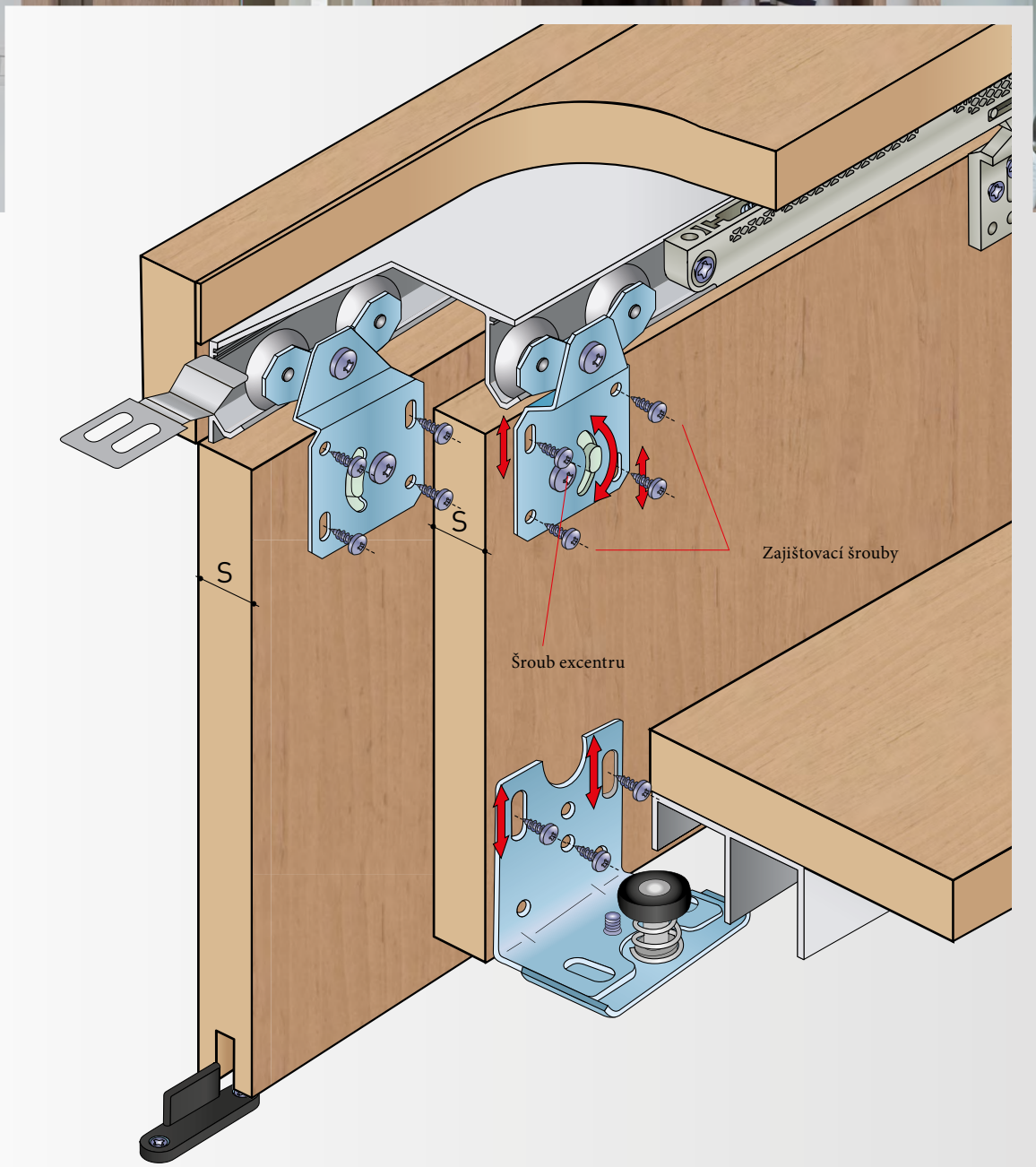

kg
40 kg

kuličkové ložisko (S30)

min. 18 mm

horní vedení

tlumič Softclose



S42

KOVÁNÍ PRO POSUVNÉ VESTAVĚNÉ DVEŘE

Kování S42 je obdobou kování S30. Kování S42 se dvěmi kolečky umožňuje větší zatížení křídla a to až do váhy 50 kg. Další výhodou kování je jednoduché výškové seřízení pomocí excentru. Součásti sady je klíč k seřízení. K sadě je možnost dodat tlumení Softclose.

Sady kování

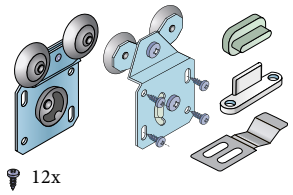

Sada S42 přední
12C0S42P

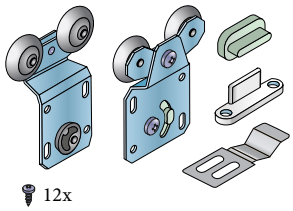

Sada S42 zadní
12C0S42Z

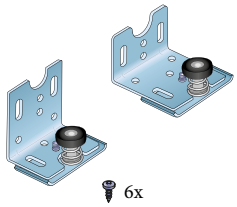

Sada S30 dolní vedení
12C0S30D

Vodicí profily

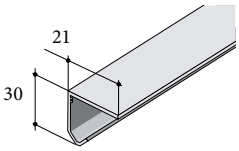

Profil S20/S30 jednoduchý
12D1JEDNXX (SE)
12D2JEDNXX (surový)

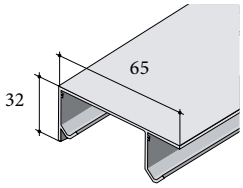

Profil S20/S30 dvojitý
12D1DVOJXX (SE)
12D2DVOJXX (surový)

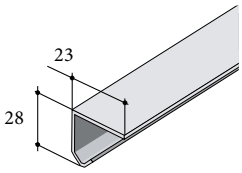

Profil S20/30 ocel
12D2OCELXX

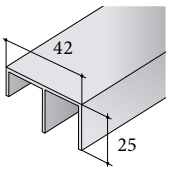

Profil S30/45 spodní
19D13045XX

Příslušenství

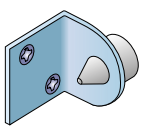

S20/30 doraz
12C0D

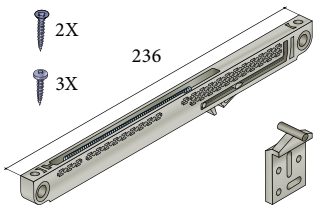

Softclose S30/S42 Slidix
17C03025
17C03040
17C03060

MOŽNOSTI ROZŠÍŘENÍ SADY S42

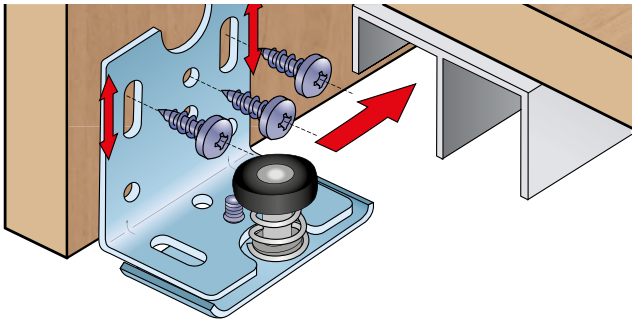

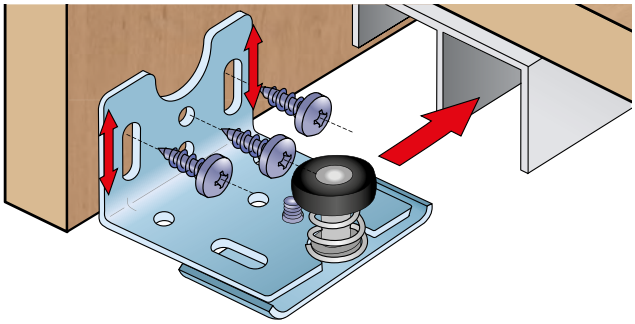

Sadu S42 lze rozšířit o dolní vozíky S30.
Kování je variabilní pro zadní i přední dvířka.

Sada S42 přední

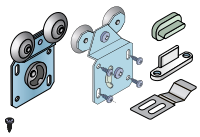

Sada S42 zadní

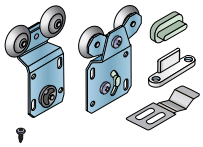

Dolní vedení S30
S03

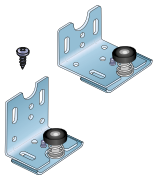

Variabilní přední i zadní kování

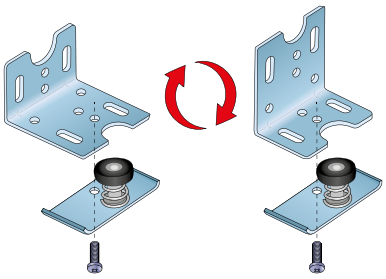

NÁVOD K MONTÁŽI

1 Instalace horních a spodních vodicích lišt

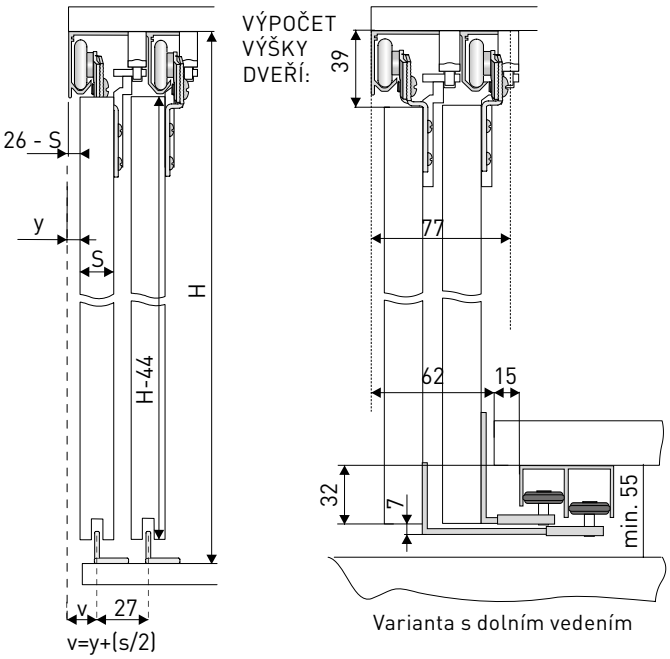

Varianta s dolním vedením

2 Vrtání pro horní vozíky

SCHÉMA VRTÁNÍ
HORNÍCH VOZÍKŮ

Z - zadní vozík
P - přední vozík

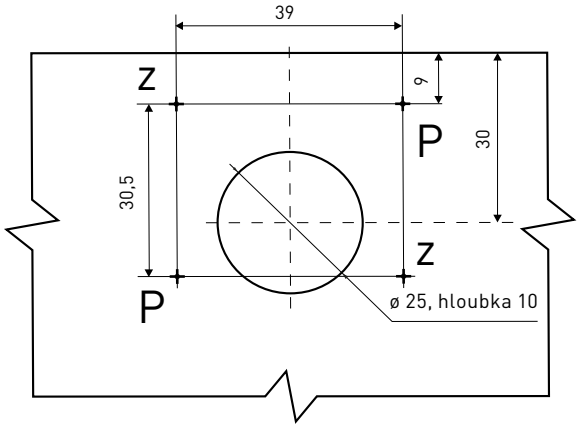

Přiložit vozíky k místu vrtání a zjistit, které otvory je nutno označit (vždy jen 2 křižmo, v závislosti na tom o jaké dveře se jedná – „P“ přední / „Z“ zadní).

Označit a navrtat otvory.

3 Montáž horních a spodních vozíků

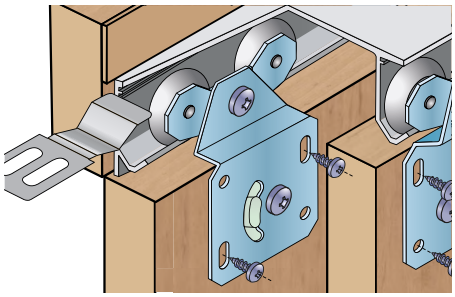

Montáž horního vozíku
Nasadit vozík a našroubovat 2 vruty do podélných otvorů vozíku, ale nedotahovat je úplně.

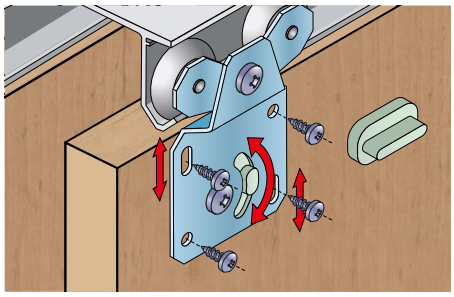

Seřízení horního vozíku pomocí klíče

Po nasazení dveří seřídit pomocí přiloženého plastového klíče správnou polohu dveří a oba vruty dotáhnout. Zajistit vozík vruty do zbylých otvorů.

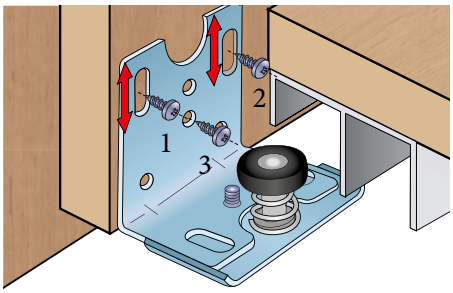

Montáž dolního vozíku
Namontovat vruty 1 a 2. Výškově seřídit. Vrutem 3 vozík zaaretovat ještě před nasazením dveří.

Spodní vozík je doporučeno montovat 50 mm od kraje dveří (v závislosti na úchytkovém profilu), výška montáže vozíků závisí na výšce soklu a velikosti křídla. Horní vozík lze výškově seřídit.

4 Montáž dveří

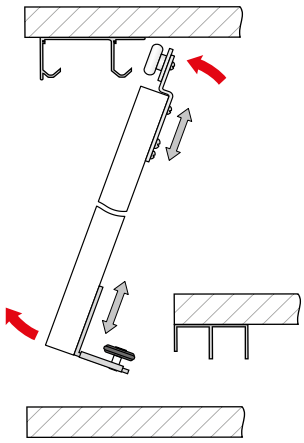

Nasadit dveře do horní lišty, přičemž je nutné naklopit dveře spodní stranou k sobě.

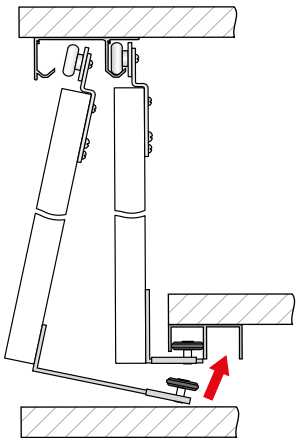

Spodní vozík u předních dveří spustit o 7 mm níž.

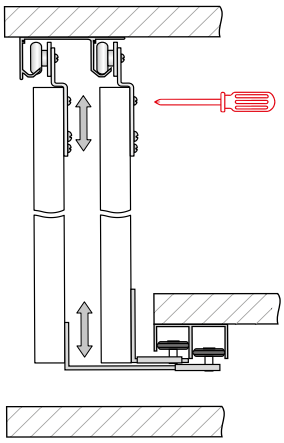

Zaaretovat spodní a horní vozík ve správné poloze.

5 Montáž brzdy

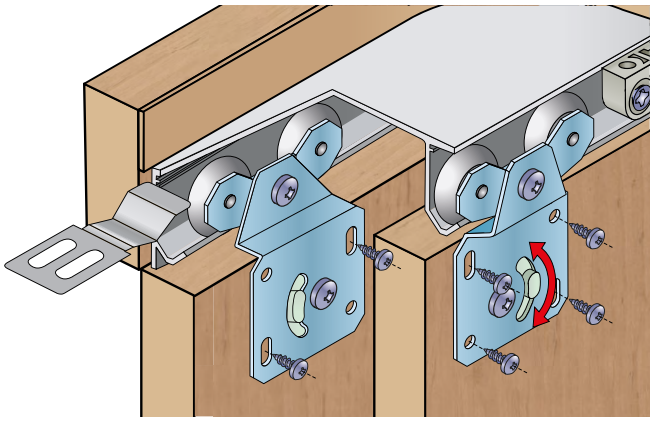

Brzdy se montují nakonec, až po nasazení a seřízení dveří.

6 Montáž tlumiče

Montáž tlumiče najdete na str. 170



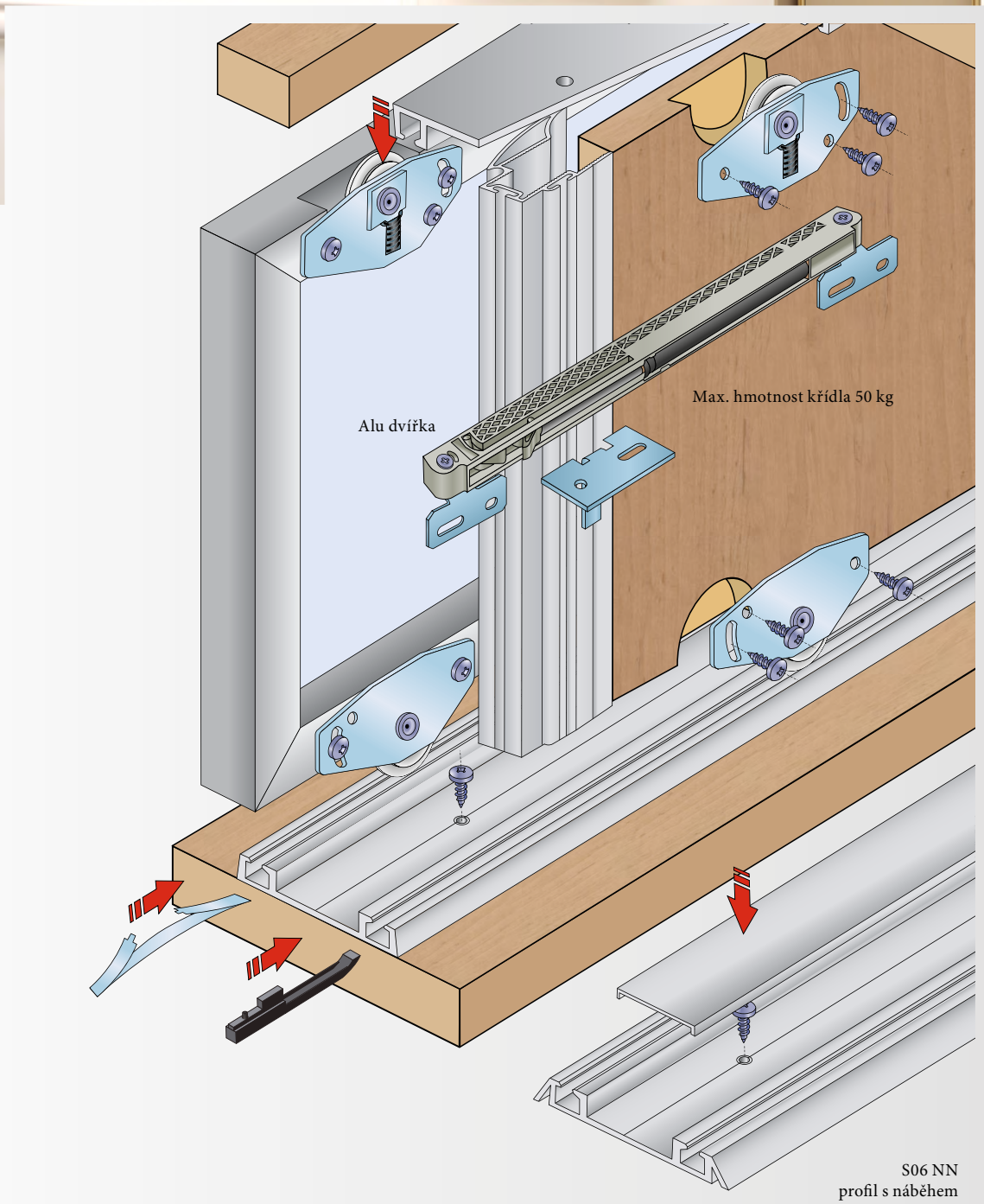

kg
50 kg

kuličkové ložisko

4 mm
18 mm

spodní vedení

volitelné kartáčky str. 162

S06 NN
profil s náběhem
17D1D6NN



S50N

KOVÁNÍ PRO POSUVNÉ VESTAVĚNÉ DVEŘE

Kování S50N je určeno pro šatní skříně, ve kterých je jako materiál dveří použito lamino, masiv popř. pro dvířka z hliníkových profilů. Pojezdové vozíky se zafrézovávají do materiálu dveří. Horní vozík má odpružené kolečko, což zabezpečuje snadné nasazení dveří při montáži a tichý chod dveří.

(SE) stříbrný elox
(SB) světlý bronz
(LN) lesklý nerez (inox)
(SN) světlý nerez
(ŠN) šedý nerez
(TN) tmavý nerez (nerez)
(TNL) tmavý nerez lakovaný
(CH) chrom
(B) bílá RAL 9003
(Č) černá RAL 9005

Sady kování

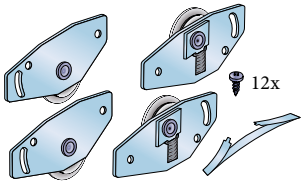

Sada S50N
16C0S50N

Vodicí profily

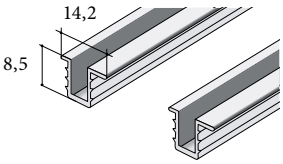

Profil S03
13D1S030XX

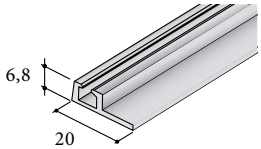

Profil S06 N-1
16D106N1XX (SE)
16D306N1XX (SB)

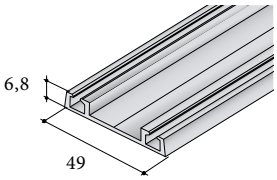

Profil S06 N
17D1D06NXX (SE)
17D3D06NXX (SB)
17DSD06NXX (ŠN)
17D7D06NXX (TN)
17D0D06NXX (B)
17DRD06NCXX (Č)

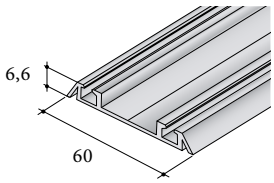

Profil S06 NN
17D1D6NNXX (SE)
17D3D6NNXX (SB)
17D6D6NNXX (LN)

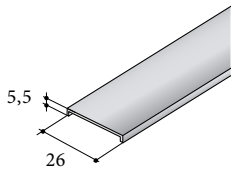

Krycí profil S06 N
17D106KPXX (SE)
17D306KPXX (SB)
17D606KPXX (LN)
17DSN6KPXX (ŠN)
17D7N6KPXX (TN)
17D0D06KPXX (B)
17D7N6KPXX (Č)

Svislé profily

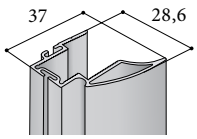

Profil S04N
17D1M04N27 (SE)
17D3M04N27 (SB)

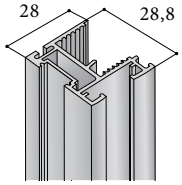

Profil S10N
17D1MS10N27/32 (SE)
17D3MS10N27 (SB)
17D0MS10N27 (B)
17DRMS10N27 (Č)

Svislé profily

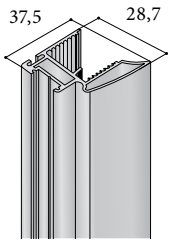

Profil S11N
17D1S11N27/32 (SE)
17D3MS11N27 (SB)
17D6MS11N27 (LN)
17DSS11N27 (ŠN)
17D7S11N27 (TN)
17D0MS11N27 (B)
17DRMS11N27 (Č)

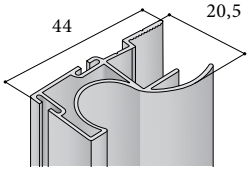

Profil S12
17D1MS1227 (SE)
17D3MS1227 (SB)

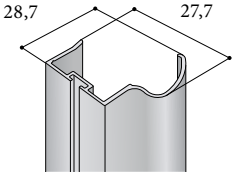

Profil S13B
17D1S13B27 (SE)
17D3S13B27 (SB)

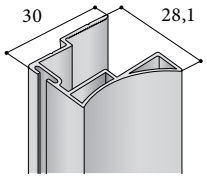

Profil S14
17D1MS1427 (SE)
17D3MS1427 (SB)

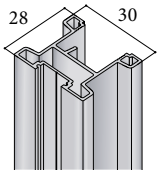

Profil S19*
17D1MS1927 (SE)
17DSMS1927 (ŠN)
17DRMS1927 (Č)

* pro madlo S19 použijte sadu S60 (19)
a tlumení Softclose Simple

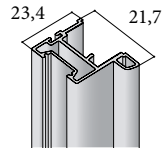

V ČR dodáváme exkluzivně pro

Profil S24
17D1MS2427 (SE)
17DSMS2427 (ŠN)

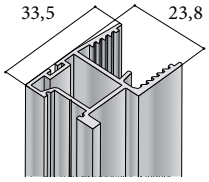

Profil S26FR
17D1M26FR27 (SE)
17D3M26FR27 (SB)
17DOM26FR27 (B)
17DCM26FR27 (Č)



Svislý krycí profil
17D1PSKM27 (SE)
17D3PSKM27 (SB)
17D6PSKM27 (LN)
17DSPSKM27 (ŠN)
17D7PSKM27 (TN)

Příslušenství

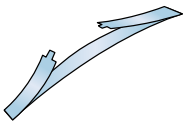

Brzda S06 N
17A0B06N

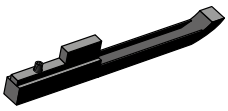

Doraz dolní S06 N/NN
17C0POZD06

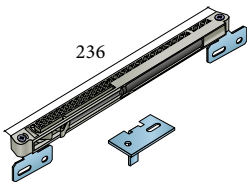

Softclose S50N Slidix
17C050N25 (T25)
17C050N40 (T40)
17C050N60 (T60)

NÁVOD K MONTÁŽI

1 Instalace horních a spodních vodících lišt

S profily
SO6N

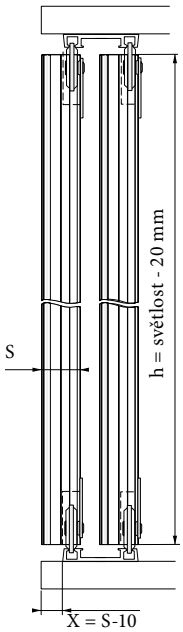

S profily
SO6 NN

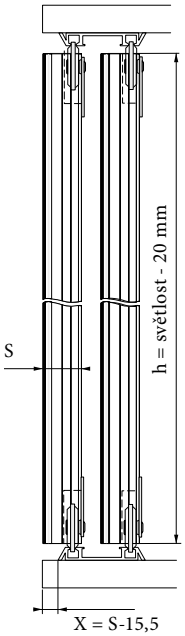

S profily
S03

Nelze namontovat
tlumič Softclose

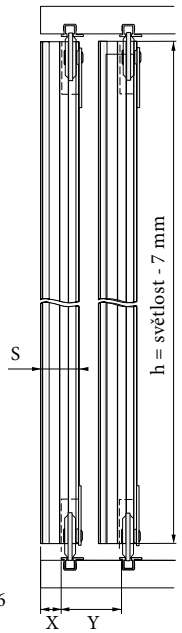

2 Frézování pro spodní a horní vozíky

Do systému lze použít boční madla:
S04N, S08, 10N, S11N, S12, S13, S14, S19 a S24, S26FR.

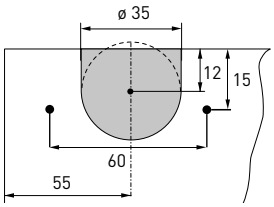

frézování horního vozíku

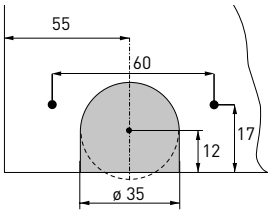

frézování dolního vozíku

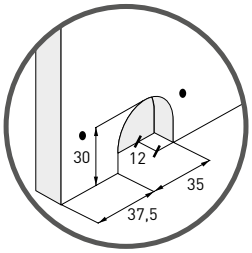

3 Montáž horních a spodních vozíků a brzdy

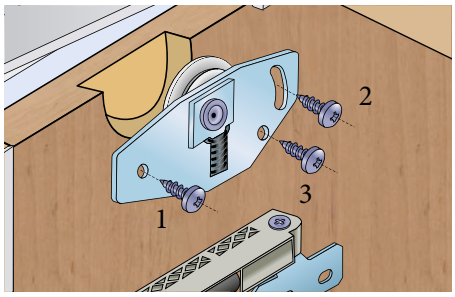

Montáž horního vozíku
Vruty 1 a 2 montovat před nasazením dveří.
Vrut 3 montovat po nasazení a seřízení dveří.

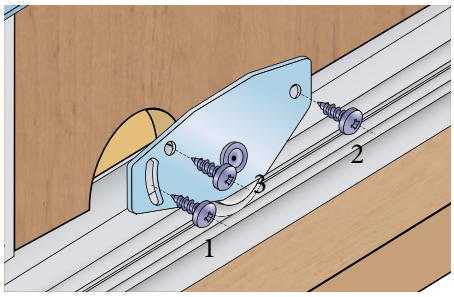

Montáž dolního vozíku
Vruty 1 a 2 montovat před nasazením dveří.
Vrut 3 montovat po nasazení a seřízení dveří.

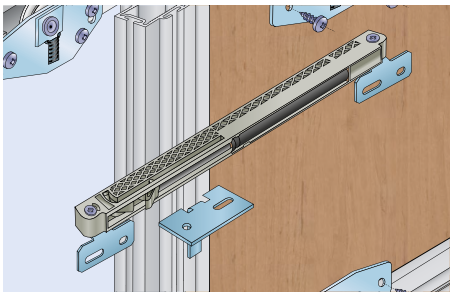

Montáž Softclose
(u hliníkových rámů lze frézovat pouze do profilu F1, G a J). Aktivátor softclose je pro přední dvířko montován do horního profilu, pro zadní dvířko je montován těsně za profil

4 Montáž dveří

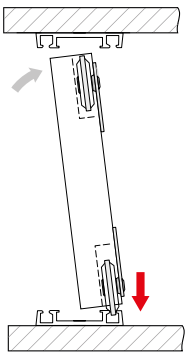

Nasadit dveře na spodní profil. Horní vozík spustit do nejnižší polohy.

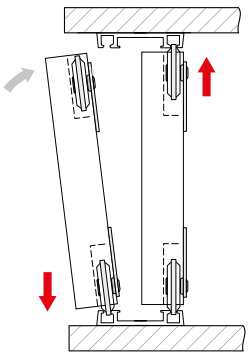

Povytáhnout horní vozík a vymezit rozsah dveří.

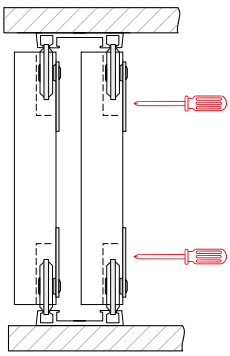

Zaaretovat spodní a horní vozík ve správné poloze.

POUŽITÍ RÁMEČKOVÝCH PROFILŮ KE KOVÁNÍ

Tlumení lze použít pouze u profilů F1, G a J.

Přehled a rozměry rámečků na straně 186–189.

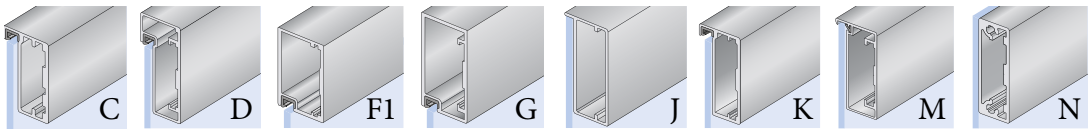

5 Dorazové a mezidveřní kartáče

Svislé profily lze doplnit o dorazové nebo mezidveřní kartáče, vše najdete na str. 162.

6 Montáž tlumiče

Montáž tlumiče najdete na str. 171.



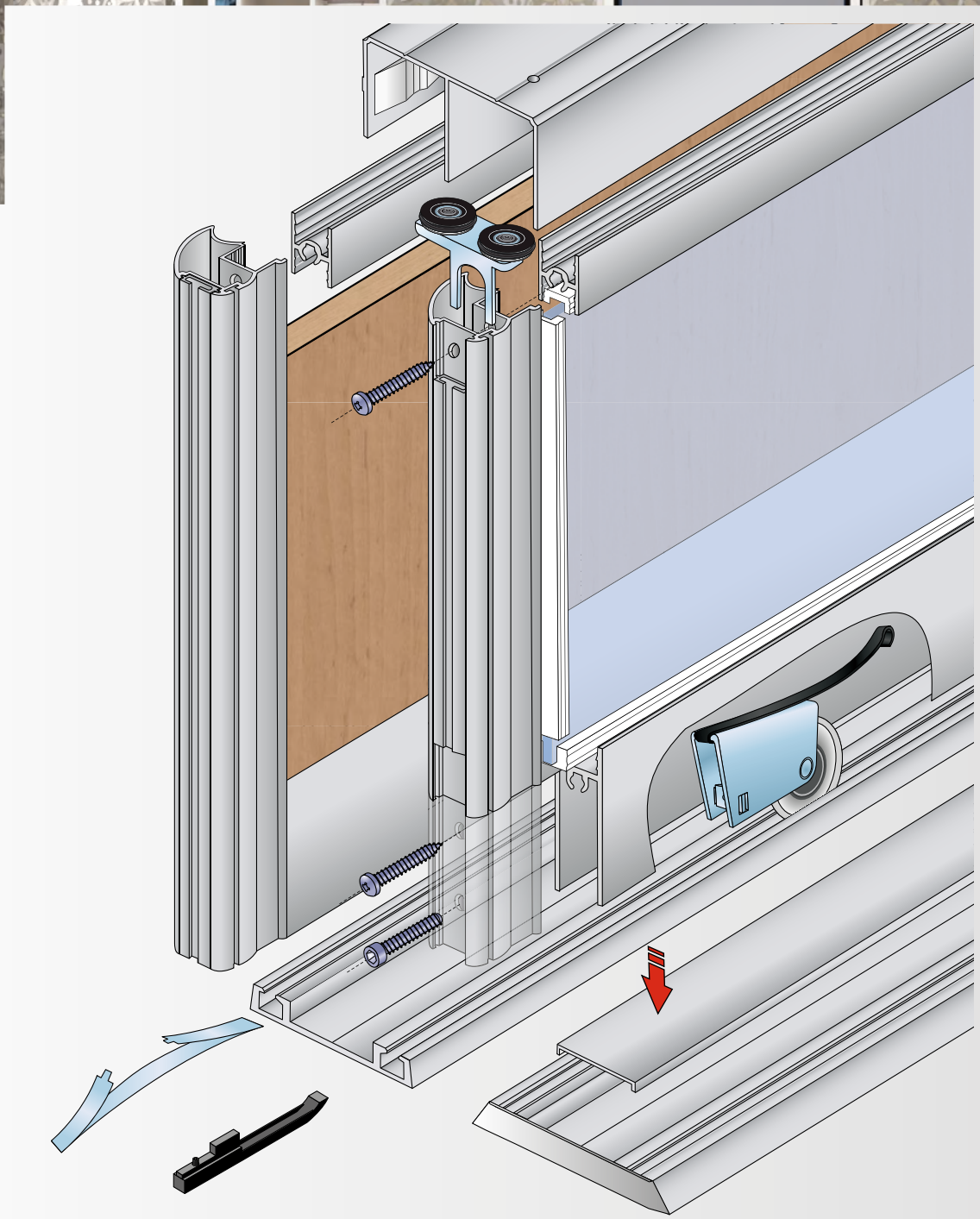

55 kg

kuličkové ložisko

4–6 mm sklo
10 mm lamino

spodní vedení

barvení RAL na zakázku

volitelné kartáčky str. 162



S55 A
S55 B

KOVÁNÍ PRO POSUVNÉ VESTAVĚNÉ DVEŘE

Systém S55 je určen pro použití se sklem tl. 4 mm a 6 mm nebo s plošnými materiály tl. 10 mm.

Vyrábí se ve variantách stříbrný elox a světlý bronz, u madel S15, S22 také v barvě bílé, černé a tmavý nerez. Horní vozíky mají ložisková kolečka s gumovou obručí, což zaručuje velmi tichý chod. Spodní vozíky mají ložisková kolečka s obručí z vysoce odolného plastu.

Odkaz na Online kalkulátor

Odkaz na Montážní video

Sady kování

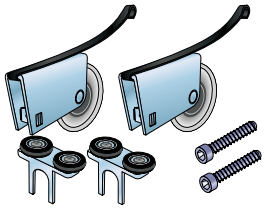

Sada S55A
(pro madlo S15,S20, S22)
17C0S55A

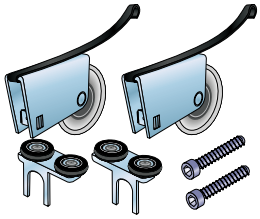

Sada S55B
(pro madla S16, S16N, S17, S18 a S27)
17C0S55B

Vodicí profily

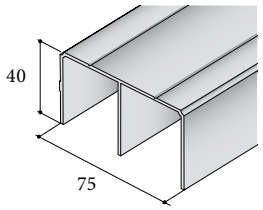

Profil S05
17D1HS05XX (SE)
17D3HS05XX (SB)
17D6HS05XX (LN)
17DSHS05XX (ŠN)
17D7HS05XX (TN)
17D0HS05XX (B)
17DRHS05CXX (Č)

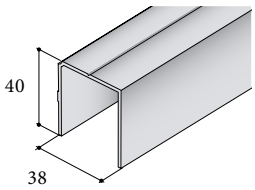

Profil S05-1
17D1D6NNXX (SE)
17D3D6NNXX (SB)

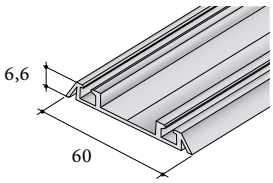

Profil S06 NN
17D1D6NNXX (SE)
17D3D6NNXX (SB)
17D6D6NNXX (LN)

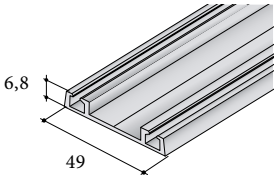

Profil S06 N
17D1D06NXX (SE)
17D3D06NXX (SB)
17DSD06NXX (ŠN)
17D7D06NXX (TN)
17D0D06NXX (B)
17DRD06NCXX (Č)

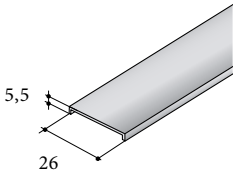

Krycí profil S06 N
17D106KPXX (SE)
17D306KPXX (SB)
17D606KPXX (LN)
17DSN6KPXX (ŠN)
17D7N6KPXX (TN)
17D0D06KPXX (B)
17D7N6KPXX (Č)

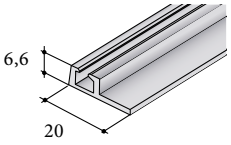

Profil S06 N-1
17D1S051XX (SE)
17D3S051XX (SB)

Svislé profily

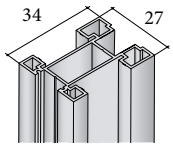

Profil S15
17D1MS1527/32 (SE)
17D3MS1527 (SB)
17D0MS1527 (SE)

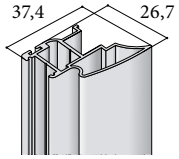

Profil S16N
17D1MS16N27 (SE)
17D3MS16N27 (SB)
17D7MS16N27 (TN)
17DRMS16N27 (Č)

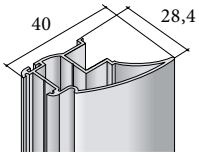

Profil S16
17D1MS1627 (SE)
17D3MS1627 (SB)
DOPRODEJ

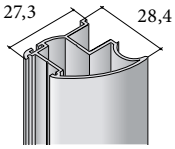

Profil S17
17D1MS1727 (SE)
17D3MS1727 (SB)
17DRMS1727 (Č)

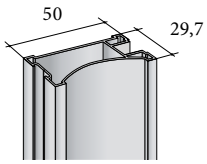

Profil S20
(nutno použít široký kartáč)
17D1MS2027 (SE)
17D3MS2027 (SB)
17D0MS2027 (B)

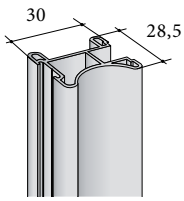

Profil S22
(nutno použít široký kartáč)
17D1MS2227 (SE)
17D3MS2227 (SB)
17D7MS2227 (TN)
17D0MS2227 (B)
17DRMS2227 (Č)

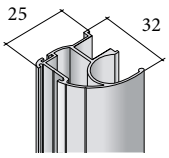

Profil S27
17D1MS2727 (SE)
17D3MS2727 (SB)



Svislý krycí profil
17D1PSKM27 (SE)
17D3PSKM27 (SB)
17D6PSKM27 (LN)
17DSPSKM27 (ŠN)
17D7PSKM27 (TN)

Příčky

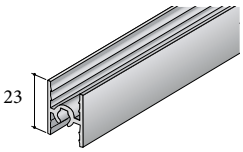

S55 – horní a středový
17D1HS55XX (SE)
17D3HS55XX (SB)
17D7HS55XX (TN)
17D0HS55XX (B)
17DRHS55XX (Č)

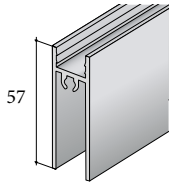

Profil S55 – dolní
17D1DP55XX (SE)
17D3DP55XX (SB)
17D7DP55XX (TN)
17D0DP55XX (B)
17DRDP55XX (Č)

Příslušenství

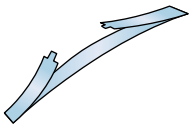

Brzda S06 N nasunout
před montáží
17A0B06N

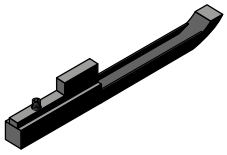

Doraz dolní S06 N/NN
nasunout před montáží
17C0POZD06

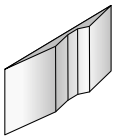

Brzda pozicionér
horní S05
17C0STOP05 (šedá)
17C0STOP05C (černá)



Těsnění pro sklo
17A0TS04 (4 mm)
17A0TS06 (6 mm)

Záslepky pro profily

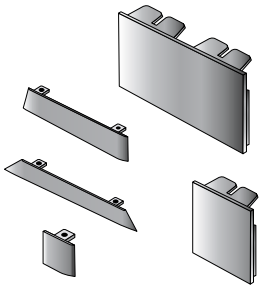

Záslepka pro profil S05 – šedá
17C0PS05XX

Záslepka pro profil S05-1 – šedá
17C0PS05-1

Záslepka pro profil S06 N – šedá
17C0PS06NX

Záslepka pro profil S06 NN – šedá
17C0PS06NN

Záslepka pro profil S06 N-1 – šedá
17C0PS06N1

NÁŘEZOVÝ PLÁN PRO DVEŘE

1. načtěte QR kód nebo
klikněte na Online odkaz



2. zvolte záložku
Nářezový plán



3. postupujte podle
Nářezového plánu

NÁVOD K MONTÁŽI

1 Určení rozměrů příček a výplní

	Lamino tl. 10 mm	Sklo tl. 4 mm	Příčka
S15	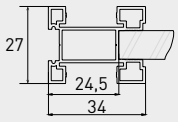	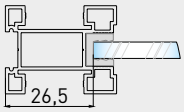	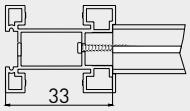
S16	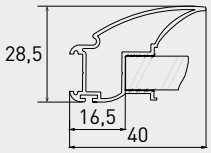	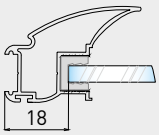	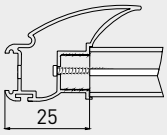
S16N	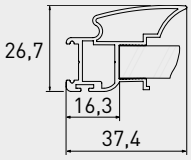	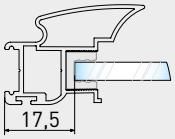	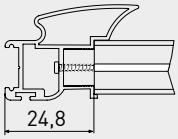
S17	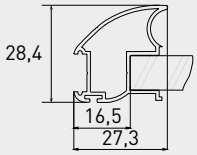	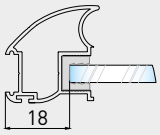	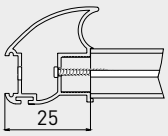
S20	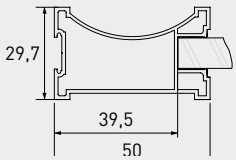	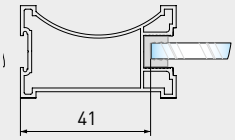	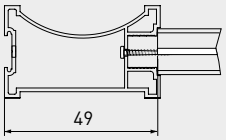
S22	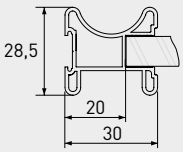	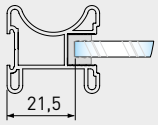	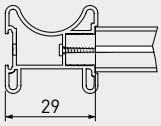
S27	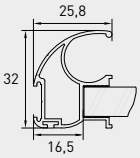	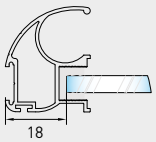	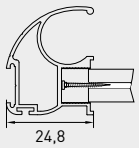

2 Odečty pro výšky výplní

	Lamino tl. 10 mm	Sklo tl. 4 mm
S55 horní příčka	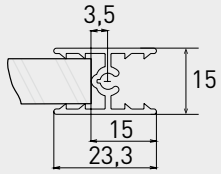	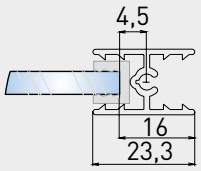
S55 dolní příčka	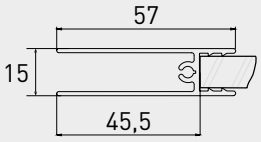	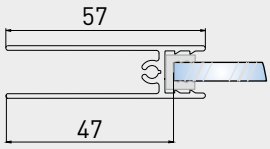

3 Instalace horních a spodních vodících lišt

POZOR!!!
Horní brzdy S05 brzdy je nutné nasunout do profilu před instalací profilu do korpusu.

Sada S55A

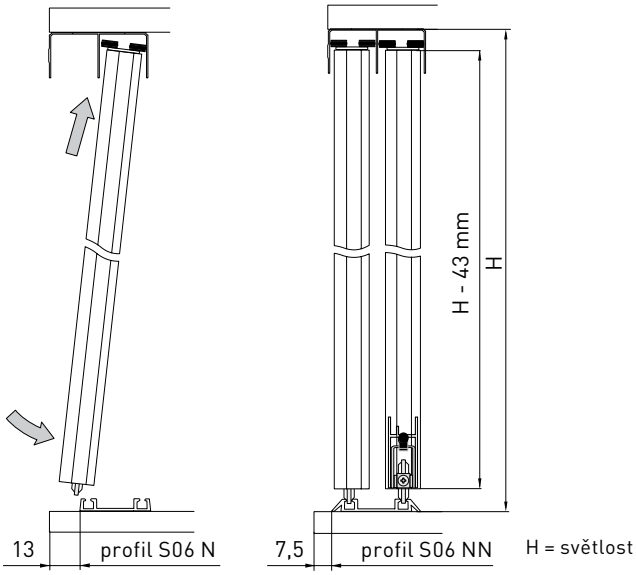

Sada S55B

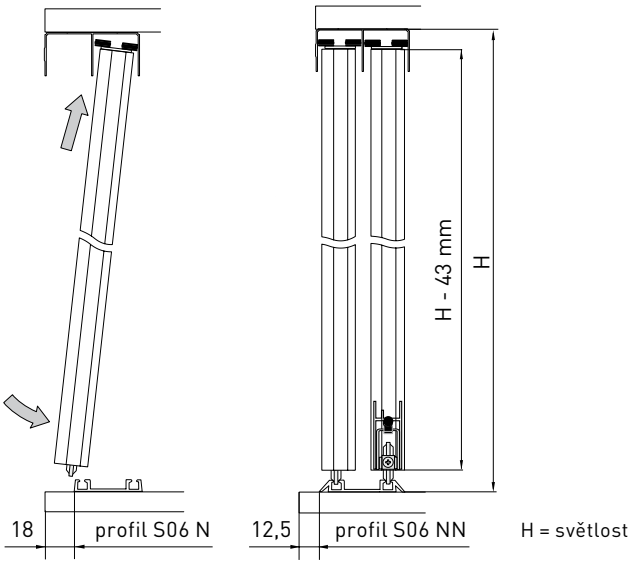

4 Montáž horních a spodních vozíků

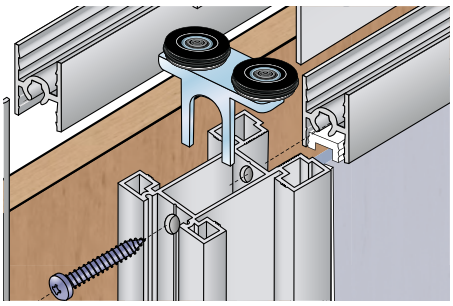

Montáž horního vozíku S55A
Zasunout vozík do svislého profilu a zajistit šroubem.

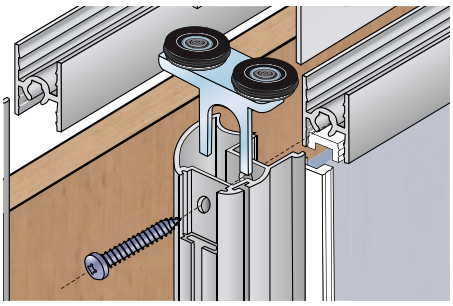

Montáž horního vozíku S55B
Zasunout vozík do svislého profilu a zajistit šroubem.

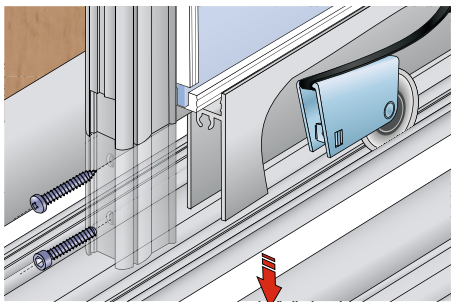

Montáž spodního vozíku
Spodní vozík nasunout do spodního profilu a zajistit šroubem.

5 Montáž dveří

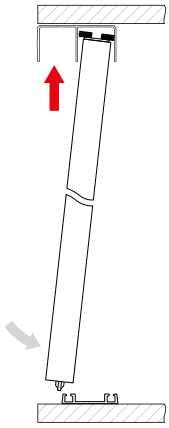

Vsunout dveře do horního profilu. Spodní vozík nasadit na dolní profil.

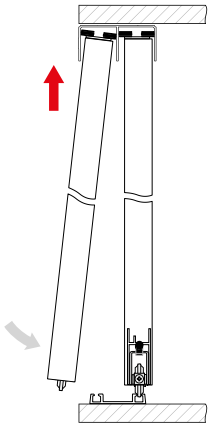

Vsunout dveře do horního profilu. Spodní vozík nasadit na dolní profil.

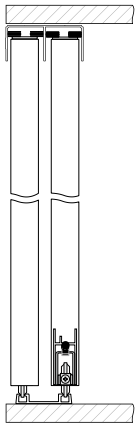

Spodní vozíky výškově seřídit pomocí imbusového šroubu.

6 Vrtání úchytkového profilu

Montáž profilu S15

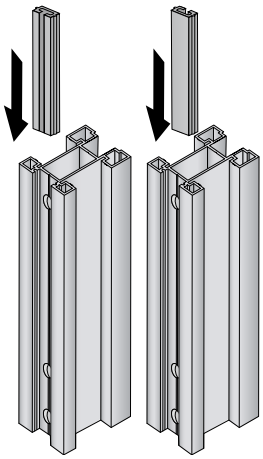

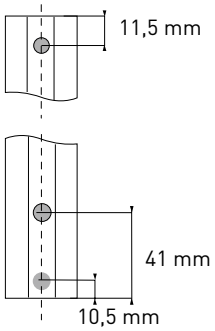

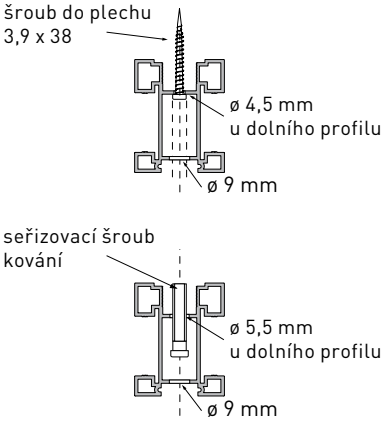

Montáž profilu S17

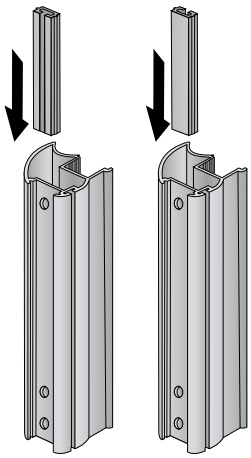

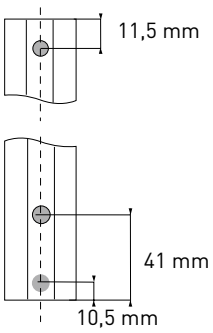

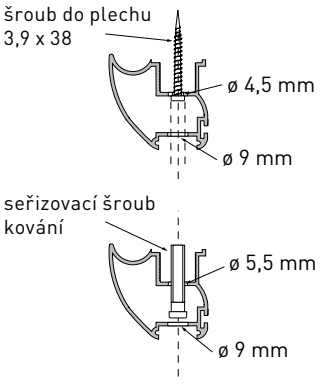

7 Montáž tlumiče

Varianty tlumičů najdete na str. 166–169.

8 Dorazové a mezidveřní kartáče

Svislé profily lze doplnit o dorazové nebo mezidveřní kartáče, vše najdete na str. 162.



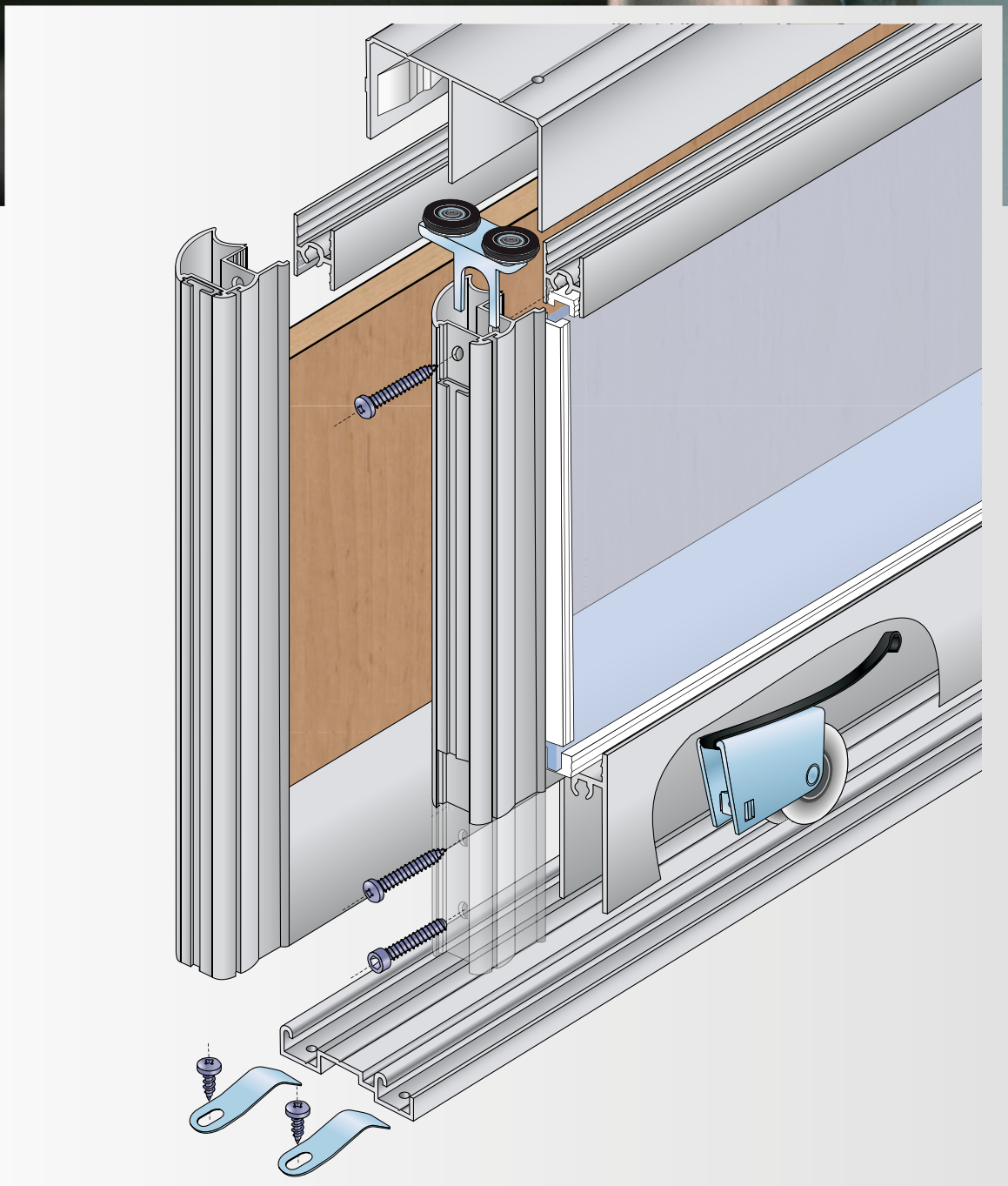

55 kg

kuličkové ložisko

4–6 mm sklo
10 mm lamino

spodní vedení

barvení RAL na zakázku

volitelné kartáčky str. 162



S55A-UN
S55B-UN

KOVÁNÍ PRO POSUVNÉ VESTAVĚNÉ DVEŘE

Systém S55A-UN a S55B-UN je určen pro použití se sklem tl. 4 mm a 6 mm nebo s plošnými materiály tl. 10 mm.

Vyrábí se v několika barevných variantách. Horní vozíky mají ložisková kolečka s gumovou obručí, což zaručuje velmi tichý chod. Spodní vozíky mají ložisková kolečka s obručí z vysoce odolného plastu.

Sady kování

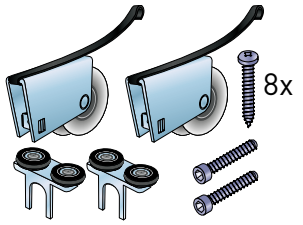

Sada S55A-UN
(pro madlo S15,S20, S22)
17C0S55AUN

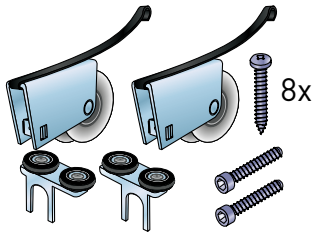

Sada S55B-UN
(pro madla S16, S16N,
S17, S18 a S27)
17C0S55BUN

Vodicí profily

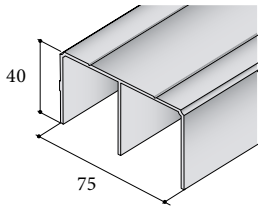

Profil S05
17D1HS05XX (SE)
17D3HS05XX (SB)
17D6HS05XX (LN)
17DSHS05XX (ŠN)
17D7HS05XX (TN)
17D0HS05XX (B)
17DRHS05CXX (Č)

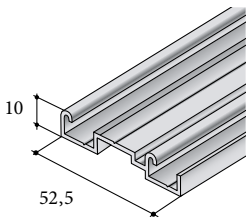

Profil S06
17D1DS06XX (SE)
17D3DS06XX (SB)

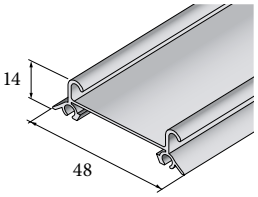

Profil S06 NUP
17D1D06UPXX (SE)
17D3D06UPXX (SB)
17D706UPXX (TN)
17D0D06UPXX (B)
17DRD06UPXX (Č)

Svislé profily

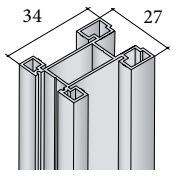

Profil S15
17D1MS1527/32 (SE)
17D3MS1527 (SB)
17D0MS1527 (SE)

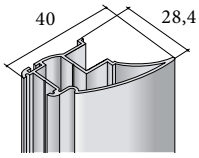

Profil S16
17D1MS1627 (SE)
17D3MS1627 (SB)

DOPRODEJ

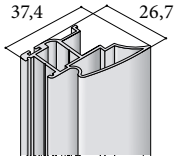

Profil S16N
17D1MS16N27 (SE)
17D3MS16N27 (SB)
17D7MS16N27 (TN)
17DRMS16N27 (Č)

Svislé profily

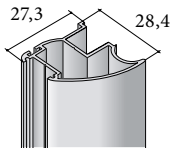

Profil S17
17D1MS1727 (SE)
17D3MS1727 (SB)
17DRMS1727 (Č)

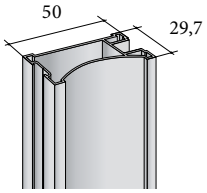

Profil S20
(nutno použít široký kartáč)
17D1MS2027 (SE)
17D3MS2027 (SB)
17D0MS2027 (B)

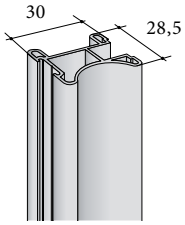

Profil S22
(nutno použít široký kartáč)
17D1MS2227 (SE)
17D3MS2227 (SB)
17D7MS2227 (TN)
17D0MS2227 (B)
17DRMS2227 (Č)

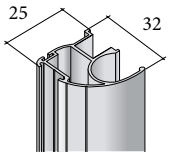

Profil S27
17D1MS2727 (SE)
17D3MS2727 (SB)



Svislý krycí profil
17D1PSKM27 (SE)
17D3PSKM27 (SB)
17D6PSKM27 (LN)
17DSPSKM27 (ŠN)
17D7PSKM27 (TN)

Příčky

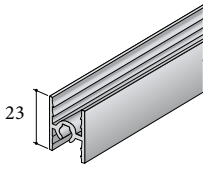

S55 – horní a středový
17D1HS55XX (SE)
17D3HS55XX (SB)
17D7HS55XX (TN)
17D0HS55XX (B)
17DRHS55XX (Č)

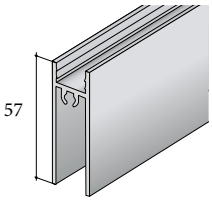

Profil S55 – dolní
17D1DP55XX (SE)
17D3DP55XX (SB)
17D7DP55XX (TN)
17D0DP55XX (B)
17DRDP55XX (Č)

Příslušenství

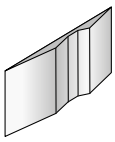

Brzda pozicionér
horní S05
17C0STOP05 (šedá)
17C0STOP05C (černá)



Těsnění pro sklo
17A0TS04 (4 mm)
17A0TS06 (6 mm)

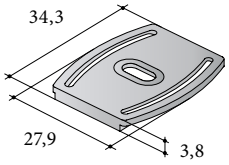

Klip k profilu S06N RO
17C0KL6NRO

Záslepky pro profily

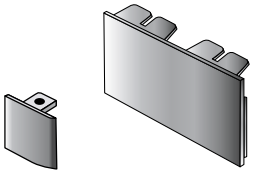

Záslepka pro profil S05
17C0PS05XX

Záslepka pro profil S05-1
17C0PS05-1

NÁŘEZOVÝ PLÁN PRO DVEŘE

1. načtěte QR kód nebo klikněte na Online odkaz



2. zvolte záložku Nářezový plán



3. postupujte podle Nářezového plánu

NÁVOD K MONTÁŽI

1 Určení rozměrů příček a výplní

	Lamino tl. 10 mm	Sklo tl. 4 mm	Příčka
S15	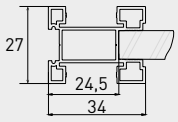	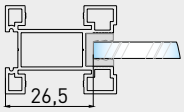	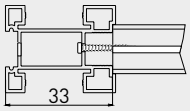
S16	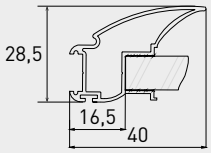	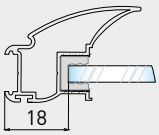	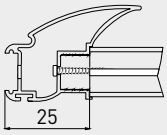
S16N	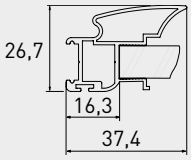	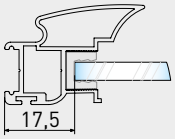	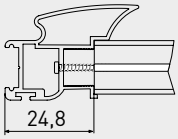
S17	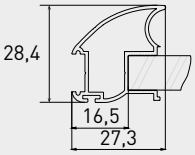	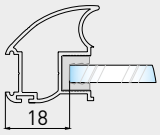	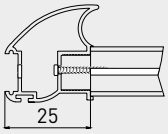
S20	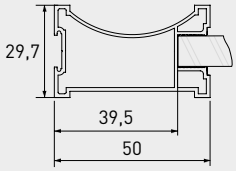	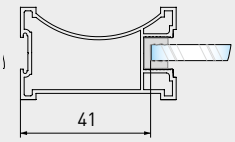	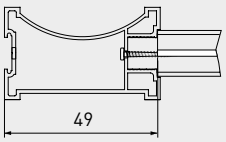
S22	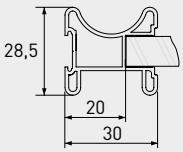	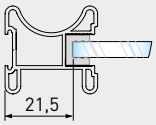	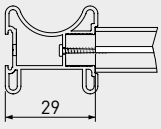
S27	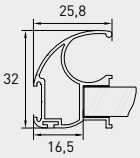	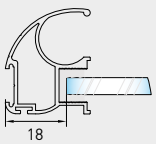	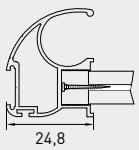

2 Odečty pro výšky výplní

	Lamino tl. 10 mm	Sklo tl. 4 mm
S55 horní příčka	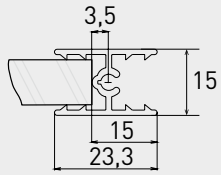	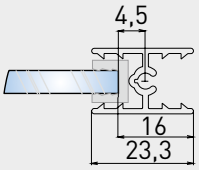
S55 dolní příčka	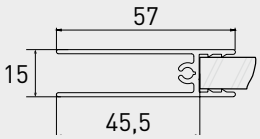	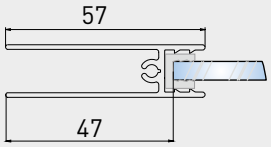

3 Instalace horních a spodních vodících lišt

Sada S55A-UN profil S06

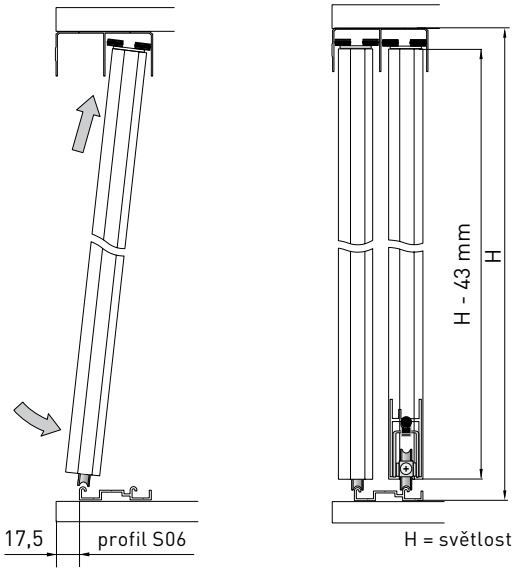

Sada S55B-UN profil S06

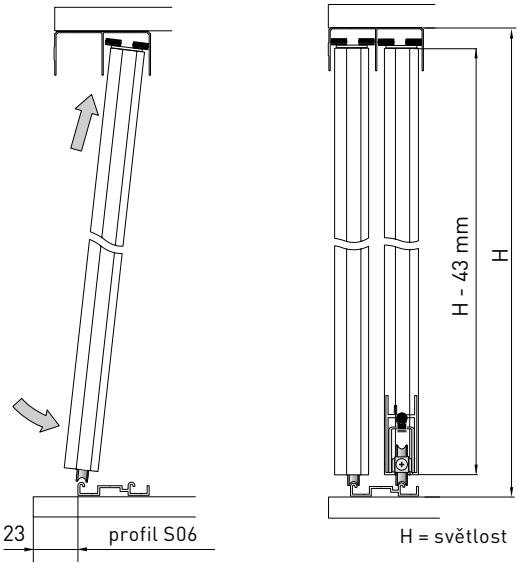

Klip pro profil S06UPN

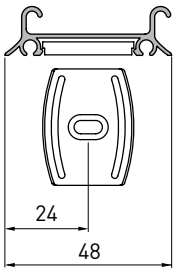

Sada S55A-UN profil S06UPN

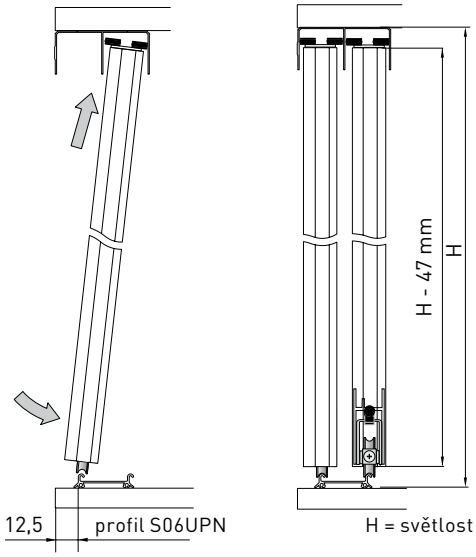

Sada S55B-UN profil S06UPN

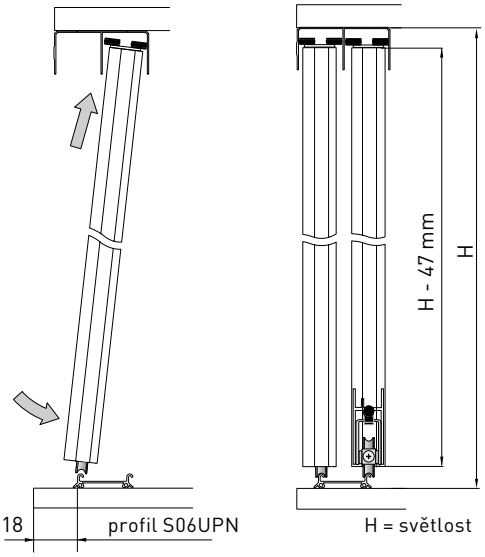

4 Montáž horních a spodních vozíků

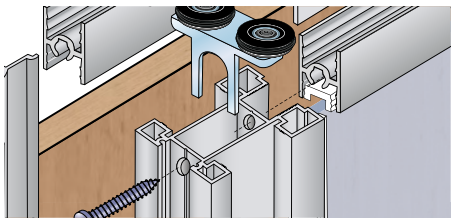

Montáž horního vozíku S55A-UN
Zasunout vozík do svislého profilu a zajistit šroubem.

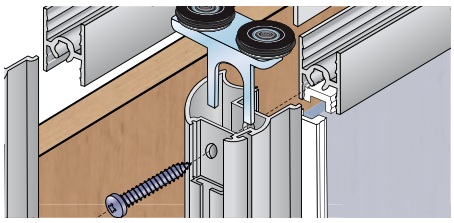

Montáž horního vozíku S55B-UN
Zasunout vozík do svislého profilu a zajistit šroubem.

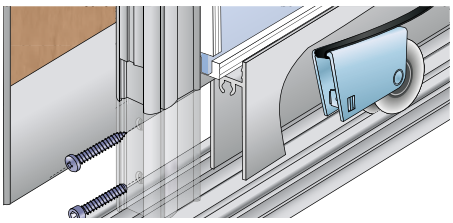

Montáž spodního vozíku
Spodní vozík nasunout do spodního profilu a zajistit šroubem.

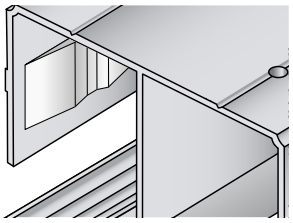

Montáž brzd
Brzdy jsou nalepovací a nalepují se až po seřízení dveří. Před lepením profil odmastit.

5 Montáž dveří

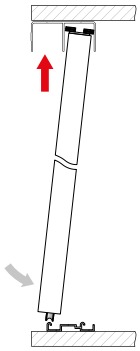

Vsadit dveře do horního profilu. Spodní vozík nasadit na dolní profil.

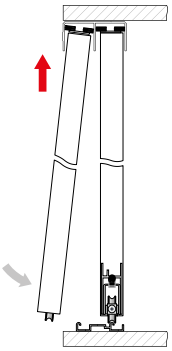

Vsadit dveře do horního profilu. Spodní vozík nasadit na dolní profil.

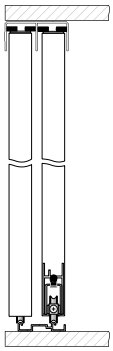

Spodní vozíky výškově seřídit pomocí imbusového šroubu.

6 Vrtání úchytkového profilu

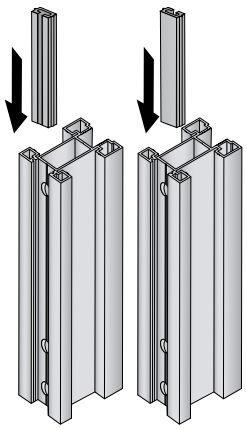

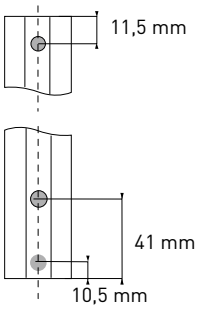

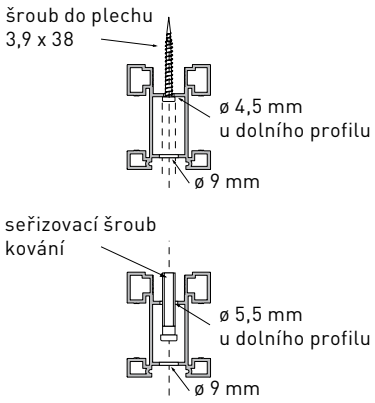

7 Montáž tlumiče

Varianty tlumičů najdete na str. 166–169.

8 Dorazové a mezidveřní kartáče

Svislé profily lze doplnit o dorazové nebo mezidveřní kartáče, vše najdete na str. 162.

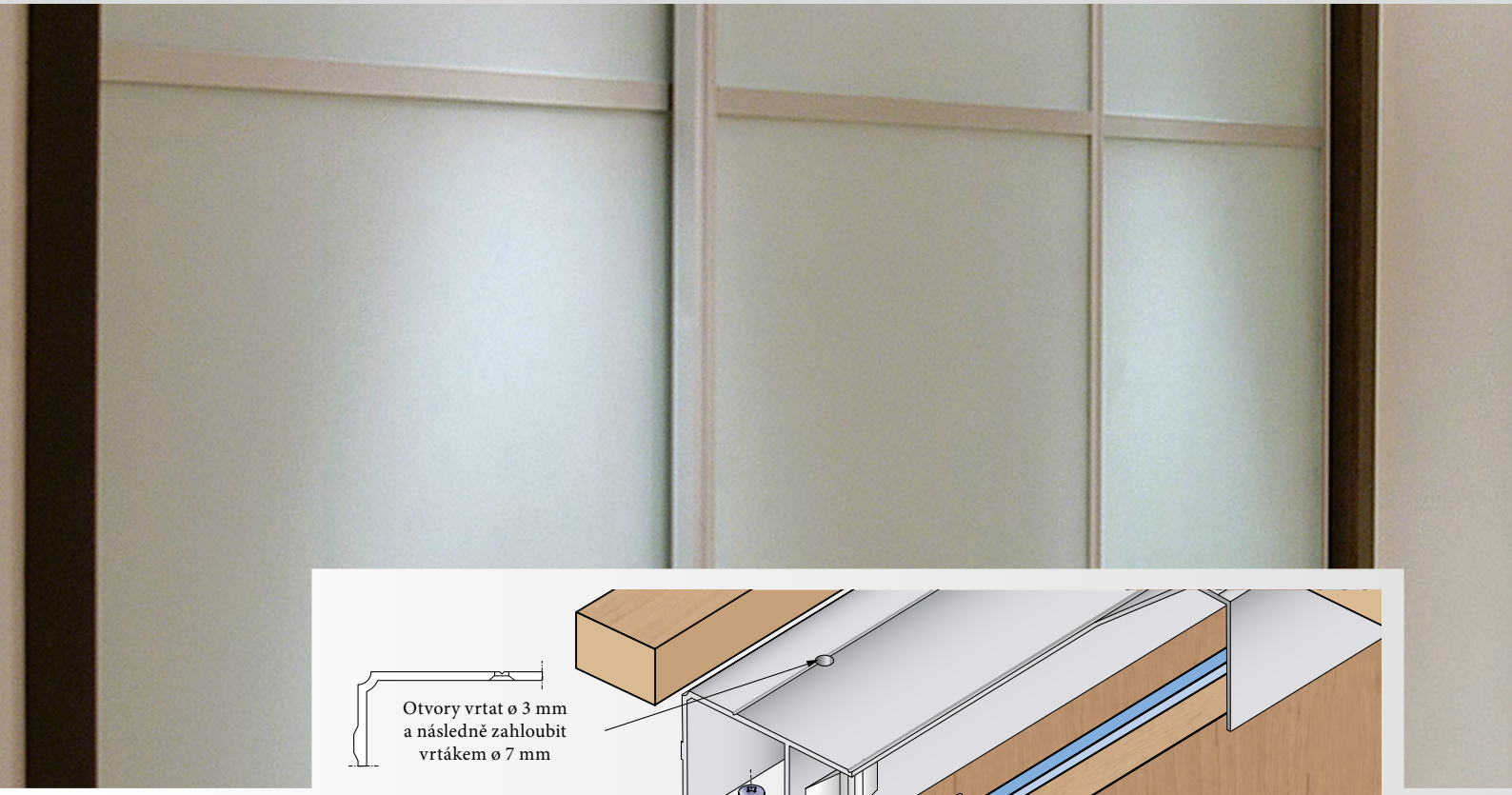

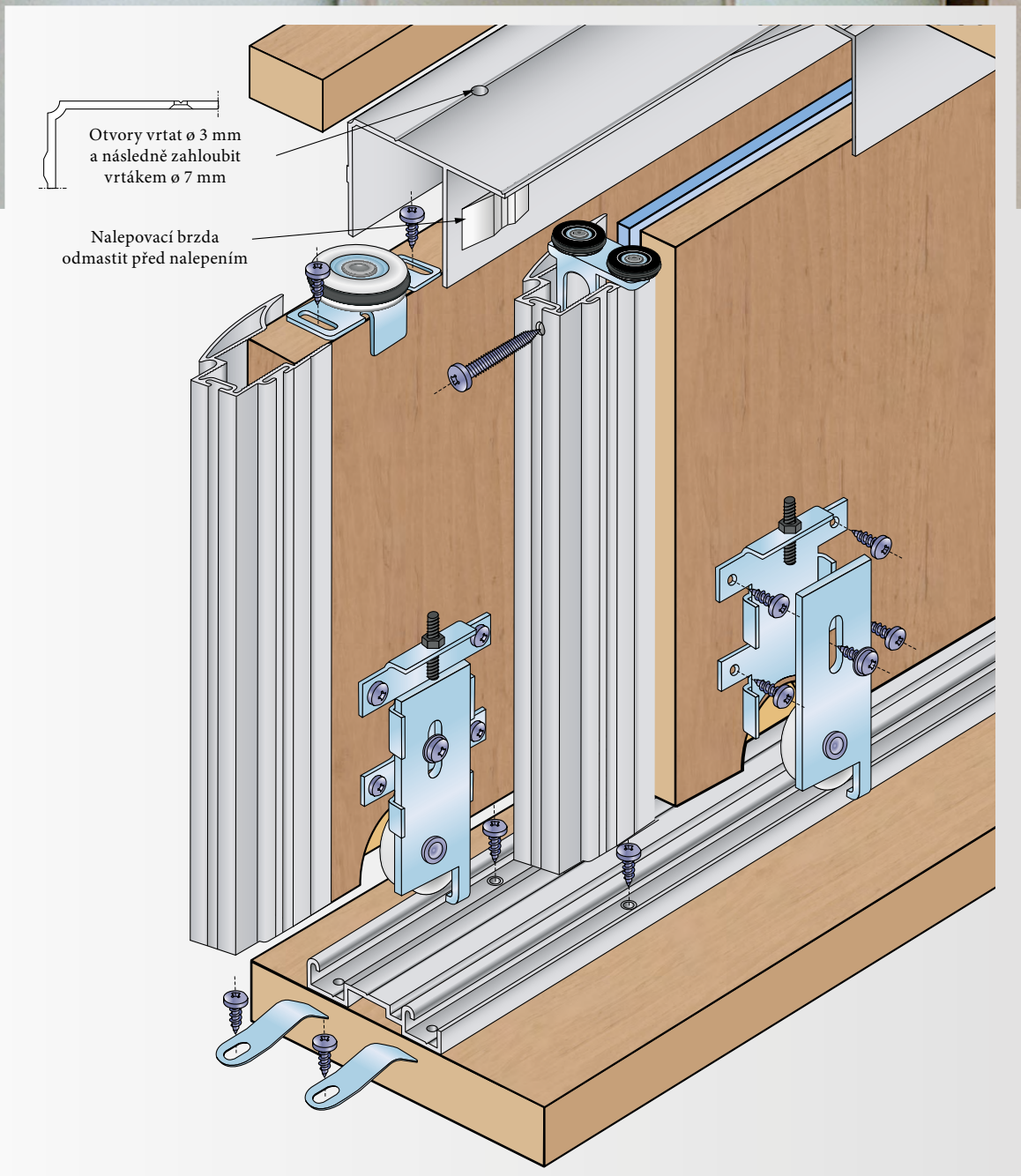

60 kg

kuličkové ložisko

18 mm

spodní vedení

tlumič Softclose

barvení RAL na zakázku

volitelné kartáčky str. 162



S60-1
S60-2

KOVÁNÍ PRO POSUVNÉ VESTAVĚNÉ DVEŘE

Stále více domácností hledá možnost, jak za přijatelnou cenu řešit problém s úložným prostorem a řešení se nabízí ve formě vestavěných skříní. Jejich cena však zatím převyšuje na našem trhu možnosti velké části rodin. Proto jsme začali dodávat kování pro vestavěné skříně S60. Jeho montáž může provádět jak odborník, tak i domácí kutil, výsledný efekt bude srovnatelný s mnohem dražšími systémy dveří na míru.

V kombinaci s námi dodávanými madly bude potom tento efekt špičkový.

Sady kování

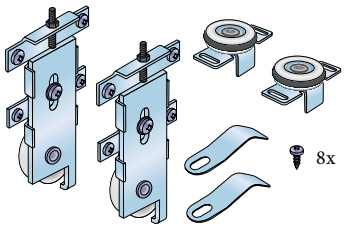

Sada S60-1
17C0S601K

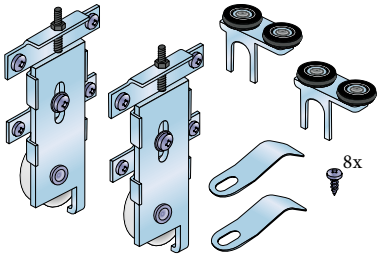

Sada S60-2
17C0S602K

Vodicí profily

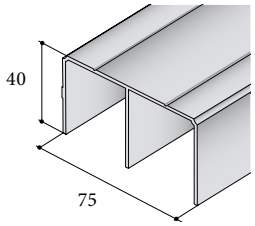

Profil S05 horní
17D1HS05XX (SE)
17D3HS05XX (SB)
17D6HS05XX (LN)
17DSHS05XX (ŠN)
17D7HS05XX (TN)
17D0HS05XX (B)
17DRHS05CXX (Č)

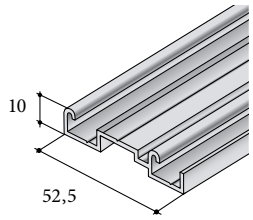

Profil S06
17D1DS06XX (SE)
17D3DS06XX (SB)

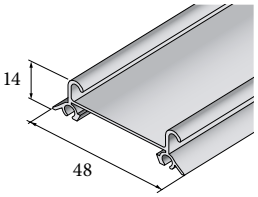

Profil S06 NUP
17D1D06UPXX (SE)
17D3D06UPXX (SB)
17D706UPXX (TN)
17D0D06UPXX (B)
17DRD06UPXX (Č)

Svislé profily

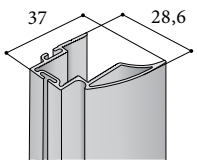

Profil S04N
17D1M04N27 (SE)
17D3M04N27 (SB)

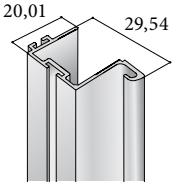

Profil S08N
17D1MS08N27 (SE)
17D3MS08N27 (SB)
17DRMS08N27 (Č)

Svislé profily

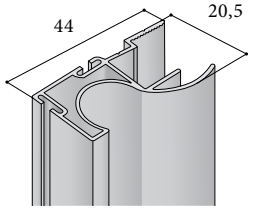

Profil S12
17D1MS1227 (SE)
17D3MS1227 (SB)

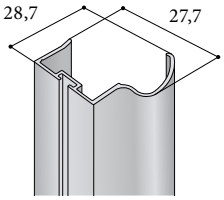

Profil S13B
17D1S13B27 (SE)
17D3S13B27 (SB)

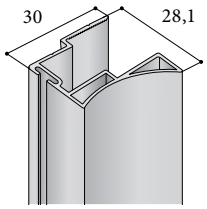

Profil S14
17D1MS1427 (SE)
17D3MS1427 (SB)

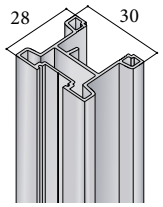

Profil S19*
17D1MS1927 (SE)
17D3MS1927 (SB)
17DSMS1927 (ŠN)
17DRMS1927 (Č)



Svislý krycí profil
17D1PSKM27 (SE)
17D3PSKM27 (SB)
17D6PSKM27 (LN)
17DSPSKM27 (ŠN)
17D7PSKM27 (TN)

Příslušenství

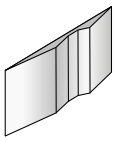

Brzda pozicionér
horní S05
17C0STOP05 (šedá)
17C0STOP05C (černá)

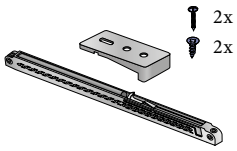

Softclose Simple S60/S60N (vrtací šablona součástí balení)
19C0S60T25 (T25)
19C0S60T40 (T40)
19C0S60T60 (T60)

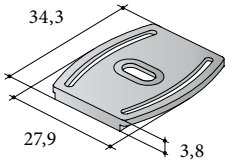

Klip k profilu S06N RO
17C0KL6NRO

* pro madlo S19 použijte sadu S60 (19) a tlumení Softclose Simple

NÁVOD K MONTÁŽI

1 Instalace horních a spodních vodících lišt

Spodní profil S06

Otvory vrtat na ø 3 mm
a následně zahloubit
vrtákem ø 7 mm

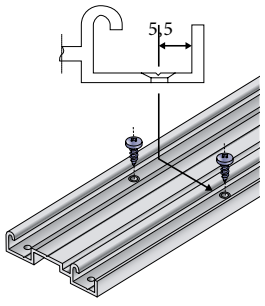

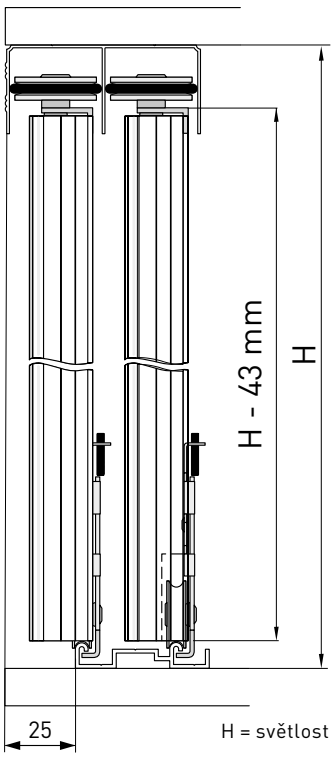

Spodní profil S06UPN

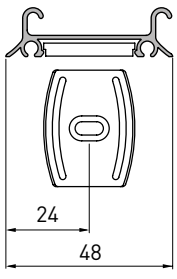

Klip pro profil
S06UPN

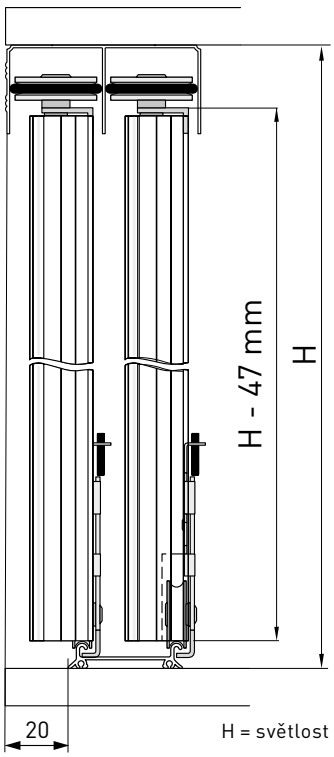

2 Frézování pro spodní vozíky

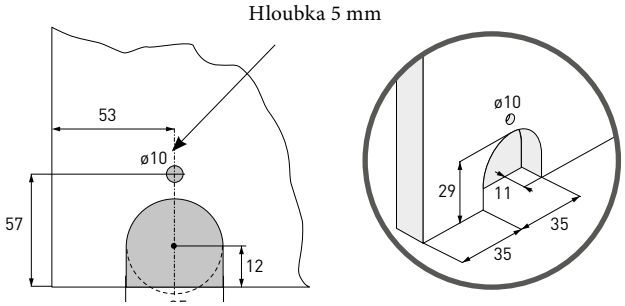

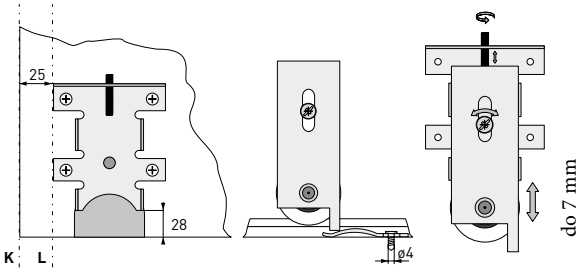

Pozor: Při montáži pevné části vozíku dbejte na to, aby osy K a L byly rovnoběžné

3 Montáž horních a spodních vozíků a brzdy

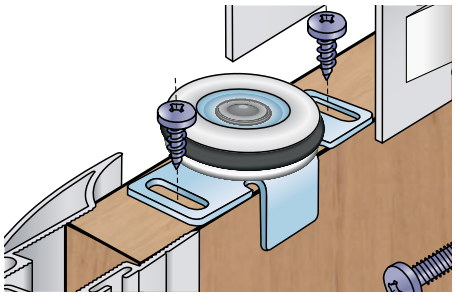

Montáž horního vozíku – jednokolečko
Nasadit vozík a našroubovat 2 vruty do podélných otvorů vozíku.

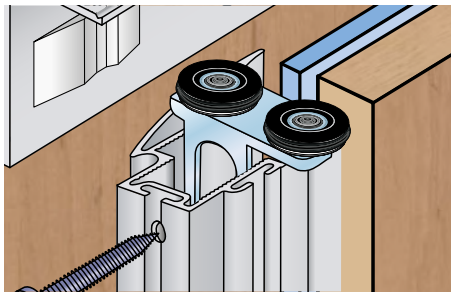

Montáž horního vozíku – dvojkolečko
Zasunout vozík do svislého profilu a zajistit šroubem.

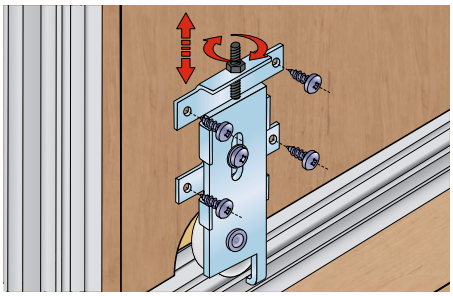

Montáž dolního vozíku
Připevnit pevnou část. Připevnit pohyblivou část. Výškově seřídit.

4 Montáž dveří

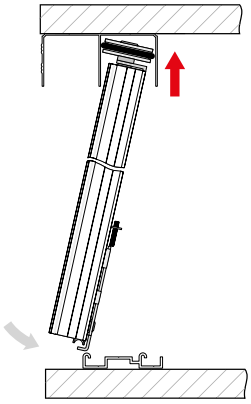

Dvířka nasunout do horního profilu, následně zasunout zobáček spodního vozíku do dolního profilu.

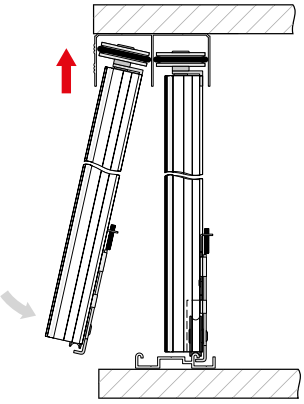

Stejným způsobem nasadit i přední dvířka.

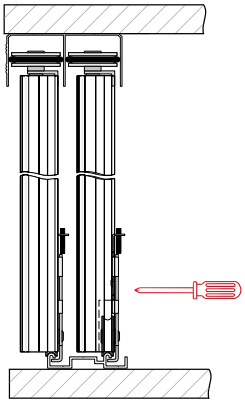

Zaaretovat spodní vozík ve správné poloze.

5 Montáž brzdy

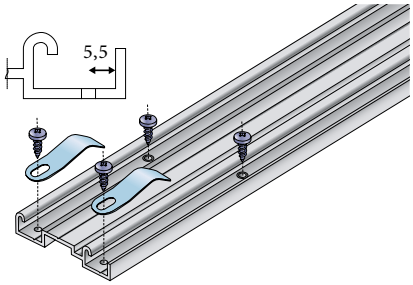

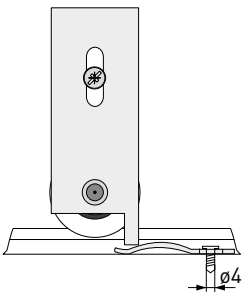

Montáž brzdy
Otvor pro brzdu vrtat ø 4 mm. Brzdy se montují nakonec až po nasazení a seřízení dveří.

6 Montáž tlumiče

Varianty tlumičů najdete na str. 166–169.

7 Dorazové a mezidveřní kartáče

Svislé profily lze doplnit o dorazové nebo mezidveřní kartáče, vše najdete na str. 162.



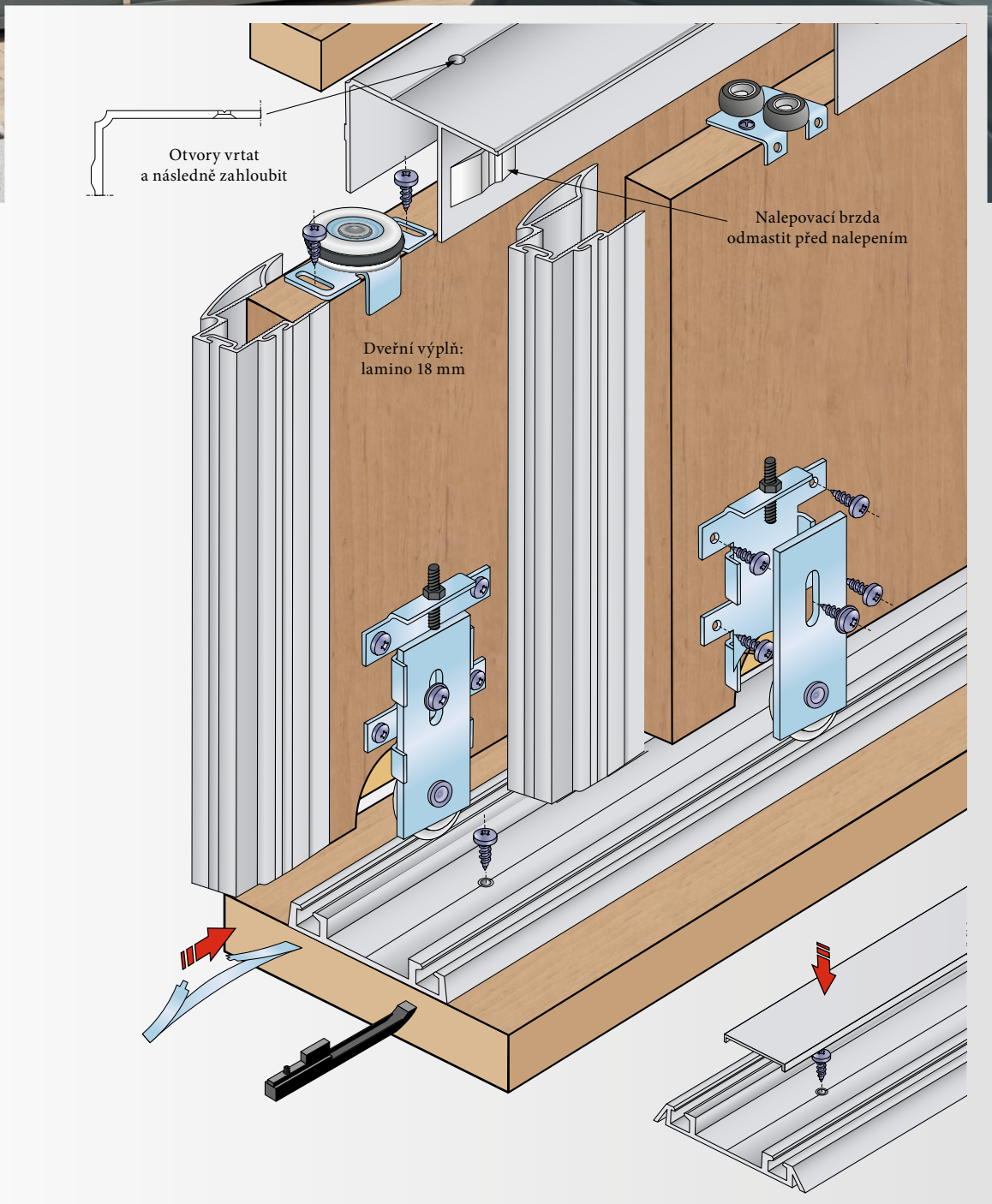

kg
60 kg

kuličkové ložisko

18 mm

spodní vedení

tlumič Softclose

barvení RAL na zakázku

volitelné kartáčky str. 162

Profily S06 N v RAL prodáváme bez krytky.



S60N-1
S60N-2

KOVÁNÍ PRO POSUVNÉ VESTAVĚNÉ DVEŘE

Kování S60N je vylepšenou verzí kování S60. Změna spočívá v nové spodní vodicí liště a v promyšleném systému aretace dveří. Spodní brzda může být použita pro aretaci průchozích i krajních dveří.

Odkaz na Online kalkulátor

Sady kování

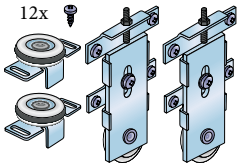

Sada S60N-1
17C0S60N

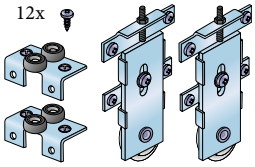

Sada S60N-2
17C0S60N2K

Vodicí profily

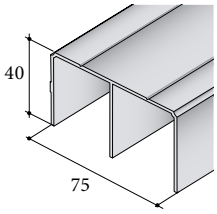

Profil S05
17D1HS05XX (SE)
17D3HS05XX (SB)
17D6HS05XX (LN)
17DSHS05XX (ŠN)
17D7HS05XX (TN)
17D0HS05XX (B)
17DRHS05CXX (Č)

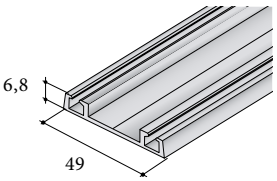

Profil S06 N
17D1D06NXX (SE)
17D3D06NXX (SB)
17DSD06NXX (ŠN)
17D7D06NXX (TN)
17D0D06NXX (B)
17DRD06NCXX (Č)

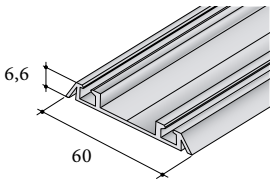

Profil S06 NN
17D1D6NNXX (SE)
17D3D6NNXX (SB)
17D6D6NNXX (LN)

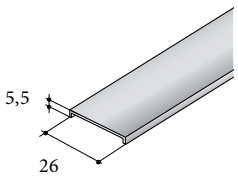

Krycí profil S06 N
17D106KPXX (SE)
17D306KPXX (SB)
17D606KPXX (LN)
17DSN6KPXX (ŠN)
17D7N6KPXX (TN)
17D0D06KPXX (B)
17D7N6KPXX (Č)

Svislé profily

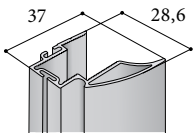

Profil S04N
17D1M04N27 (SE)
17D3M04N27 (SB)

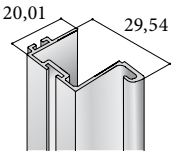

Profil S08N
17D1MS08N27 (SE)
17D3MS08N27 (SB)
17DRMS08N27 (Č)

Svislé profily

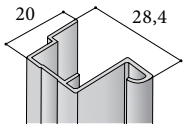

Profil S08
17D1MS0827 (SE)
17D3MS0827 (SB)

DOPRODEJ

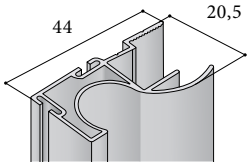

Profil S12
17D1MS1227 (SE)
17D3MS1227 (SB)

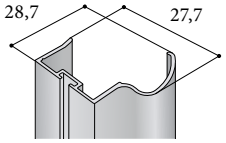

Profil S13B
17D1S13B27 (SE)
17D3S13B27 (SB)

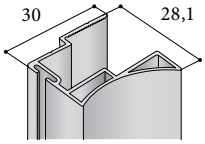

Profil S14
17D1MS1427 (SE)
17D3MS1427 (SB)

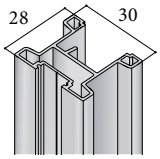

Profil S19*
17D1MS1927 (SE)
17D3MS1927 (ŠN)
17D3RMS1927 (Č)

* pro madlo S19 použijte sadu S60N (19) a tlumení Softclose Simple



Svislý krycí profil
17D1PSKM27 (SE)
17D3PSKM27 (SB)
17D6PSKM27 (LN)
17D3PSKM27 (ŠN)
17D7PSKM27 (TN)

Dělící profily

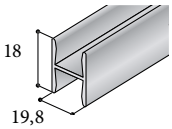

Dělici profil H
17D1PROHXX (SE)
17D3PROHXX (SB)

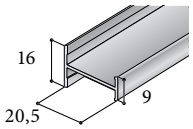

Profil H 9/16
17D1PRH9XX (SE)

Příslušenství

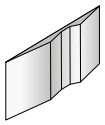

Brzda pozicionér
horní S05
17C0STOP05 (šedá)
17C0STOP05C (černá)

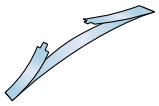

Brzda S06 N
17A0B06N

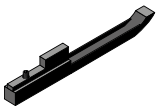

Doraz dolní S06 N/NN
17C0POZD06

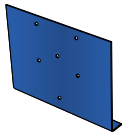

Šablona pro vrtání
vozíku S60N
17C9VRSA60N

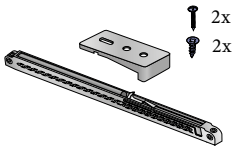

Softclose Simple
S60/S60N (vrtací šablona součástí balení)
19C0S60T25 (T25)
19C0S60T40 (T40)
19C0S60T60 (T60)

ROZMĚRY DVEŘNÍHO KŘÍDLA PRO VÝPLŇ 18 mm

1. VÝŠKA KŘÍDLA h:

h = H - 43
H - světlá výška skříně

Příklad
(světlost skříně je 2600 mm x 1500 mm)
h = 2600 - 43 = 2557 mm

2. ŠÍŘKA KŘÍDLA D:

Šířka křídla je závislá na požadovaném překrytí křídel a případně na vnitřním uspořádání skříně.

D ... světlá šířka skříně
d ... šířka křídla

Doporučujeme překrytí křídla minimálně o šířku madla (S):
S04N ..... šířka 37 mm
S0B ..... šířka 20 mm
S12..... šířka 44 mm
S13B ..... šířka 28,7 mm
S14..... šířka 30 mm
S19..... šířka 28 mm

Výpočet pro dvoukřídlou skříň:
d=(D+S)/2

Výpočet pro trojkřídlou skříň:
d=(D+2xS)/3

Výpočet pro čtyř- a vícekřídlou skříň je závislý na zamýšleném uspořádání dveří.

Příklad pro profil S04N a dvoukřídlou skříň:

d = (1500 + 37)/2 = 768,5 mm
Rozměr jednoho křídla (dvoukřídlá skříň) bude: 2565 mm x 769 mm

NÁŘEZOVÝ PLÁN PRO DVEŘE

1. načtěte QR kód nebo klikněte na Online odkaz



2. zvolte záložku Nářezový plán



3. postupujte podle Nářezového plánu

NÁVOD K MONTÁŽI

1 Instalace horních a spodních vodících lišt

Spodní profil S06 NN

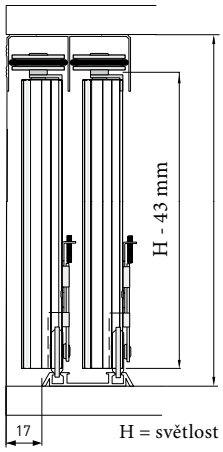

Spodní profil S06 N

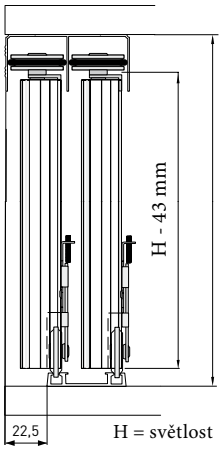

POZOR!!!
Brzdy je nutné nasunout do profilu před instalací profilu do korpusu.

2 Frézování pro spodní vozíky

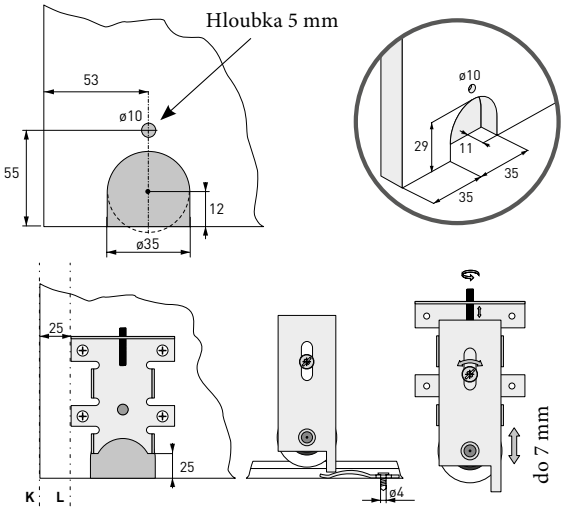

Pozor: Při montáži pevné části vozíku dbejte na to, aby osy K a L byly rovnoběžné.

3 Montáž horních a spodních vozíků a brzdy

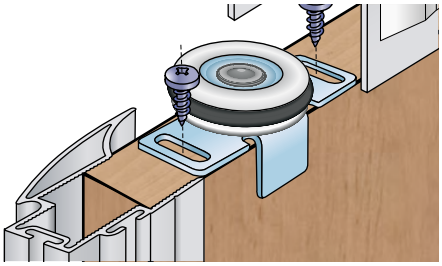

Montáž horního vozíku – jednokolečko
Nasadit vozík a našroubovat 2 vruty do podélných otvorů vozíku.

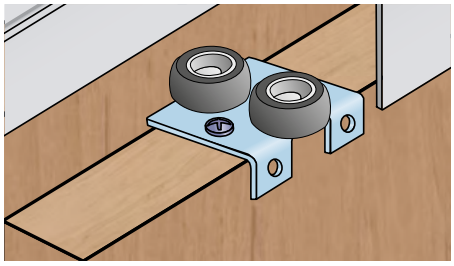

Montáž horního vozíku – dvojkolečko
Nasadit vozík a našroubovat 2 vruty.

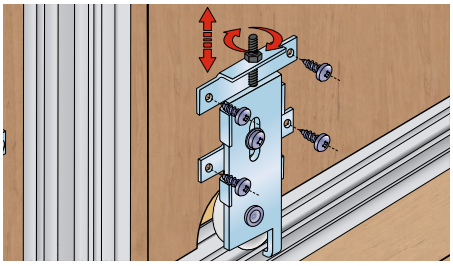

Montáž dolního vozíku
Připevnit pevnou část. Připevnit pohyblivou část. Výškově seřídit.

5 Montáž dveří

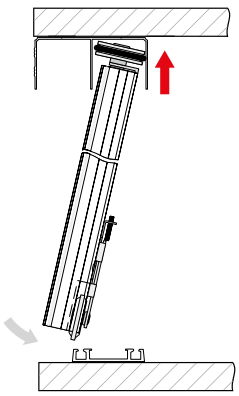

Dvířka nasunout do horního profilu, následně nacvaknout spodní vozík do dolního profilu.

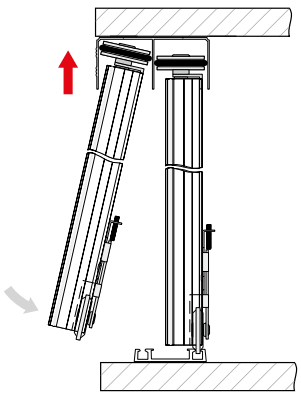

Stejným způsobem nasadit i přední dvířka.

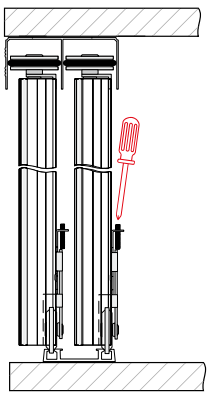

Seřídit přítlak vozíku do spodního profilu.

6 Montáž tlumiče

Varianty tlumičů najdete na str. 166–169.

7 Dorazové a mezidveřní kartáče

Volitelně lze systém doplnit o dorazové nebo mezidveřní kartáče, popř. dorazové těsnění. Vše najdete na str. 162.



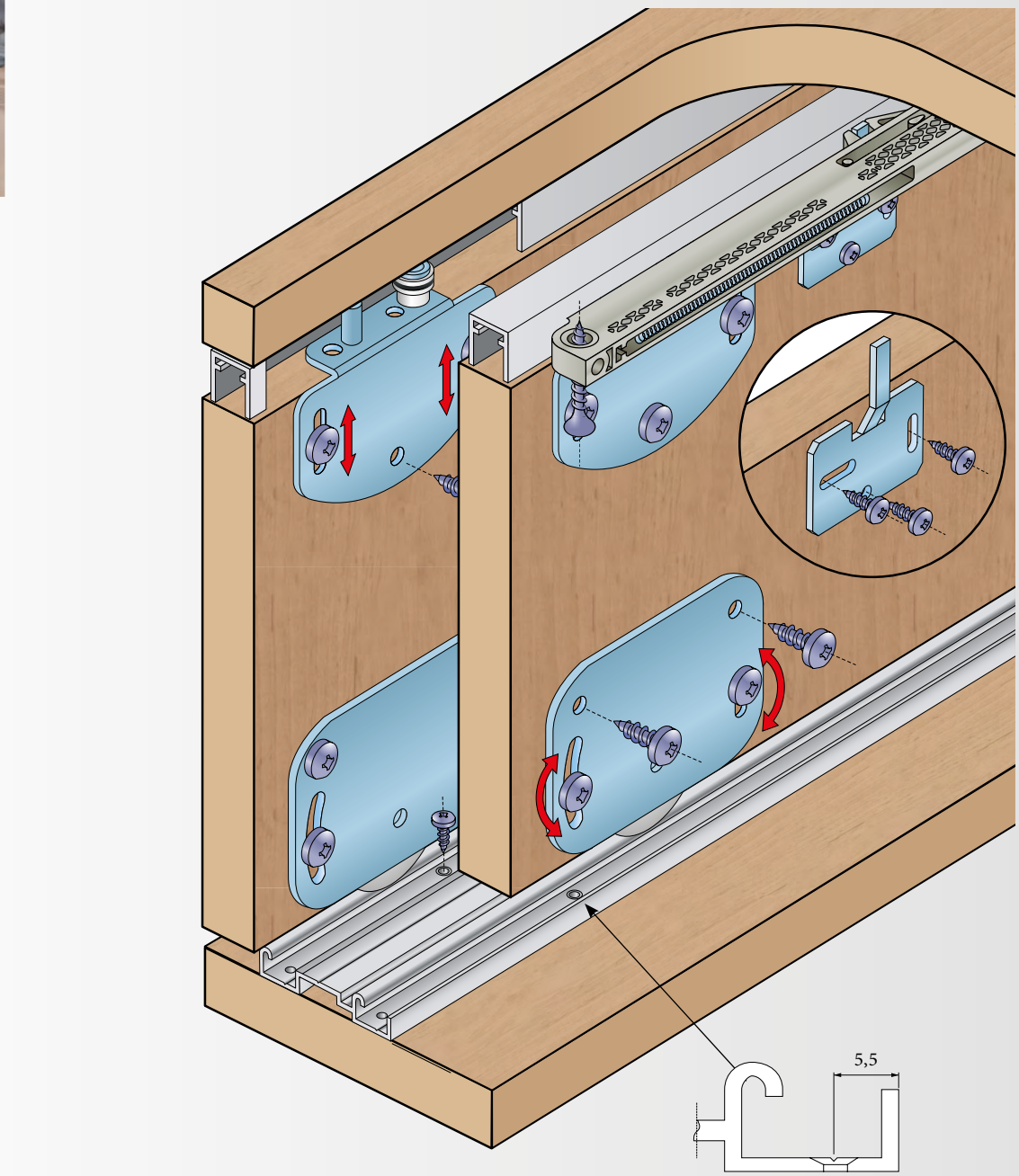

Otvory vrtat vrtákem ø 4 mm a následně zahloubit vrtákem ø 7 mm

60 kg

kuličkové ložisko

min. 16 mm

spodní vedení

tlumič Softclose



S60H
S60HSC

KOVÁNÍ PRO POSUVNÉ VESTAVĚNÉ DVEŘE

Nábytkové kování S60H se používá pro větší vložené skříňové dveře. Systém se vyznačuje lehkým a tichým chodem. Kování je určeno pro laminovou nebo dřevěnou výplň od tl. 16 mm. Vodicí profily jsou k dispozici jak v eloxovaném hliníku, tak v levnější surové variantě.

Sady kování

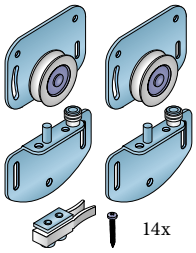

Sada S60H
17C0S60H

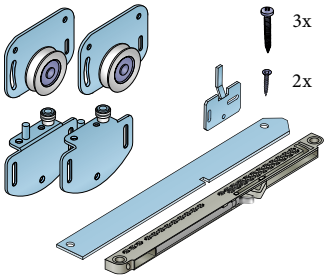

Sada S60HSC
17C0S60HSC25
17C0S60HSC40
17C0S60HSC60

Vodicí profily

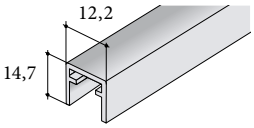

Profil S50 – horní
13D1HP50XX (SE)
13D2HP50XX (surový)

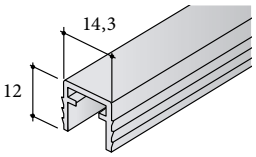

Profil S50 horní
pro zafrézování
13D2HF50XX

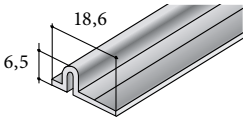

Profil S50 – dolní
13D1S50DXX (SE)
13D2S50DXX (surový)

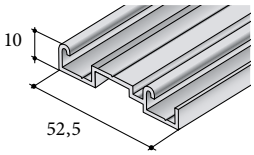

Profil S06
17D1DS06XX (SE)
17D3DS06XX (SB)

NÁVOD K MONTÁŽI

1 Instalace horních a spodních vodících lišt

Varianta 1

Ha= H - min 4
Hb = H -20
X1 = Y + 3
X2 = Y -13,5
Z1 = Y + 4
Z2=Y+5

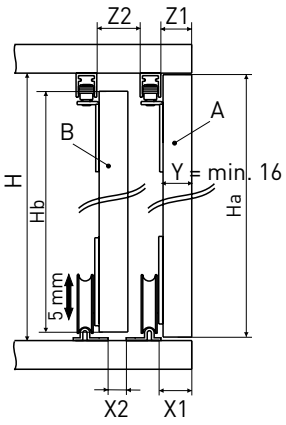

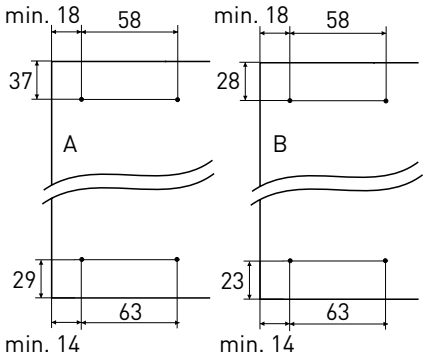

Varianta 2

Ha= Hb = H-min.20
X1 =Y-12
X2 =Y-12,5
Z1 = Y -13,5
Z2=Y-5

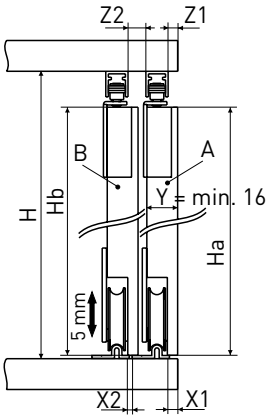

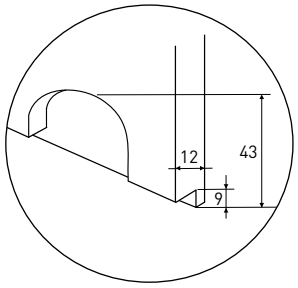

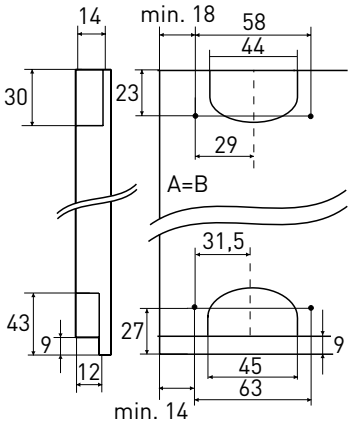

Varianta 3

Ha= Hb = H -6
X1 =Y-10
X2 = Y -9,5
Z1 = Y-14,5
Z2=Y-7

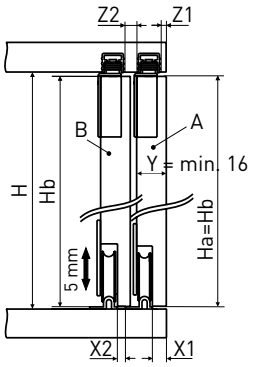

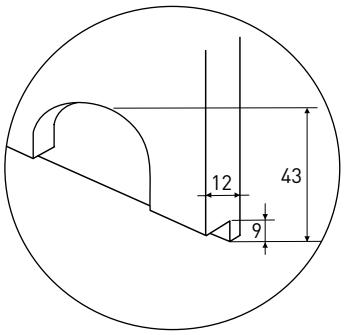

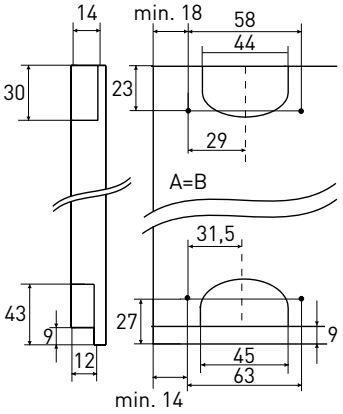

POZOR!!!
Brzdy je nutné nasunout do profilu před instalací profilu do korpusu.



2 Montáž horních a spodních vozíků a brzdy

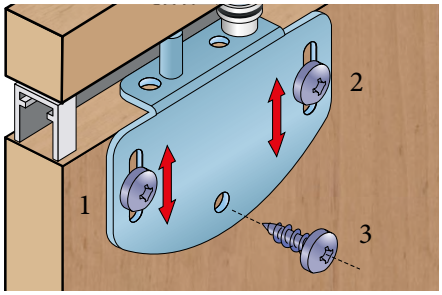

Montáž horního vozíku S60H/S60HSC
Vruty 1 a 2 montovat před nasazením dveří.
Vrut 3 montovat po nasazení a seřízení dveří.

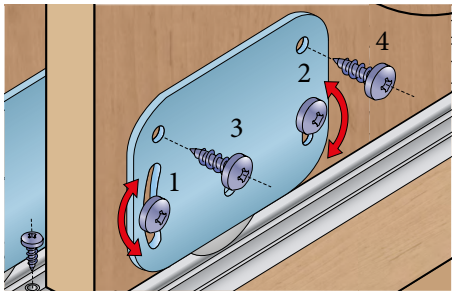

Montáž dolního vozíku S60H/S60HSC
Vruty 1 a 2 montovat před nasazením dveří.
Vruty 3 a 4 montovat po nasazení a seřízení dveří.

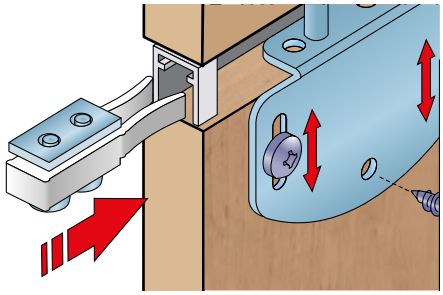

Montáž brzdy
Brzdy je nutné nasunout do profilu před instalací profilu do korpusu.

3 Montáž dveří

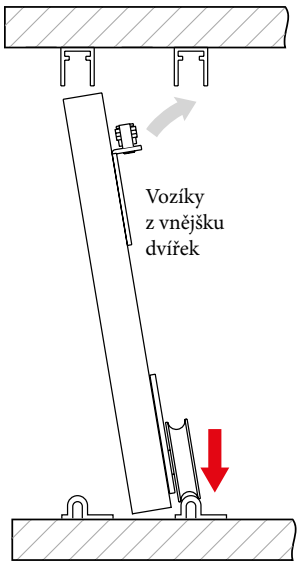

Nasadit dveře na spodní profil.
Horní vozík spustit do nejnižší polohy.

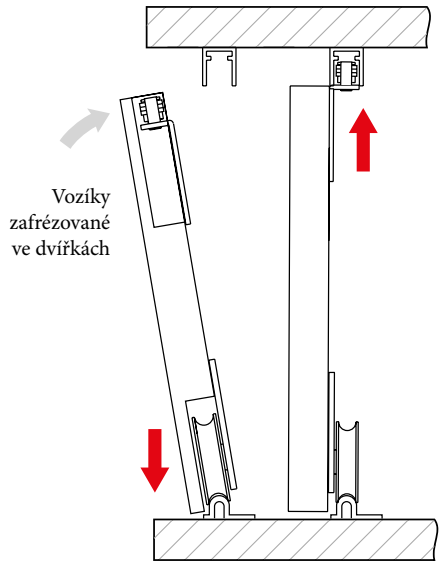

Povytáhnout horní vozík a vymezit rozsah dveří.

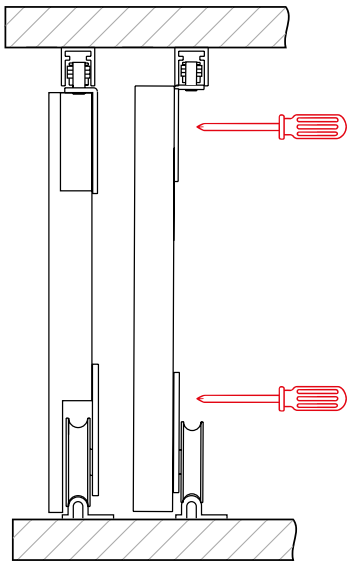

Zaaretovat spodní a horní vozík ve správné poloze.

4 Montáž tlumiče

Montáž tlumiče najdete
na str. 170.

POZOR!!!
Tlumič lze použít pouze u varianty 2.

Podrobný montážní návod je součástí balení každého tlumiče.



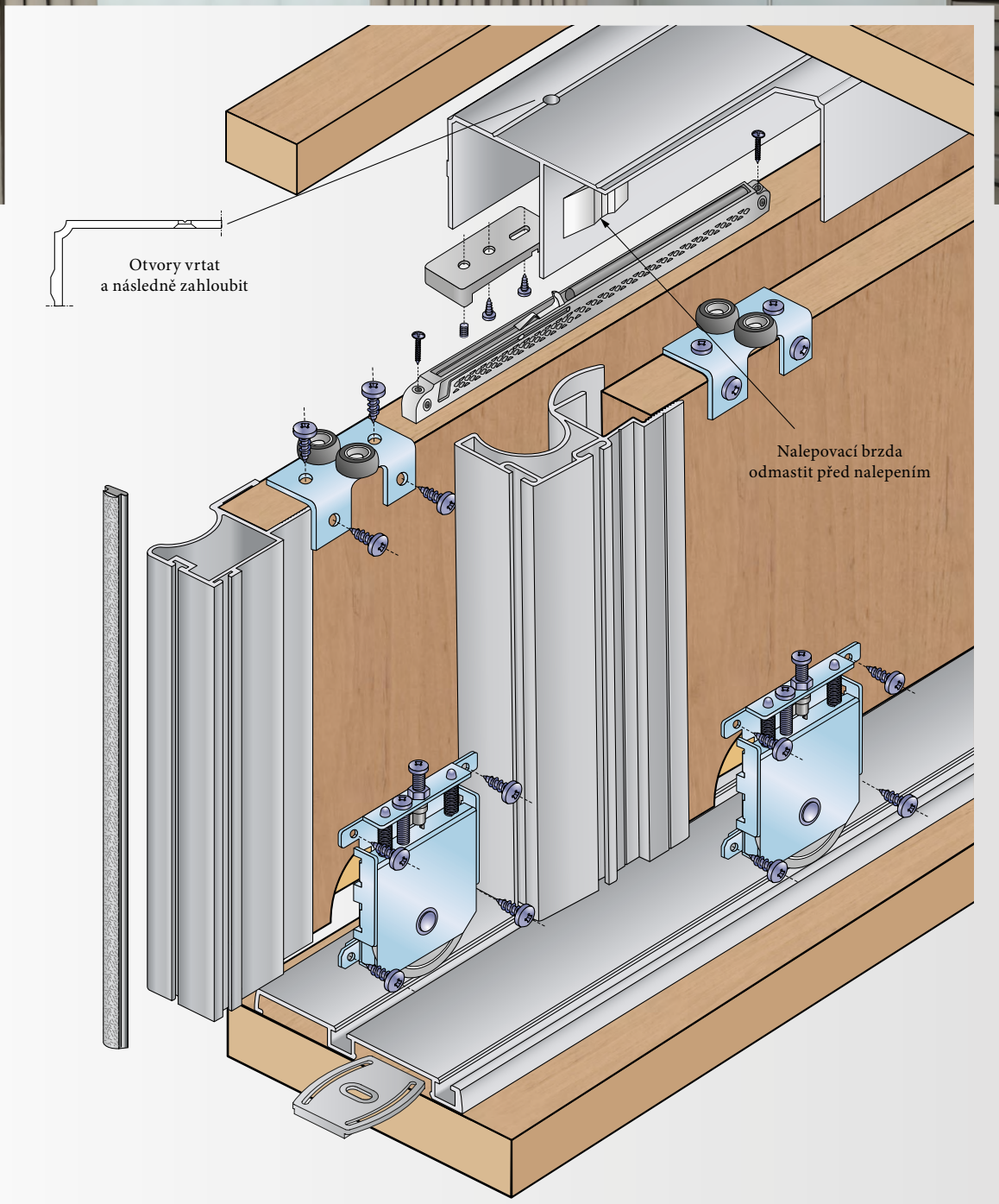

60 kg

kuličkové ložisko

18 mm

spodní vedení

tlumič Softclose

volitelné kartáčky str. 162



S60R

KOVÁNÍ PRO POSUVNÉ VESTAVĚNÉ DVEŘE

Nový systém zásuvných dveří. Díky velikému kolečku je manipulace velmi snadná a dveře stabilnější. Na spodním vozíku je speciální zarážka díky níž je montáž dveří snadnější. Spodní lišty se montují pomocí klipů.

Odkaz na Videoklip

Sady kování

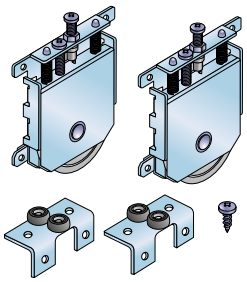

Sada S60R
17C0S60R

Vodicí profily

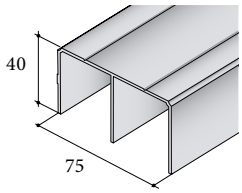

Profil S05 horní
17D1HS05XX (SE)
17D3HS05XX (SB)
17D6HS05XX (LN)
17DSHS05XX (ŠN)
17D7HS05XX (TN)
17D0HS05XX (B)
17DRHS05CXX (Č)

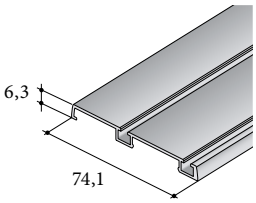

Profil S06N RO
17D1D06RXX (SE)
17D3D06RXX (SB)
17DR3D06RXX (B)
17DR5D06RXX (Č)

Svislé profily

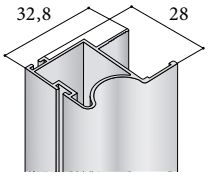

Profil S26R
1701M26R27 (SE)
17D3M26R27 (SB)
17DOM26R27 (B)
17DCM26R27 (Č)

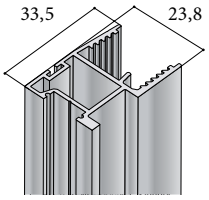

Profil S26FR
17D1M26FR27 (SE)
17D3M26FR27 (SB)
17DOM26FR27 (B)
17DCM26FR27 (Č)

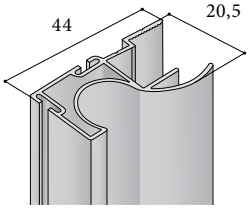

Profil S12
17D1MS1227 (SE)
17D3MS1227 (SB)

Krycí profily

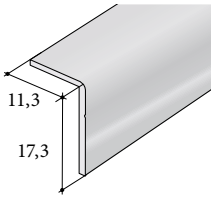

Profil S07
17D1S070XX (SE)
17D3S070XX (SB)

Dělící profily

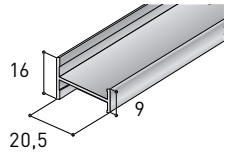

Profil H 9/16
17D1PRH9XX (SE)

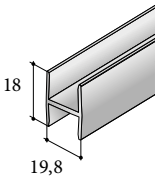

Dělici profil H
17D1PROHXX (SE)
17D3PROHXX (SB)

Příslušenství

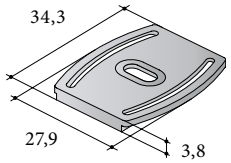

Klip k profilu S06N RO
17C0KL6NRO

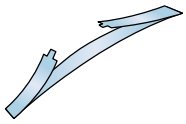

Brzda S06 N
17A0B06N

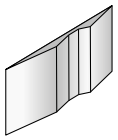

Brzda pozicionér
horní S05
17C0STOP05 (šedá)
17C0STOP05C (černá)

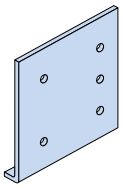

Šablona pro vrtání
vozíku R60R
17C9VRSA60R1

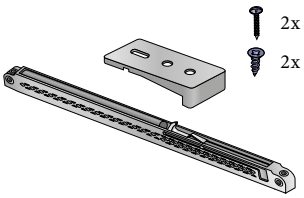

Softclose Simple S60/S60N
(vrtací šablona součástí balení)
19C0S60T25 (T25)
19C0S60T40 (T40)
19C0S60T60 (T60)

NÁVOD K MONTÁŽI

1 Instalace horních a spodních vodících lišt

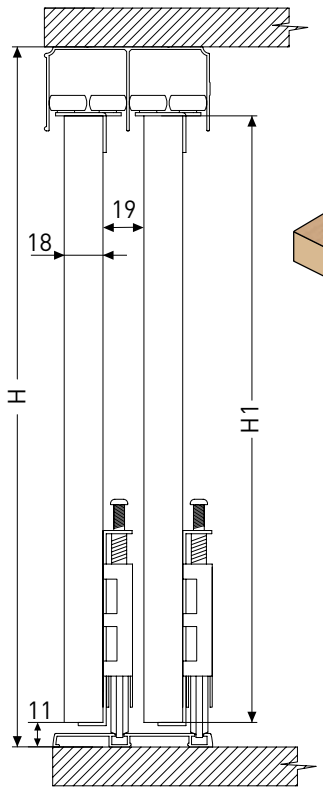

H1=H-40

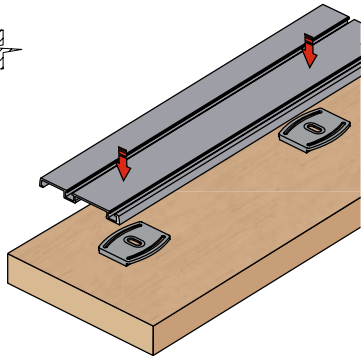

Spodní lišta se
montuje nacvaknutím
na klip

Odkaz na Montážní video
s montáží lišt

2 Frézování pro spodní vozíky a klip

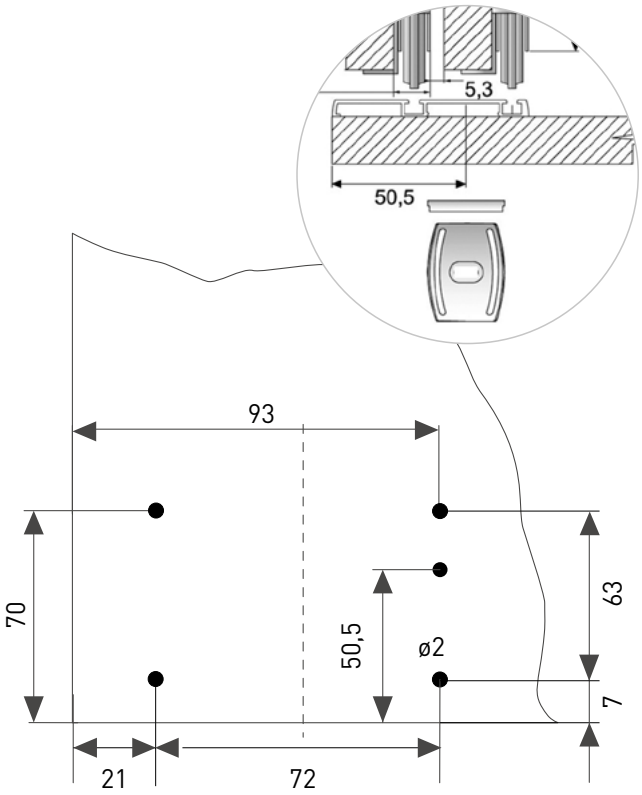

POZOR!!!
Brzdy je nutné nasunout do profilu před instalací profilu do korpusu.

3 Montáž horních a spodních vozíků a brzdy

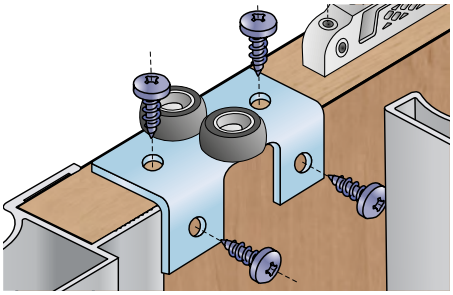

Montáž horního vozíku S60R
Montovat před nasazením dveří – viz online montážní video (níže)

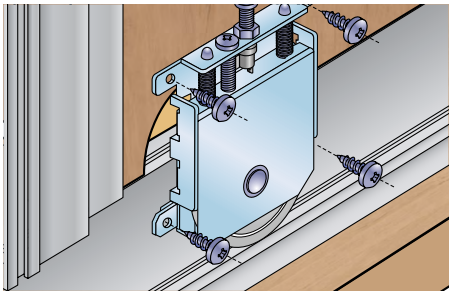

Montáž dolního vozíku S60R
Montovat před nasazením dveří, k vrtání použít šablonu pro vrtání vozíku R60R1.

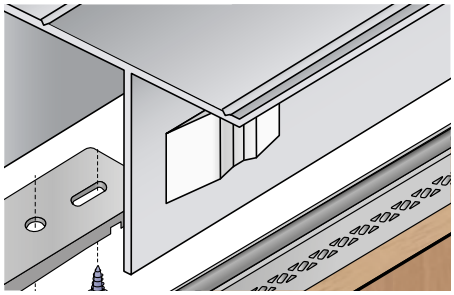

Montáž brzdy
Nalepovací brzda – odmastit před nalepením.

4 Montáž dveří

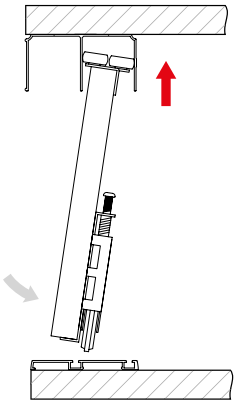

Nasunout dvířka do horního profilu, spustit do spodního profilu.

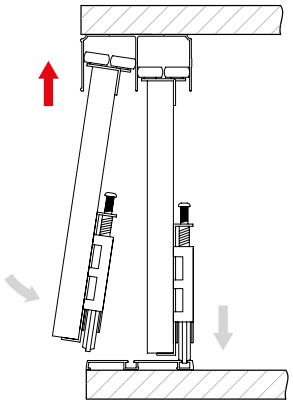

Stejným způsobem nasadit druhá dvířka.

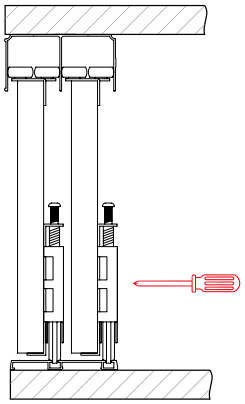

Nastavit výšku spodního vozíku.

5 Montáž vozíků S60R – video

Odkaz na Montážní video

6 Montáž tlumiče

Varianty tlumičů najdete na str. 166–169.

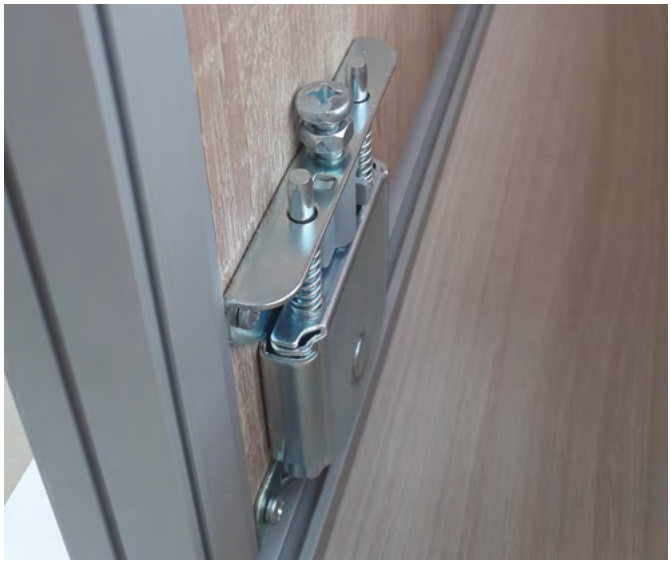

Zadní pohled na dolní vozík S60R

7 Dorazové a mezidveřní kartáče

Svislé profily lze doplnit o dorazové nebo mezidveřní kartáče, vše najdete na str. 162.



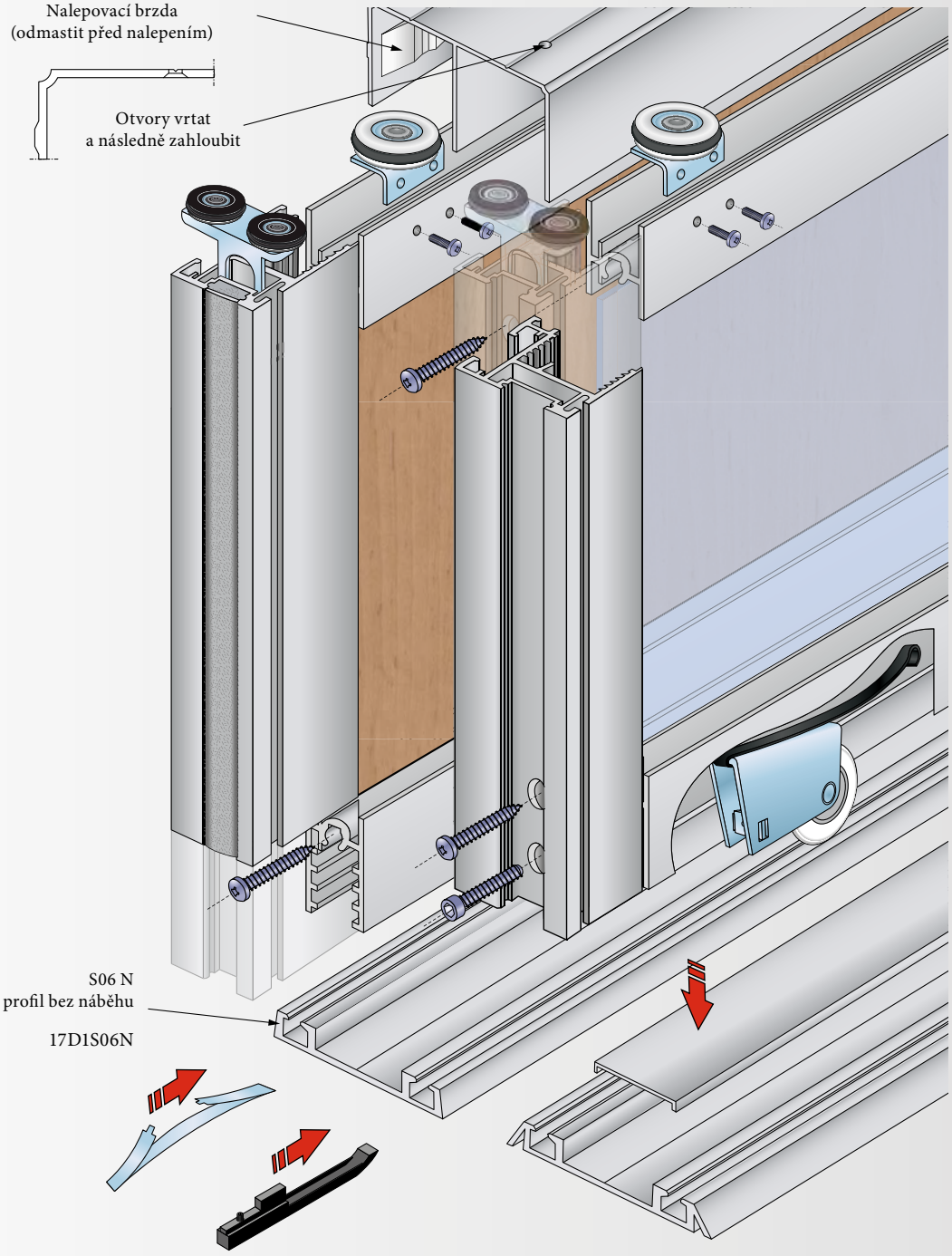

Profily S06 N a S06 NN v RAL prodáváme bez krytky

65 kg

kuličkové ložisko

4 mm
18 mm

spodní vedení

tlumič Softclose

barvení RAL na zakázku

volitelné kartáčky str. 162

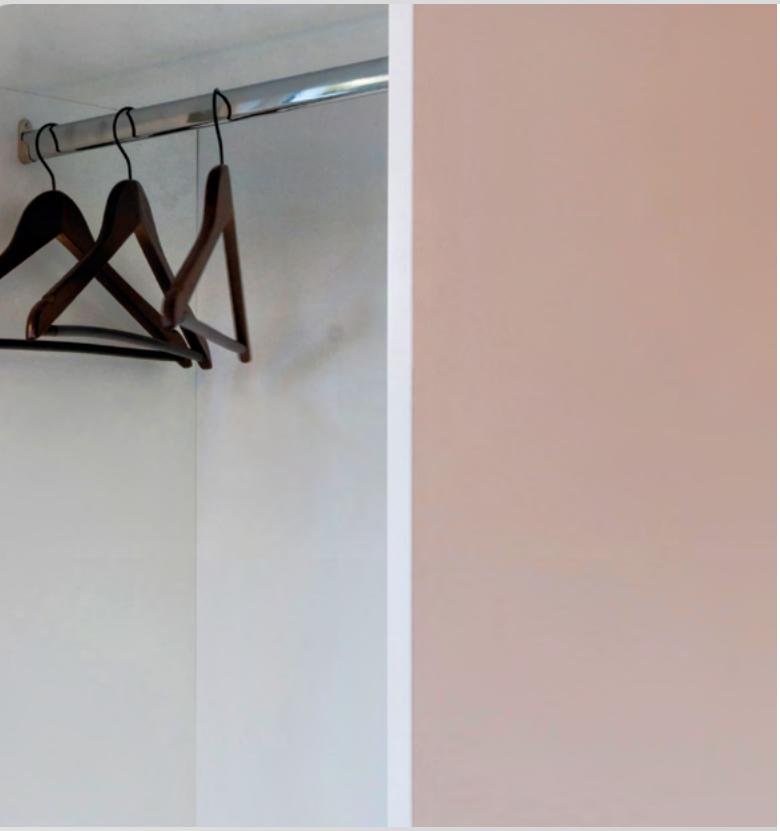

S65-1

S65-2

KOVÁNÍ PRO POSUVNÉ VESTAVĚNÉ DVEŘE

Systém je určen pro stavbu vestavěných skříní. Umožňuje použití výplně 18 mm (LTD 18 mm) a skla tl. 4 mm. Madlo S10N dále umožňuje vsunutí olepovací pásky (běžné šířky 22 mm), kterou se dá celkový efekt dveří doladit.

Odkaz na Online kalkulátor

Sady kování

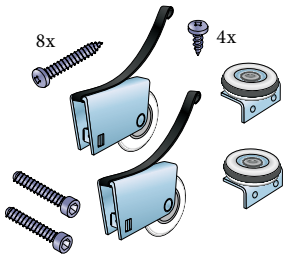

Sada S65-1
17C0S65

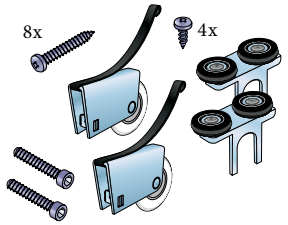

Sada S65-2
17C0S652K

Vodicí profily

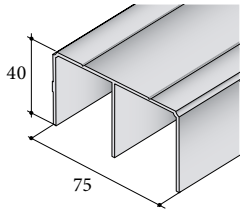

Profil S05
17D1HS05XX (SE)
17D3HS05XX (SB)
17D6HS05XX (LN)
17DSHS05XX (ŠN)
17D7HS05XX (TN)
17D0HS05XX (B)
17DRHS05CXX (Č)

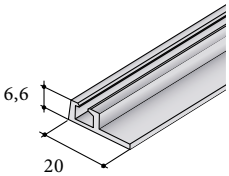

Profil S06 N-1
16D106N1XX (SE)
16D306N1XX (SB)

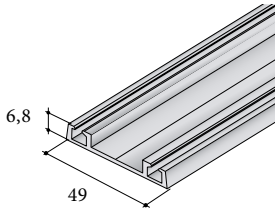

Profil S06 N
17D1D06NXX (SE)
17D3D06NXX (SB)
17DSD06NXX (ŠN)
17D7D06NXX (TN)
17D0D06NXX (B)
17DRD06NCXX (Č)

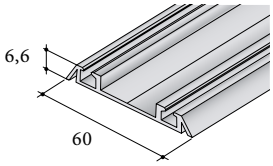

Profil S06 NN
17D1D6NNXX (SE)
17D3D6NNXX (SB)
17D6D6NNXX (LN)

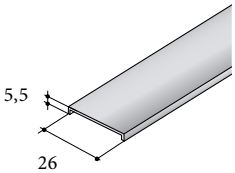

Krycí profil S06 N
17D106KPXX (SE)
17D306KPXX (SB)
17D606KPXX (LN)
17DSN6KPXX (ŠN)
17D7N6KPXX (TN)
17D0D06KPXX (B)
17D7N6KPXX (Č)

Svislé profily

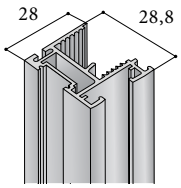

Profil S10N
17D1MS10N27/32 (SE)
17D3MS10N27 (SB)
17D0MS10N27 (B)
17DRMS10N27 (Č)

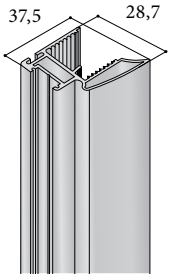

Profil S11N
17D1S11N27/32 (SE)
17D3MS11N27 (SB)
17D6MS11N27 (LN)
17DSS11N27 (ŠN)
17D7S11N27 (TN)
17D0MS11N27 (B)
17DRMS11N27 (Č)

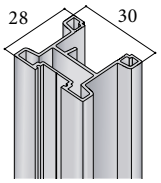

Profil S19*
17D1MS1927 (SE)
17DSMS1927 (ŠN)
17DRMS1927 (Č)

* pro madlo S19 použijte sadu S65 (19)
a tlumení Softclose Simple

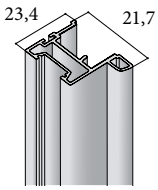

Profil S24
17D1MS2427 (SE)
17DSMS2427 (ŠN)

V ČR dodáváme
exkluzivně pro

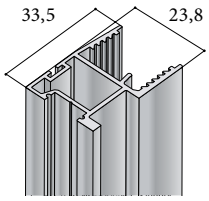

Profil S26FR
17D1M26FR27 (SE)
17D3M26FR27 (SB)
17DOM26FR27 (B)
17DCM26FR27 (Č)



Svislý krycí profil
17D1PSKM27 (SE)
17D3PSKM27 (SB)
17D6PSKM27 (LN)
17DSPSKM27 (ŠN)
17D7PSKM27 (TN)

Dělící profily

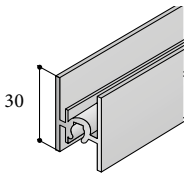

Profil S65 – horní a středový
17D1HS65XX (SE)
17D3HS65XX (SB)
17D6HS65XX (LN)
17DSHS65XX (ŠN)
17D7HS65XX (TN)
17D0HS65XX (B)
17DRHS65XX (Č)

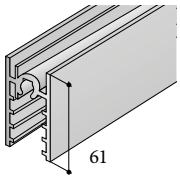

Profil S65 – dolní
17D1DP65XX (SE)
17D3DP65XX (SB)
17D6DP65XX (LN)
17DSDP65XX (ŠN)
17D7DP65XX (TN)
17D0DP65XX (B)
17DRDP65XX (Č)

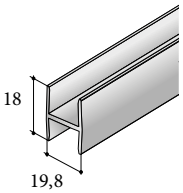

Dělici profil H
17D1PROHXX (SE)
17D3PROHXX (SB)

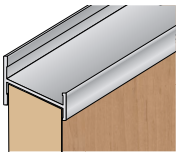

Profil H 9/16
17D1PRH9XX (SE)

Příslušenství

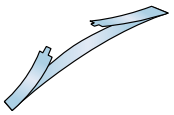

Brzda S06 N nasunout
před montáží
17A0B06N

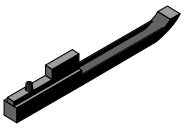

Doraz dolní S06 N/NN
nasunout před montáží
17C0POZD06

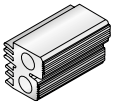

Těsnicí klín S65
17A0TKS65

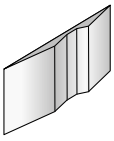

Brzda pozicionér
horní S05
17C0STOP05 (šedá)
17C0STOP05C (černá)

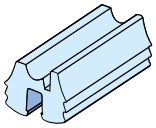

Těsnění S65 středové 4 mm
17A0TS465

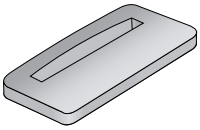

Zasklívací podložka
17C0ZASPOD

NÁVOD K MONTÁŽI

1 Instalace horních a spodních vodících lišt

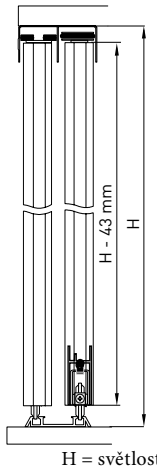

POZOR!!!
Brzdy je nutné nasunout do profilu před instalací profilu do korpusu.

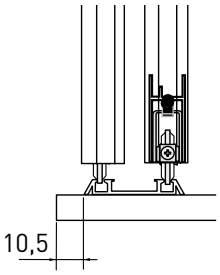

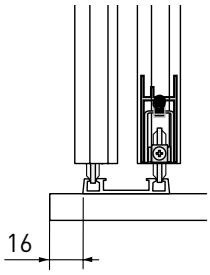

2 Vrtání svislého profilu

Odkaz na Montážní video

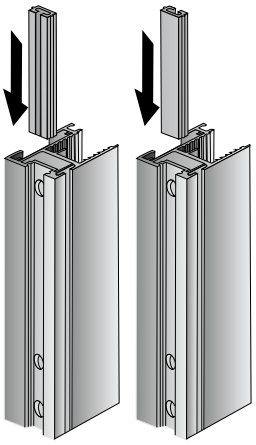

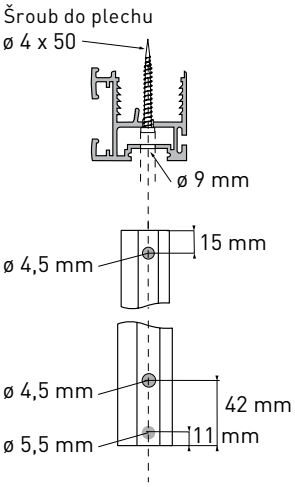

3 Montáž horních a spodních vozíků a brzdy

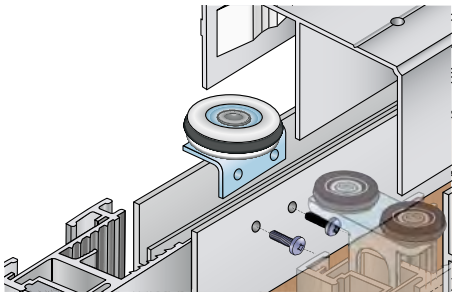

Montáž horního vozíku
Nasadit vozík a našroubovat 2 vruty do podélných otvorů vozíku.

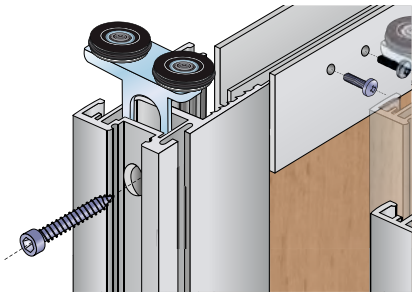

Montáž horního vozíku
Zasunout vozík do svislého profilu a zajistit šroubem.

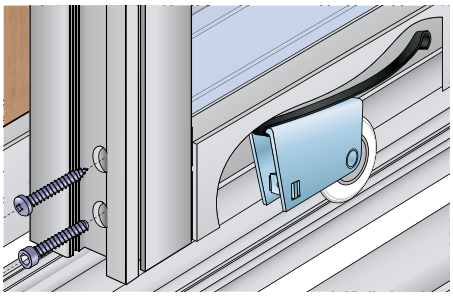

Montáž spodního vozíku
Spodní vozík nasunout do spodního profilu a zajistit šroubem. Pomocí imbusového klíče výškově seřídit.

4 Montáž dveří

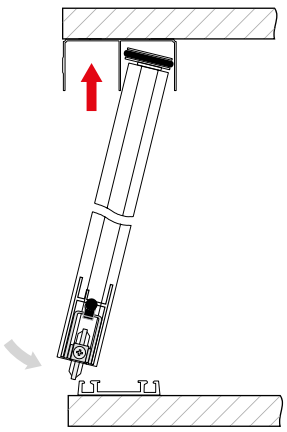

Nasadit dveře na spodní profil. Horní vozík spustit do nejnižší polohy.

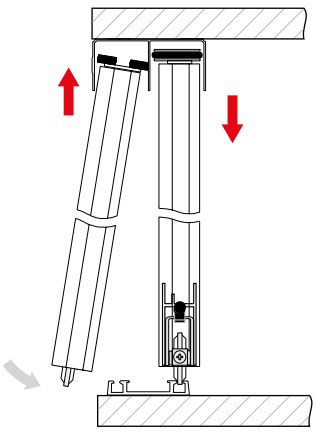

Povytáhnout horní vozík a vymezit rozsah dveří.

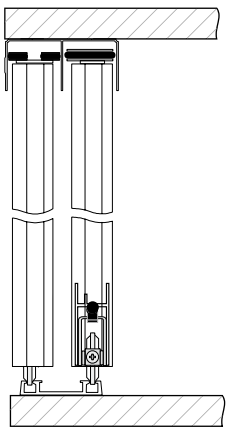

Zaaretovat spodní a horní vozík ve správné poloze.

5 Montáž tlumiče

Varianty tlumičů najdete na str. 166–169.

6 Dorazové a mezidveřní kartáče

Volitelně lze systém doplnit o dorazové nebo mezidveřní kartáče, popř. dorazové těsnění. Vše najdete na str. 162.





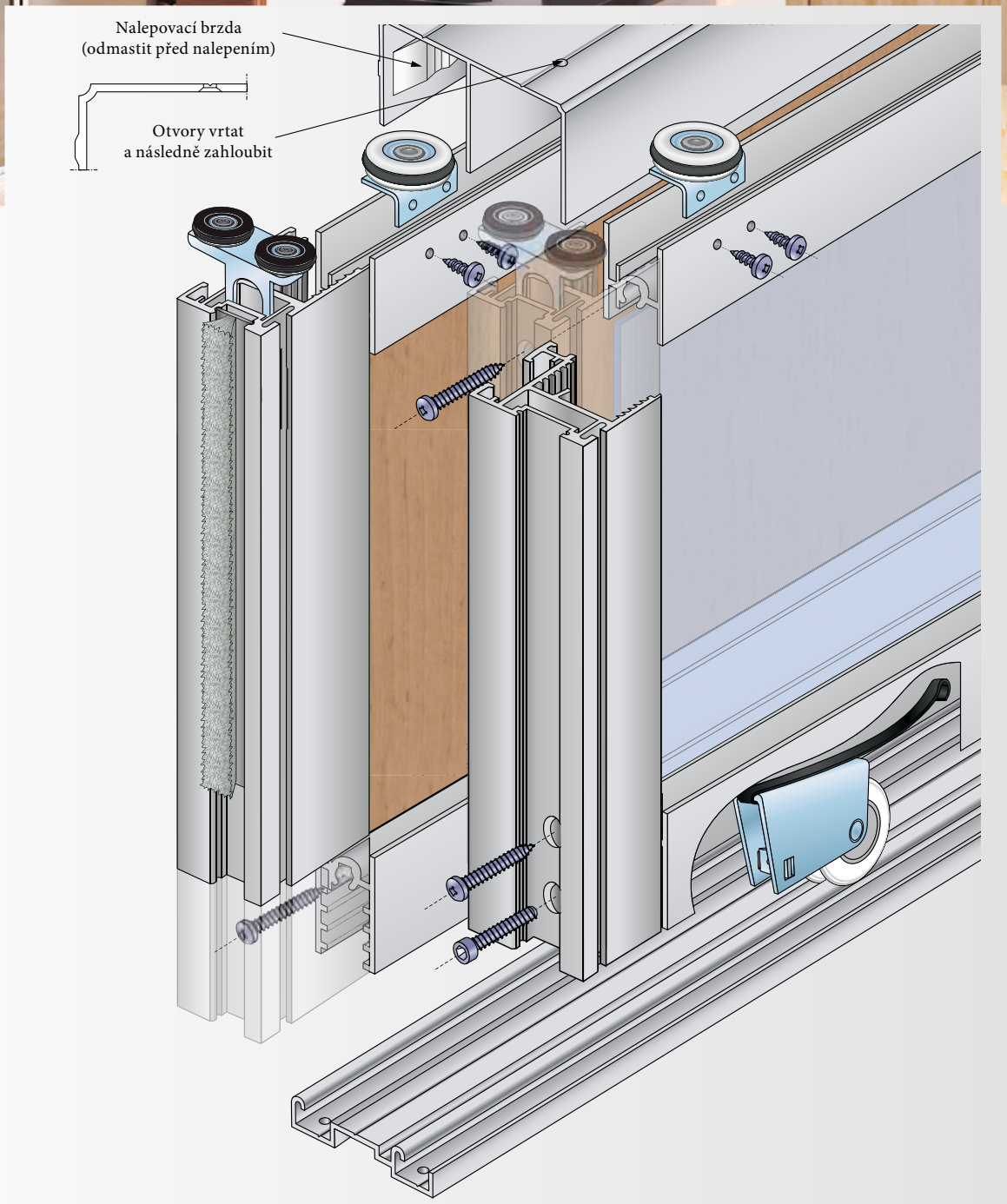

65 kg

kuličkové ložisko

4 mm
18 mm

spodní vedení

tlumič Softclose

barvení RAL na zakázku

volitelné kartáčky str. 162



S65-1UN
S65-2UN

KOVÁNÍ PRO POSUVNÉ VESTAVĚNÉ DVEŘE

Proč posuvné dveře? Opticky zvětšují místnost. Díky kvalitnímu kování déle vydrží. Snadná manipulace s dvířky, do dětských pokojů jako stvořené. Díky možnosti vyrobit dveře na míru se vejdou kdekoli. A v neposlední řadě design. Velké množství variant úchytů i výplní. Není interiér kterému by neslušely.

Sady kování

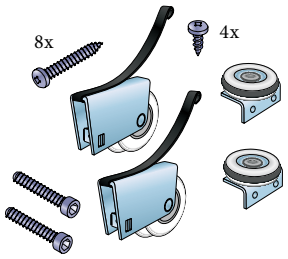

Sada S65-1UN
17C0S65UN1

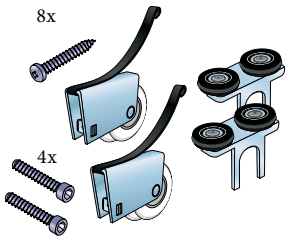

Sada S65-2UN
17C0S65UN2

Vodicí profily

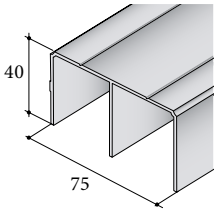

Profil S05
17D1HS05XX (SE)
17D3HS05XX (SB)
17D6HS05XX (LN)
17DSHS05XX (ŠN)
17D7HS05XX (TN)
17D0HS05XX (B)
17DRHS05CXX (Č)

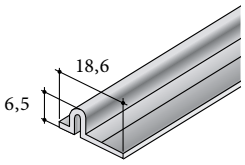

Profil S50 – dolní
13D1S50DXX (SE)
13D2S50DXX (surový)

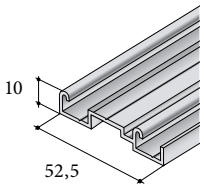

Profil S06
17D1DS06XX (SE)
17D3DS06XX (SB)

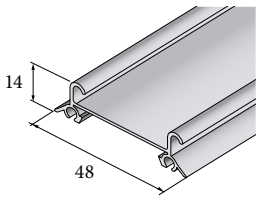

Profil S06 NUP
17D1D06UPXX (SE)
17D3D06UPXX (SB)
17D706UPXX (TN)
17D0D06UPXX (B)
17DRD06UPXX (Č)

Svislé profily

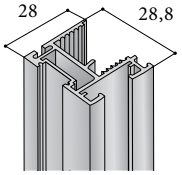

Profil S10N
17D1MS10N27/32 (SE)
17D3MS10N27 (SB)
17D0MS10N27 (B)
17DRMS10N27 (Č)

Svislé profily

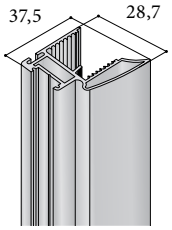

Profil S11N
17D1S11N27/32 (SE)
17D3MS11N27 (SB)
17D6MS11N27 (LN)
17DSS11N27 (ŠN)
17D7S11N27 (TN)
17D0MS11N27 (B)
17DRMS11N27 (Č)

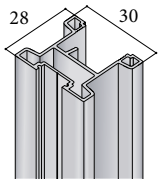

Profil S19*
17D1MS1927 (SE)
17DSMS1927 (ŠN)
17DRMS1927 (Č)

* pro madlo S19 použijte sadu S65 (19) a tlumení Softclose Simple

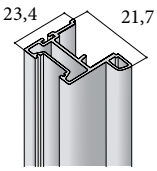

Profil S24
17D1MS2427 (SE)
17DSMS2427 (ŠN)

V ČR dodáváme exkluzivně pro schachermayer

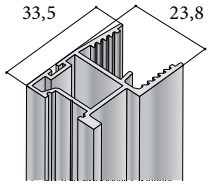

Profil S26FR
17D1M26FR27 (SE)
17D3M26FR27 (SB)
17DOM26FR27 (B)
17DCM26FR27 (Č)



Svislý krycí profil
17D1PSKM27 (SE)
17D3PSKM27 (SB)
17D6PSKM27 (LN)
17DSPSKM27 (ŠN)
17D7PSKM27 (TN)

Dělící profily

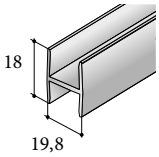

Dělici profil H
17D1PROHXX (SE)
17D3PROHXX (SB)

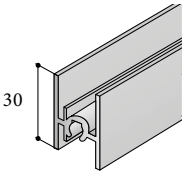

Profil S65 – horní a středový
17D1HS65XX (SE)
17D3HS65XX (SB)
17D6HS65XX (LN)
17DSHS65XX (ŠN)
17D7HS65XX (TN)
17D0HS65XX (B)
17DRHS65XX (Č)

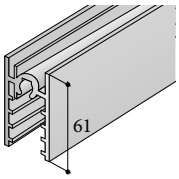

Profil S65 – dolní
17D1DP65XX (SE)
17D3DP65XX (SB)
17D6DP65XX (LN)
17DSDP65XX (ŠN)
17D7DP65XX (TN)
17D0DP65XX (B)
17DRDP65XX (Č)

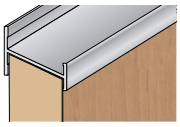

Profil H 9/16
17D1PRH9XX (SE)

Příslušenství

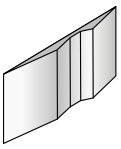

Brzda pozicionér
horní S05
17C0STOP05 (šedá)
17C0STOP05C (černá)

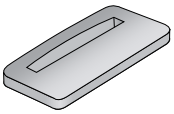

Zasklívací podložka
17C0ZASPOD

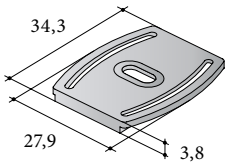

Klip k profilu S06N RO
17C0KL6NRO



NÁVOD K MONTÁŽI

1 Instalace horních a spodních vodících lišt

Spodní profil S06

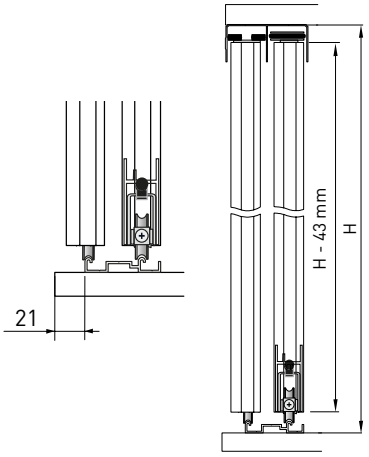

H = světlost

Spodní profil S06UPN

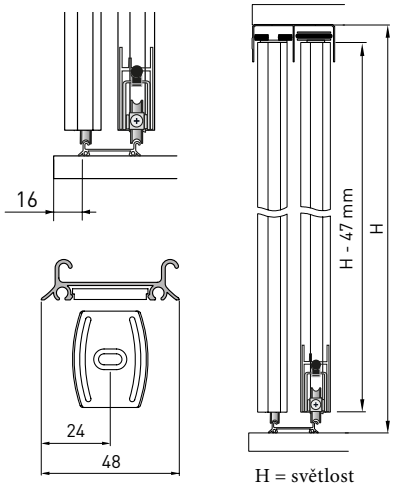

H = světlost

Klip pro profil S06UPN

2 Vrtání svislého profilu

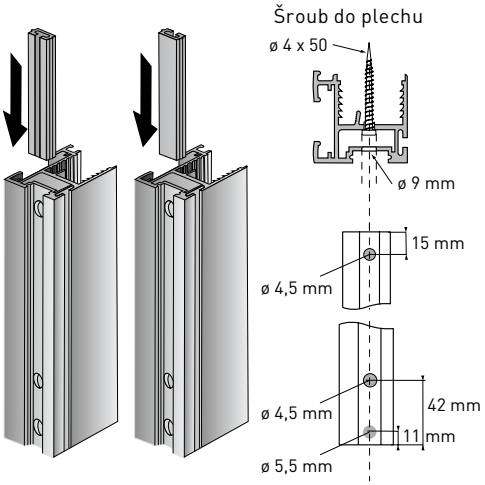

3 Montáž horních a spodních vozíků a brzdy

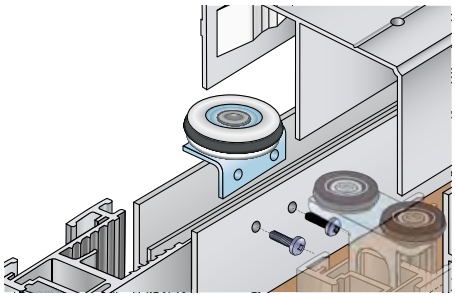

Montáž horního vozíku
Nasadit vozík a našroubovat 2 vruty do podélných otvorů vozíku.

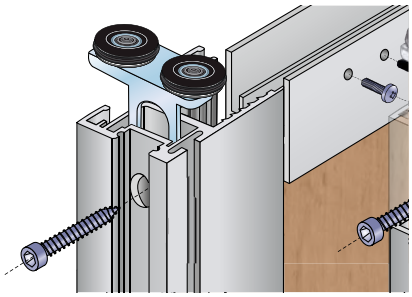

Montáž horního vozíku
Zasunout vozík do svislého profilu a zajistit šroubem.

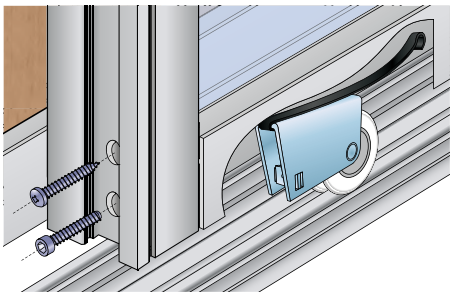

Montáž spodního vozíku
Spodní vozík nasunout do spodního profilu a zajistit šroubem. Pomocí imbusového klíče výškově seřídit.

4 Montáž dveří

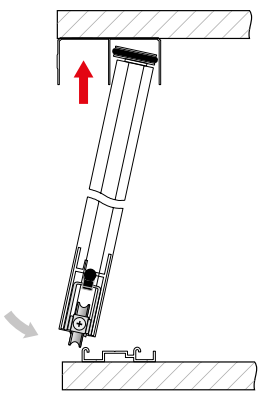

Nasadit dveře na spodní profil. Horní vozík spustit do nejnižší polohy.

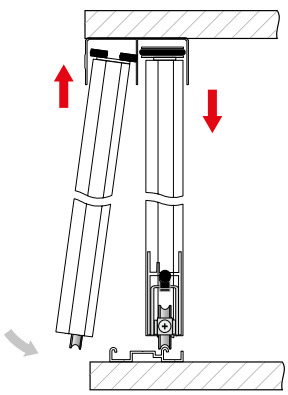

Povytáhnout horní vozík a vymezit rozsah dveří.

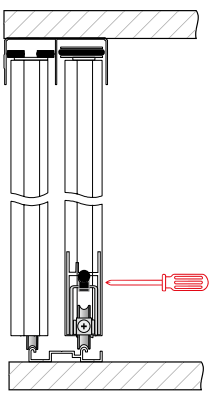

Zaaretovat spodní vozík ve správné poloze.

6 Montáž tlumiče

Varianty tlumičů najdete na str. 166–169.

7 Dorazové a mezidveřní kartáče

Volitelně lze systém doplnit o dorazové nebo mezidveřní kartáče, popř. dorazové těsnění.
Vše najdete na str. 162.



65 kg

kuličkové ložisko

min. 10 mm

spodní vedení

barvení RAL na zakázku

volitelné kartáčky str. 162

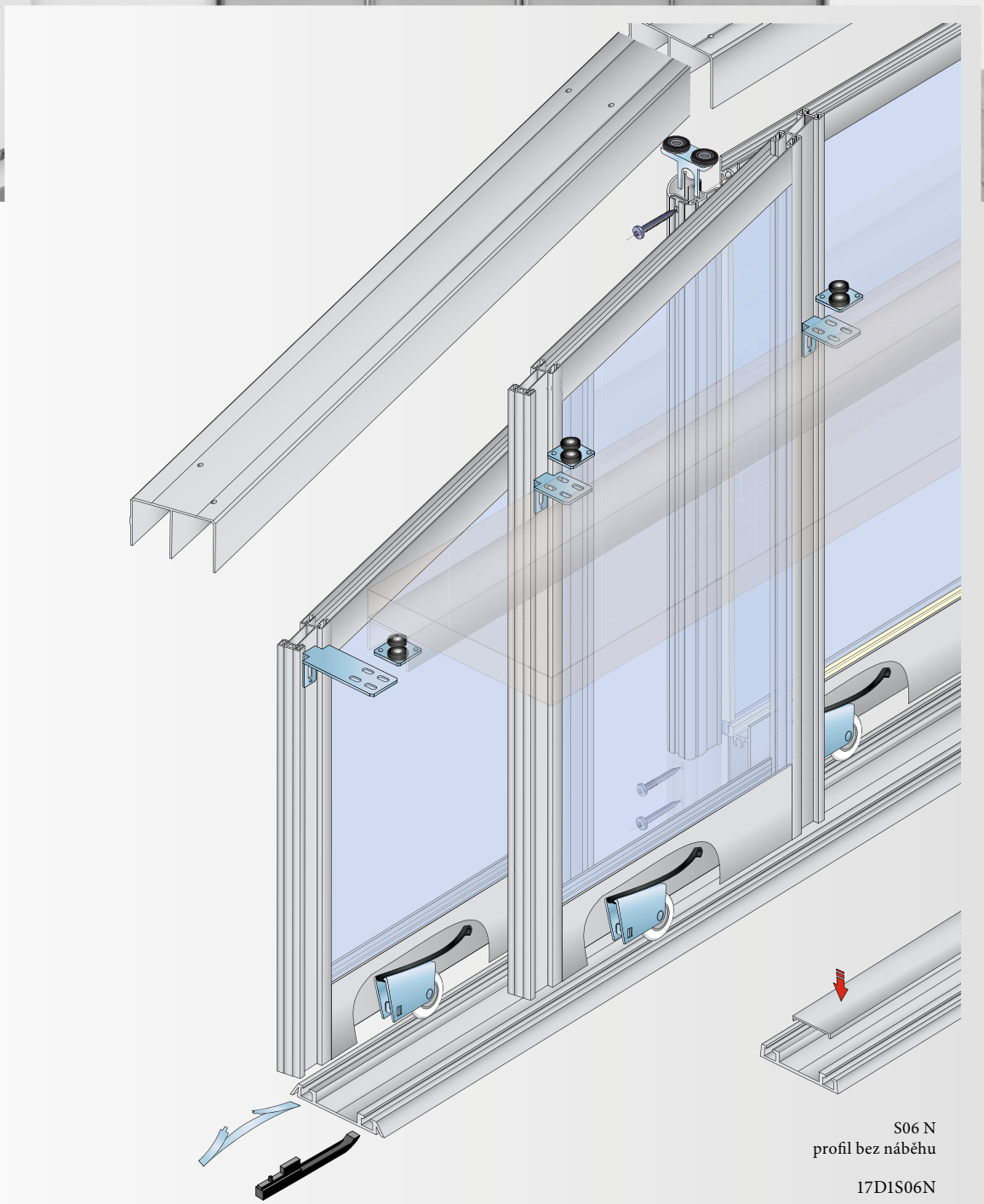

S06 N
profil bez náběhu

17D1S06N



SPS

SYSTÉM PRO ŠIKMÉ VESTAVĚNÉ DVEŘE

Systém pro šikmé dveře. Umožňuje vedení jak zadních šikmých dveří, tak předních šikmých dveří. K dostání ve dvou verzích pro dva různé tvary zadní strany madla. Je umožněno jak horizontální, tak vertikální seřízení. Je možné vyrobit pouze dvoje šikmé dveře v šatníku.

Sady kování

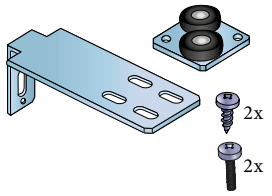

Sada SPS P15
19C0SPSP15

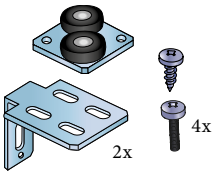

Sada SPS Z15
pro zadní dveře
19C0SPSZ15

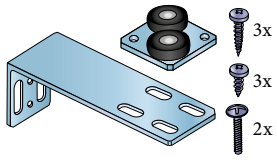

Sada SPS PV
pro přední dveře
19C0SPSPVD

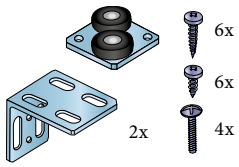

Sada SPS ZV
pro zadní dveře
19C0SPSZVD

Příslušenství

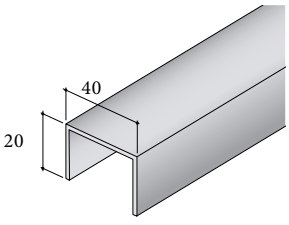

Vodicí lišta SPS
pro šikmé dveře
19D1SPSLXX

KOMPATIBILNÍ SYSTÉMY

Kování S55

S55A 17C0S55A
S55B 17C0S55B
S55A-UN 17C0S55AUN
S55B-UN 17C0S55BUN

Kování S60

S60-1. . . . . 17C0S601K
S60-2 . . . . . 17C0S602K
S60N. 17C0S60N
S60N-2 . . . . . 17C0S60N2K
S60H 17C0S60H
S60HSC 25 . . . . . 17C0S60HSC25
S60HSC 40 . . . . . 17C0S60HSC40
S60HSC 60 . . . . . 17C0S60HSC60
S60R1 . . . . . 17C0S60R

Kování S65

S65 . . . . . 17C0S65
S65-2 . . . . . 17C0S652K
S65 1UN 17C0S65UN1
S65 2UN 17C0S65UN2

NÁVOD K MONTÁŽI

1 Instalace horních a spodních vodících lišt

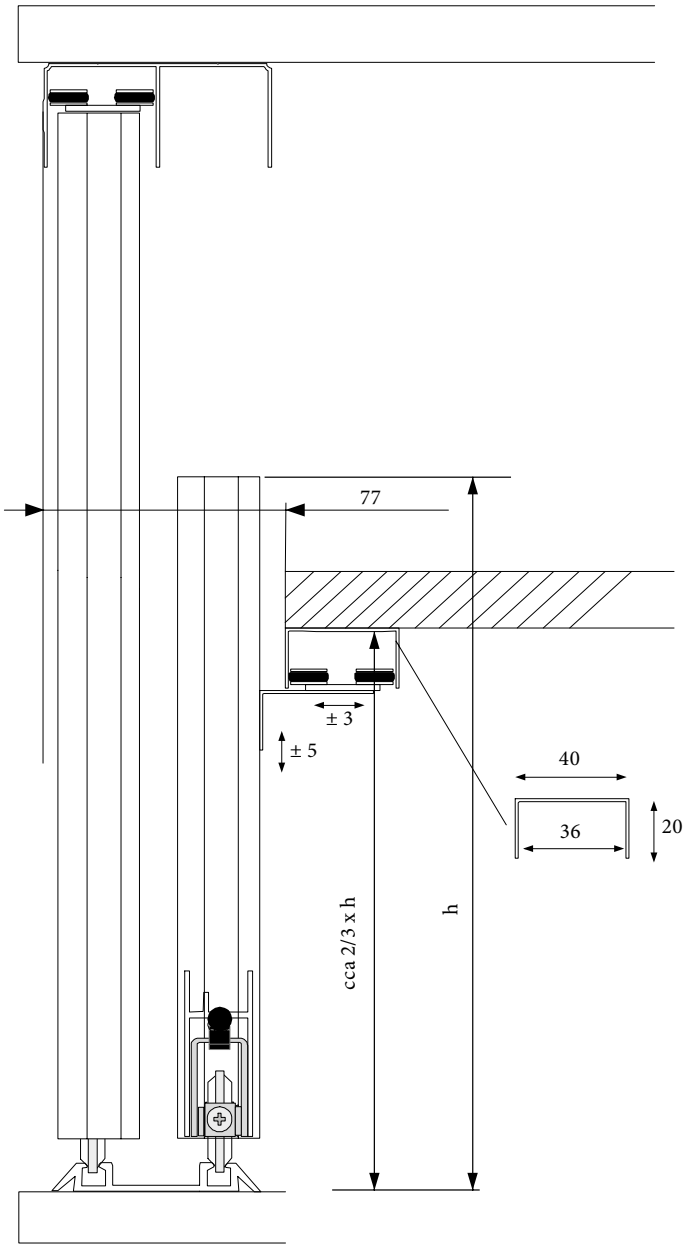

2 Pohled shora

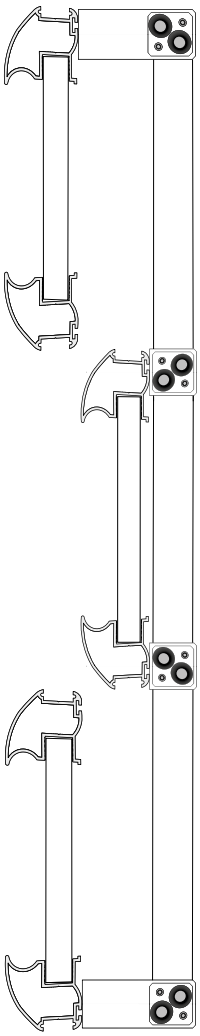

3 Montáž vozíku na madlo S16, S17

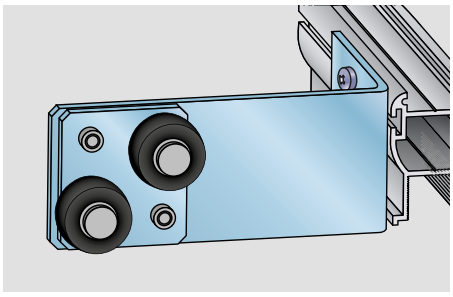

Připevnit vozík do seřizovací drážky a nastavit správnou pozici.

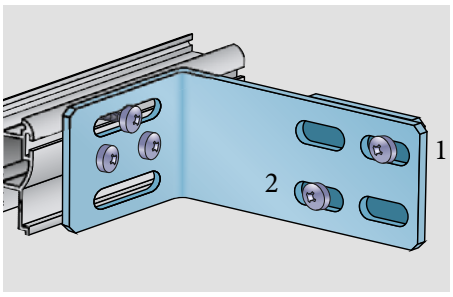

Zajistit vozík proti pohybu do obou otvorů (1 a 2).

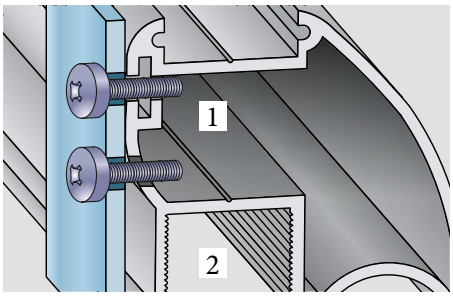

Vruty směřovat do dutiny profilu (1), nikoliv do prostoru výplně (2).

4 Montáž horních vozíků

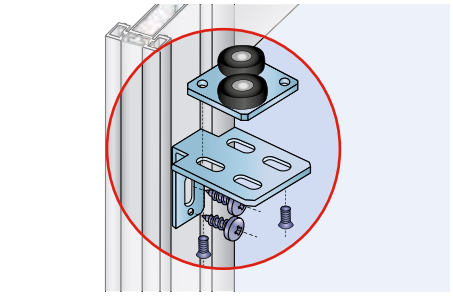

Zadní dveře
Montáž vozíků pro madlo S15 – zadní dveře.

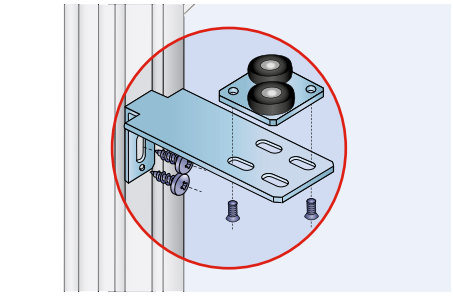

Přední dveře
Montáž vozíků pro madlo S15 – přední dveře.

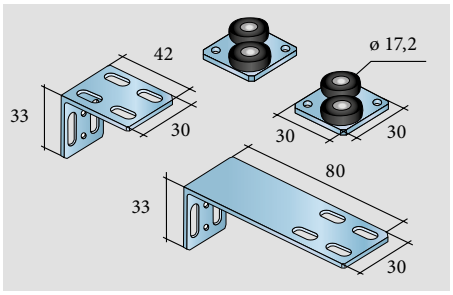

Univerzální vozíky
Vhodné pro madla: S10N, S11N, S16, S17, S18, S19*, S20, S21, S22 a S24.

*Při použití madla S19 možnost montáže pouze na LTD.

5 Montáž dveří

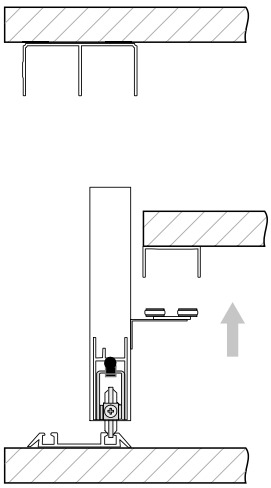

Horní vozík nastavit do nejnižší polohy a vložit dvířka spodním vozíkem směrem do skříně.

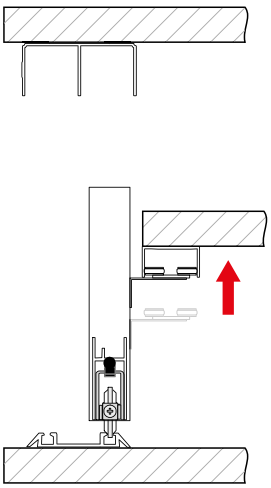

Nasadit horní vozík do vodicí lišty. Nasadit dolní vozík do vodící lišty.

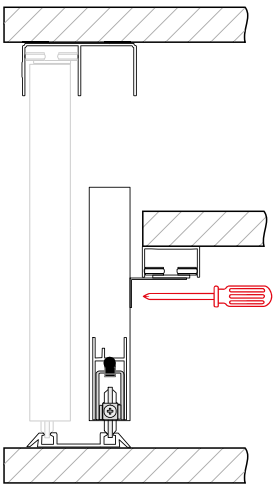

Nastavit výšku horního vozíku.

6 Dorazové a mezidveřní kartáče

Svislé profily lze doplnit o dorazové nebo mezidveřní kartáče,
vše najdete na str. 162.

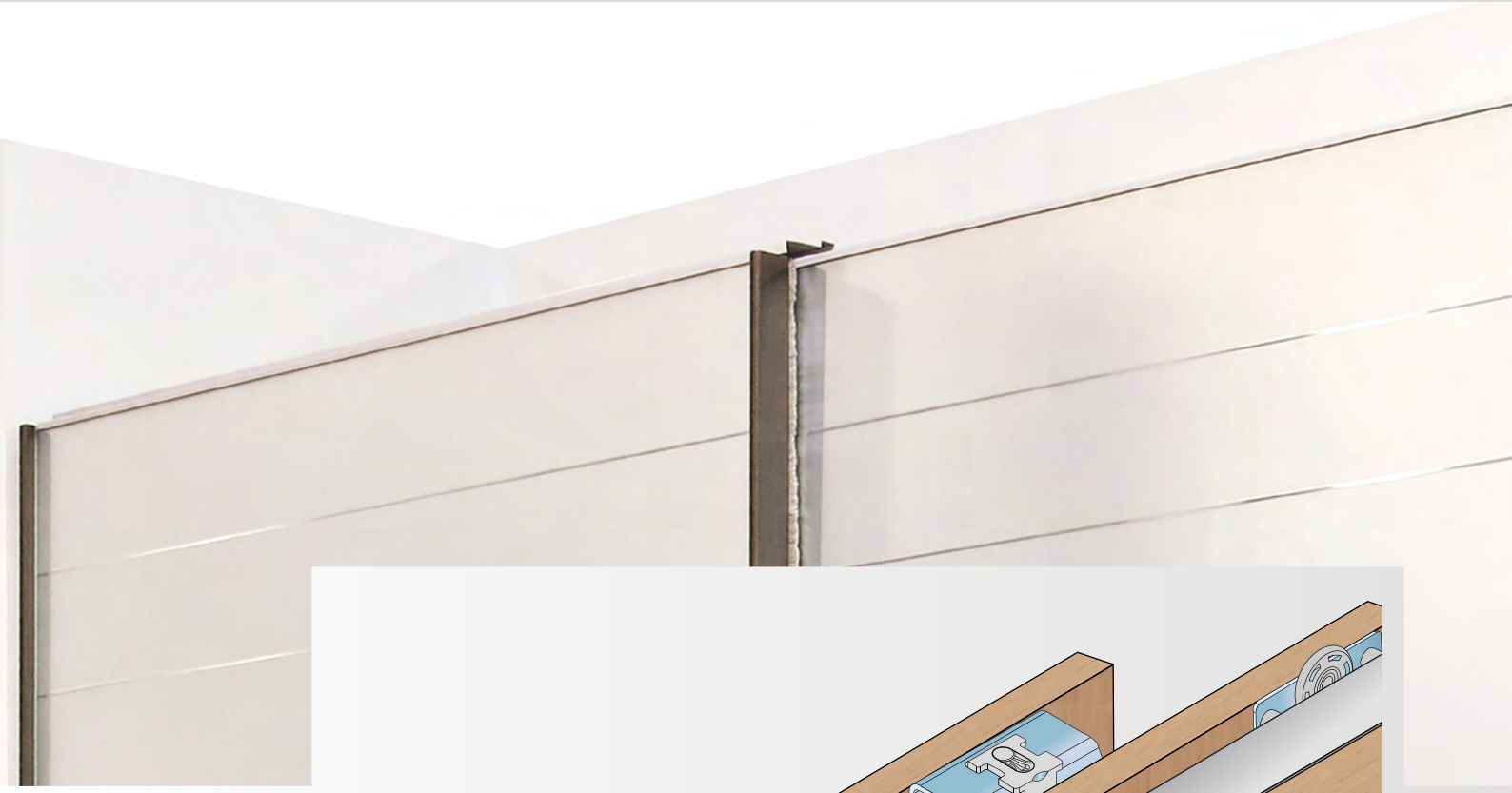

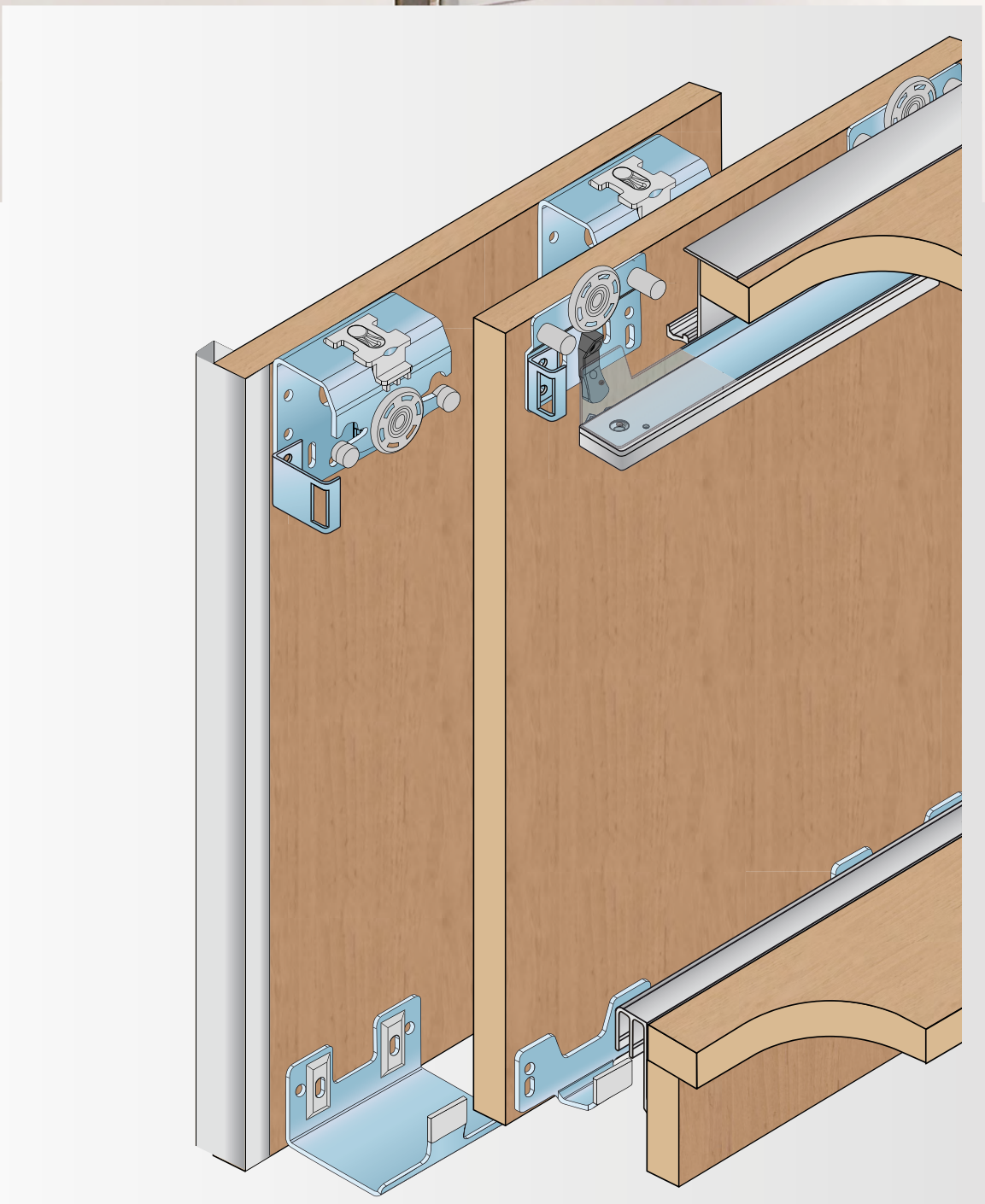

min. 16 mm max. 18 mm

barvení RAL na zakázku

tlumič Softclose



S41

KOVÁNÍ PRO POSUVNÉ NALOŽENÉ DVEŘE

Kování S41 pro posuvné dveře s horním nosným profilem jsou komfortním řešením pro velkorysé využití vnitřního prostoru skříně. Dveře jezdí lehce
a tiše, díky tlumičům se dovírají nehlučně.

K systému lze dodat tlumení (softclose), které umožňuje plynulý dojezd dveřních křídel do uzavřené polohy.

Odkaz na Videoklip

Sady kování

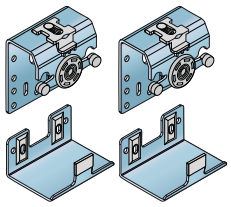

Sada S41 verze 1 přední
19C0S41P

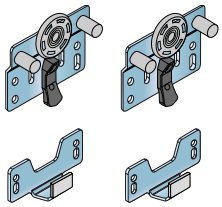

Sada S41 verze 1 zadní
19C0S41Z

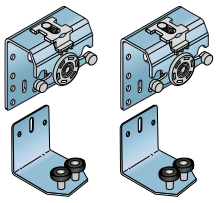

Sada S41 verze 2 přední
19C0S41PV2

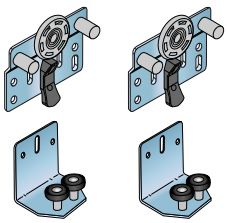

Sada S41 verze 2 zadní
19C0S41ZV2

Vodicí profily

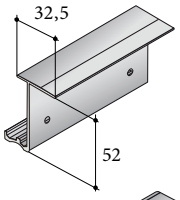

Profil S41 horní
19D1S41HXX

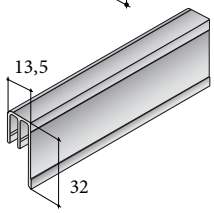

Profil S41 spodní
(pro verzi 1)
19D1S41DXX

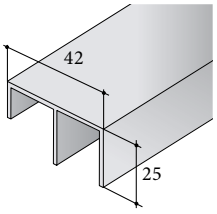

S30/45 spodní
(pro verzi 2)
19D13045XX

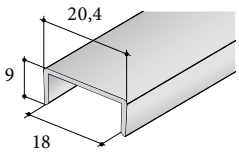

Profil U pro tl. 18 mm
1ND1PU18XX

Příslušenství

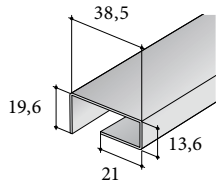

Madlo S41 SV01-J 2,184 m
(madlo pro 16 mm lamino)
S41SV01-J2184

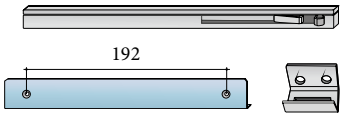

Softclose S41 zadní
19C0T25ZS41
19C0T40ZS41

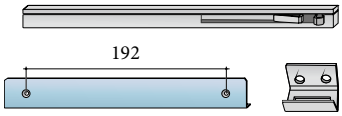

Softclose S41 přední
19C0T25PS41
19C0T40PS41

ROZDÍL V SADÁCH S41 VERZE 1 A VERZE 2

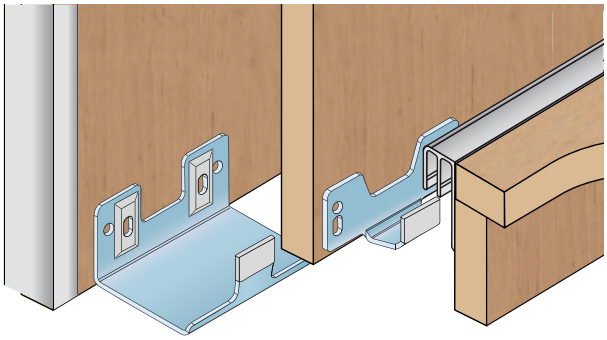

Sada S41 existuje ve dvou provedeních lišících se v řešení spodního pojezdu.

Sada S41 spodní pojezd verze 1

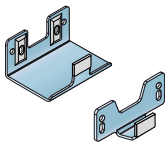

Spodní vozíky verze 1

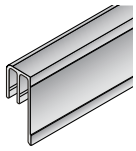

Profil S41 spodní

Verze 1

ekonomicky výhodnější

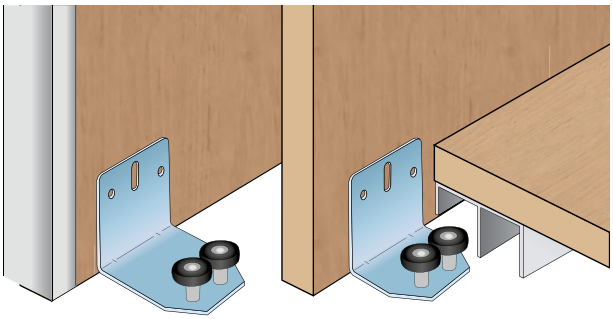

Sada S41 spodní pojezd verze 2

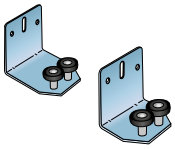

Spodní vozíky verze 1

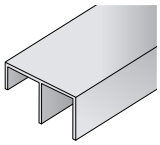

Profil S30/S45 spodní

Verze 2

tišší, plynulejší manipulace

NÁVOD K MONTÁŽI

1 Montáž horních a spodních vodicích lišt

Verze 1

Profil S41 horní

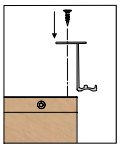

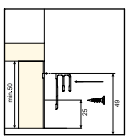

Profil S41 dolní

min. 20 mm od stropu

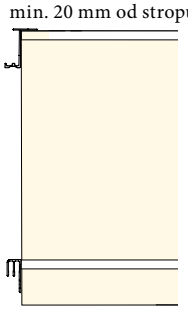

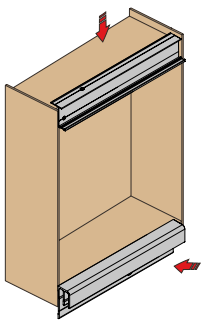

Verze 2

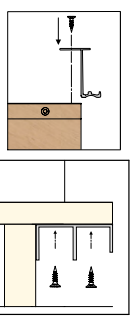

min. výška soklu je 55 mm

min. 20 mm od stropu

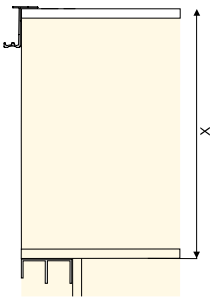

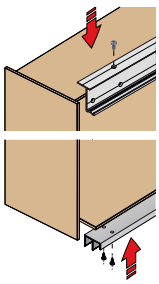

2 Zvolení mezery mezi křídly

Překrytí madel
Překrytí madel je 20 mm
Vhodné madlo: profil U pro tl. desky 18 mm
Půda i strop jsou stejné hloubky.

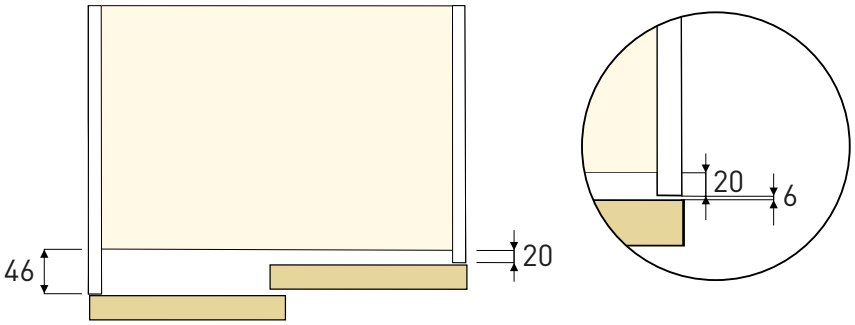

3 Příprava křídel a montáž horních a spodních kování

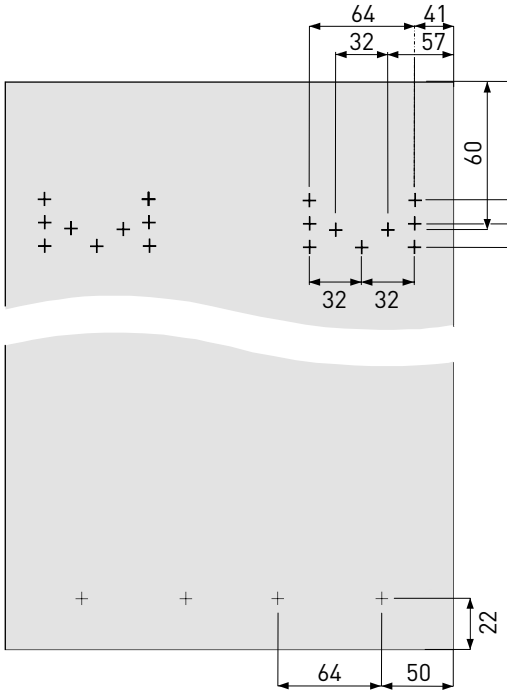

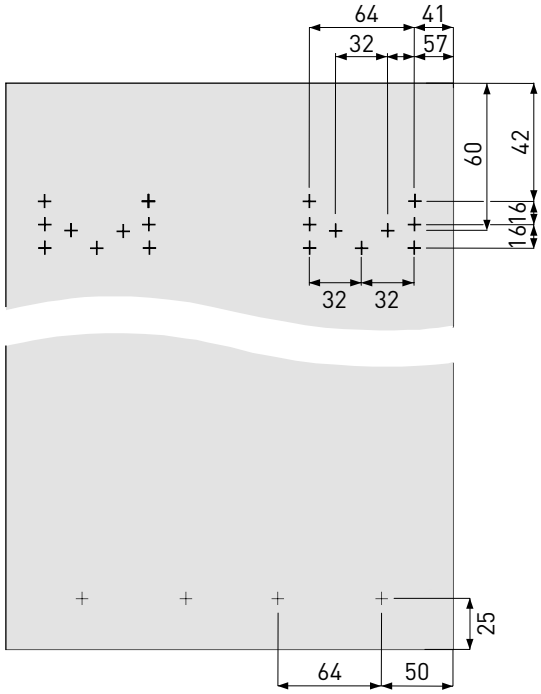

Pro upevnění vozíku použijte přiložené vruty 3,5 x 16 mm

5 Montáž kování a usazení křídel na korpus

Verze 1

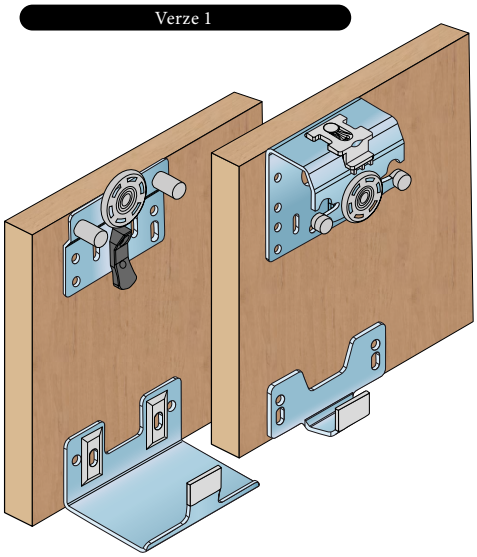

Verze 2

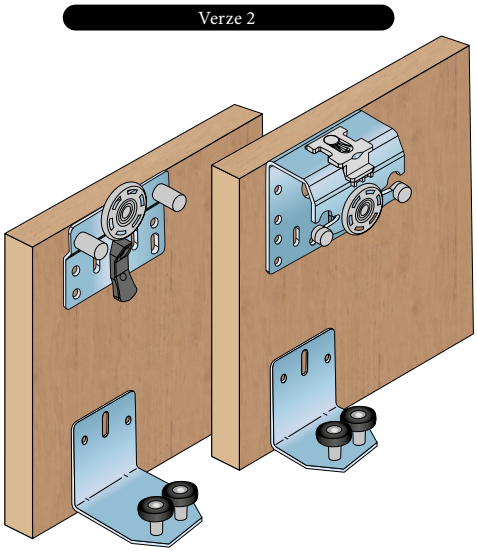

6 Montáž aktivátoru Softclose

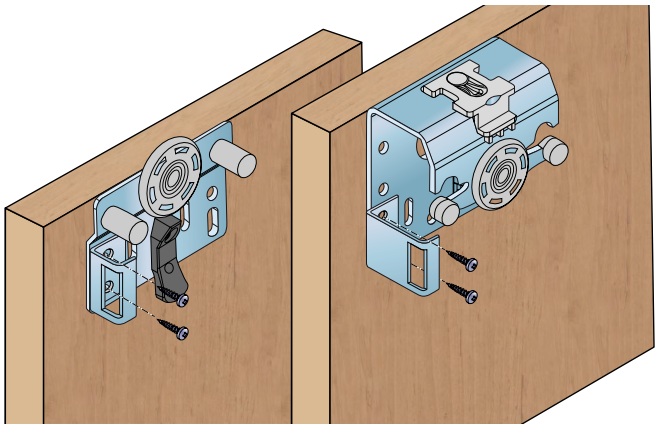

Aktivátor softclosu zajistěte přiloženými vruty 4 x 20 mm po nasazení dveří na korpus.

7 Rozměry dveří

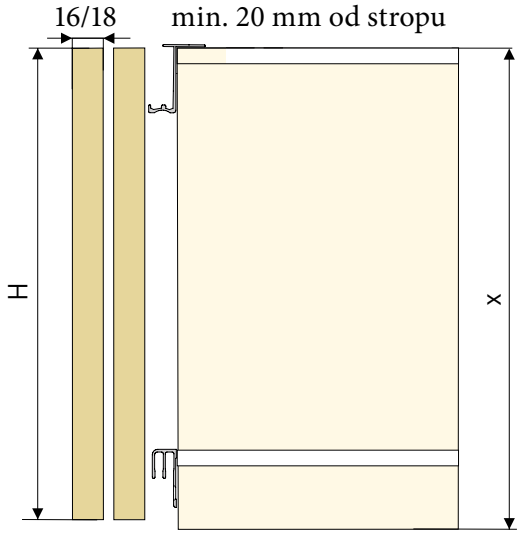

výška křídla H = X - 26

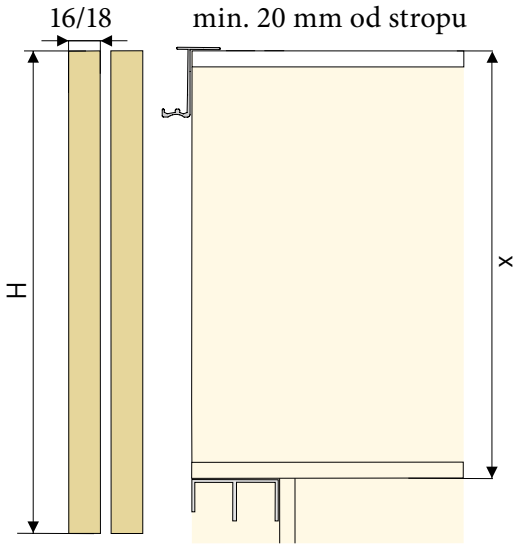

výška křídla H = X + 24

8 Montáž tlumení Softclose centro – Středové dveře

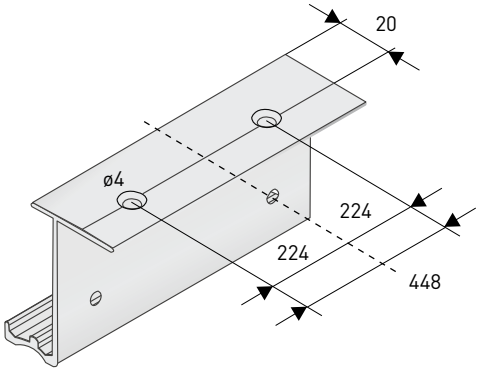

Vrtání na střed lišty
délka lišty / 2

Vrtání pro aktivátor softclose centro

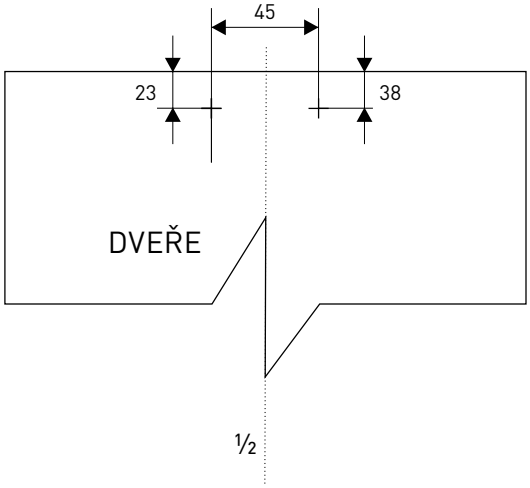

9 Montáž tlumiče

Montáž tlumiče najdete
na str. 170.





45 kg

kuličkové ložisko (S30)

min. 18 mm

horní vedení

tlumič Softclose

vyrábíme na zakázku

volitelné kartáčky str. 162

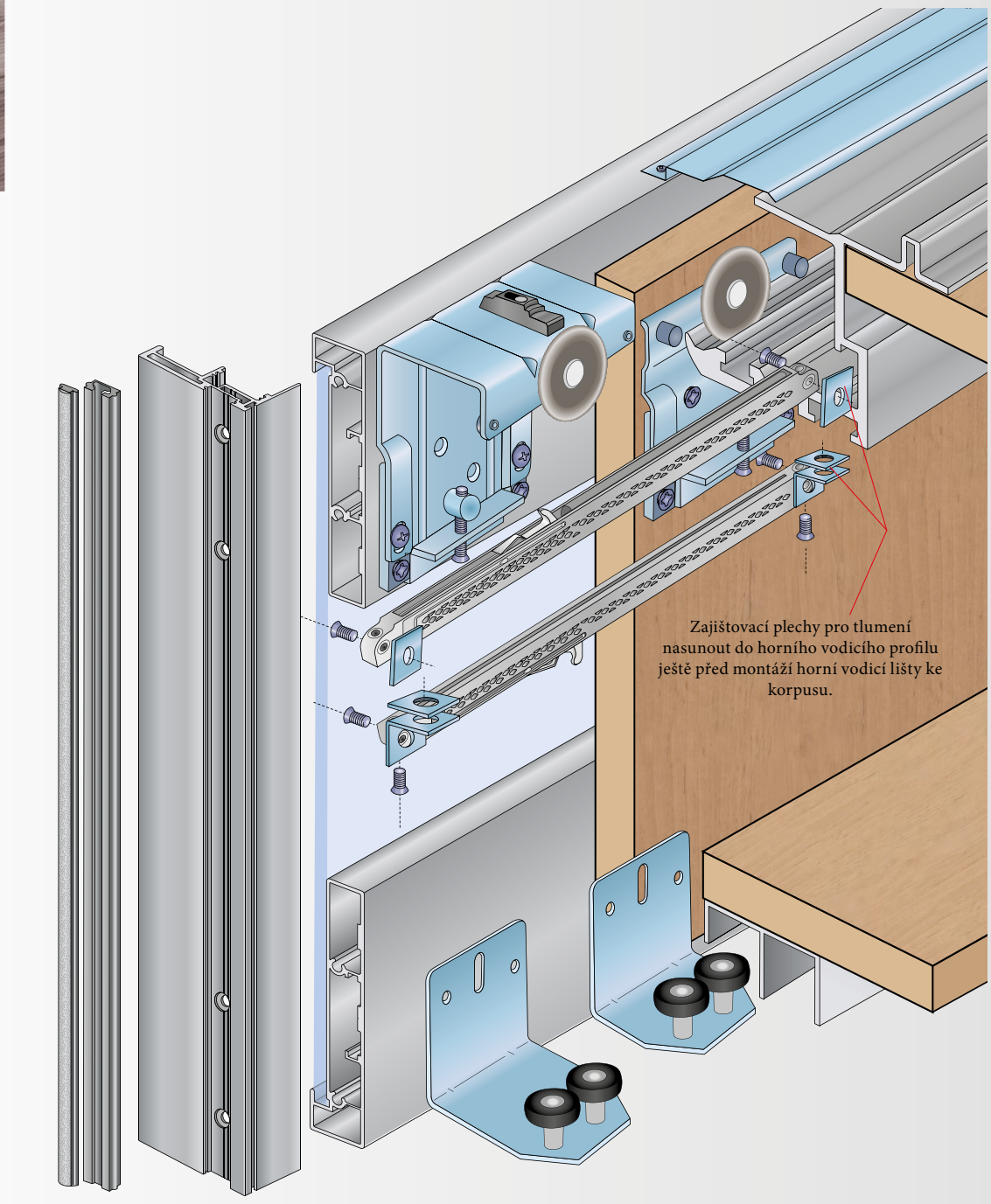



S45

KOVÁNÍ PRO POSUVNÉ NALOŽENÉ DVEŘE

Kování S45 je určeno pro posuvné skříňové dveře. Dveře v zavřené poloze zakrývají celý posuvný mechanismus, spodní vedení je skryto pod korpusem skříně.

K systému dodáváme tlumiče Slidix, které umožňují plynulý dojezd krajních dveří a středový tlumič Slidix Centro, který umožňuje plynulý dojezd prostředních dveří v obou směrech.

Využijte nově vytvořený on-line konfigurátor:

Odkaz na Online kalkulátor

Odkaz na Video

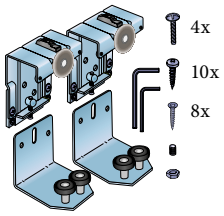

Sada S45 – přední dveře
19C0S45P

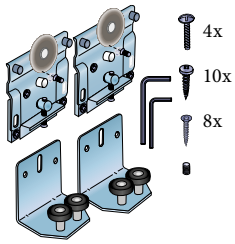

Sada S45 – zadní dveře
19C0S45Z

Vodicí profily

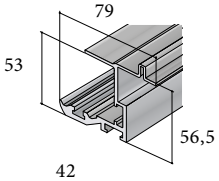

Profil S45 horní
19D1S45HXX

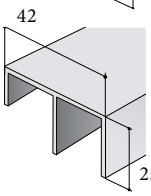

Profil S30/45 spodní
19D13045XX

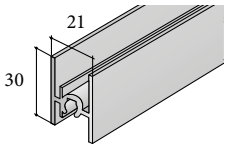

Profil S65 – horní a středový
17D1HS65XX (SE)
17D3HS65XX (SB)
17D6HS65XX (LN)
17DSHS65XX (ŠN)
17D7HS65XX (TN)
17D0HS65XX (B)
17DRHS65XX (Č)

Příslušenství

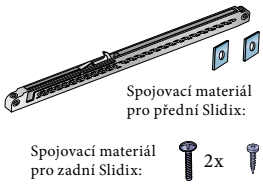

Slidix T25 tlumení k sadě S45
(pro hmotnost dveří
od 18 kg do 25 kg)
19C0T25P (přední)
19C0T25Z (zadní)

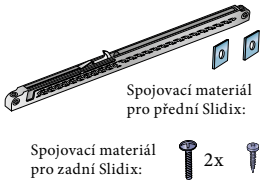

Slidix T40 tlumení k sadě S45
(pro hmotnost dveří
od 25 kg do 40 kg)
19C0T40P (přední)
19C0T40Z (zadní)

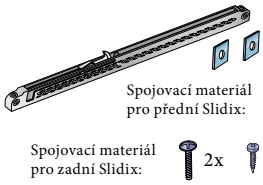

Slidix T60 tlumení k sadě S45
(pro hmotnost dveří
od 40 kg do 60 kg)
19C0T60P (přední)
19C0T60Z (zadní)

Příslušenství

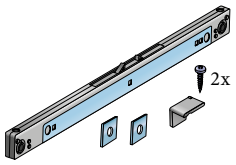

Slidix Centro
19C0SLCS45T40
19C0SLCS45T25

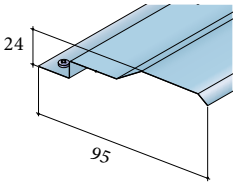

S45 krycí plech
(protiprachová ochrana pouze pro přední dveře)
19A2S45P10 (1 m)
19A2S45P20 (2 m)

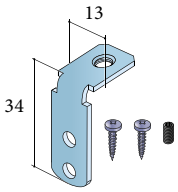

S45 úchyt lišty podpěra
19C1S45ULP

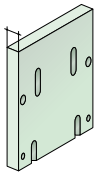

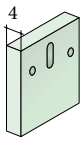

Plastové podložky pro zmenšení vzdálenosti mezi dveřmi
19C0S45PHV
(pod horní vozík)
19C0S45PDV
(pod dolní vozík)

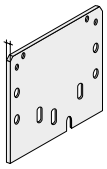

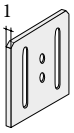

Hliníkové podložky
pro rámový systém S65
19C0S45ALHV
(pod horní vozík)
19C0S45ALDV
(pod dolní vozík)

NÁŘEZOVÝ PLÁN PRO DVEŘE

1. načtěte QR kód nebo klikněte na Online odkaz



2. zvolte záložku Nářezový plán



3. postupujte podle Nářezového plánu

VÝPOČET PRO ROZMĚR KORPUSU

DVEŘE NALOŽENÉ NAD BOKY

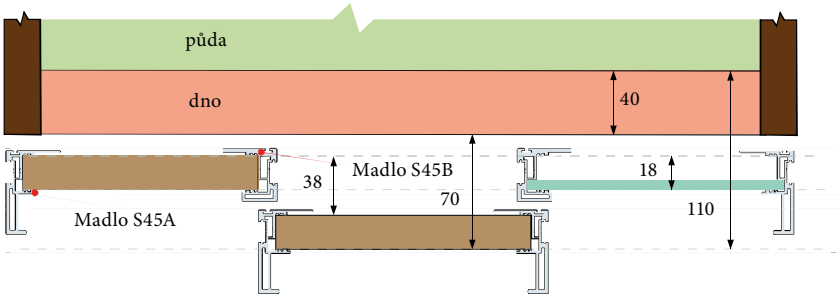

Pro dvoukřídlé dveře je rozdíl boků 38 mm:

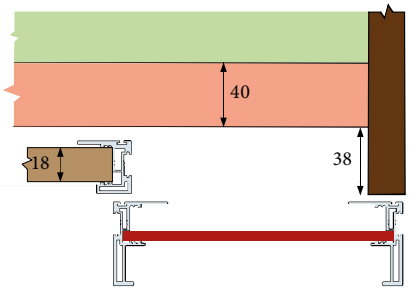

DVEŘE VLOŽENÉ MEZI BOKY

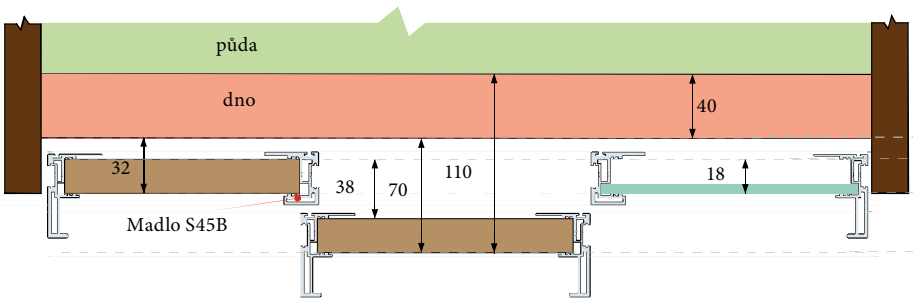

Pro dvoukřídlé dveře je rozdíl boků 38 mm:

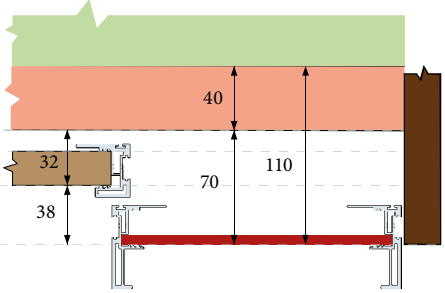

NÁVOD K MONTÁŽI

1 Instalace protiplechů, úchytů a brzd

POZOR!!!
Brzdy je nutné nasunout do profilu před instalací profilu do korpusu.

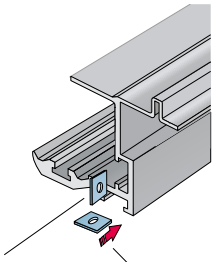

Protiplech pro zadní dveře (počet tlumičů x2).

Protiplech pro přední dveře (počet tlumičů x2).

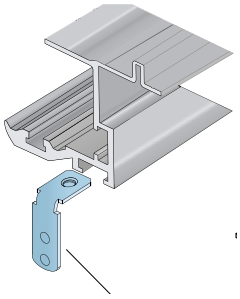

Úchyt lišty podpěru – nasuňte do horního vodicího profilu ještě před montáží horní vodicí lišty ke korpusu.

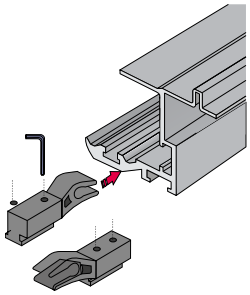

Nasuňte brzdy do horního vodicího profilu, po seřízení je zajistěte červíkem.

2 Instalace horních a spodních vodicích lišt

Výška dveří a bokorys korpusu

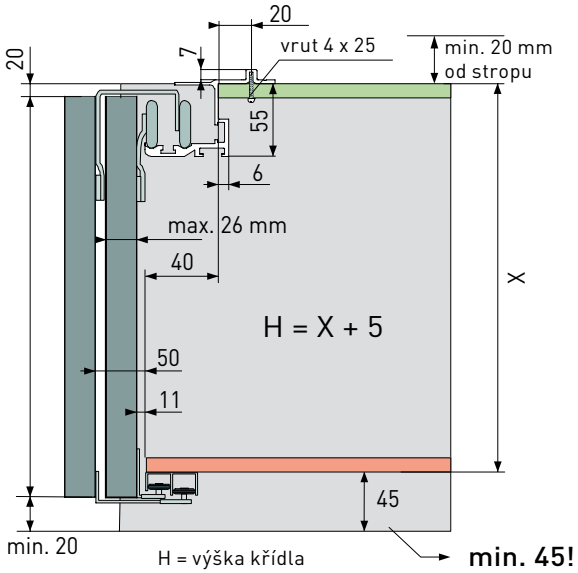

Montáž profilů na skříň

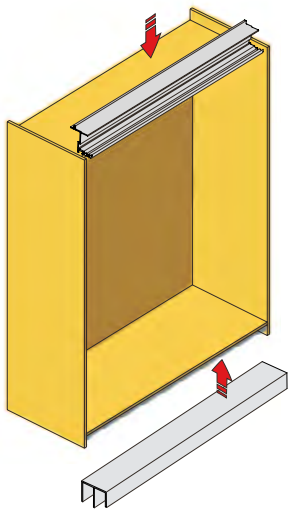

3 Vrtací plán pro montáž horního a spodního vozíku

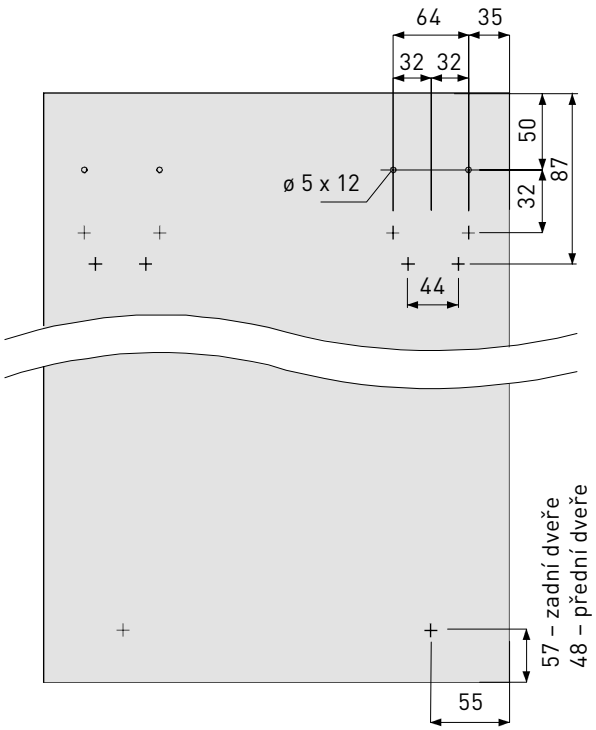

4 Montáž spodních a horních vozíků

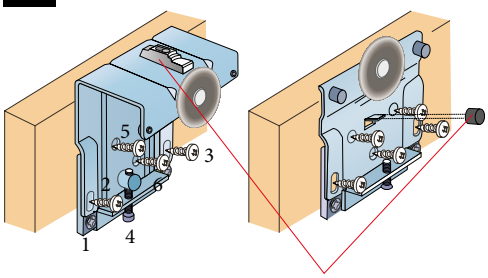

Šroubem 1 našroubujeme plíšek. Šroub 2,3 našroubujeme a utáhneme až po seřízení pomocí šroubu 4. Vruty 5, 6 zajistěte vozík. Dveře zajistěte proti vypadnutí nasazením plastového dílu a vysunutím plastového zajišťovacího prvku.

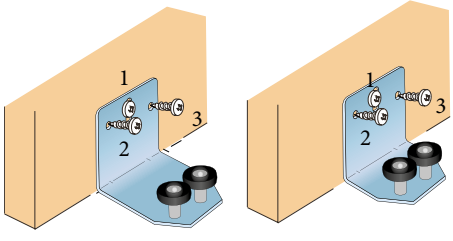

Našroubujte a dotáhněte šroub 1. Seřiďte vozík a šrouby 3 a 4. zajistěte jeho polohu.

5 Nasazení dveří a seřízení dveří

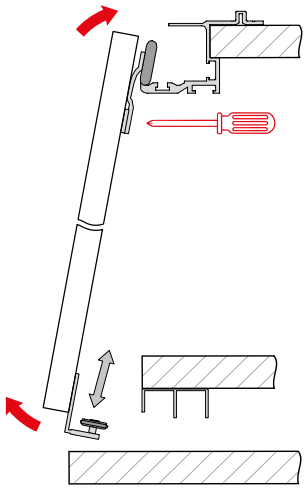

Nasadit dveře do horní lišty, přičemž je nutné naklopit dveře spodní stranou k sobě. Spodní vozík zasunout do profilu a zajistit.

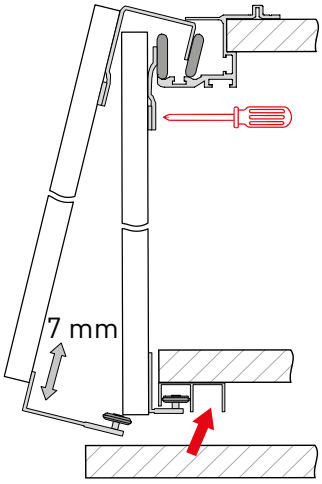

Spodní vozík u předních dveří spustit o 7 mm níž. Spodní vozík zasunout do profilu a zajistit.

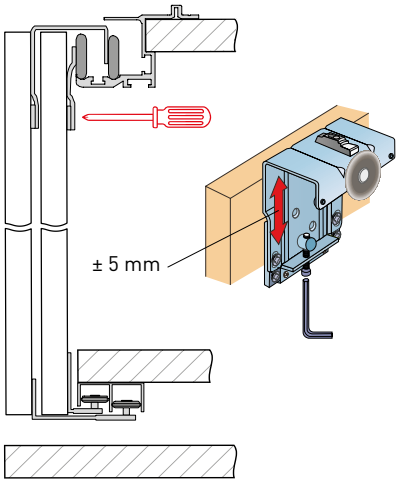

Zaaretovat spodní a horní vozík ve správné poloze.

6 Dorazové a mezidveřní kartáče

Svislé profily lze doplnit o dorazové nebo mezidveřní kartáče, vše najdete na str. 162.

7 Montáž tlumiče

Montáž tlumiče najdete na str. 171.

RÁMOVÝ SYSTÉM PRO VÝPLNĚ DVEŘÍ LAMINO/SKLO:

Profily

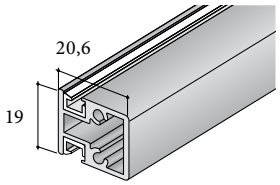

Profil A příčka
31D1PRABXX (SE)

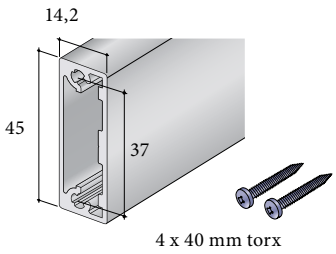

Profil N
31D1PRONXX

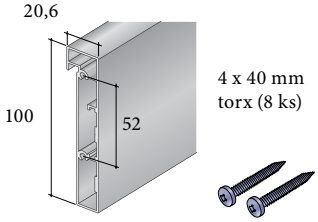

Rámový profil S45 100 mm
19D1RP45XX (SE)
19D3RP45XX (SB)

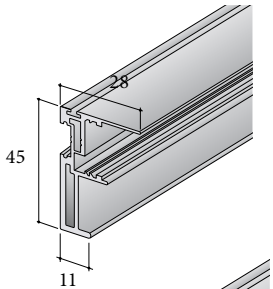

Madlo S45 A
15D1S45A27 (SE)

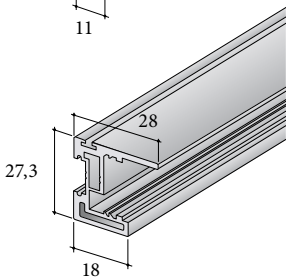

Madlo S45 B
15D1S45B27 (SE)



Svislý krycí profil
17D1PSKM27 (SE)
17D3PSKM27 (SB)
17D6PSKM27 (LN)
17DSPSKM27 (ŠN)
17D7PSKM27 (TN)

RÁMOVÝ SYSTÉM PRO VÝPLNĚ DVEŘÍ LAMINO/SKLO:

Příslušenství

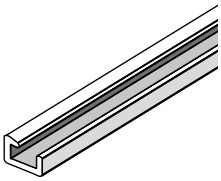

Těsnění k AL rámu
34A0TESUXX
Nutno objednávat zvlášť.
Délka v bm se počítá jako obvod všech skel, vyjma hran, které se vkládají
do příčky S65 (tam se lepí na silikon).

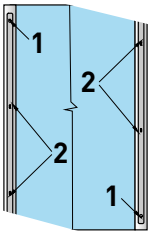

Napínák průhybu
na hliníkové dveře
19CRNAP

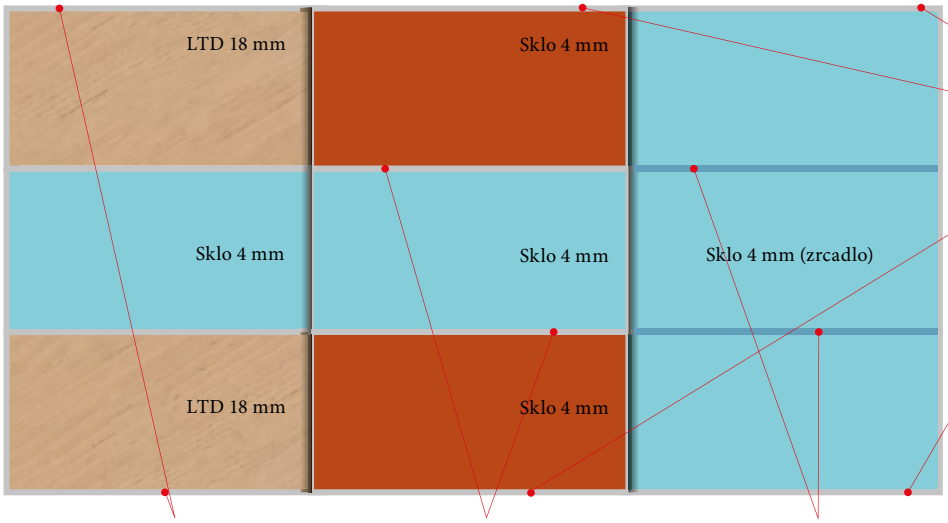

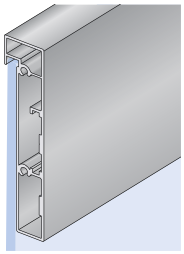

Rámový profil S45-100

Příčka S65 horní

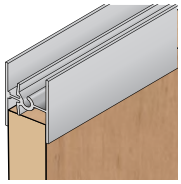

Příčka pro profily A a B

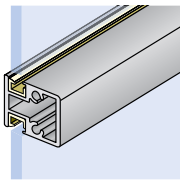

Skrytý profil N

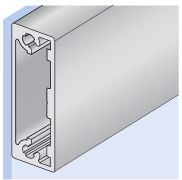

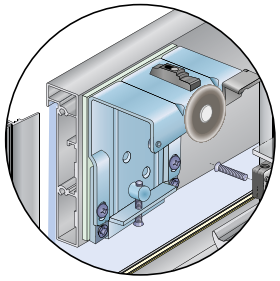

Plastové podložky
použití pouze pro výplně
silnější než 18 mm

Madlo S45 A

Madlo S45 B



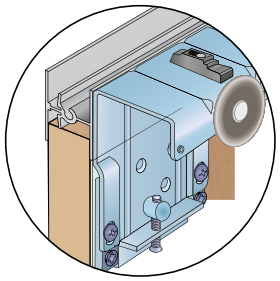

Hliníkové podložky
při použití horní příčky S65

VÝPOČET ŠÍŘKY DVEŘÍ:

světlá šířka + součet překrytí madel/počet křídel = šířka křídla

(2 křídla = 1x překrytí) (3 křídla = 2x překrytí)
překrytí madel = 18 mm

1 Montáž zpevňovacího napínáku do svislých profilů

Napínák je určen pro zpevnění a zamezení průhybu dveří v hliníkovém rámu.

Napínací lištu přichytíme pomocí šroubů do profilu, nedotahujeme.
Nejprve dotáhneme šrouby 2 a nakonec dopneme lištu pomocí šroubů 1.

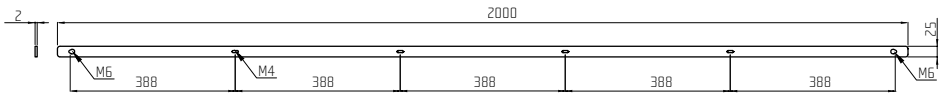

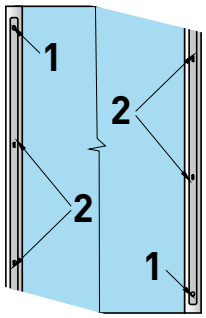



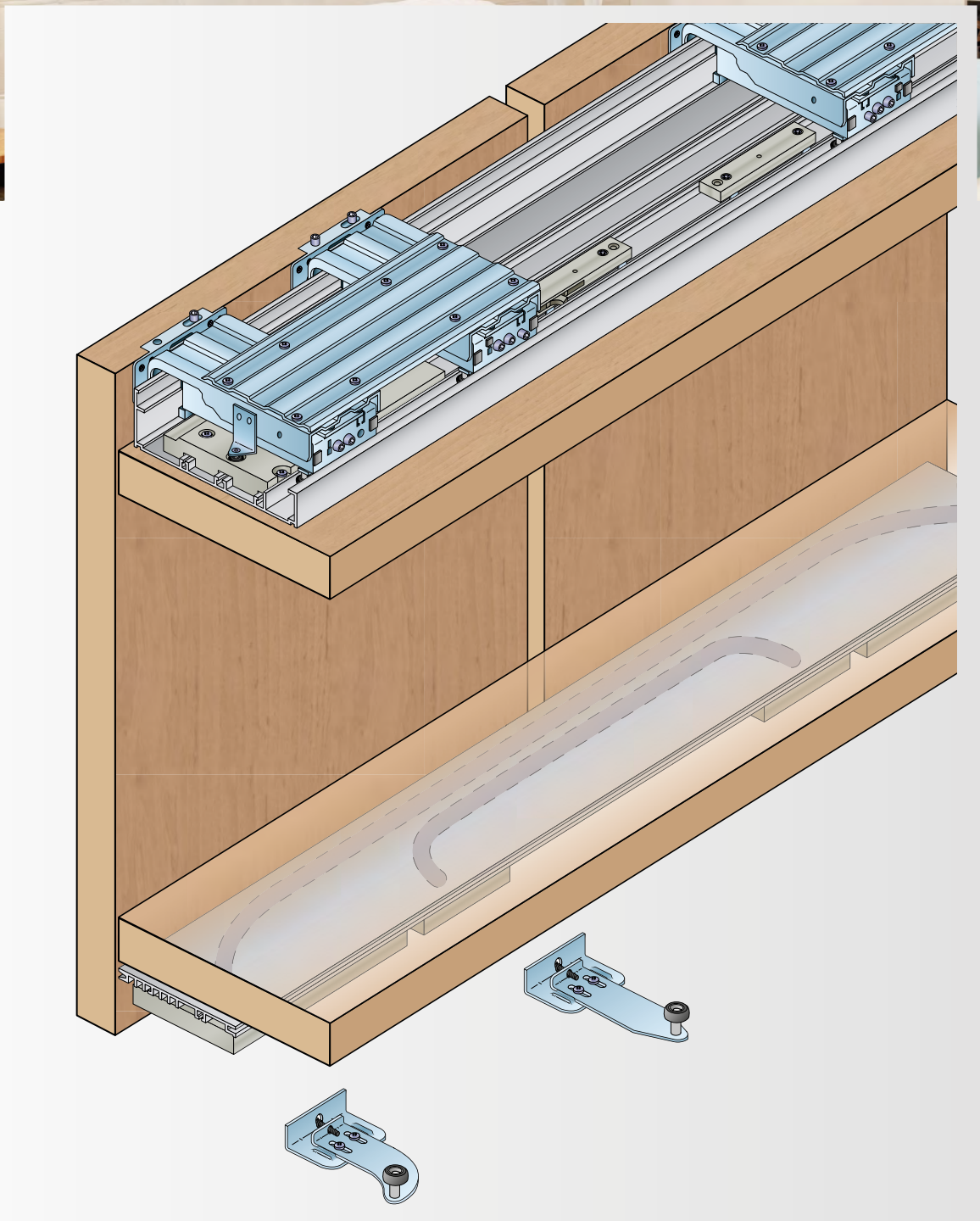

60 kg

kuličkové ložisko

16–45 mm

horní vedení

tlumič Softclose



Sady kování

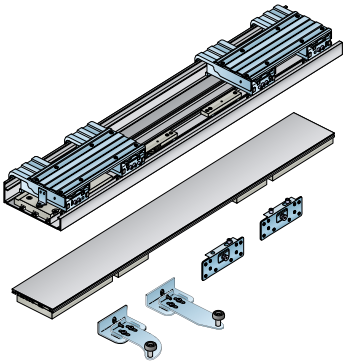

Sada S61 INLINE 1,5 m
SETS61IN1,5M

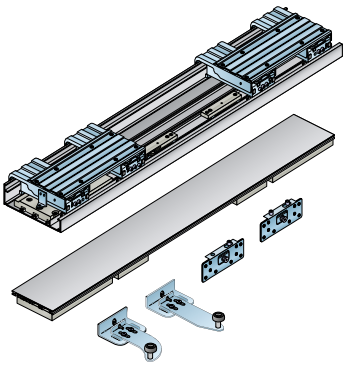

Sada S61 INLINE 2 m
SETS61IN2,0M

S61 INLINE

KOVÁNÍ PRO POSUVNÉ NALOŽENÉ DVEŘE

Systém kování pro posuvné dveře v jedné rovině si velmi oblíbili klienti s vysokým nárokem na design. Skříně opatřené tímto systémem nabízí nové možnosti vzhledu dveří. Vytváří jednolitou a čistou linii. Dveře otevřete lehkým tahem. Volnou ruku máte i při výběru úchytek – lze je namontovat na Vámi vybrané místo dveří.

Odkaz na Videoklip



NÁVOD K MONTÁŽI

1 Specifikace

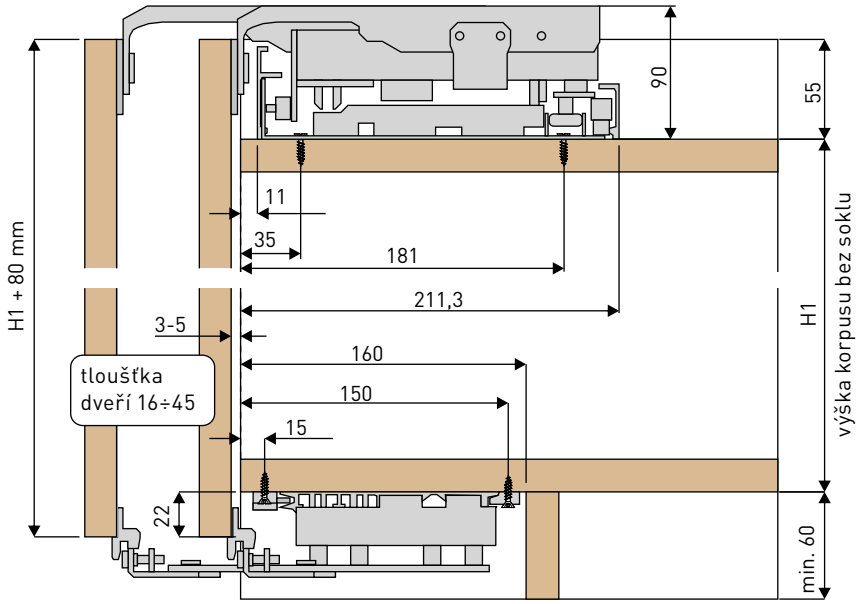

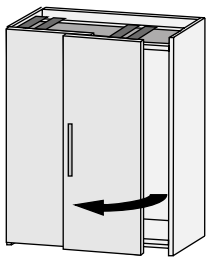

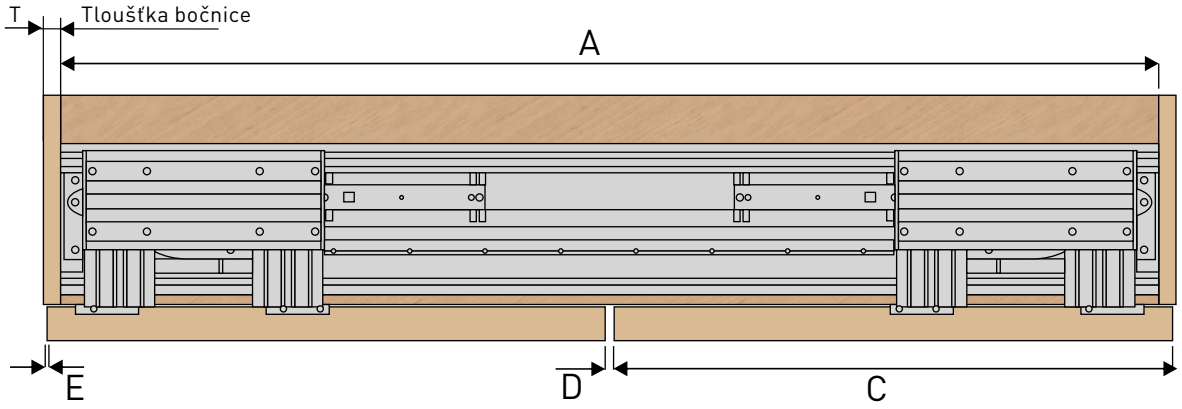

T = tloušťka bočnice
A = vnitřní šířka skříně
E = mezera mezi bočnicí a dveřmi

D = mezera mezi dveřmi (3-5 mm)
C = šířka dveří $\frac{A+2T-2E-D}{2}$

2 Specifikace skříně

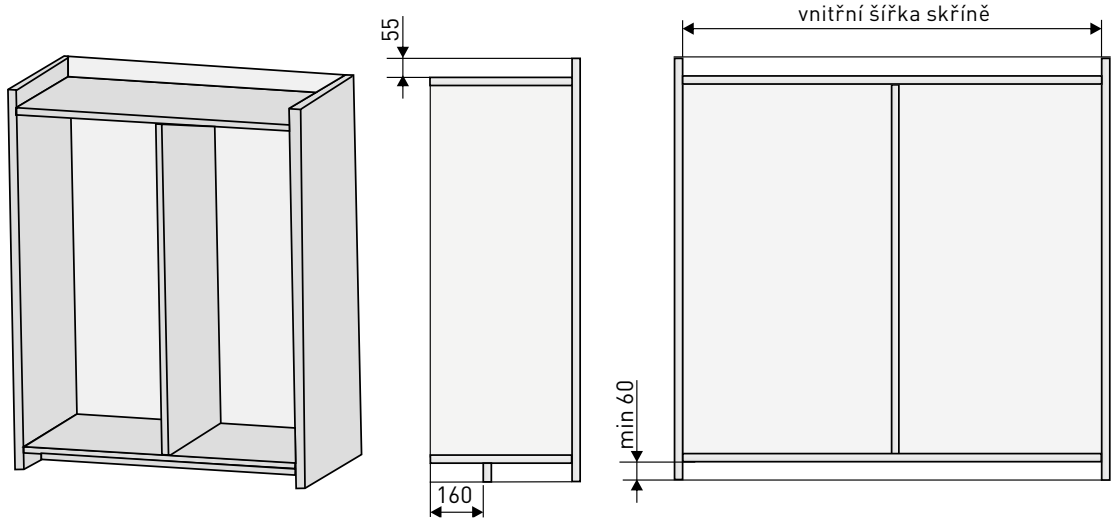

3 Specifikace dveří

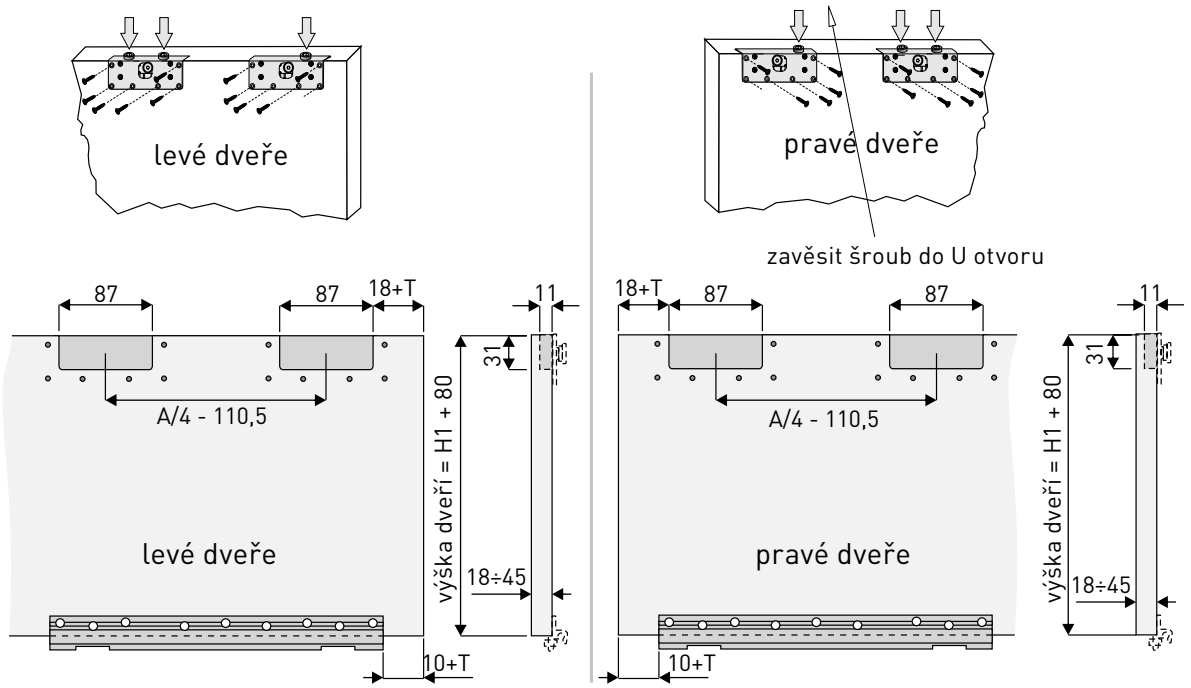

4 Instalace koleček

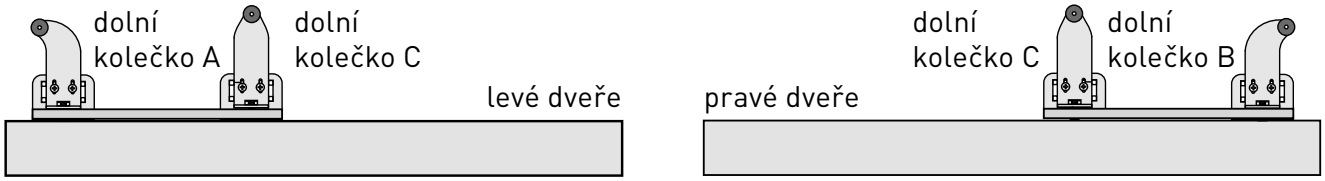

Nasaďte spodní vodítko pravých dveří na spodní upevňovací desku, nejprve instalujte běhoun C, poté nainstalujte běhoun B.

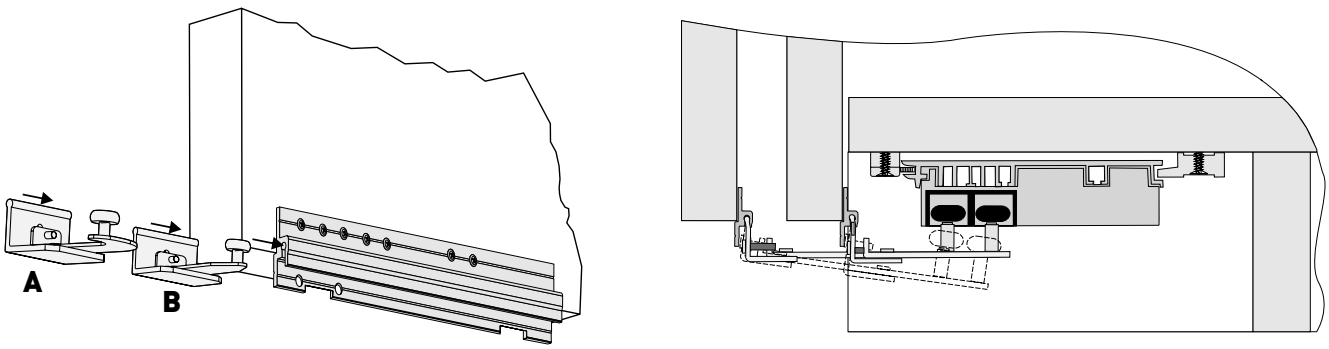

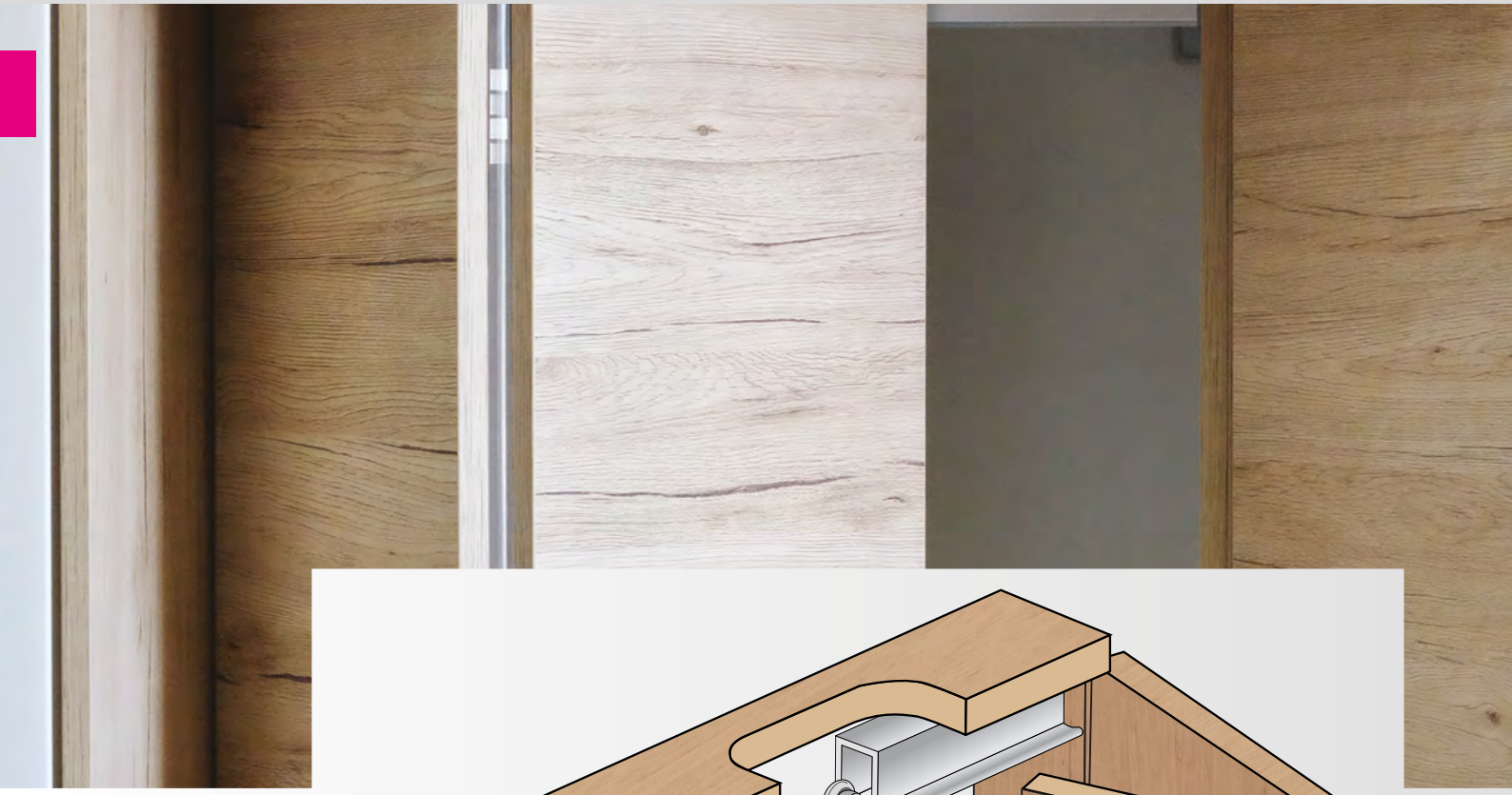

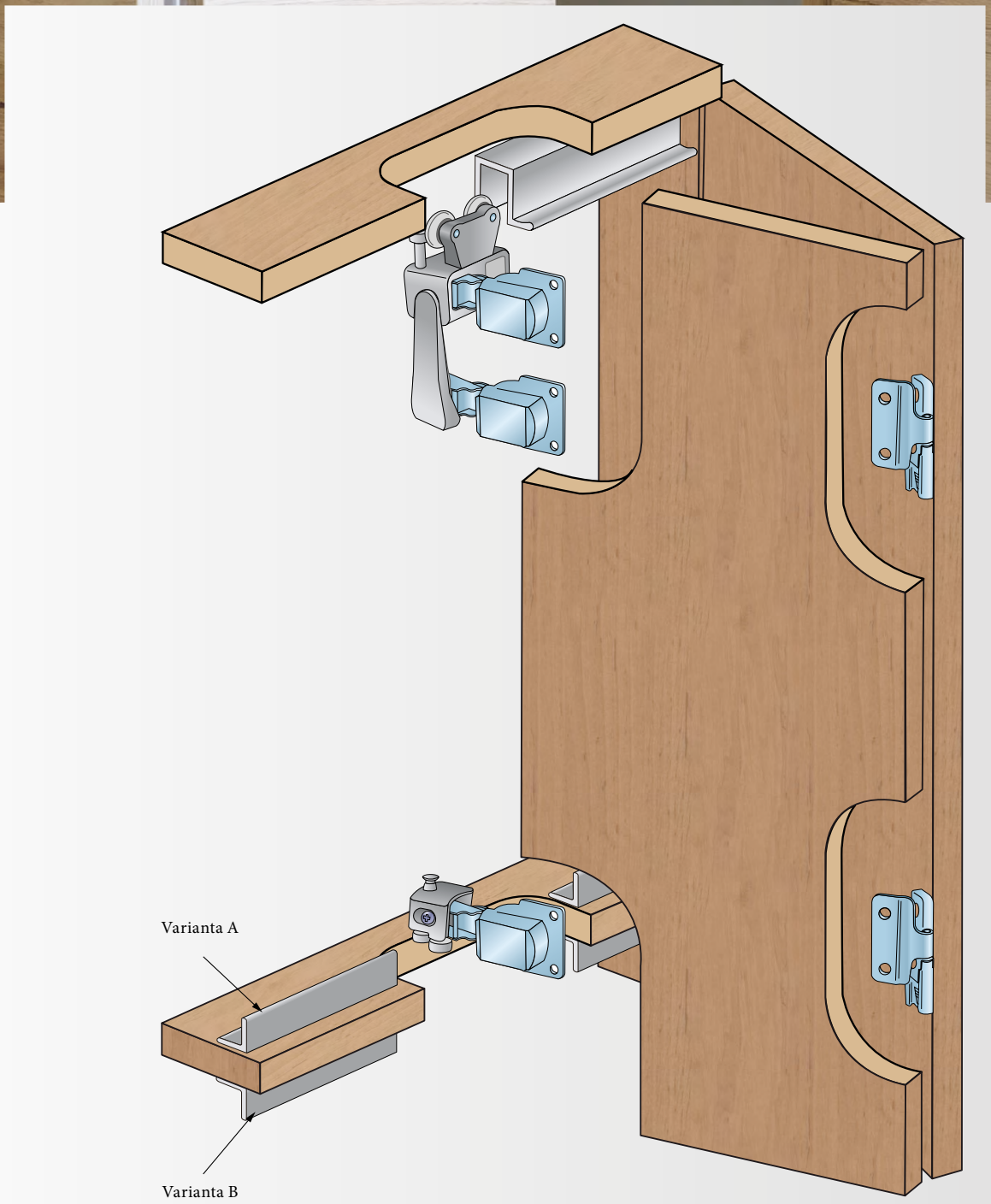

kg
25 kg

kuličkové ložisko

min. 16 mm
max. 22 mm

horní vedení

tlumič Softclose



S25

NÁBYTKOVÉ KOVÁNÍ PRO SKLÁDACÍ DVEŘE

Systém pro skládací dveře do skříní. Dolní vozík umožňuje montáž na dno i pod dnem skříně. Vozíky jsou vyrobeny z odolného plastu, horní vozík má namáhané díly z ocelového plechu, který je krytý plastovým dílem, takže je nejenom zaručena výborná funkčnost, ale i estetický dojem.

Sady kování

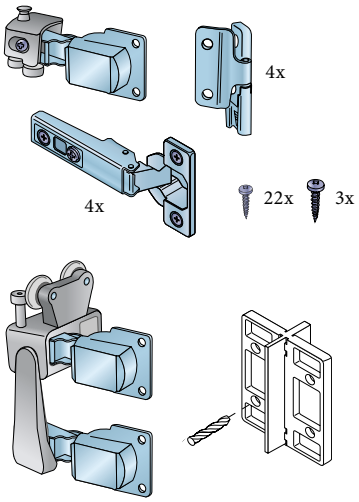

Sada S25
11C0S25

Vodicí profily

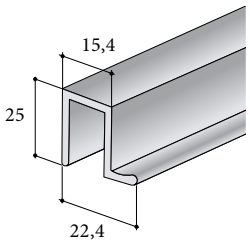

Profil S25 horní
11D1HORNXX

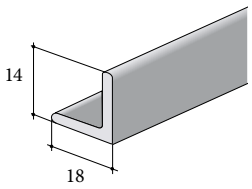

Profil S25 dolní
11D1DOLNXX



NÁVOD K MONTÁŽI

1 Montáž spodních a horních vodicích lišt

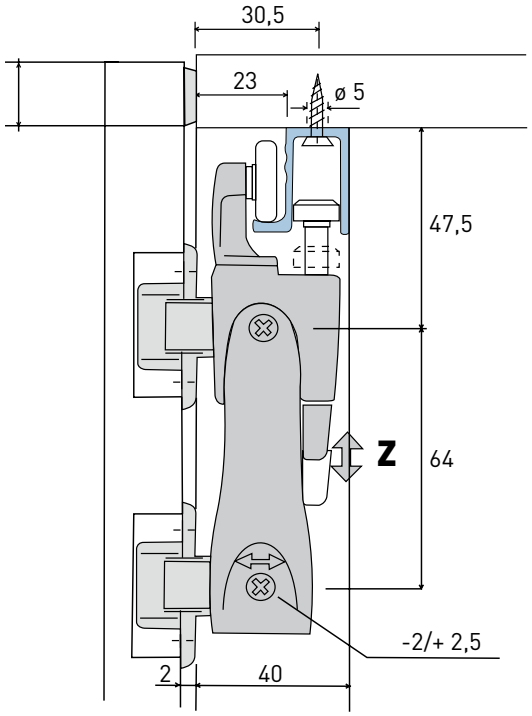

N = Naložení křídla

Varianta A

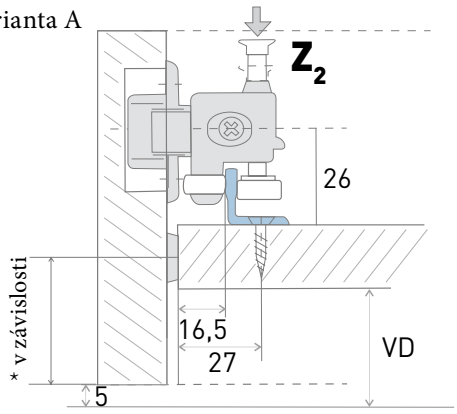

Varianta B

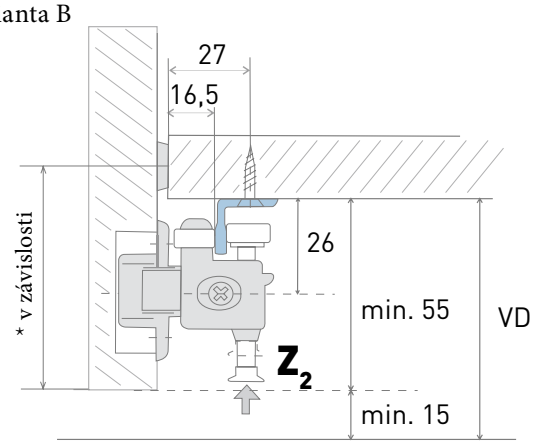

PARAMETRY DVÍŘEK PRO KOVÁNÍ S25

- Maximální výška: 2 200 mm
- Maximální šířka: 1 100 mm
- Maximální váha: 25 kg

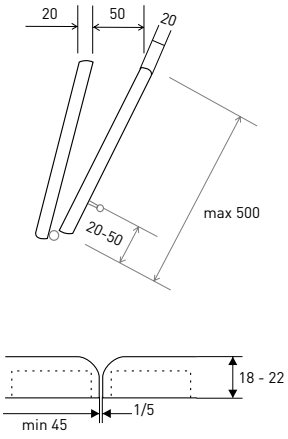

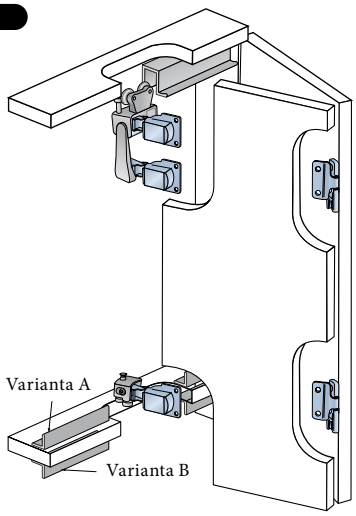

2 Nastavení mezery mezi křídly

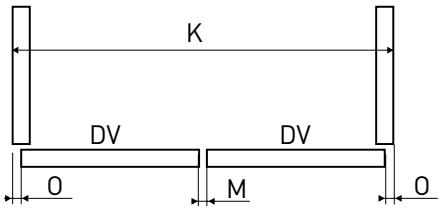

Výpočet šířky dvířek

$$DV \quad \frac{K - M - (2 \times O)}{2}$$

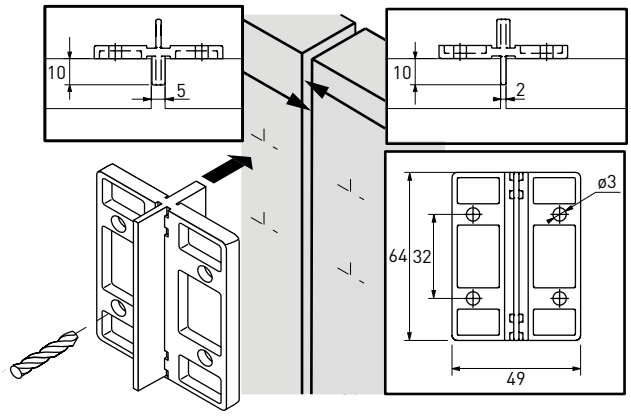

K = šířka korpusu
M = mezera
O = odsazení dveří
DV = dveře
VD = výška dna od podlahy

3 Příprava křídel a navrtání děr na panty

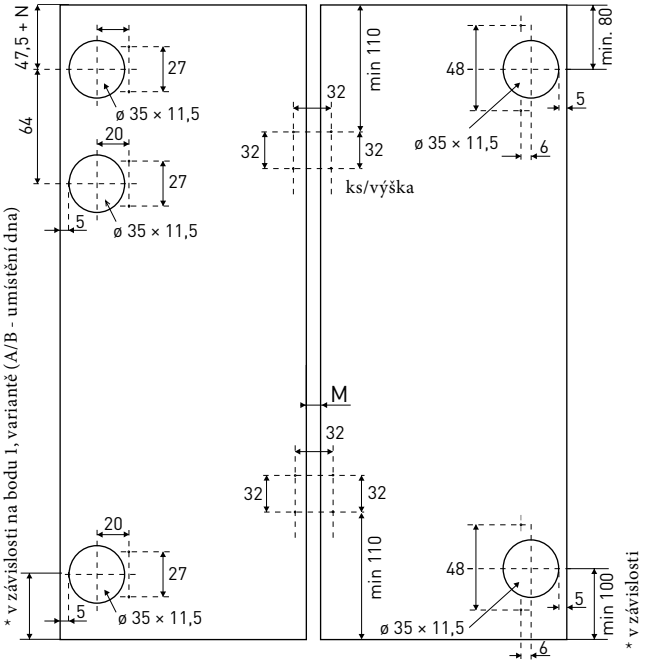

* vzdálenost závisí na variantě (A/B - umístění dna)

POZOR!!!
Systém nemá možnost výškového seřízení. Dbejte proto na přesnost při přípravě otvorů.

4 Montáž kování a usazení křídel na korpus. Nasazení dveří a seřízení

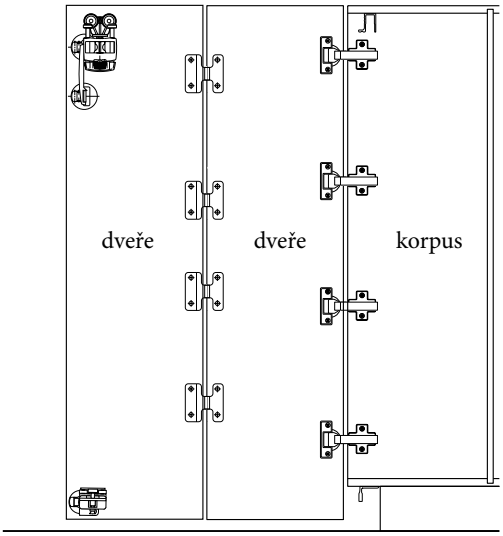

5 Zavěšení dveří do horní lišty a zajištění kování Z

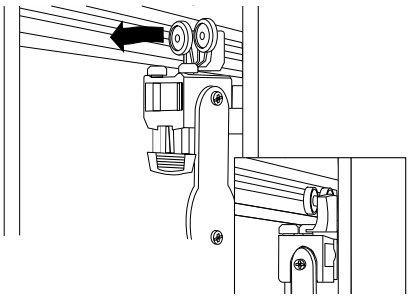

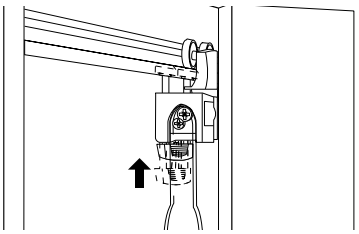

6 Výpočet výšky dveří

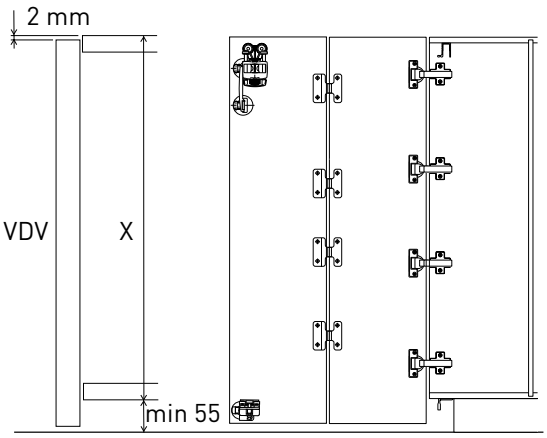

Varianta A: VDV = (X - 2) + min 55
Varianta B: VDV = (X - 2) + (VD-5)

K = šířka korpusu
M = mezera
O = odsazení dveří
DV = dveře
VD = výška dna od podlahy
VDV = výška dveří

7 Zajištění spodního vozíku do lišty a zajištění kování Z_2

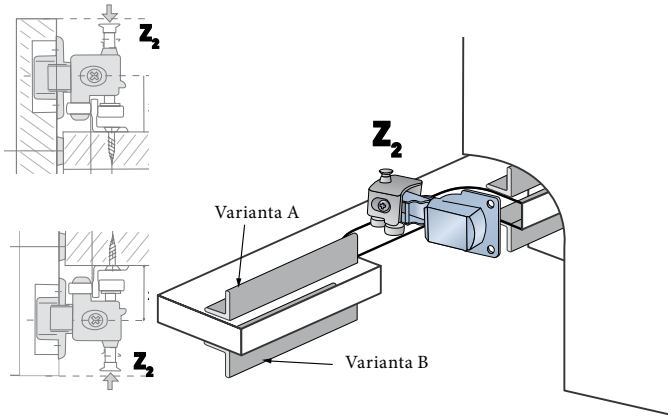



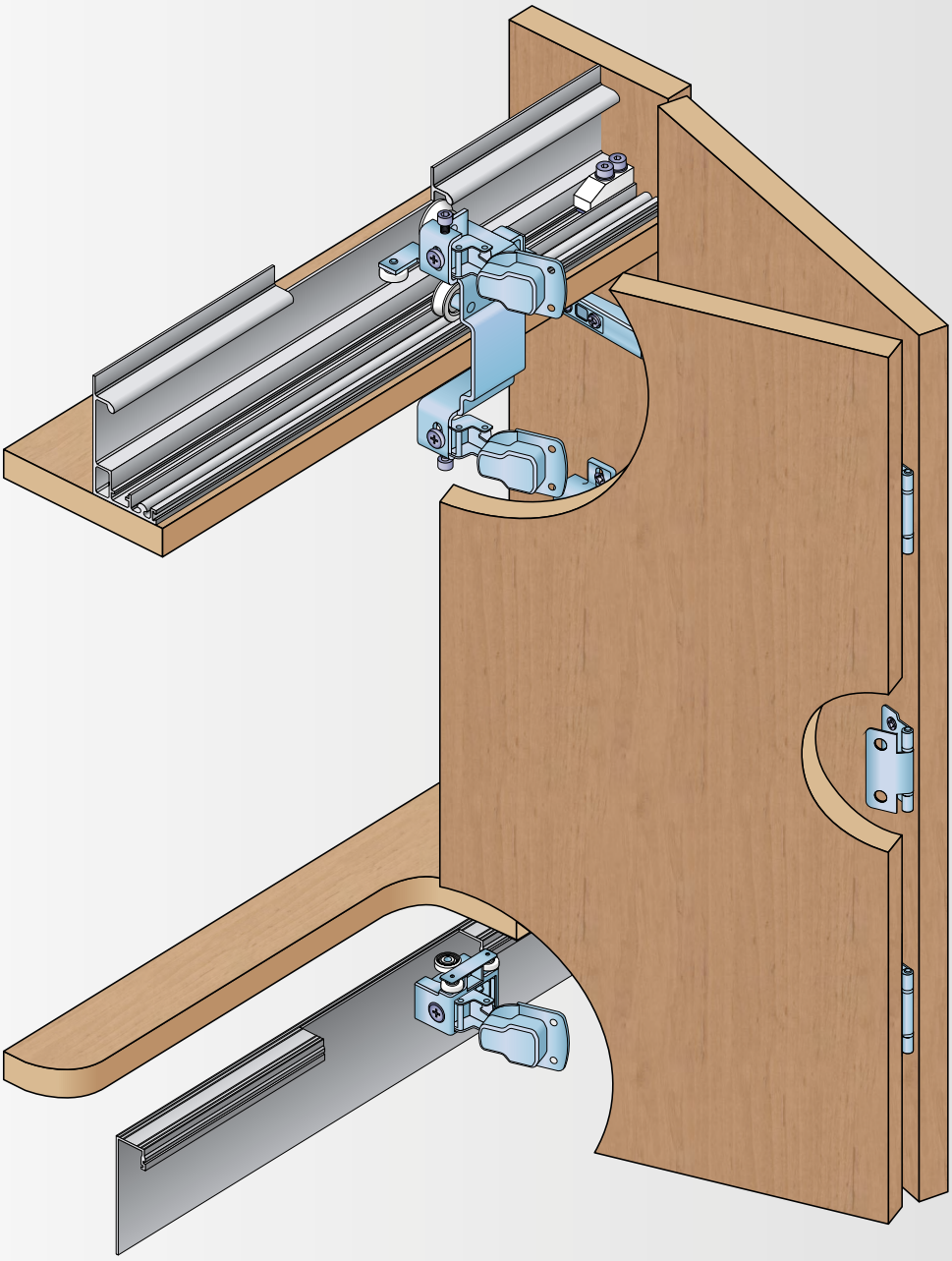

40 kg

kuličkové ložisko

16–29 mm

horní vedení

tlumič pantu



S40SD

KOVÁNÍ PRO SKLÁDACÍ DVEŘE

S40SD je kování pro skládací dveře s horním zavěšením a uchycením na bok korpusu. Je určeno zejména pro vysoké a těžké skládané dveře, uplatňuje se proto ideálně v ložnicovém i jiném nábytku. Díky zachování tzv. „čisté linie“ umožňuje montáž pojezdových lišt mimo užitný prostor skříně.

Sadu lze použít bez spodní lišty s přidáním většího počtu středových závěsů.

Odkaz na Videoklip

Sady kování

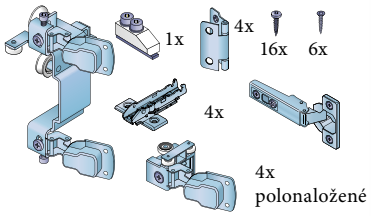

Sada S40SD
15C0S4SDL (levá)
15C0S4SDP (pravá)

Vodicí profily

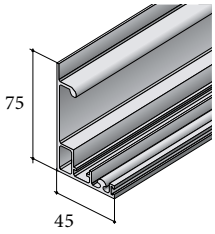

Profil S40SD horní
15D2H4SDXX

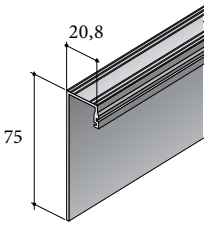

Profil S40SD dolní
15D2D4SDXX

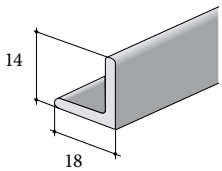

Profil S25 dolní
11D1DOLNXX

Příslušenství

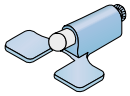

Tlumení na pant S40SD
15C0S4SDT

NÁVOD K MONTÁŽI

1 Instalace horních a spodních vodících lišt

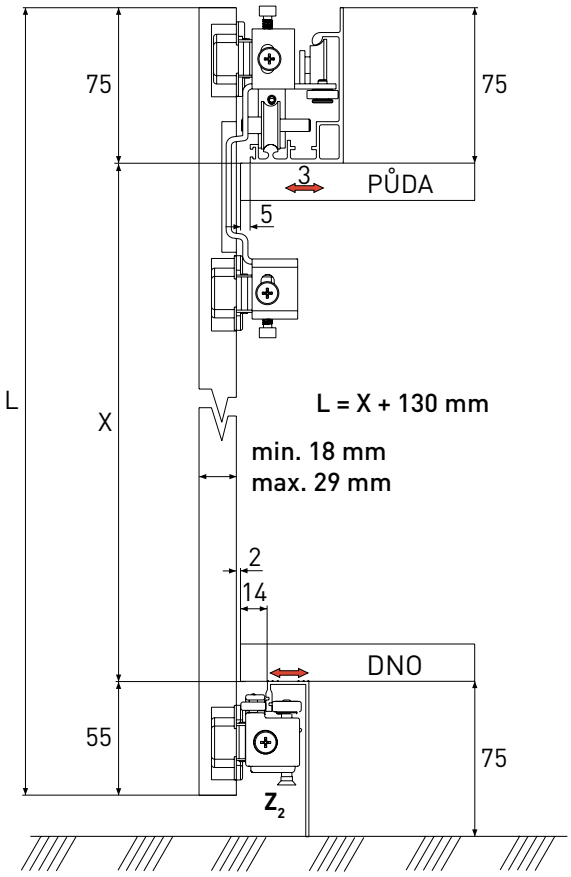

Výpočet šířky dveří a křídel
pro 1 skládané dveře se 2 křídly

šířka dveří = světlá šířka korpusu + (2x naložení)

$$\text{šířka křídla} = \frac{\text{světlá šířka korpusu} - (1x\ \text{mezera}) + (2x\ \text{naložení})}{2}$$

Výpočet šířky dveří a křídel
pro 2 skládané dveře se 4 křídly

šířka dveří = světlá šířka korpusu + (2x naložení)

$$\text{šířka křídla} = \frac{\text{světlá šířka korpusu} - (3x\ \text{mezera}) + (2x\ \text{naložení})}{4}$$

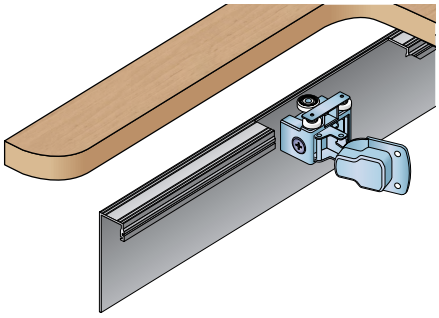

Profil S40SD dolní

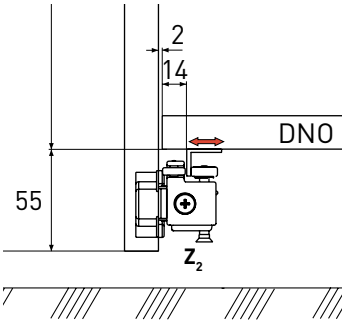

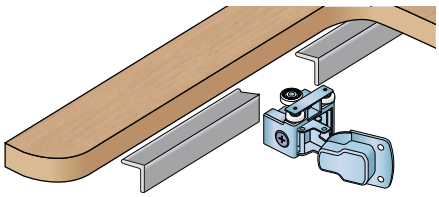

Profil S25 dolní

2 Zvolení mezery mezi křídly

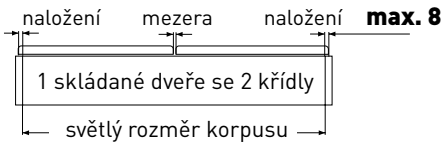

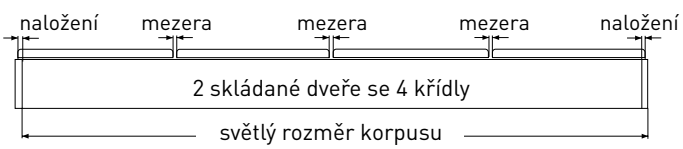

Zaoblení hran dveří a mezery
(jako ochrana prstů)

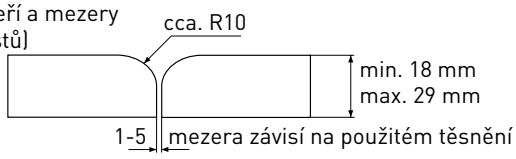

B1	15	14,5	14	13,5	13
B2	11	10,5	10	9,5	9
Mezera	1	2	3	4	5

3 Příprava křídel a navrtání děr na panty

Vrtací plán - pohled zezadu

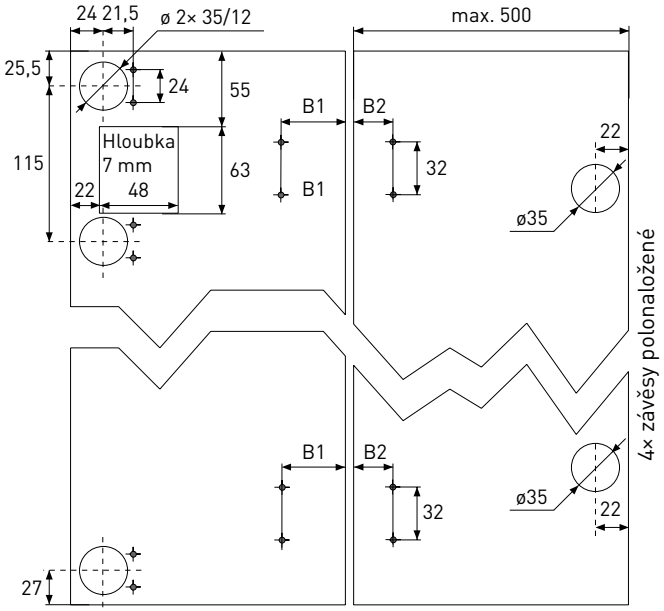

4 Montáž kování a usazení křídel na korpus. Nasazení dveří a seřízení

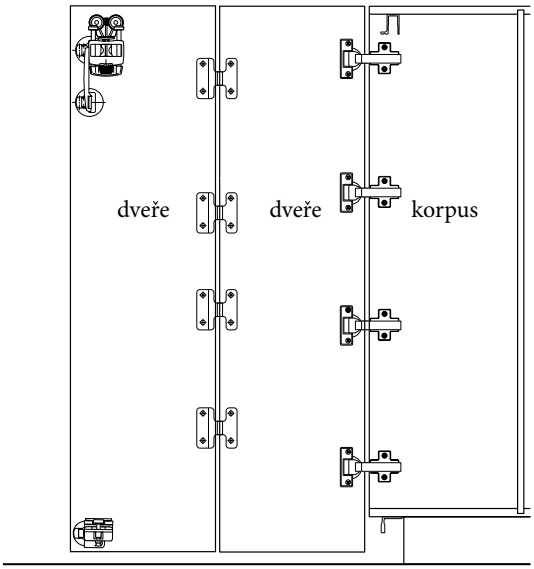

5 Zavěšení dveří do horní lišty

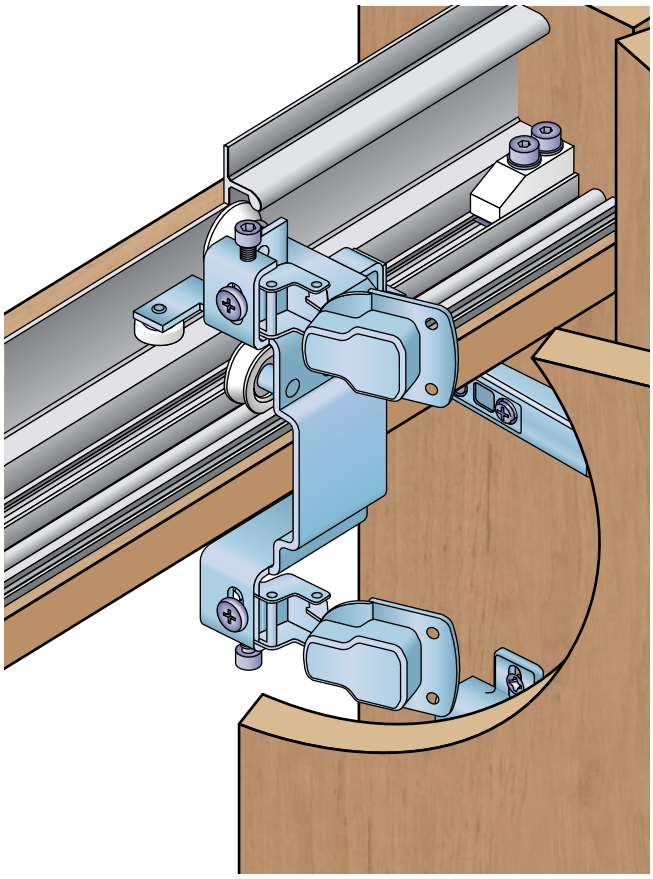

6 Zajištění spodního vozíku do lišty a zajištění kování Z_2

Profil S40SD dolní

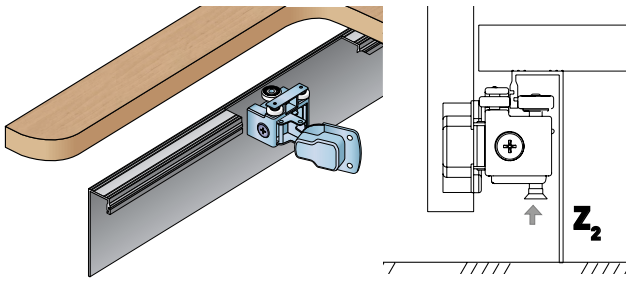

Profil S25 dolní

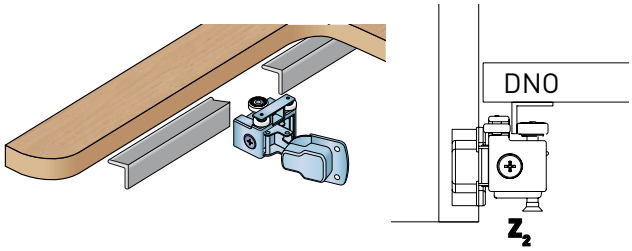



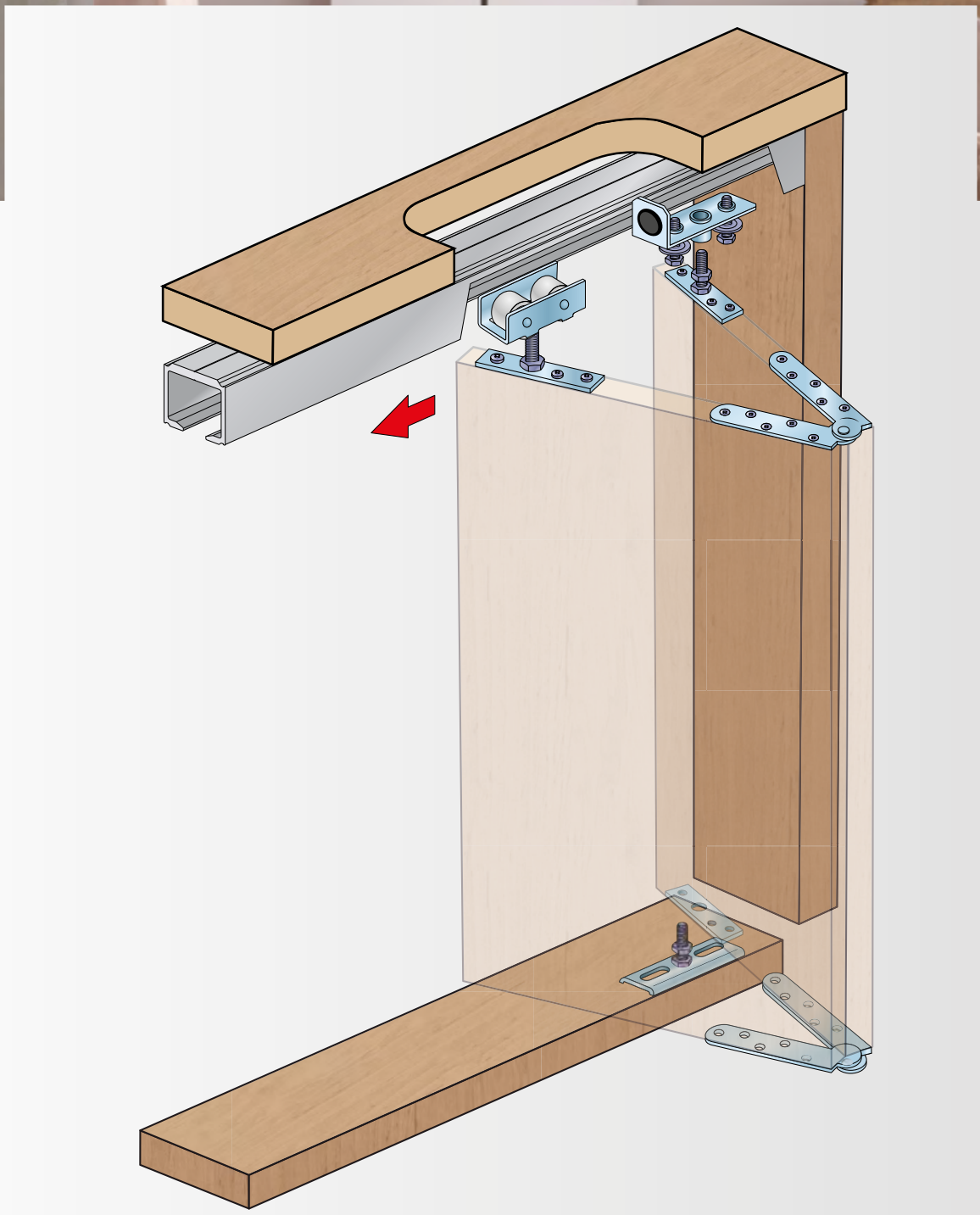

40 kg

kuličkové ložisko

18–22 mm

horní vedení



S80N FOLD KOVÁNÍ PRO SKLÁDACÍ DVEŘE

Systém S80N pro 2 až 4 křídla s horním vedením pro šatní skříně i interiérové dveře. Tento systém umožňuje zcela složit křídla, vyznačuje se tichým chodem a jednoduchou montáží. Maximální šířka dveří pro tento systém je 500 mm a váha jednoho křídla do 40 kg.

Odkaz na Videoklip

Sady kování

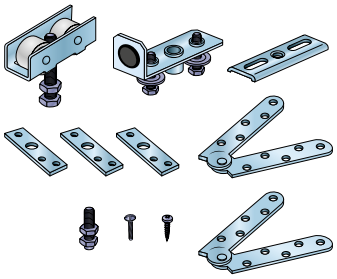

Sada S80N Fold
14C0S80SKL

Vodicí profily

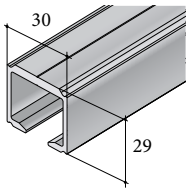

Profil S40/80N AL
14C1S408NXX



NÁVOD K MONTÁŽI

1 Instalace horní vodící lišty

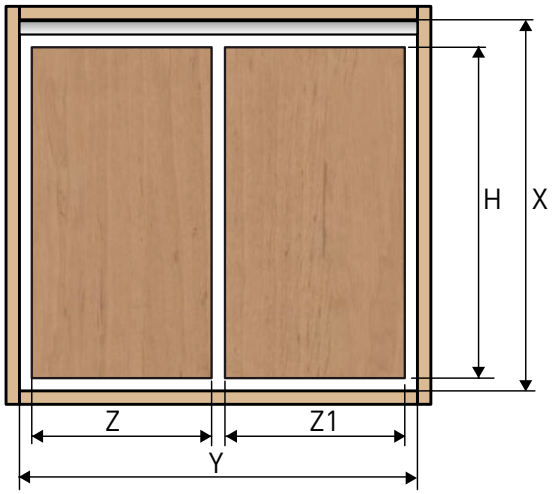

X = světá výška
H = výška dveří
H = X - 65
Y = světlá šířka

Z = dveře pojízdné
Z1 = dveře otočné
M = mezera

Výpočet šířky dveří

Dveře pojízdné: $Z \frac{Y - (3 \times M)}{2} + 5$

Dveře otočné: $Z1 \frac{Y - (3 \times M)}{2} - 5$

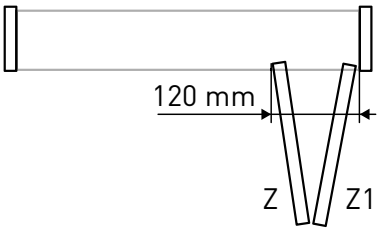

2 Zvolení mezery mezi křídly

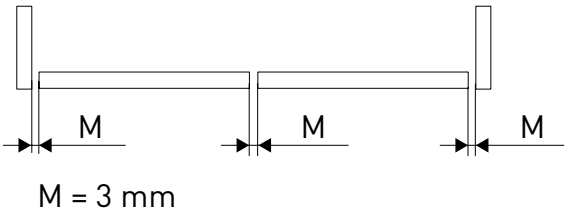

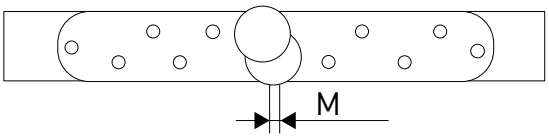

4 Montáž horního a dolního kování

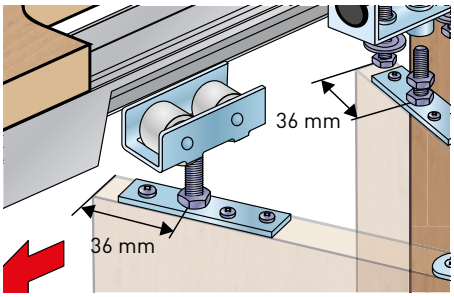

Montáž horních kování
Je nutné dodržet přesné rozměry na obou dvířkách

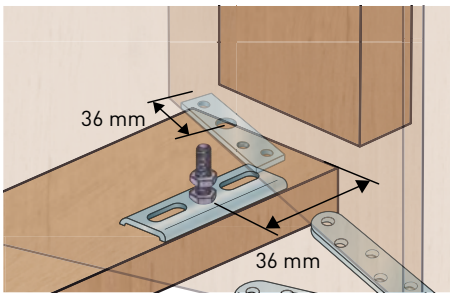

Montáž dolních kování
Je nutné dodržet přesné rozměry na obou dvířkách





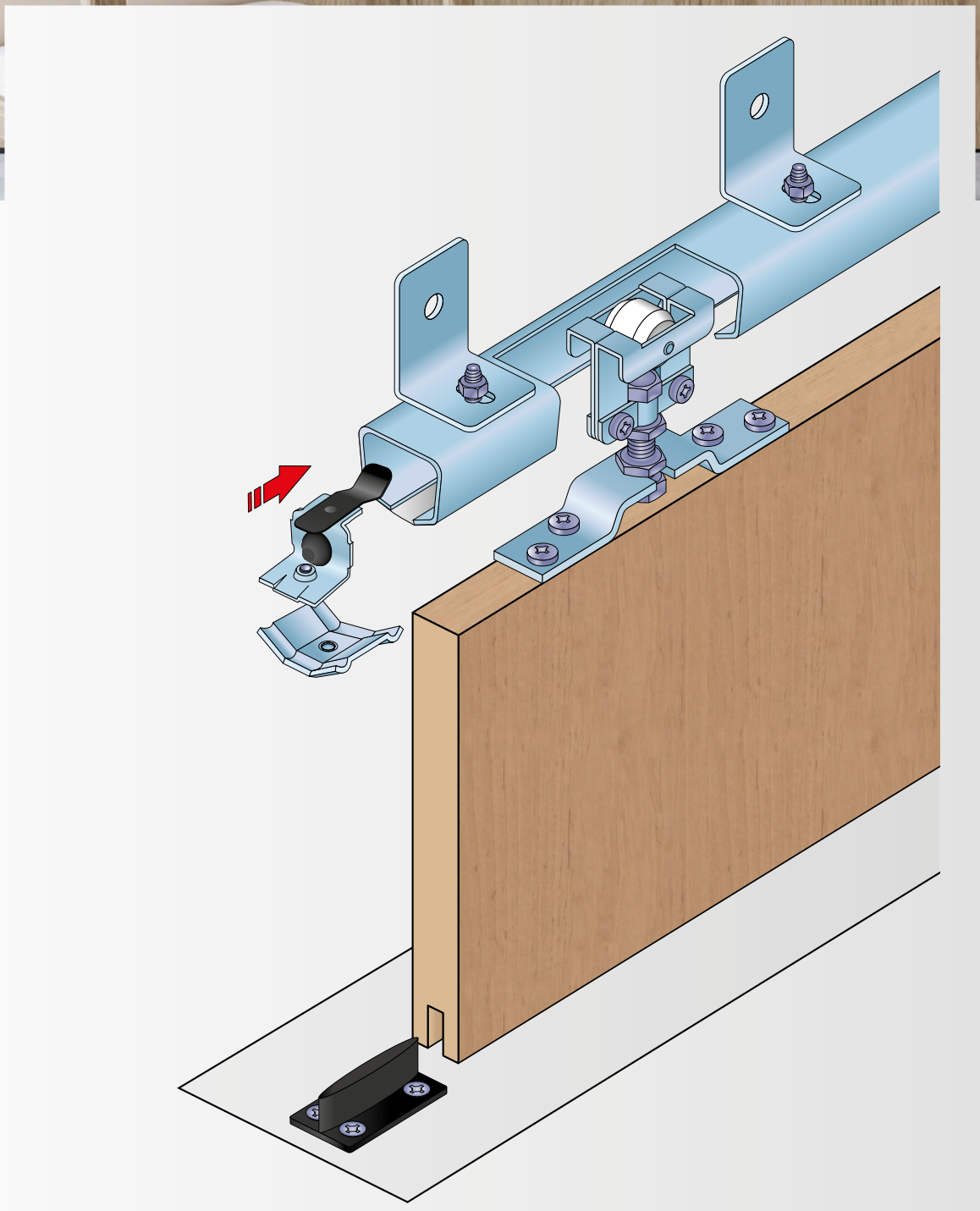

40 kg

kuličkové ložisko

18 mm

horní vedení



S40/S40H

KOVÁNÍ PRO POSUVNÉ INTERIÉROVÉ DVEŘE

Nábytkové kování S40 představuje jednoduché řešení pro posuvné průchozí dveře a posuvné stěny. Systém se vyznačuje tichým chodem a jednoduchou montáží. K systému je k dispozici jak hliníková, tak ocelová vodicí lišta. Varianta kování S40H je určena pro montáž do lamina pomocí spojovacích nábytkových válečků, které jsou součástí sady kování.

Sady kování

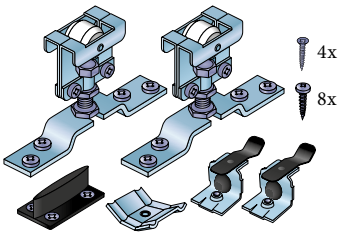

Sada S40
14C0S40

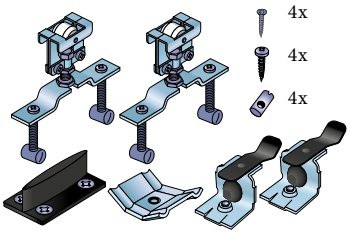

Sada S40H
14C0S40H

Vodicí profily

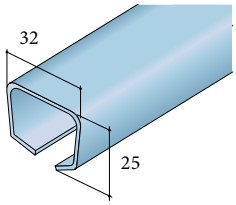

Profil S40/80 ocel
(u profilu S80 nelze použít tlumení)
14C9S408XX

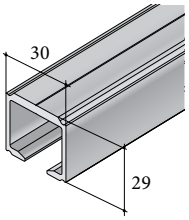

Profil S40/80N AL
14C1S408NXX

Příslušenství

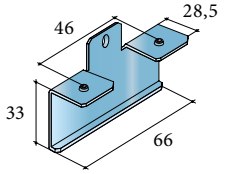

Úchyt profilu S80N boční
(lze použít kryt S80N)
14C0S4UBN

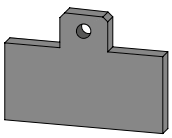

Podložka S80N pro boční úchyt (k odsazení od zdi – tl. 4 mm)
14C0S4P4MM

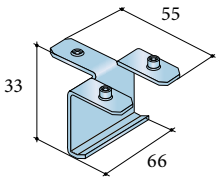

Úchyt rozšíření profilu S80N
14C0S4URN

Příslušenství

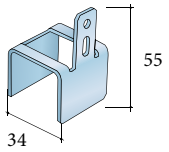

Držák garnýže dřevěné
14C0S4DG

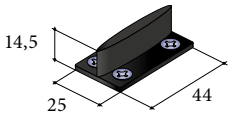

Vodítko T pojezdové
S40/S80/S100
14C0S40V

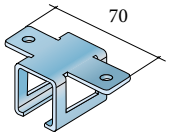

Úchyt AL lišty horní (nelze použít (kryt S80N)
14C0S4UHN

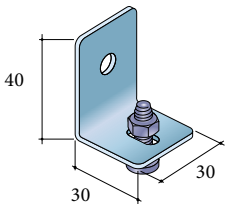

S40/80 příchytka stěnová
14C0S40P

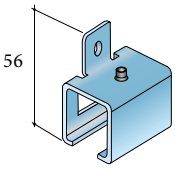

Úchyt AL lišty boční pro dřevěnou garnýž (nelze použít kryt S80N)
14C0S4UBNST

Záslepky pro profily

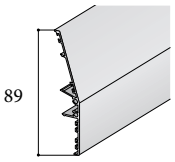

Kryt S80N
14C1GARNXX

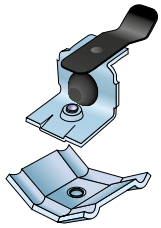

Brzda S40/S80
14C0S40B

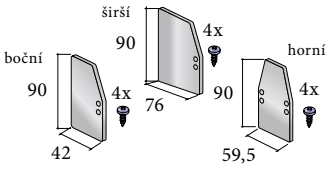

Záslepka pro kryt S80N
(prodávají se jako pár – 2 ks)
14C0BGS80N (L+P boční)
14C0HGS80N (horní)
14C0BSGS80N (širší)

NÁVOD K MONTÁŽI

1 Instalace horních a spodních vodících lišt a garnyže

Dle váhy křídla se úchyty montují cca 500 mm od sebe

Profil S40/S80 ocel

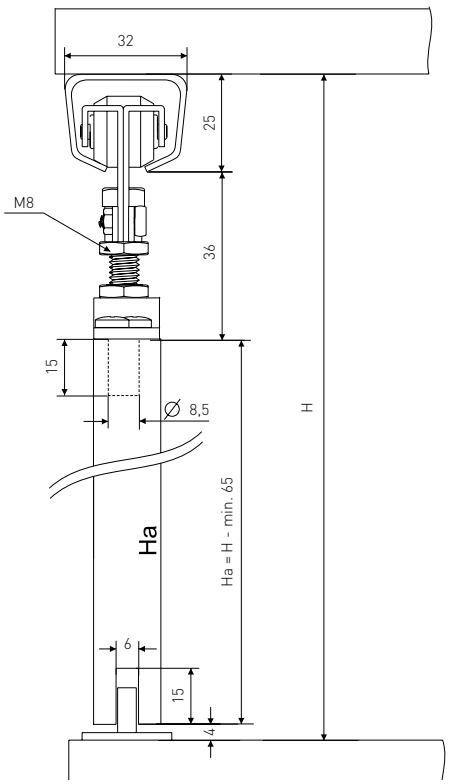

Profil S40/S80N hliník

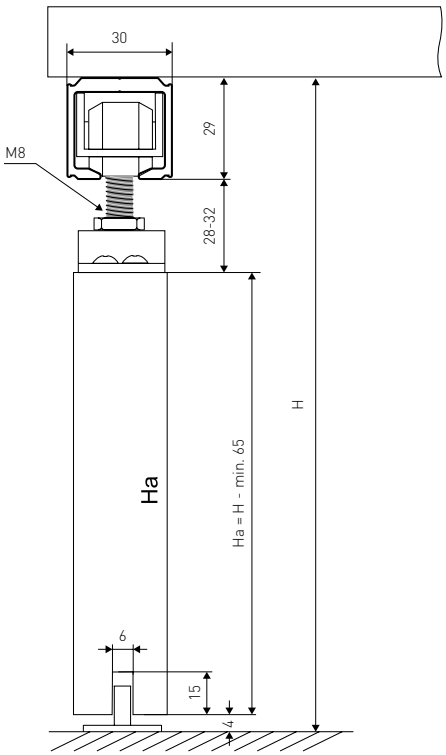

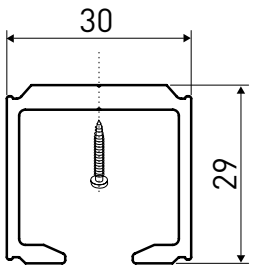

NÁVOD K MONTÁŽI

2 Různé možnosti instalace

Uchycení do stropu

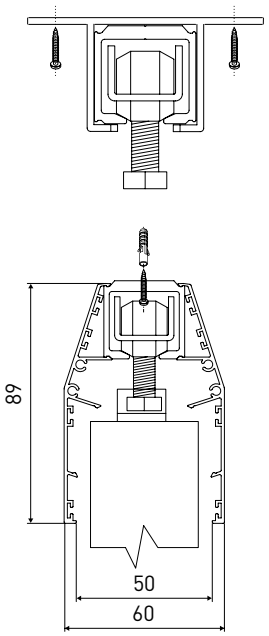

Uchycení na bok

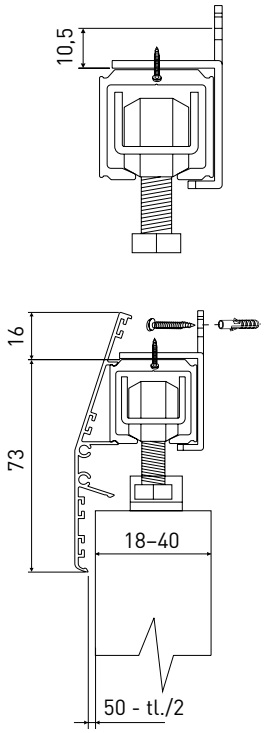

Uchycení na bok s rozšířeným profilem

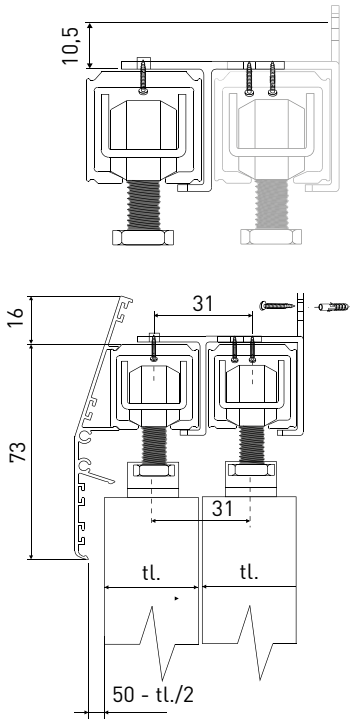

3 Montáž dveří

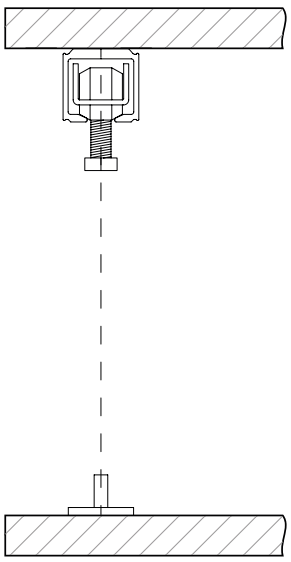

Zajištění správné polohy vodítka a jeho montáž ve svislé ose.

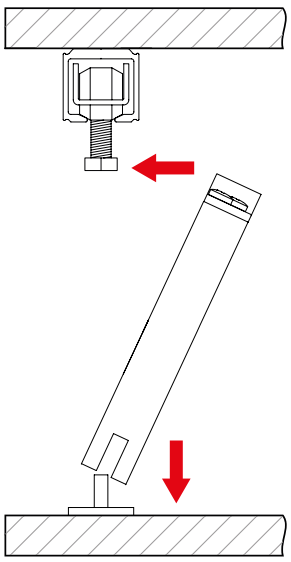

Zavěšení dveří a jejich zajištění.

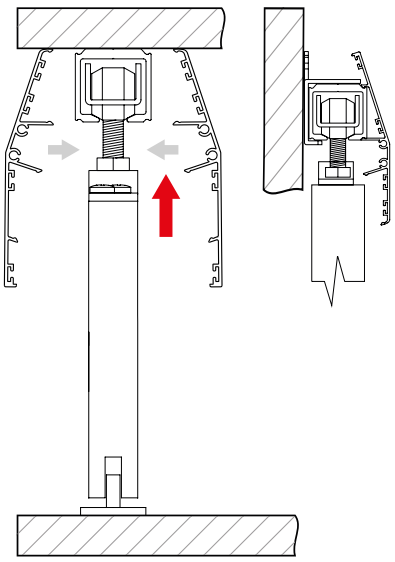

Výškové seřízení dveří, zajištění brzd (aktivátoru nebo Softclose) ve správné poloze dveří. Montáž krycích lišt.

4 Způsoby nacvaknutí krycí lišty

Způsoby nacvaknutí krycí lišty (při montáži do stropu nebo na bok) je stejný jako u systému S80 – naleznete na str. 112



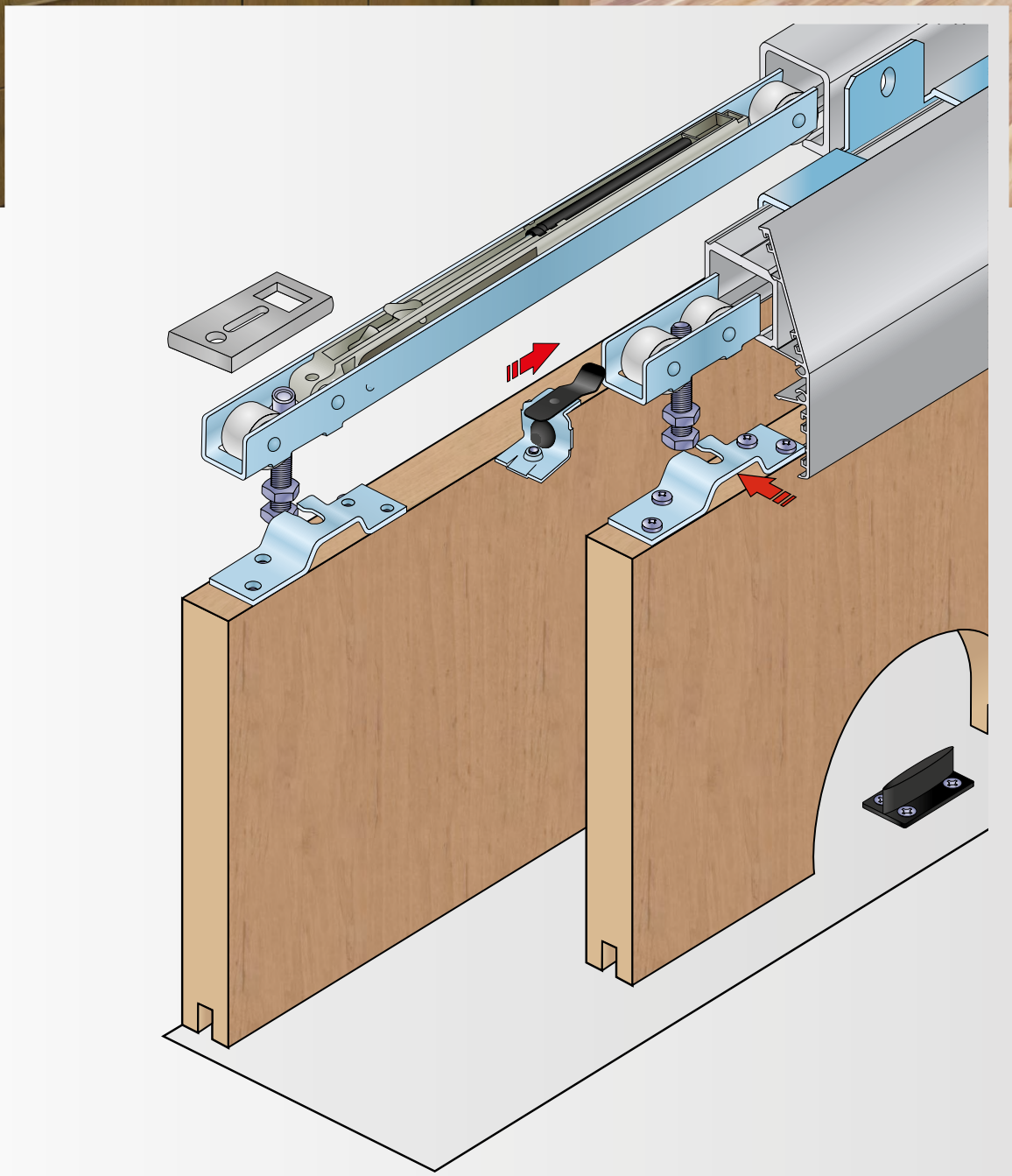

80 kg

kuličkové ložisko

min. 18 mm

horní vedení

tlumič Softclose



S80N
S80SC

KOVÁNÍ PRO POSUVNÉ INTERIÉROVÉ DVEŘE

S80 kování pro interiérové posuvné dveře.

Přednosti systému:
– masivní vozíky
– hmotnost dveří je rozložena celkem na čtyři ložisková kolečka
– integrovaná brzda s dorazem
– spodní vodítko

S80SC kování pro interiérové dveře s plynulým dotahem. Kování S80SC je určeno pro hliníkovou lištu.

Sady kování

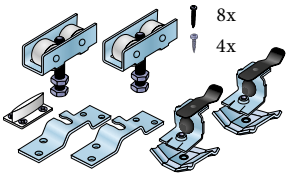

Sada S80N
14C0S80

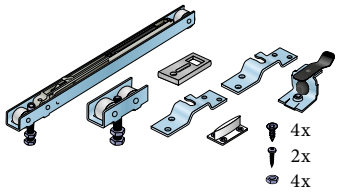

Sada S80SC
14C0S80SC25 (T25)
14C0S80SC40 (T40)
14C0S80SC60 (T60)

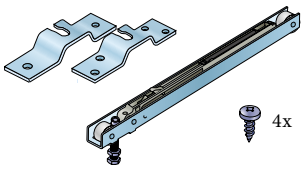

Sada S80SC doplňková
14C0S80SCD25 (T25)
14C0S80SCD40 (T40)
14C0S80SCD60 (T60)

Vodicí profily

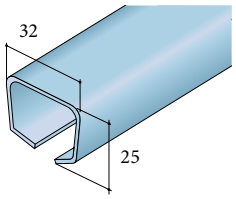

Profil S40/80 ocel
(u profilu S80 nelze použít tlumení)
14C9S408XX

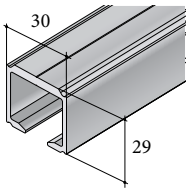

Profil S40/80N AL
14C1S408NXX

Příslušenství

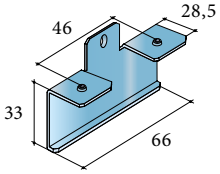

Úchyt profilu S80N boční
(lze použít kryt S80N)
14C0S4UBN

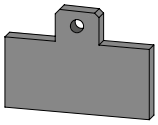

Podložka S80N pro boční úchyt (k odsazení od zdi – tl. 4 mm)
14C0S4P4MM

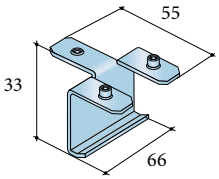

Úchyt rozšíření profilu S80N
14C0S4URN

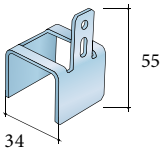

Držák garnýže dřevěné
14C0S4DG

Příslušenství

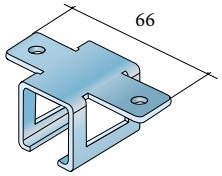

Úchyt AL lišty horní (nelze použít (kryt S80N)
14C0S4UHN

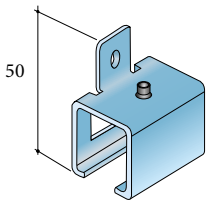

Úchyt AL lišty boční (nelze použít kryt S80N)
14C0S4UBNST

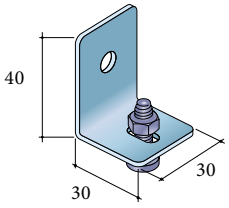

Stěnová příchytka pro ocelovou lištu
14C0S40P

Záslepky pro profily

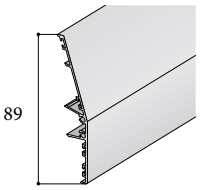

Kryt S80N
14C1GARNXX

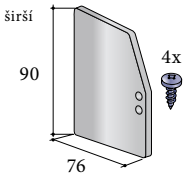

Záslepka pro kryt S80N
(prodává se jako pár – 2 ks)
14C0BSGS80N (širší boční – 2)

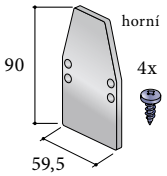

Záslepka pro kryt S80N
(prodává se jako pár – 2 ks)
14C0HGS80N (horní)

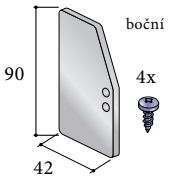

Záslepka pro kryt S80N
(prodává se jako pár – 2 ks)
14C0BGS80N (L+P boční)



NÁVOD K MONTÁŽI

1 Různé možnosti instalace

Uchycení do stropu

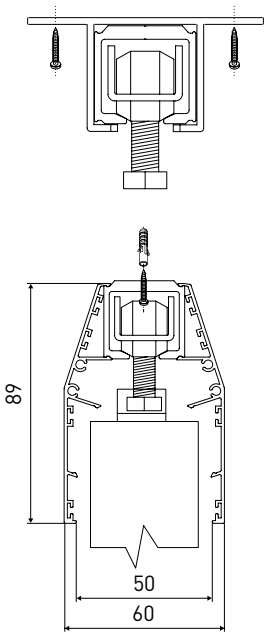

Uchycení na bok

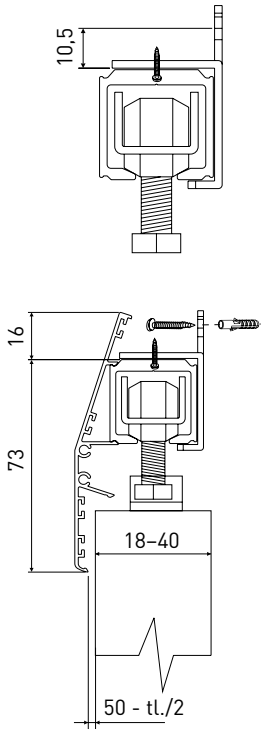

Uchycení na bok s rozšířeným profilem

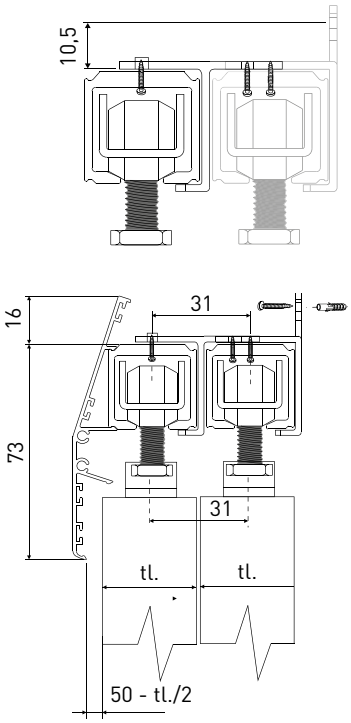

2 Instalace horních profilů a spodního vodítka

Dle váhy křídla se úchyty montují cca 500 mm od sebe

Profil S40/S80N hliník

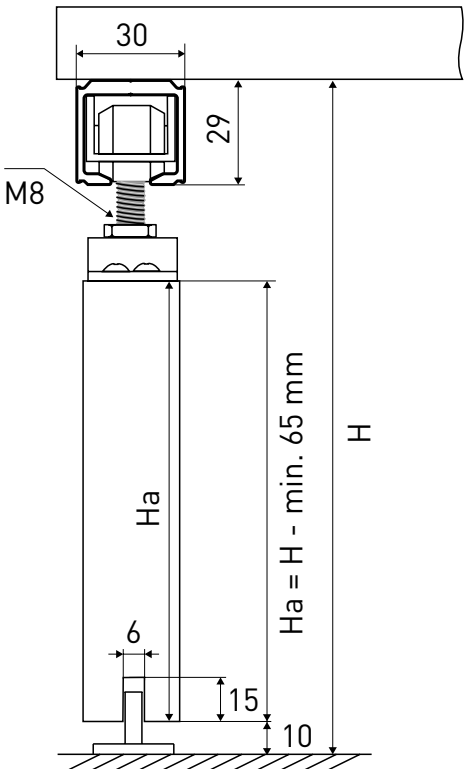

Profil S40/S80 ocel

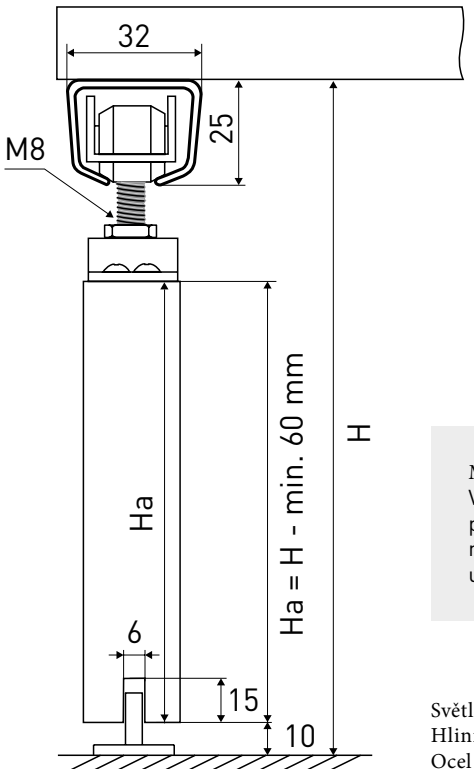

Vrtání úchytu Hard

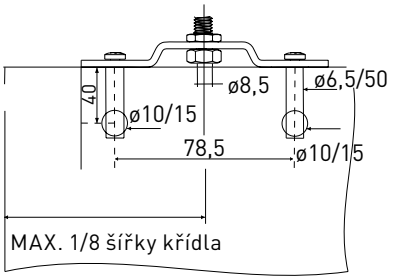

Montáž horní lišty
Vozíky a brzdy nasuneme do lišty před jejich montáží. Brzdy zajistíme na potřebném místě v závislosti na umístění horního vozíku.

Světlost = H
Hliník – výška dveří: Ha = H - min. 65
Ocel – výška dveří: Ha = H - min. 60

3 Montáž dveří

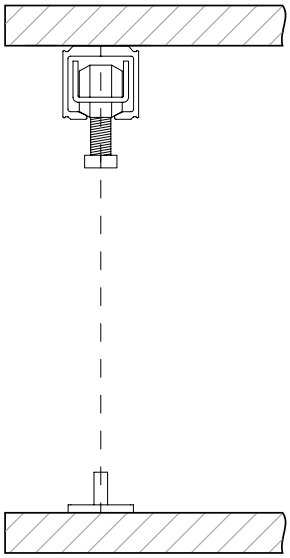

Zajištění správné polohy vodítka a jeho montáž ve svislé ose.

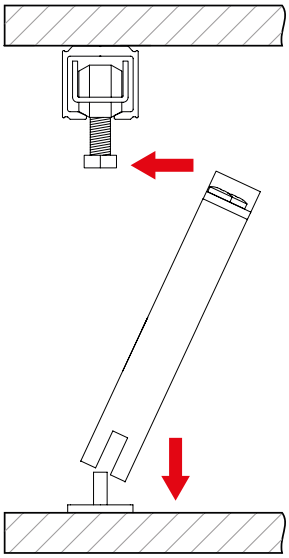

Zavěšení dveří a jejich zajištění.

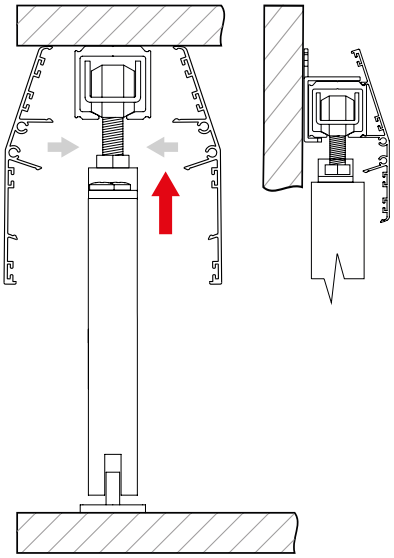

Výškové seřízení dveří, zajištění brzd (aktivátoru nebo Softclose) ve správné poloze dveří. Montáž krycích lišt.

4 Způsoby nacvaknutí krycí lišty

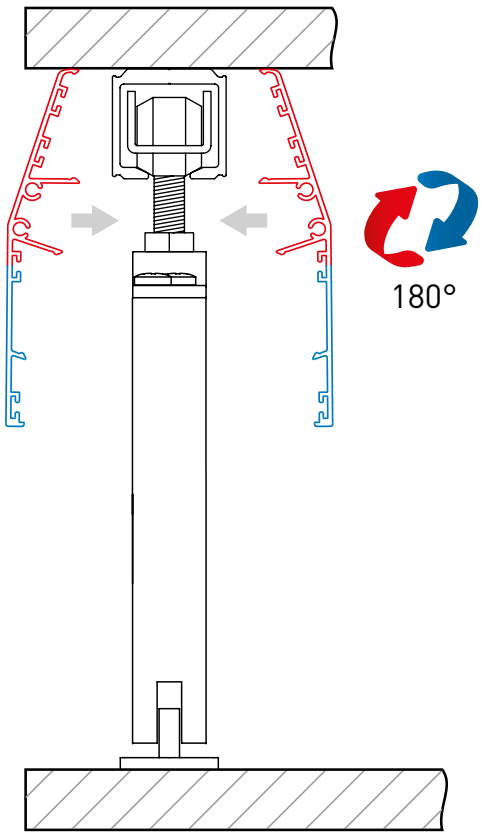

Nacvaknutí krycí lišty při montáži do stropu.

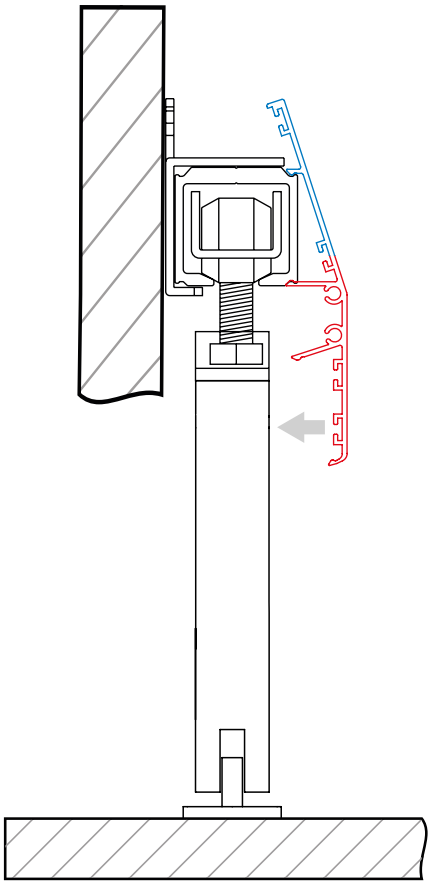

Nacvaknutí krycí lišty při montáži na bok.

5 Montáž horní lišty, detail uchycení na bok a montáž tlumiče

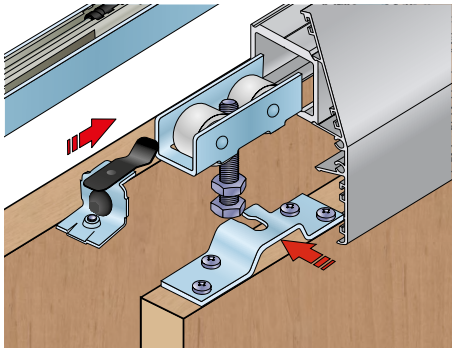

Montáž horní lišty

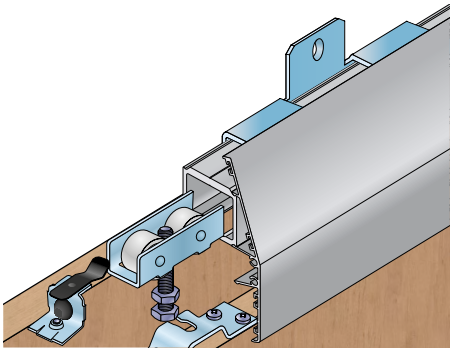

Detail montáže na bok

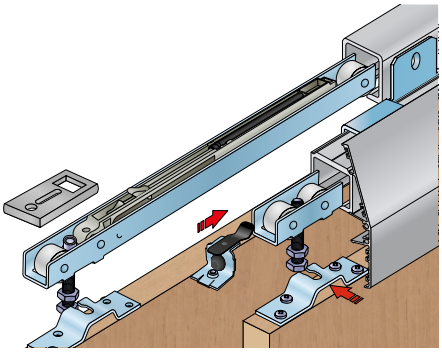

Detail montáže tlumiče

6 Montáž tlumiče

Montáž tlumiče najdete
na str. 171.



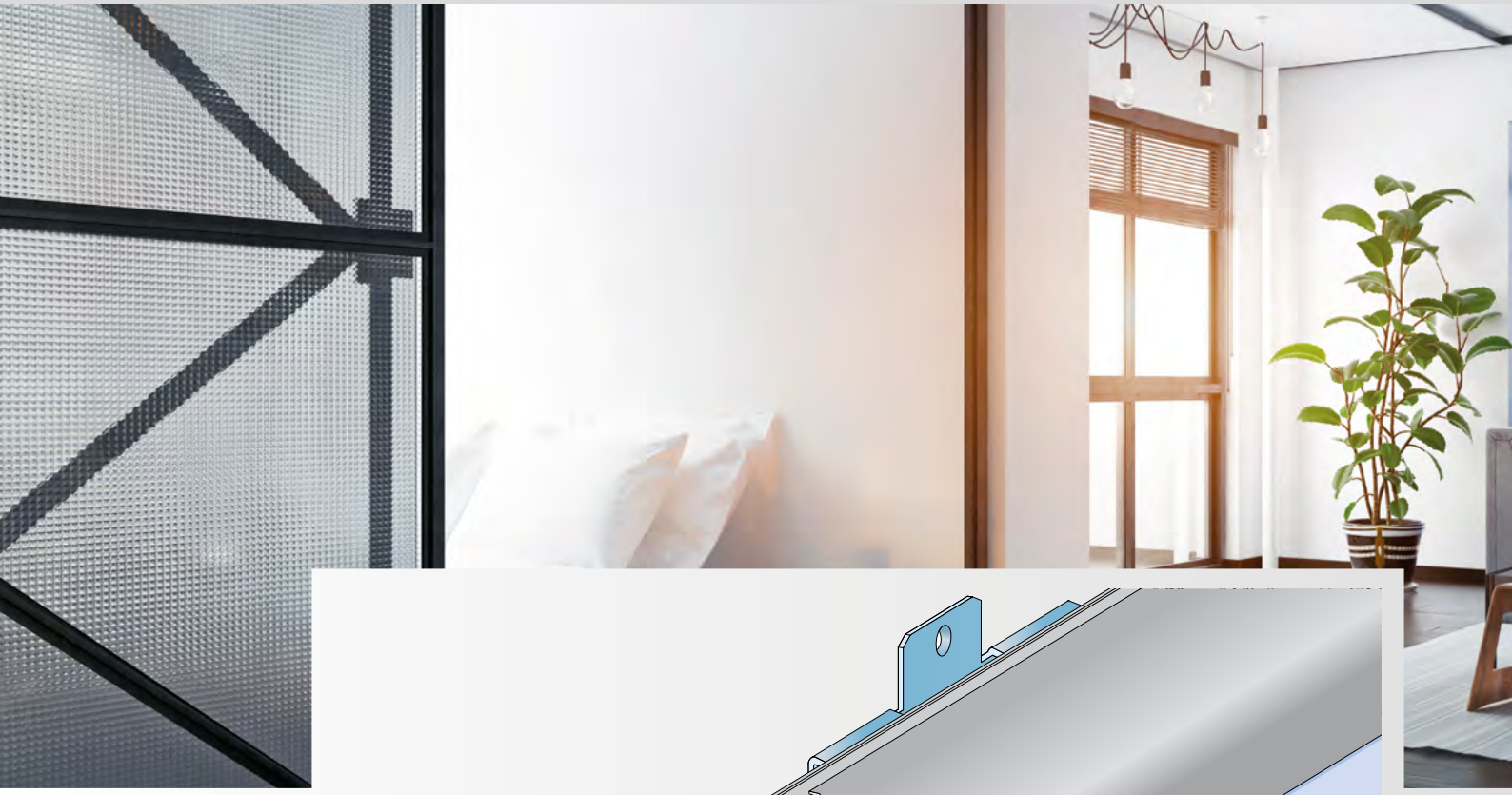

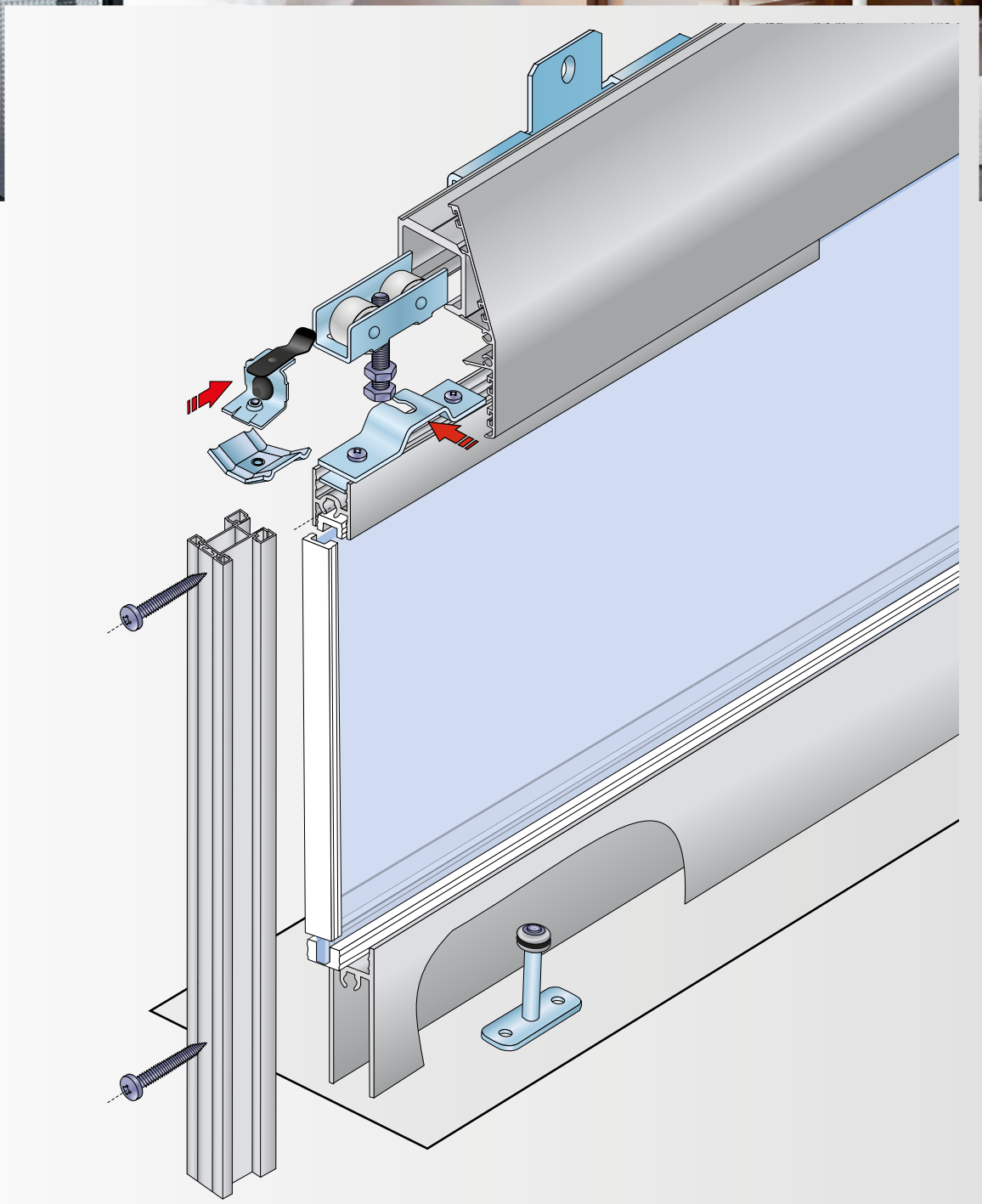

55 kg

kuličkové ložisko

LTD
10 mm

sklo
4–6 mm

horní vedení

tlumič
Softclose

volitelné
kartáčky str. 162



S80N FRAME 55
S80SC FRAME 55

KOVÁNÍ PRO POSUVNÉ INTERIÉROVÉ DVEŘE

Kování pro interiérové posuvné dveře
z rámů S55.

Přednosti systému:
– masivní vozíky
– hmotnost dveří je rozložena celkem na čtyři ložisková kolečka
– systém rámových dveří na kování s horním zavěšením bez použití spodní vodicí lišty
– spodní vodítko

Sady kování

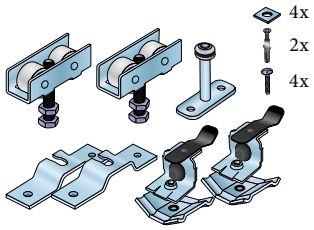

Sada S80N Frame
(pro dveře z rámů S55)
14C0S80FRM

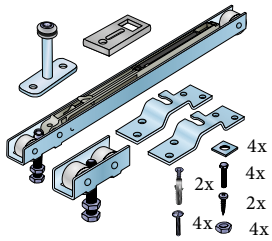

Sada S80 Frame SC
(pro dveře z rámů S55)
14C0S8SCFRSC25
14C0S8SCFRSC40
14C0S8SCFRSC60

Vodicí profily

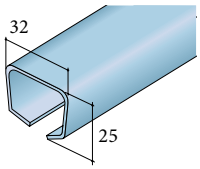

Profil S40/80 ocel
(u profilu S80 nelze použít tlumení)
14C9S408XX

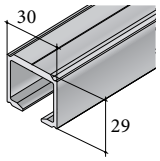

Profil S40/80N AL
14C1S408NXX

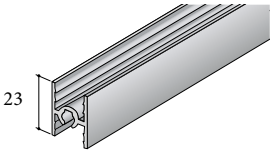

S55 – horní a středový
17D1HS55XX (SE)
17D3HS55XX (SB)
17D7HS55XX (TN)
17D0HS55XX (B)
17DRHS55XX (Č)

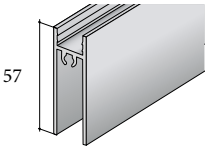

Profil S55 – dolní
17D1DP55XX (SE)
17D3DP55XX (SB)
17D7DP55XX (TN)
17D0DP55XX (B)
17DRDP55XX (Č)

Svislé profily

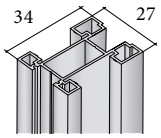

Profil S15
17D1MS1527/32 (SE)
17D3MS1527 (SB)
17D0MS1527 (SE)



Svislý krycí profil
17D1PSKM27 (SE)
17D3PSKM27 (SB)
17D6PSKM27 (LN)
17DSPSKM27 (ŠN)
17D7PSKM27 (TN)

Příslušenství

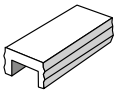

Těsnění pro sklo
17A0TS04T (4 mm)
17A0TS06 (6 mm)

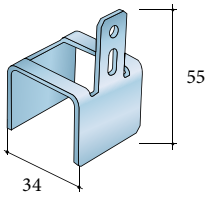

S80 – držák garnýže
z lamina (LTD)
14C0S4DG

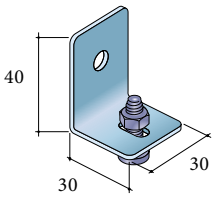

S40/80 příchytka stěnová (pro ocel. lištu)
14C0S40P

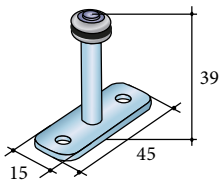

Vodítko pojezdové S40/S80/S100 spec. S55
14C0S40VSP

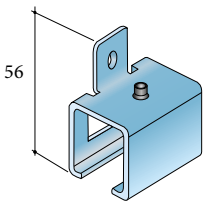

Úchyt AL lišty boční (lze použít také jako úchyt garnýže)
14C0S4UBNST

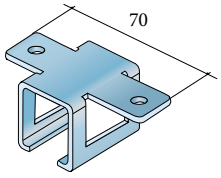

Úchyt AL lišty horní
14C0S4UHN

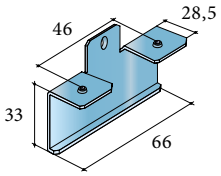

Úchyt profilu S80N boční
(lze použít kryt S80N)
14C0S4UBN

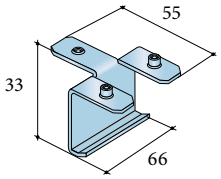

Úchyt rozšíření profilu S80N
14C0S4URN

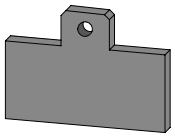

Podložka S80N pro boční úchyt (k odsazení od zdi – tl. 4 mm)
14C0S4P4MM

Záslepky pro profily

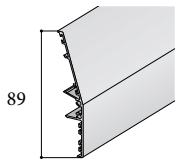

Kryt S80N (garnýž) 6 m
14C1GARNXX

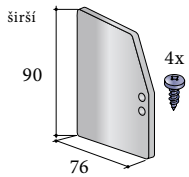

Záslepka pro kryt S80N
(prodává se jako pár – 2 ks)
14C0BSGS80N (širší boční – 2)

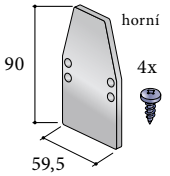

Záslepka pro kryt S80N
(prodává se jako pár – 2 ks)
14C0HGS80N (horní)

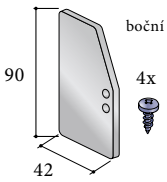

Záslepka pro kryt S80N
(prodává se jako pár – 2 ks)
14C0BGS80N (L+P boční)

NÁVOD K MONTÁŽI

1 Různé možnosti instalace

Uchycení do stropu

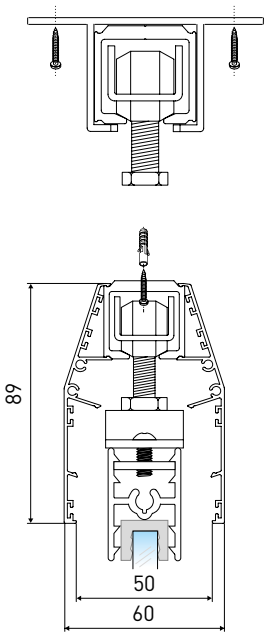

Uchycení na bok

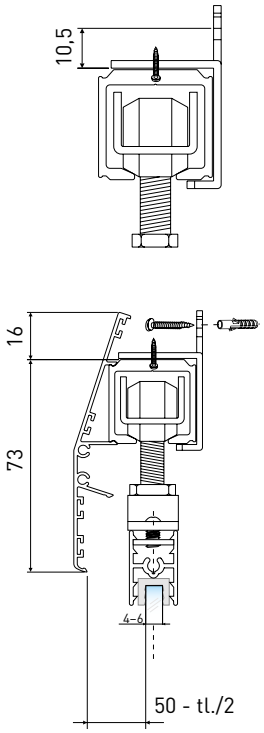

Uchycení na bok s rozšířeným profilem

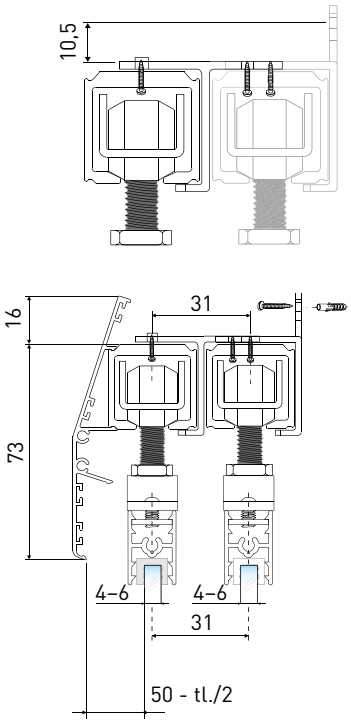

2 Instalace horních profilů a spodního vodítka

Dle váhy křídla se úchyty montují cca 500 mm od sebe

Profil S40/S80N hliník

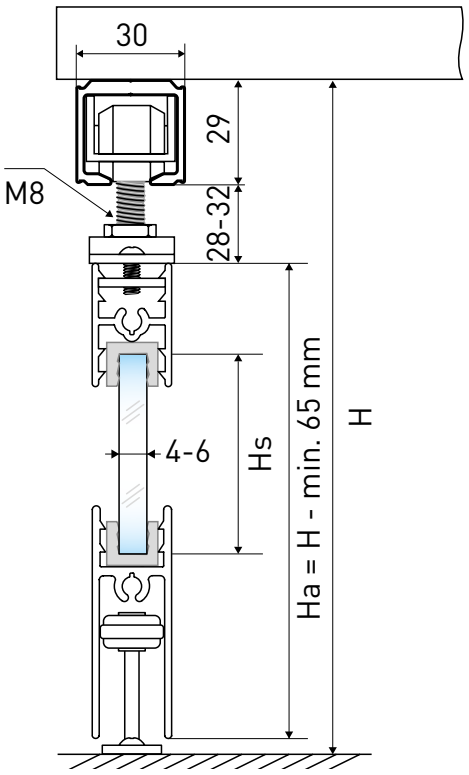

Profil S40/S80 ocel

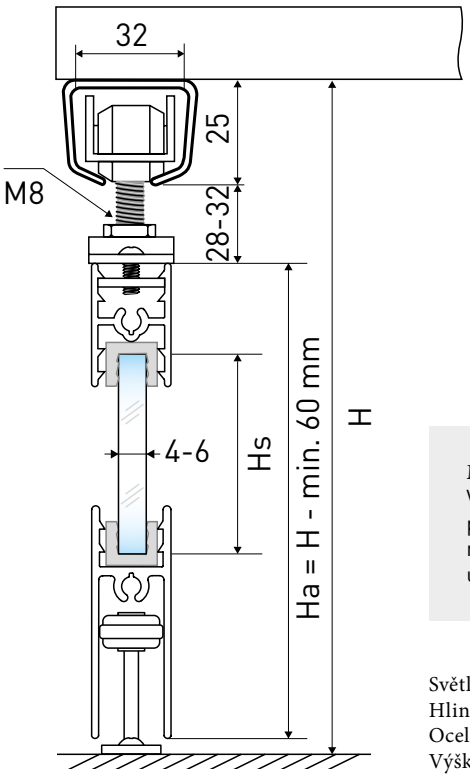

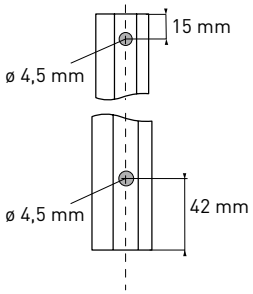

Montáž horní lišty
Vozíky a brzdy nasuneme do lišty před jejich montáži. Brzdy zajistíme na potřebném místě v závislosti na umístění horního vozíku.

Světlost = H
Hliník – výška dveří: Ha = H - min. 65
Ocel – výška dveří: Ha = H - min. 60
Výška skla: Hs = Ha - 63

3 Montáž dveří

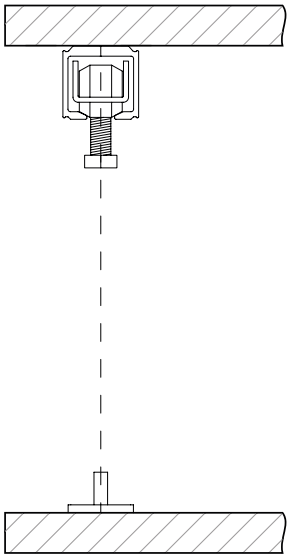

Zajištění správné polohy vodítka a jeho montáž ve svislé ose.

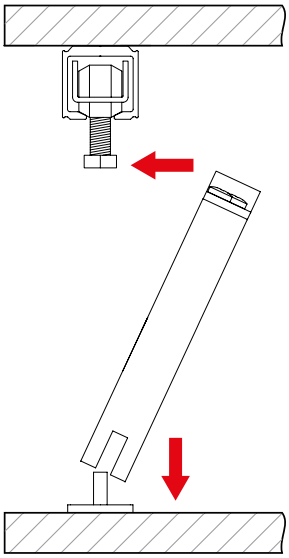

Zavěšení dveří a jejich zajištění.

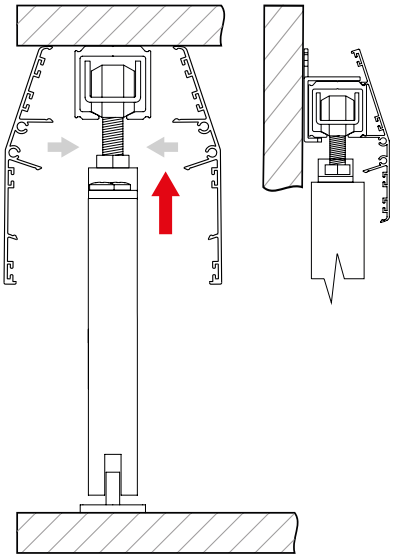

Výškové seřízení dveří, zajištění brzd (aktivátoru nebo Softclose) ve správné poloze dveří. Montáž krycích lišt.

4 Způsoby nacvaknutí krycí lišty

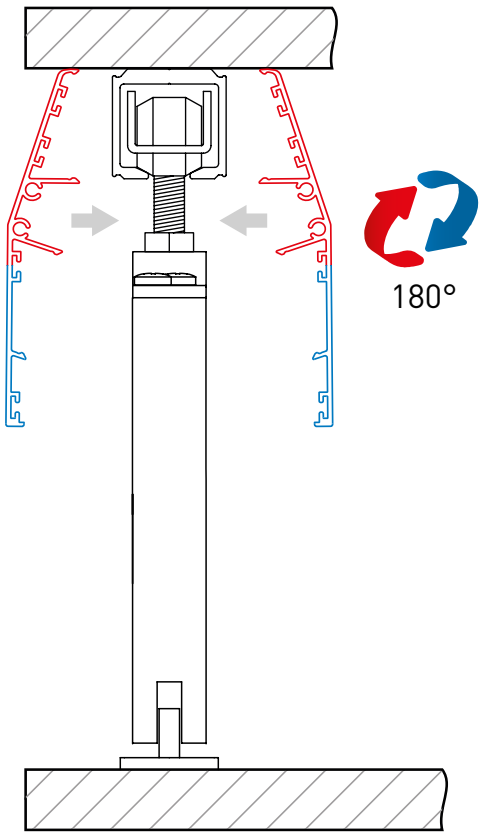

Nacvaknutí krycí lišty při montáži do stropu.

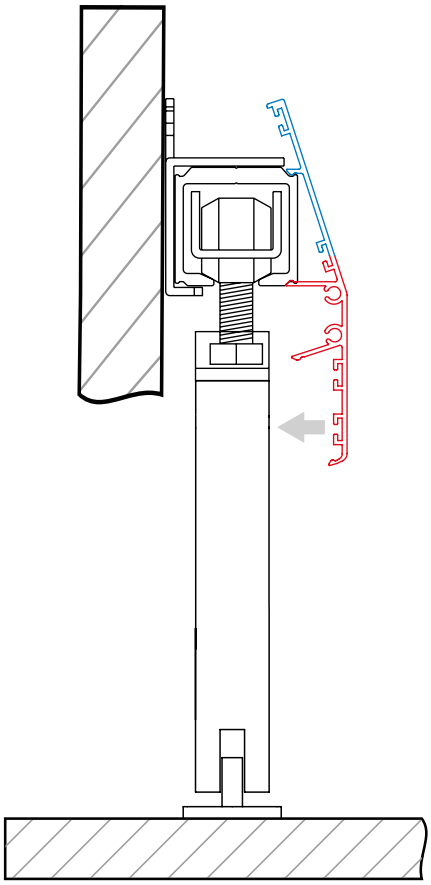

Nacvaknutí krycí lišty při montáži na bok.

5 Montáž brzdy, detail uchycení na bok a pojezdového vodítka

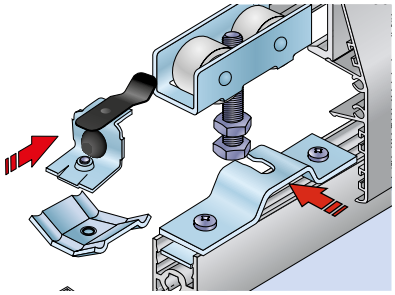

Montáž brzdy
Brzdy vsunout před montáží do horního profilu a zajistíme na potřebném místě v závislosti na umístění horního vozíku.

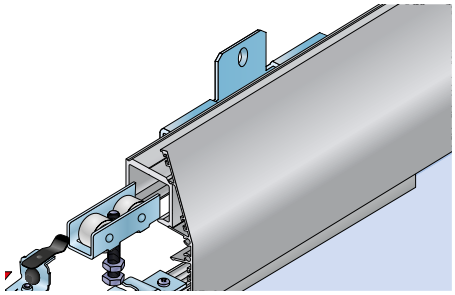

Detail montáže na bok

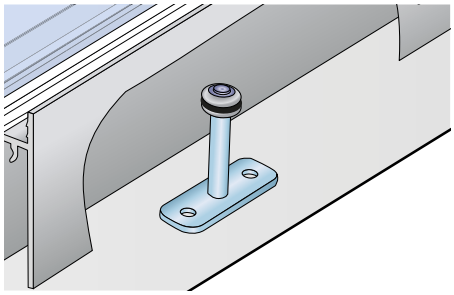

Montáž pojezdového vodítka

6 Dorazové a mezidveřní kartáče

Svislé profily lze doplnit o dorazové nebo mezidveřní kartáče,
vše najdete na str. 162.



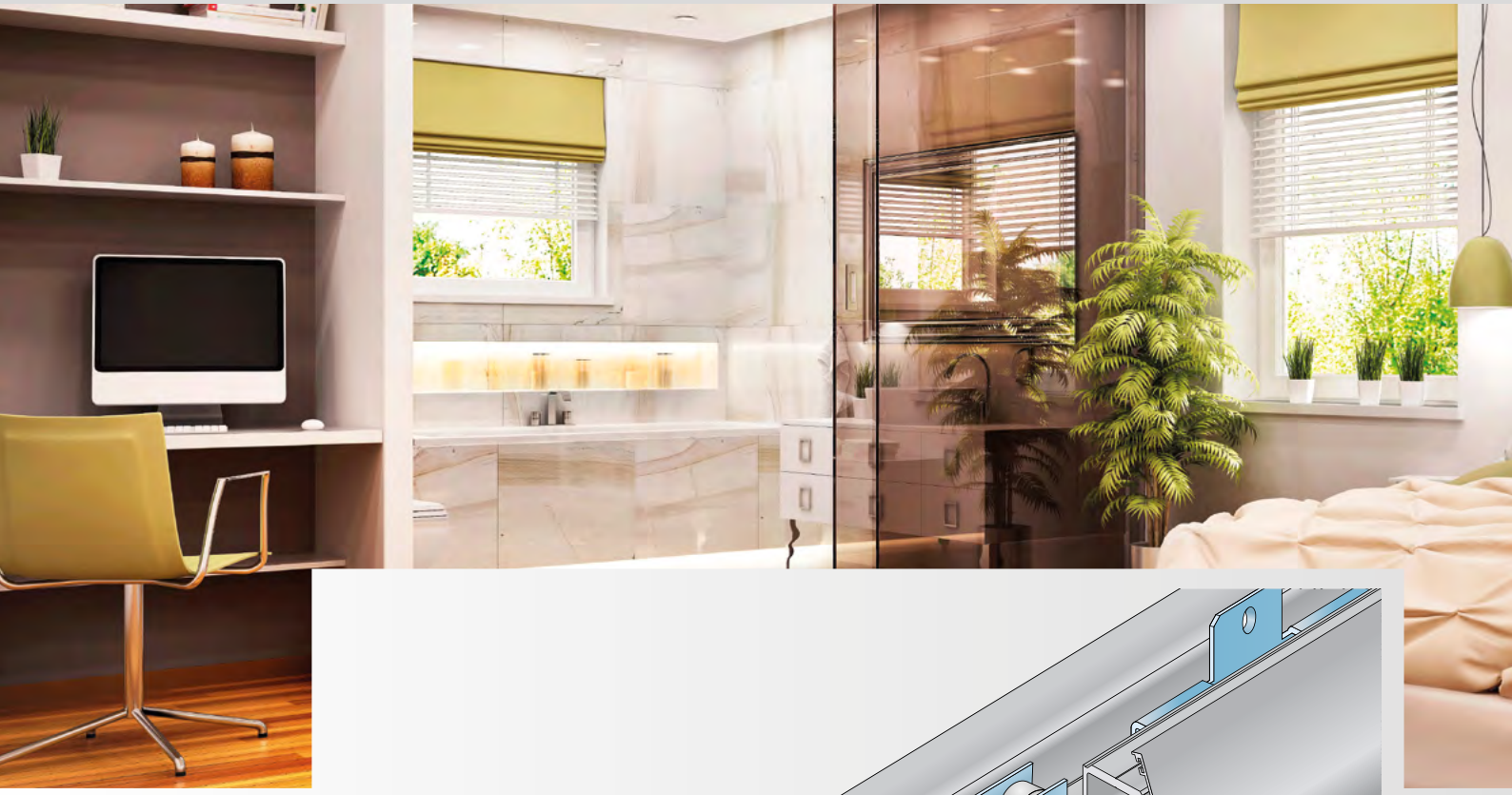

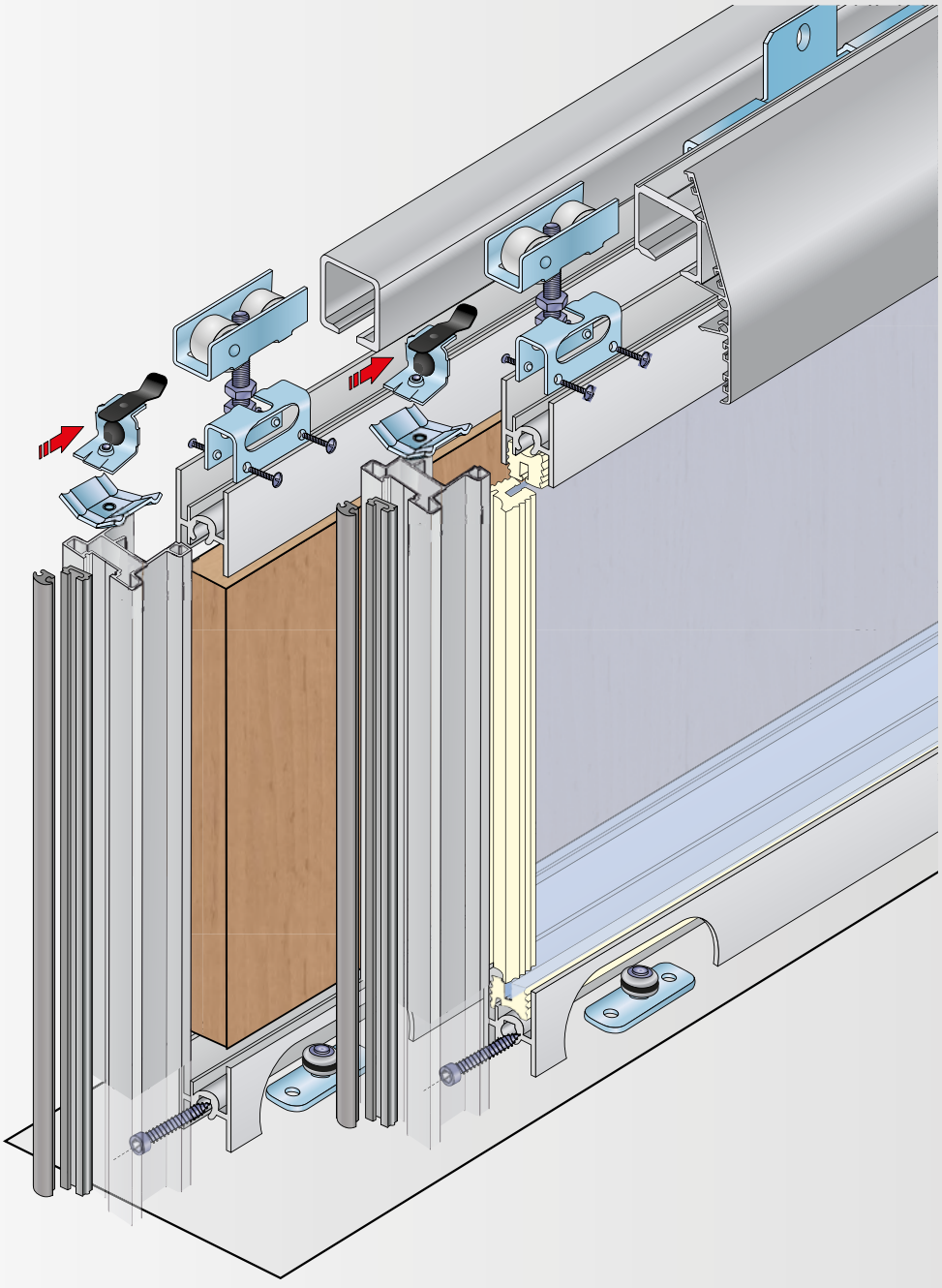

65 kg

kuličkové ložisko

LTD
18 mm

sklo
4 mm

horní vedení

tlumič
Softclose

volitelné kartáčky str. 162



S80 FRAME 65
S80SC FRAME 65

KOVÁNÍ PRO POSUVNÉ INTERIÉROVÉ DVEŘE

Systém rámových dveří na kování s horním zavěšením, bez použití spodní vodicí lišty. Je zde možno kombinovat 18 mm lamino se 4 mm sklem. Středové těsnění vycentruje sklo na střed, pro lepší doléhavost lze požít dorazové těsnění.

Sady kování

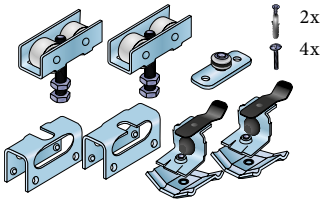

Sada S80 Frame 65
(pro dveře z rámů S65)
14C0S80FRM

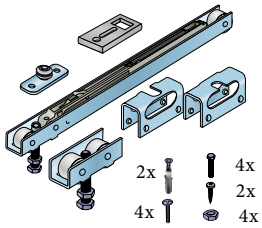

Sada S80 Frame SC
(pro dveře z rámů S65)
14C0S8SCFR65SC25
14C0S8SCFR65SC40
14C0S8SCFR65SC60

Vodicí profily

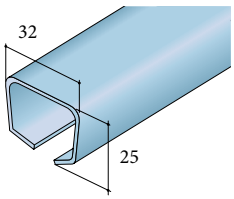

Profil S40/80 ocel
(u profilu S80 nelze použít tlumení)
14C9S408XX

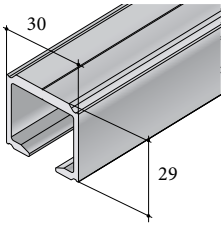

Profil S40/80N AL
14C1S408NXX

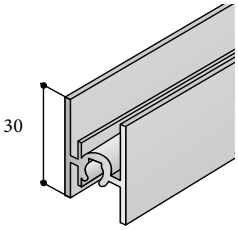

Profil S65 – horní a středový
17D1HS65XX (SE)
17D3HS65XX (SB)
17D6HS65XX (LN)
17DSHS65XX (ŠN)
17D7HS65XX (TN)
17D0HS65XX (B)
17DRHS65XX (Č)

Svislé profily

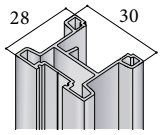

Profil S19*
17D1MS1927 (SE)
17DSMS1927 (ŠN)
17DRMS1927 (Č)

* pro madlo S19 použijte sadu S65 (19)
a tlumení Softclose Simple



Svislý krycí profil
17D1PSKM27 (SE)
17D3PSKM27 (SB)
17D6PSKM27 (LN)
17DSPSKM27 (ŠN)
17D7PSKM27 (TN)

Příslušenství

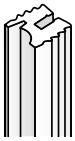

S65 těsnění 4 mm
17AOTS465



Dorazové těsnění
1KCODTPMSE (šedá)
1KC0DTPMBI (bílá)
1KC0DTPMAN (antracit)

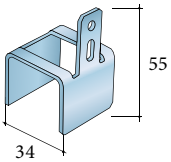

Úchyt garnýže
z lamina (LTD)
14C0S4DG

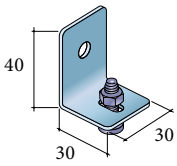

S40/80 příchytka stěnová
(pro ocelovou lištu)
14C0S40P

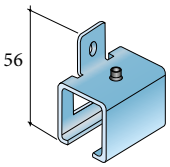

Úchyt AL lišty boční (lze použít také jako úchyt garnýže)
14C0S4UBNST

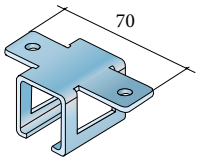

Úchyt AL lišty horní
14C0S4UHN

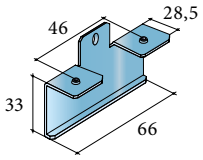

Úchyt profilu S80N boční
(lze použít kryt S80N)
14C0S4UBN

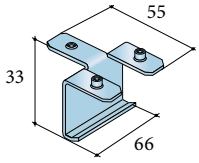

Úchyt rozšíření profilu S80N
14C0S4URN

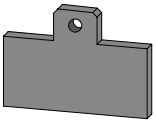

Podložka S80N pro boční úchyt (k odsazení od zdi – tl. 4 mm)
14C0S4P4MM

Záslepky pro profily

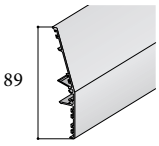

Kryt S80N (garnýž) 6 m
14C1GARNXX

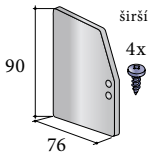

Záslepka pro kryt S80N
(prodává se jako pár – 2 ks)
14C0BSGS80N (širší boční – 2)

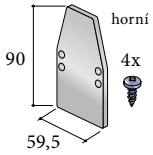

Záslepka pro kryt S80N
(prodává se jako pár – 2 ks)
14C0HGS80N (horní)

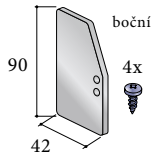

Záslepka pro kryt S80N
(prodává se jako pár – 2 ks)
14C0BGS80N (L+P boční)



NÁVOD K MONTÁŽI

1 Různé možnosti instalace

Uchycení do stropu

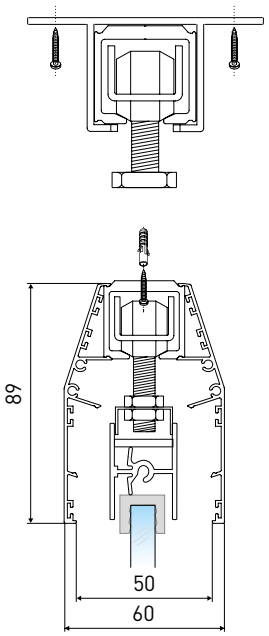

Uchycení na bok

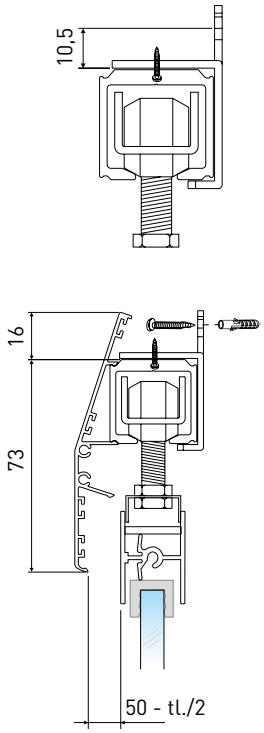

Uchycení na bok s rozšířeným profilem

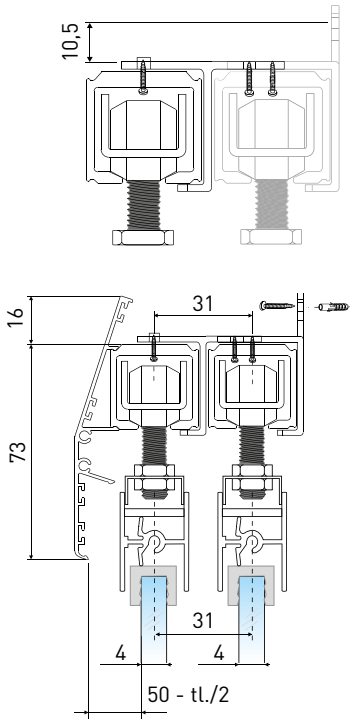

2 Instalace horních profilů a spodního vodítka

Dle váhy křídla se úchyty montují cca 500 mm od sebe

Profil S40/S80N hliník

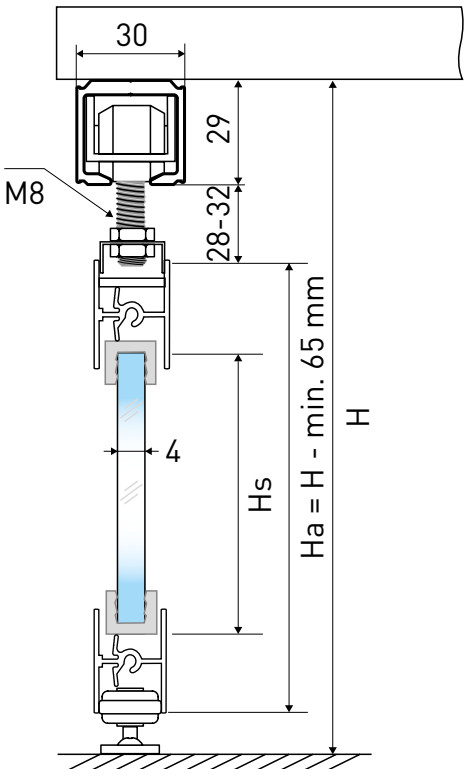

Profil S40/S80 ocel

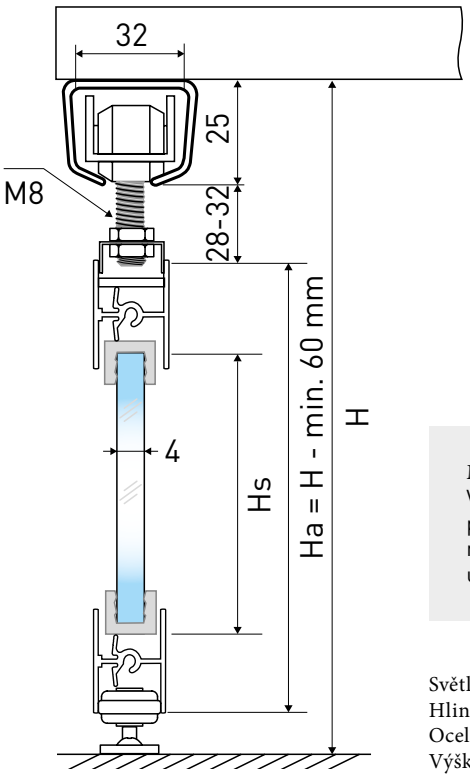

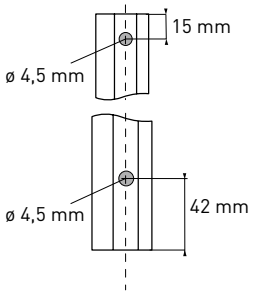

Montáž horní lišty
Vozíky a brzdy nasuneme do lišty před jejich montáží. Brzdy zajistíme na potřebném místě v závislosti na umístění horního vozíku.

Světlost = H
Hliník – výška dveří: Ha = H - min. 65
Ocel – výška dveří: Ha = H - min. 60
Výška skla: Hs = Ha - 48

3 Montáž dveří

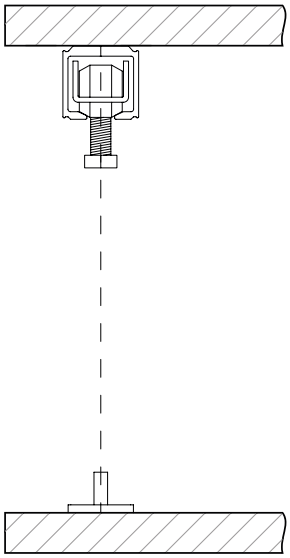

Zajištění správné polohy vodítka a jeho montáž ve svislé ose.

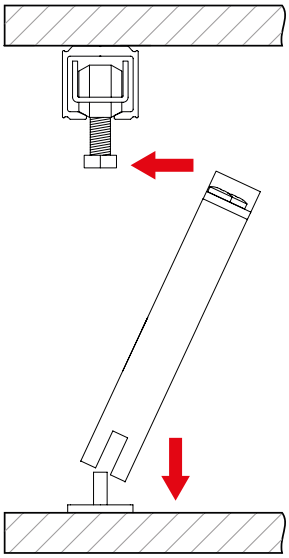

Zavěšení dveří a jejich zajištění.

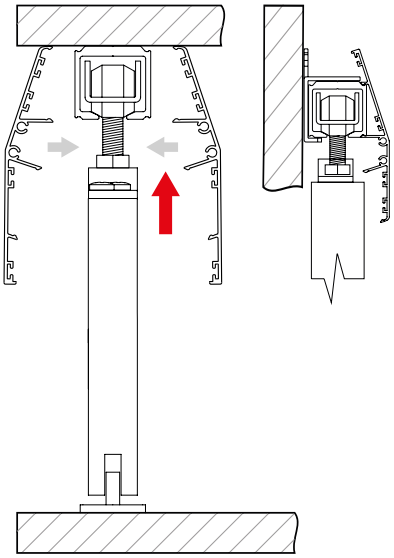

Výškové seřízení dveří, zajištění brzd (aktivátoru nebo Softclose) ve správné poloze dveří. Montáž krycích lišt.

4 Způsoby nacvaknutí krycí lišty

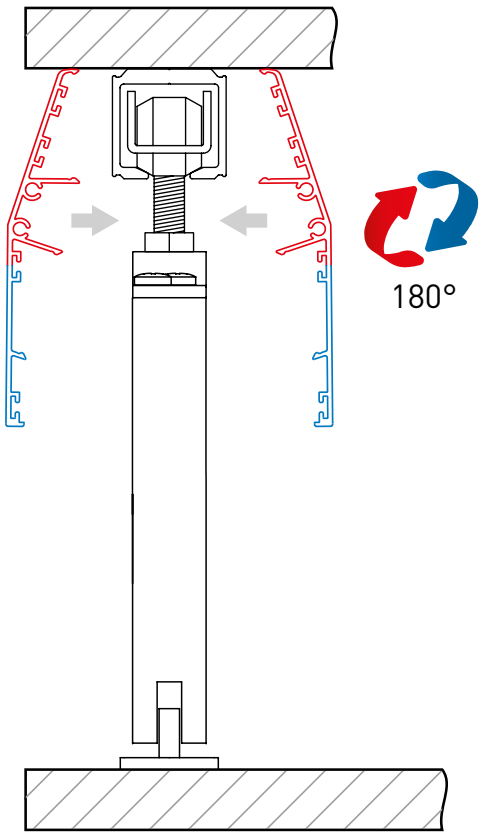

Nacvaknutí krycí lišty při montáži do stropu.

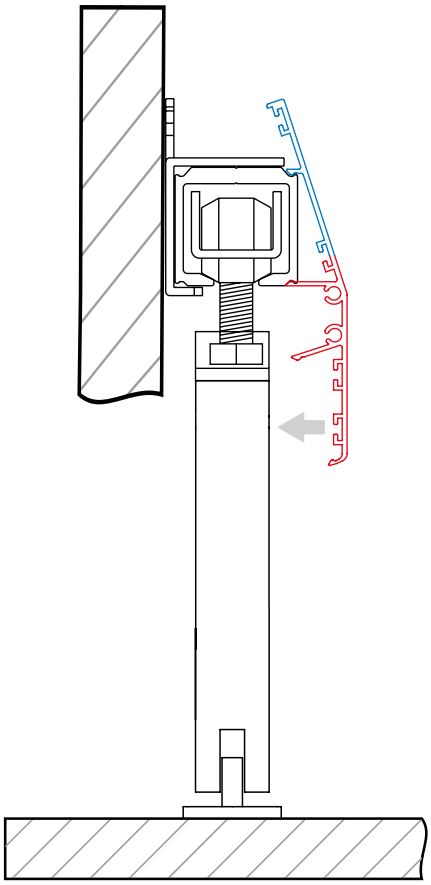

Nacvaknutí krycí lišty při montáži na bok.

5 Detaily montáže brzdy, detail uchycení na bok a pojezdového vodítka

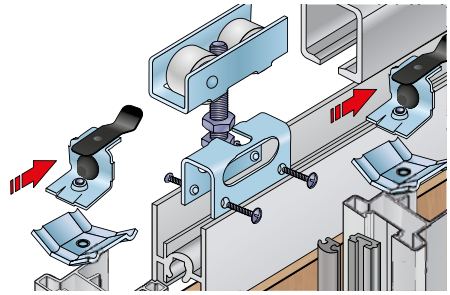

Montáž brzdy
Brzdy vsunout před montáží do horního profilu a zajistíme na potřebném místě v závislosti na umístění horního vozíku.

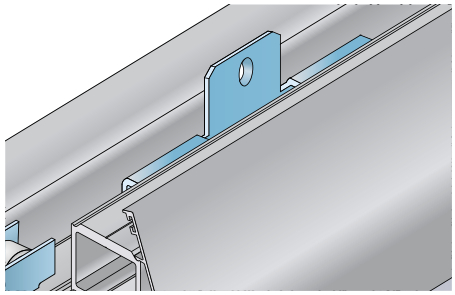

Detail montáže na bok

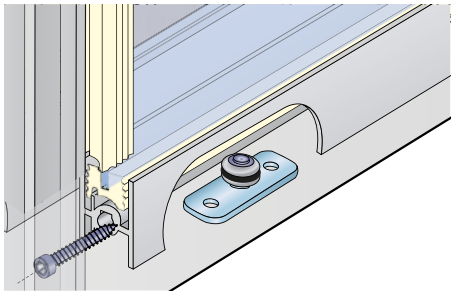

Montáž pojezdového vodítka

6 Dorazové a mezidveřní kartáče

Svislé profily lze doplnit o dorazové nebo mezidveřní kartáče,
vše najdete na str. 162.





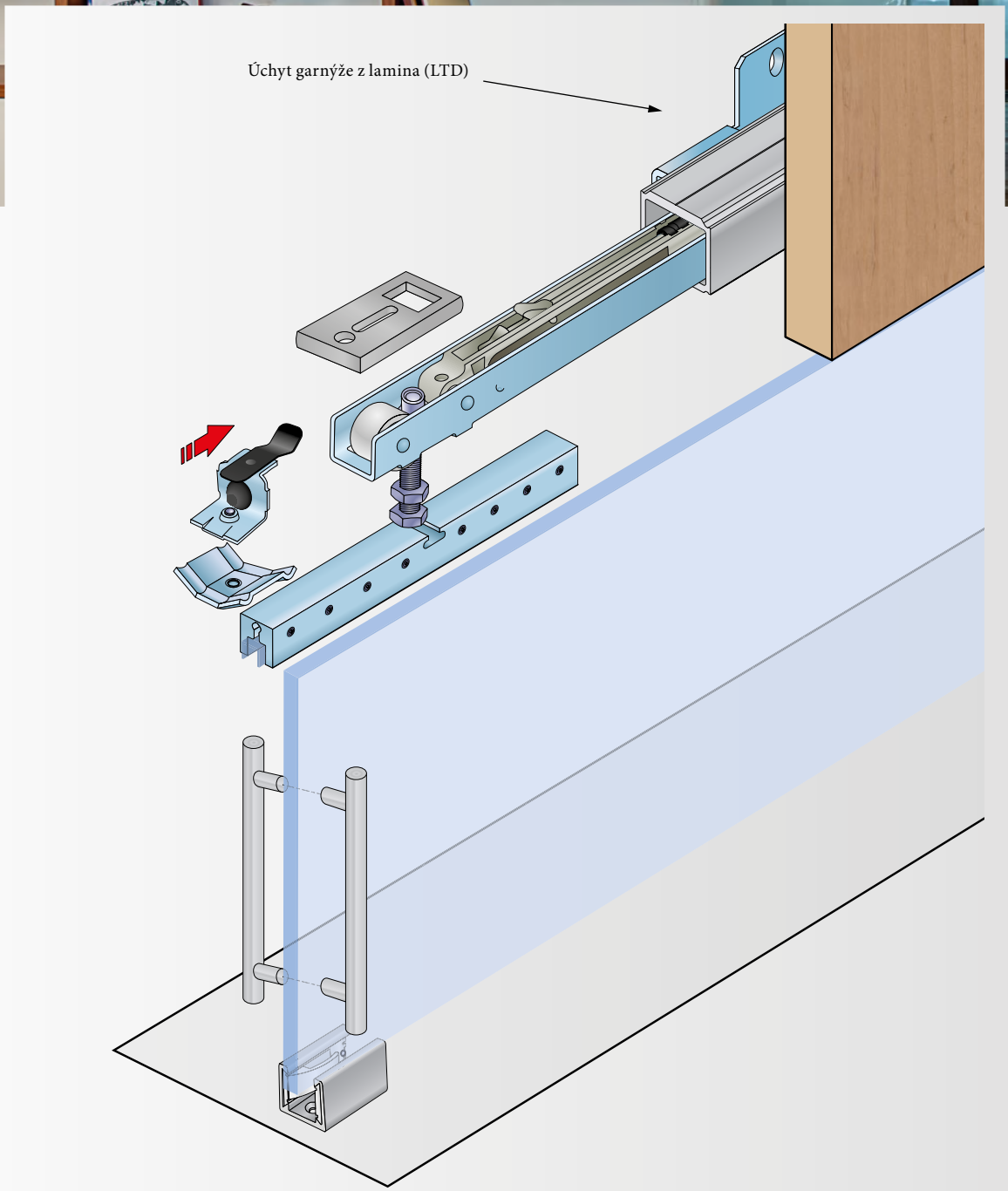

kg
45 kg

kuličkové ložisko

sklo 8/10/12 mm

horní vedení

tlumič Softclose



S80 GLASS
S80 GLASS SC

KOVÁNÍ PRO POSUVNÉ INTERIÉROVÉ DVEŘE

Kování pro interiérové posuvné dveře.

Přednosti systému:
– elegantní adaptéry na sklo
– možnost uchycení pro skla 8/10/12 mm
– masivní vozíky
– hmotnost dveří je rozložena celkem na čtyři ložisková kolečka
– integrovaná brzda s dorazem
– použití tlumiče max. do 60 kg
– možnost zapůjčení momentového klíče

Sady kování

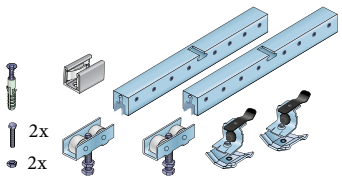

Sada S80N Glass
bez vrtání (pouze pro kalená skla do 45 kg)
14C0S80NGL

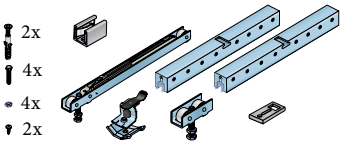

Sada S80N Glass SC
bez vrtání (pouze pro kalená skla do 45 kg)
14C0S80NGS25
14C0S80NGS40
14C0S80NGS60

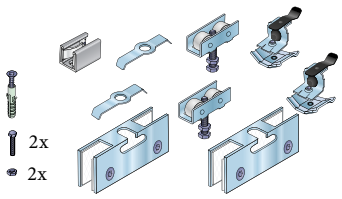

Sada S80 Glass
(pouze pro kalená skla do 45 kg)
14C0S80GLS

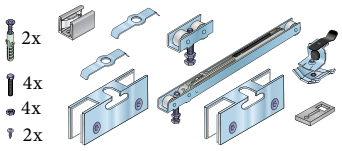

Sada S80 Glass SC
(pouze pro kalená skla do 45 kg)
14C0S80GS40
14C0S80GS60

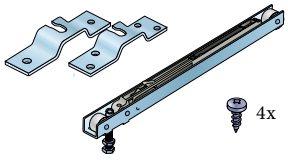

Sada S80SC doplňková
14C0S80SCD40
14C0S80SCD60

Vodicí profily

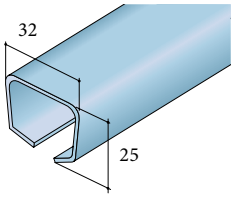

Profil S40/80 ocel
(u profilu S80 nelze použít tlumení)
14C9S408XX

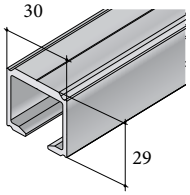

Profil S40/80N AL
14C1S408NXX

Příslušenství

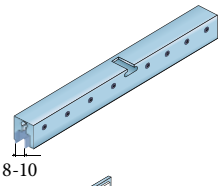

S80/100 sada příchytů
na sklo bez vrtání
14C080100GN

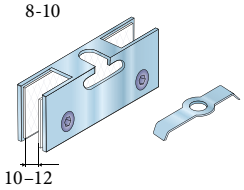

S80/100 sada příchytů
na sklo
14C080100G

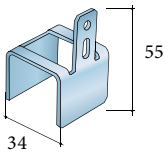

Úchyt garnýže
z lamina (LTD)
14C0S4DG

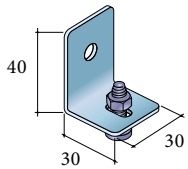

S40/80 příchytka stěnová
14C0S40P

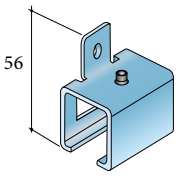

Úchyt AL lišty boční (lze použít také jako úchyt garnýže)
14C0S4UBNST

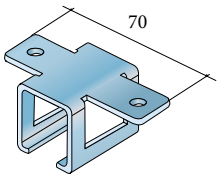

Úchyt AL lišty horní
14C0S4UHN

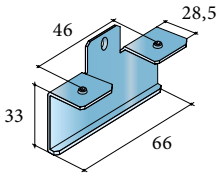

Úchyt profilu S80N boční
(lze použít kryt S80N)
14C0S4UBN

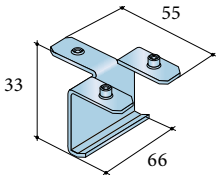

Úchyt rozšíření profilu S80N
14C0S4URN

Záslepky pro profily

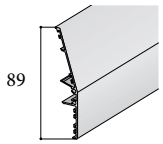

Kryt S80N (garnýž)
14C1GARNXX

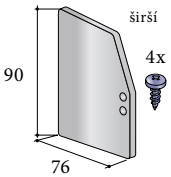

Záslepka pro kryt S80N
(prodává se jako pár – 2 ks)
14C0BSGS80N (širší boční – 2)

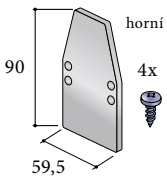

Záslepka pro kryt S80N
(prodává se jako pár – 2 ks)
14C0HGS80N (horní)

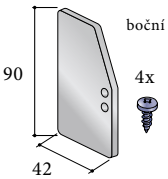

Záslepka pro kryt S80N
(prodává se jako pár – 2 ks)
14C0BGS80N (L+P boční)



NÁVOD K MONTÁŽI

1 Různé možnosti instalace

Uchycení do stropu

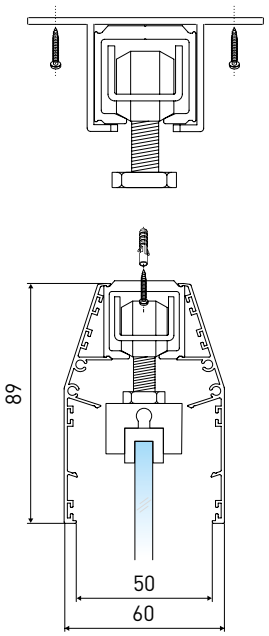

Uchycení na bok

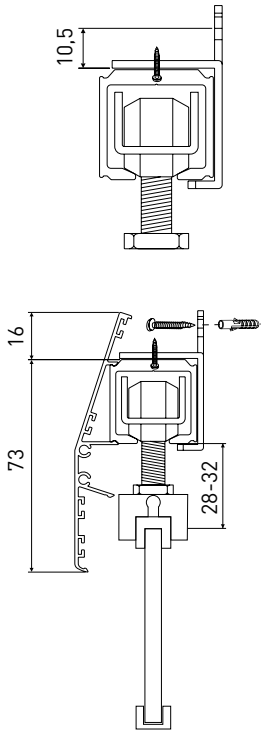

Uchycení na bok s rozšířeným profilem

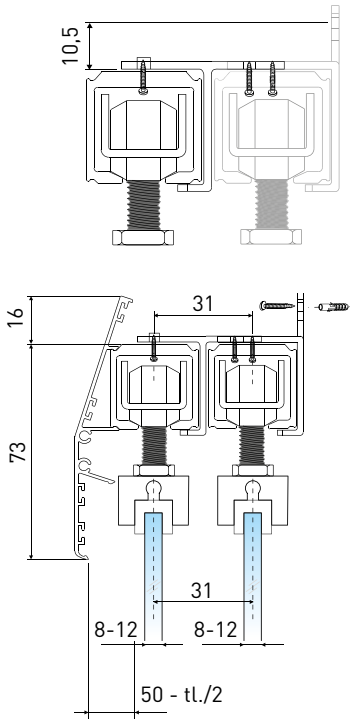

2 Instalace horních profilů a spodního vodítka – Sada S80 Glass

Dle váhy křídla se úchyty montují cca 500 mm od sebe

Profil S40/S80N hliník

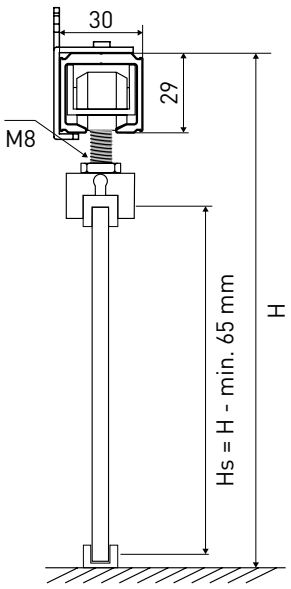

Profil S40/S80 ocel

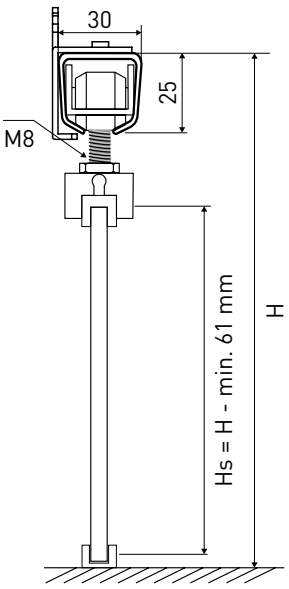

Světlost = H
Hliník – výška dveří: Hs = H - min. 65
Ocel – výška dveří: Hs = H - min. 61
Tloušťka skla: 8/10/12

3 Schéma vrtání

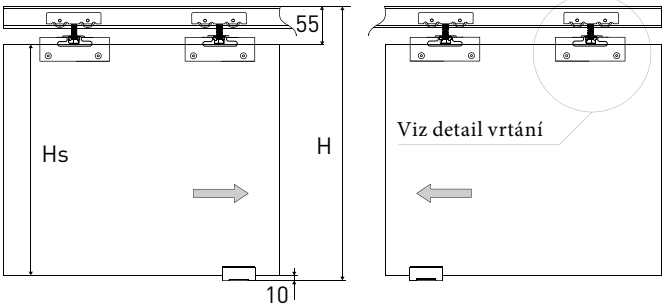

Detail vrtání skla

Tl. 10 mm
Poznámka: utahovací moment šroubu 15 Nm.

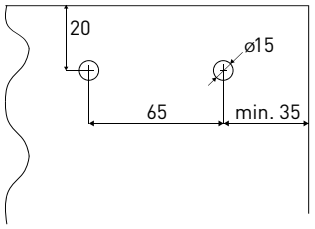

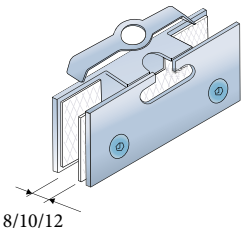

Používejte pouze pro kalená skla do 45 kg.
Do úchytu nutno vložit gumové těsnění (součást sady).

Montáž horní lišty
Vozíky a brzdy nasuneme do lišty před jejich montáží. Brzdy zajistíme na potřebném místě v závislosti na umístění horního vozíku.

4 Instalace horních profilů a spodního vodítka – Sada S80N Glass

Dle váhy křídla se úchyty montují cca 500 mm od sebe

Profil S40/S80N hliník

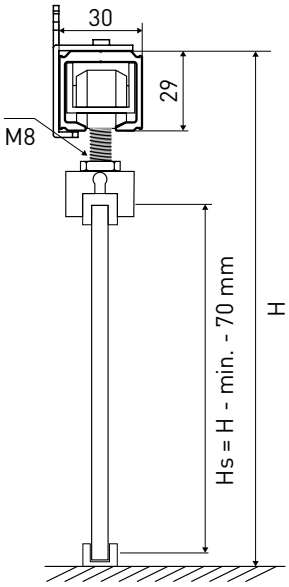

Profil S40/S80 ocel

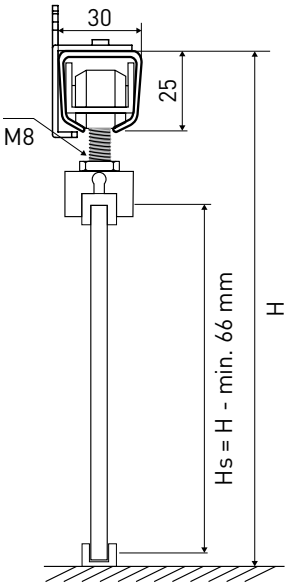

Světlost = H
Hliník – výška dveří: Hs = H - min. 70
Ocel – výška dveří: Hs = H - min. 66
Tloušťka skla: 8/10

5 Schéma zavěšení

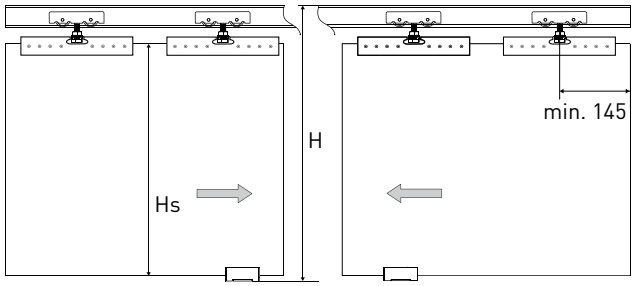

Používejte pouze pro kalená skla do 45 kg.
Do úchytu nutno vložit gumové těsnění (součást sady).

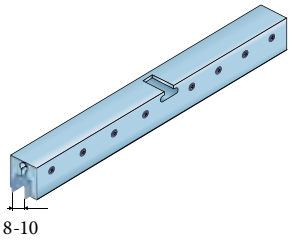

Montáž horní lišty
Vozíky a brzdy nasuneme do lišty před jejich montáži. Brzdy zajistíme na potřebném místě v závislosti na umístění horního vozíku.

6 Doporučení kontroly

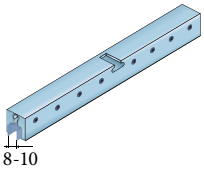

Namontujte úchyt na skleněné křídlo – utahovací moment šroubů 20 Nm. Proveďte další 2 kontroly dotažení v průběhu 24 hod. (může dojít k uvolnění úchytů vlivem vymáčknutí gumového těsnění).
Poté křídlo s úchytem nasaďte na distanční šroub vozíku, který je umístěn ve vodící liště.

7 Montáž dveří

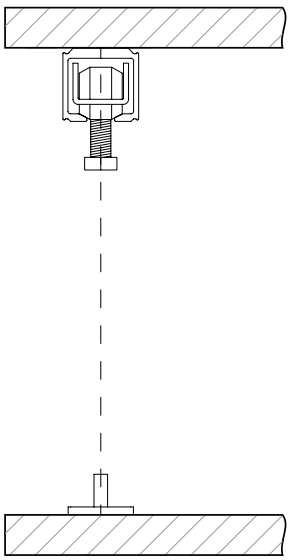

Zajištění správné polohy vodítka a jeho montáž ve svislé ose.

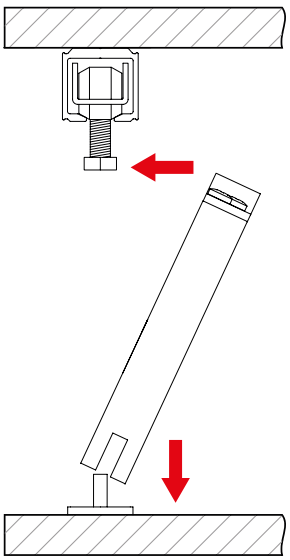

Zavěšení dveří a jejich zajištění.

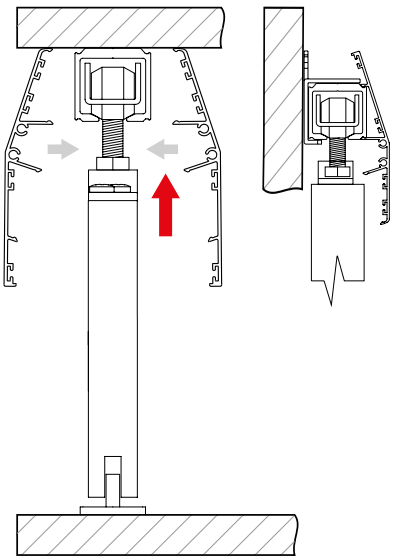

Výškové seřízení dveří, zajištění brzd (aktivátoru nebo Softclose) ve správné poloze dveří. Montáž krycích lišt.

8 Způsoby nacvaknutí krycí lišty

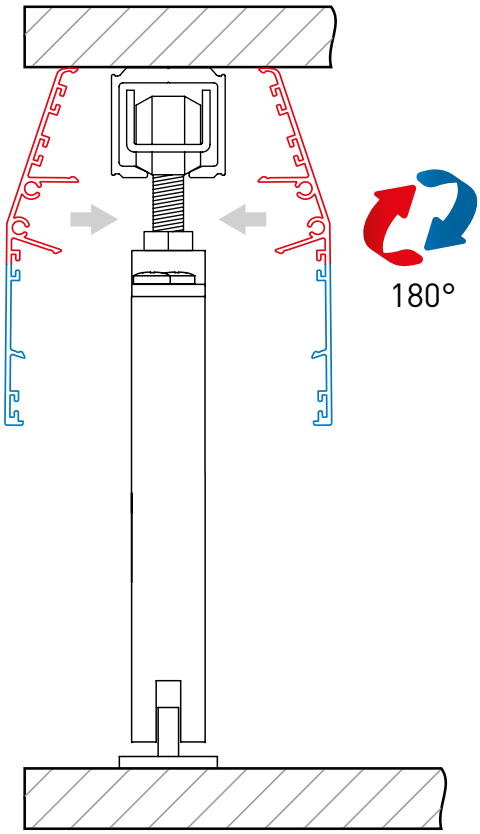

Nacvaknutí krycí lišty při montáži
do stropu.

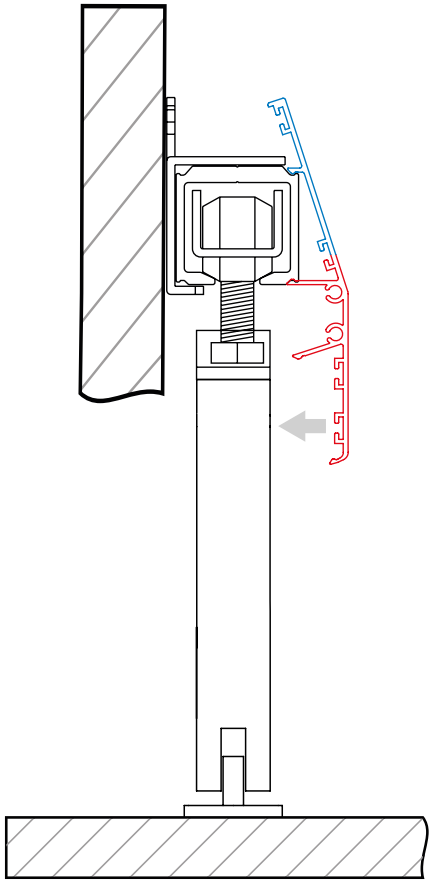

Nacvaknutí krycí lišty při montáži
na bok.

9 Detail montáže horního úchytu, detail Softclose a pojezdového vodítka

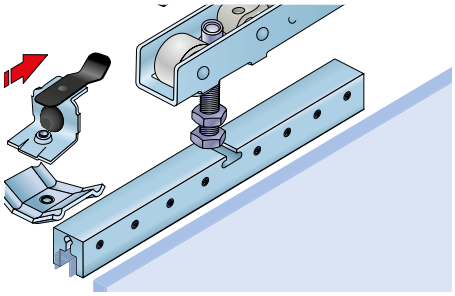

Montáž horního úchytu
Úchyt montujeme na skleněné křídlo pomocí šroubů.

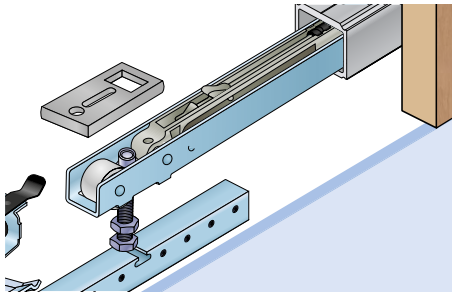

Detail montáže Softclose
Křídlo s úchytem nasadit na distanční šroub vozíku,který je umístěn ve vodící liště.

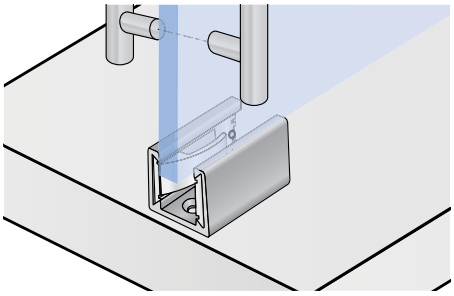

Montáž pojezdového vodítka
Montáž pojezdového vozíku provedeme až po usazení dveří.

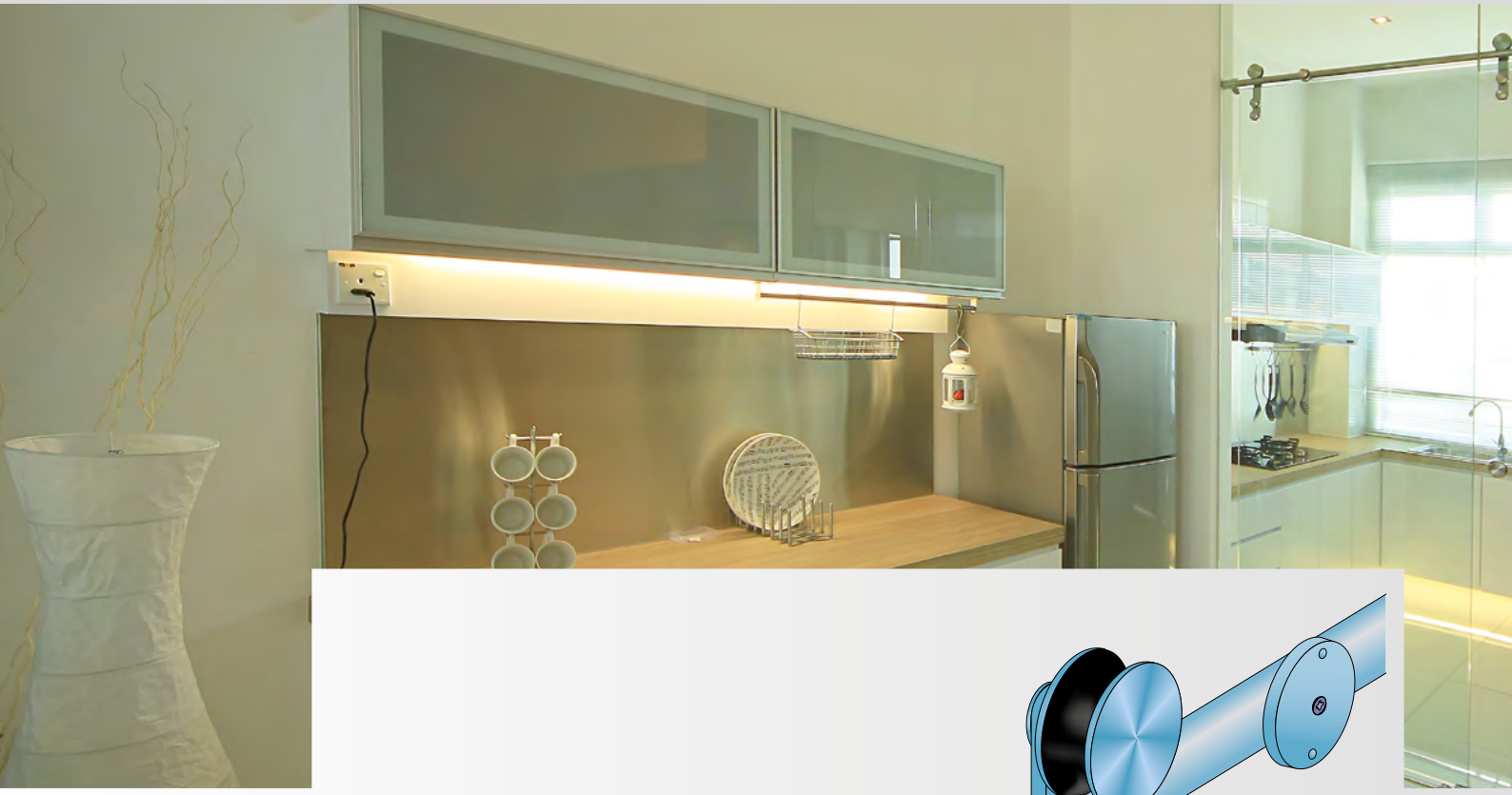

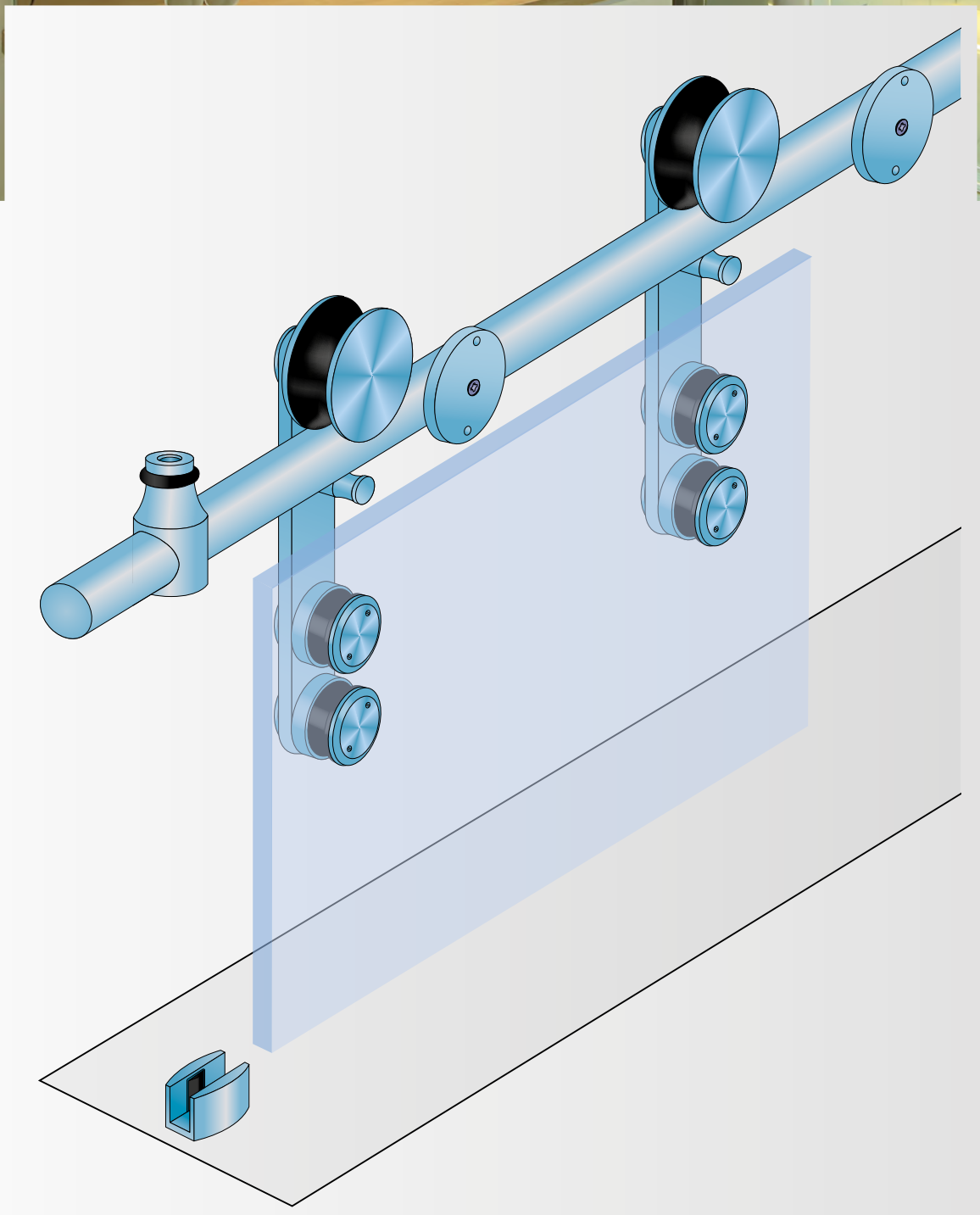

kg
90 kg

kuličkové ložisko

sklo 8–12 mm

horní vedení

tlumič Softclose



S90 G1/G2 INOX

KOVÁNÍ PRO POSUVNÉ INTERIÉROVÉ DVEŘE

Systémy S90 mají jedinečný charakter díky zvýraznění mechaniky systémů. Systémy zajistí tichý a plynulý posuv. Překvapí Vás jednoduchou montáží (všechny potřebné komponenty k montáži nalezenete v sadě).

– kování pro skleněné interiérové dveře
– pro kalená skla
– s tlumením
– vodící tyč kulatá – průměr 25 mm
– povrchová úprava – inox
– max. hmotnost 90 kg
– pro jednokřídlé i dvoukřídlé dveře

Sady kování

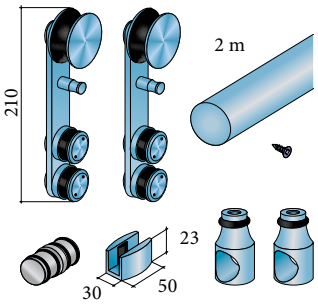

Sada S90 G1 – jedny dveře
s tlumičem
SETS90G1/2M

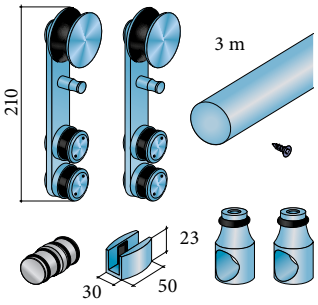

Sada S90 G2 – dvoje dveře
s tlumičem
SETS90G2/3M

Příslušenství

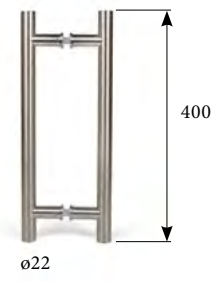

Úchytka S90-H04
pro tloušťku skla 10–12 mm
19CNS90H04 (SN)

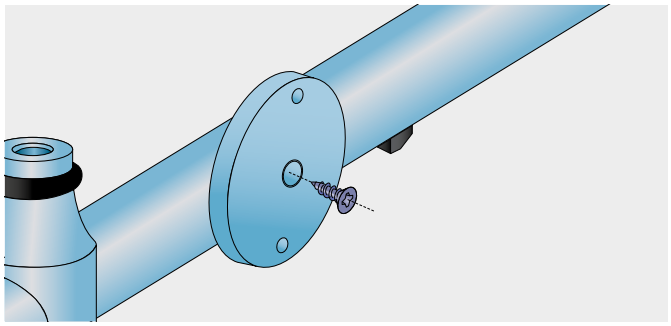

Sada S90 G1/G2 s tlumičem – Tlumič je integrován přímo ve vodící tyči – nevyžaduje montáž. Jako aktivátor slouží pojezdový vozík.

NÁVOD K MONTÁŽI

1 Instalace horní vodící lišty

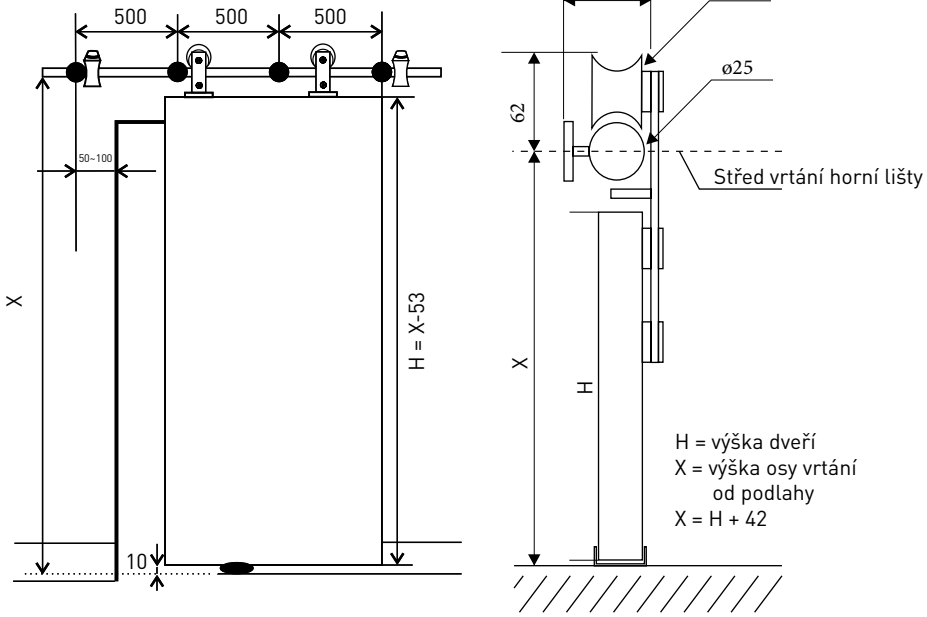

Designové kování pro skleněné posuvné interiérové dveře o maximální hmotnosti 90 kg.

Pro jednokřídle dveře použijte G1
– 1 x 2 m vodící tyč

Pro dvoukřídle dveře použijte G2
– 2 x 1,5 m vodící tyč

Tloušťka skla: 8-12 mm

2 Montáž vozíku na sklo

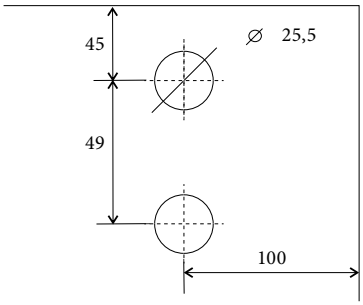

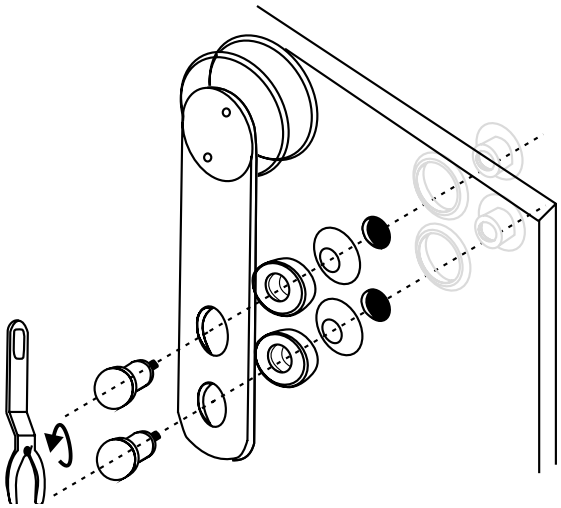

3 Spojení dvou tyčí v sadě G2

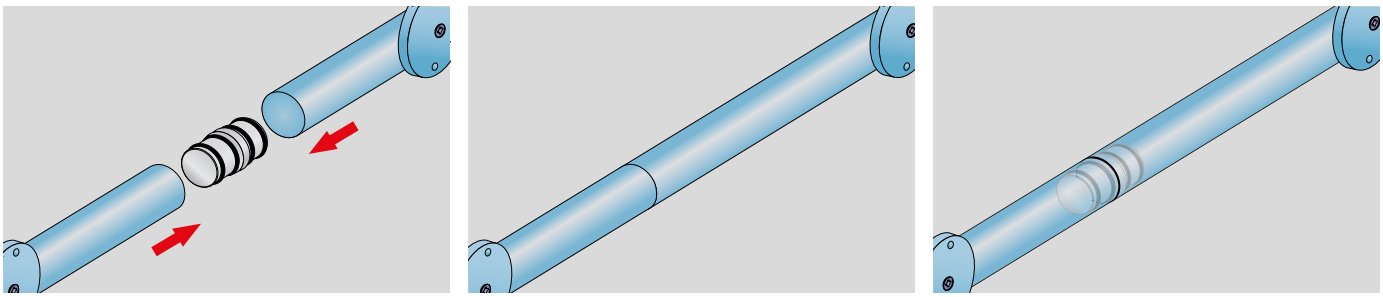

Spojení tyčí v sadě G2
Jednoduché spojení dvou tyčí pomocí spojky v sadě G2

4 Vrtání děr a montáž vedení na zeď

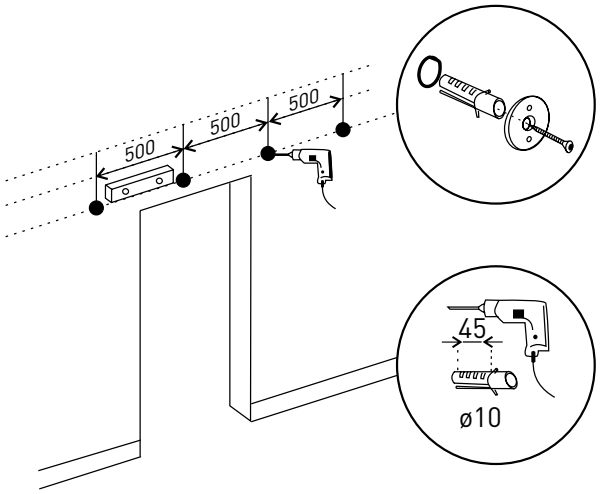

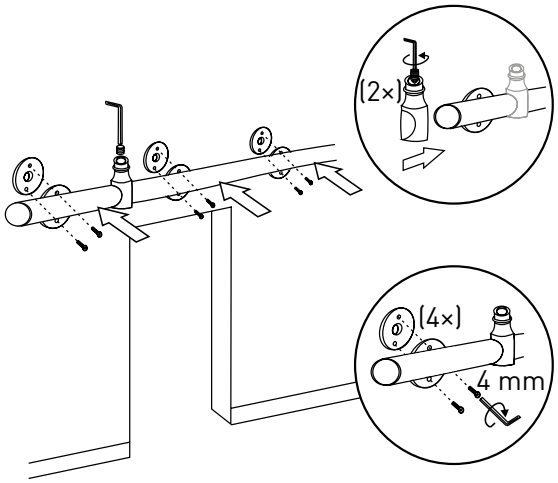

5 Instalace dveří na vedení

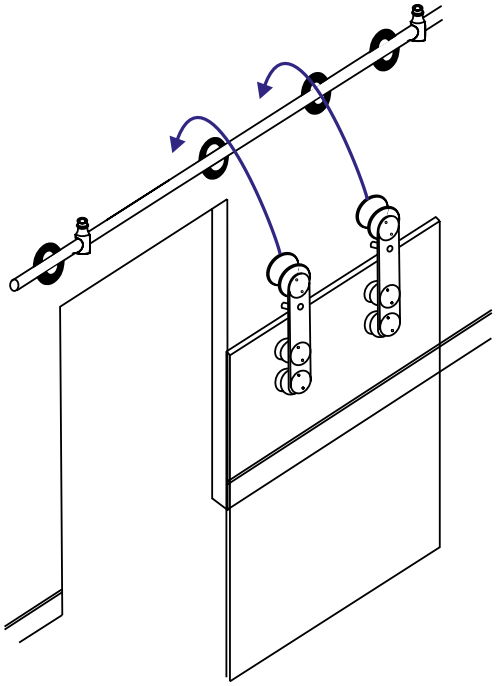

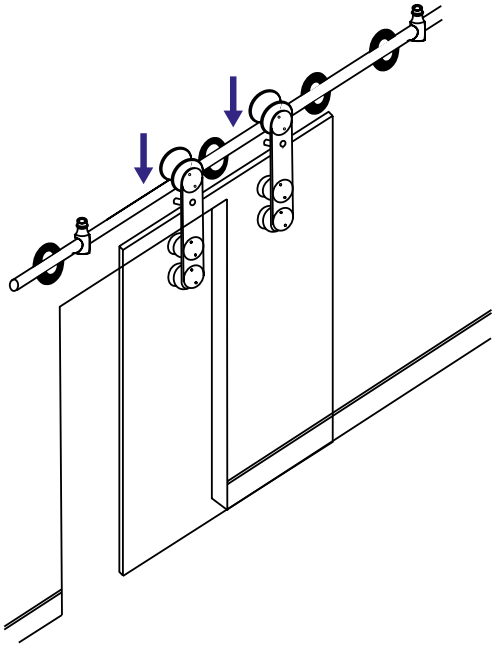

6 Dokončovací práce

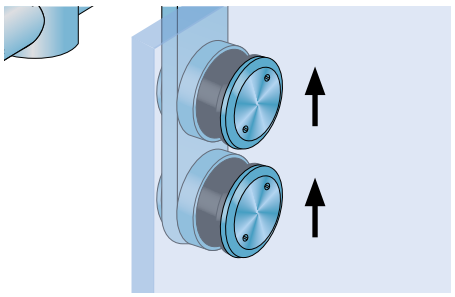

Vyškové nastavení
Provedení pomocí přiloženého montážního klíče

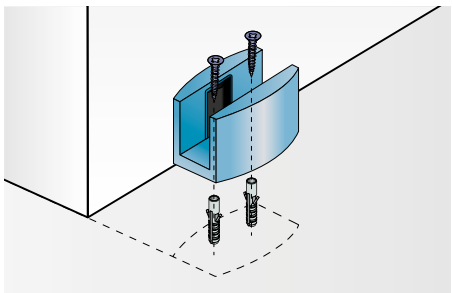

Montáž spodního vedení
Hranu vodítka zarovnat s hranou stěny, připevnit pomocí hmoždinek a vrutů.

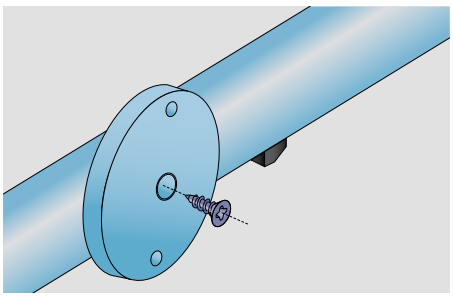

Seřízení Softclose
Po celkovém sestavení seřiďte Softclose pomocí stavitelného červíka.



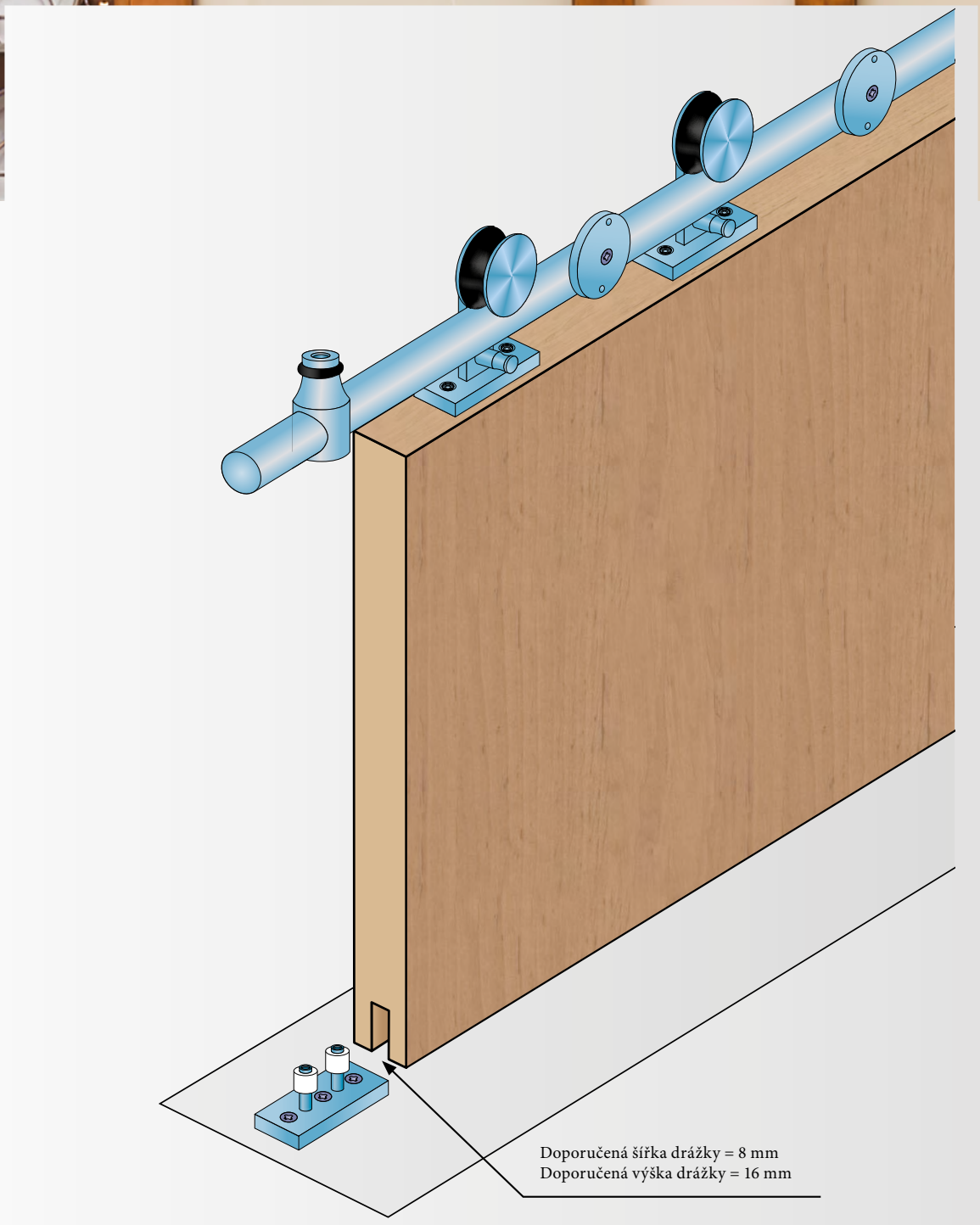



90 kg



kuličkové ložisko



LTD
18–25 mm



horní vedení



tlumič Softclose



S90 W1/W2 INOX

KOVÁNÍ PRO POSUVNÉ INTERIÉROVÉ DVEŘE

Systémy S90 mají jedinečný charakter díky zvýraznění mechaniky systémů. Systémy zajistí tichý a plynulý posuv. Překvapí Vás jednoduchou montáží (všechny potřebné komponenty k montáži naleznete v sadě).

– kování pro dřevěné interiérové dveře
– s tlumením
– vodicí tyč kulatá – průměr 25 mm
– povrchová úprava – inox
– max. hmotnost 90 kg
– pro jednokřídlé i dvoukřídlé dveře

Sady kování

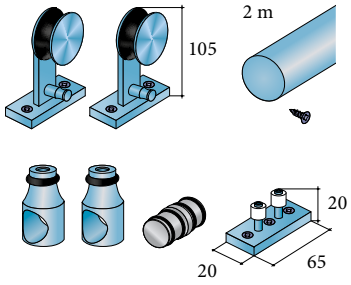

Sada S90 W1 – jedny dveře
s tlumičem
SETS90W1/2M

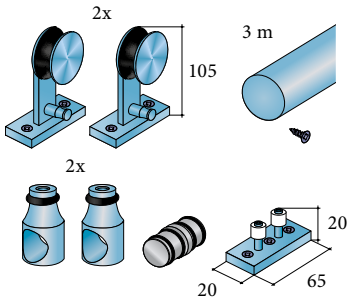

Sada S90 W2 – dvoje dveře
s tlumičem
SETS90W2/3M

Příslušenství

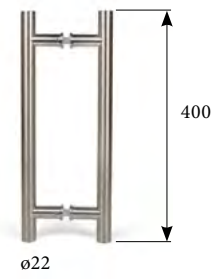

Úchytka S90-H04
pro tloušťku skla 10–12 mm
19CNS90H04 (SN)

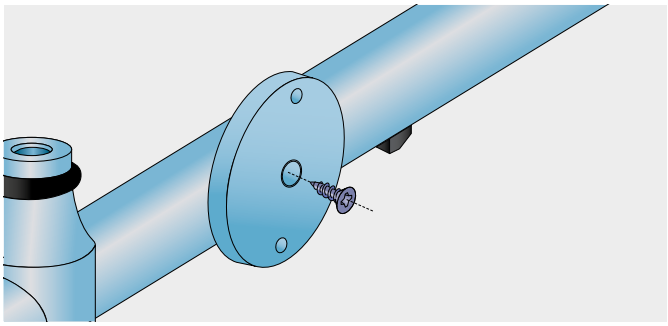

Sada S90 W1/W2 s tlumičem – Tlumič je integrován přímo ve vodící tyči – nevyžaduje montáž. Jako aktivátor slouží pojezdový vozík.

NÁVOD K MONTÁŽI

1 Instalace horní vodící lišty

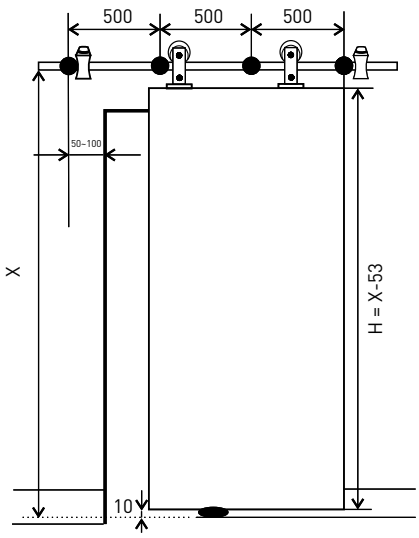

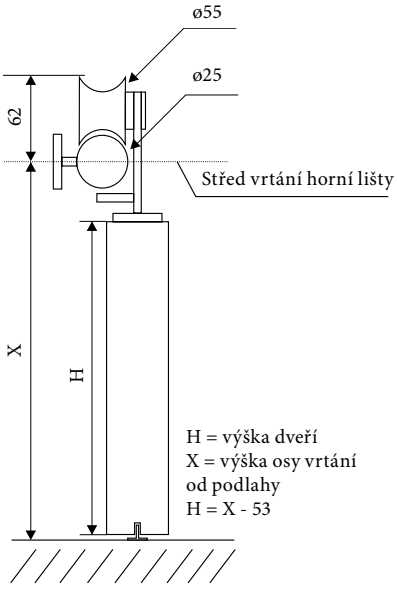

Designové kování pro dřevěné posuvné interiérové dveře o maximální hmotnosti 90 kg.

Pro jednokřídle dveře použijte W1
– 1 x 2 m vodící tyč

Pro dvoukřídle dveře použijte W2
– 2 x 1,5 m vodící tyč

2 Montáž vozíku

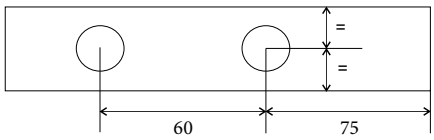

Montáž vozíku

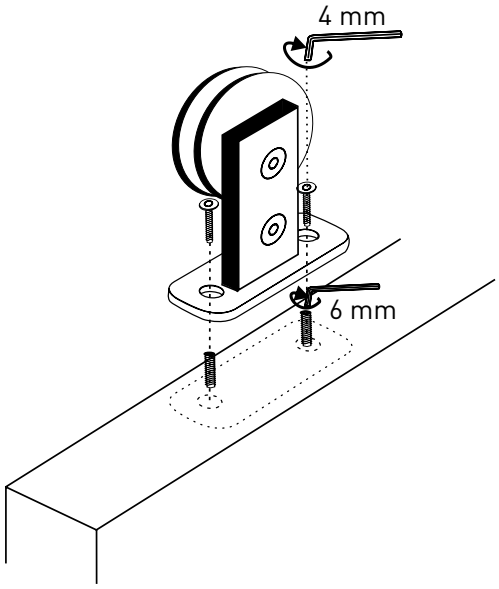

3 Spojení dvou tyčí v sadě W2

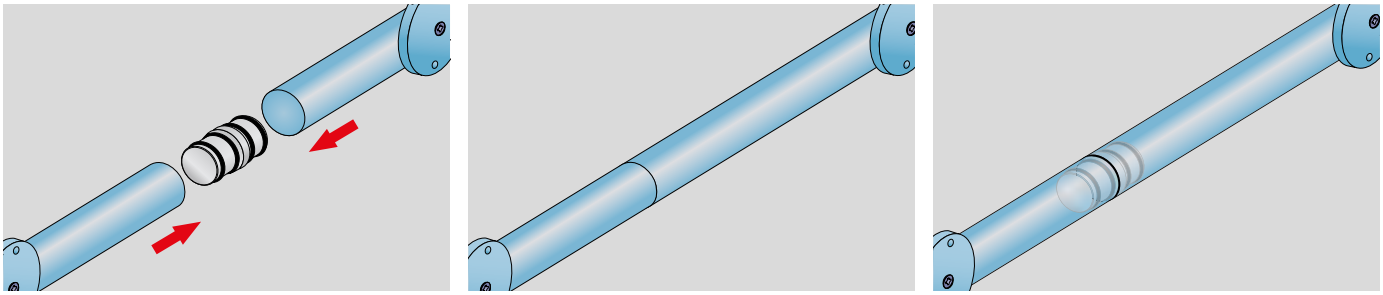

Spojení tyčí v sadě W2
Jednoduché spojení dvou tyčí pomocí spojky v sadě W2

4 Vrtání děr a montáž vedení na zeď

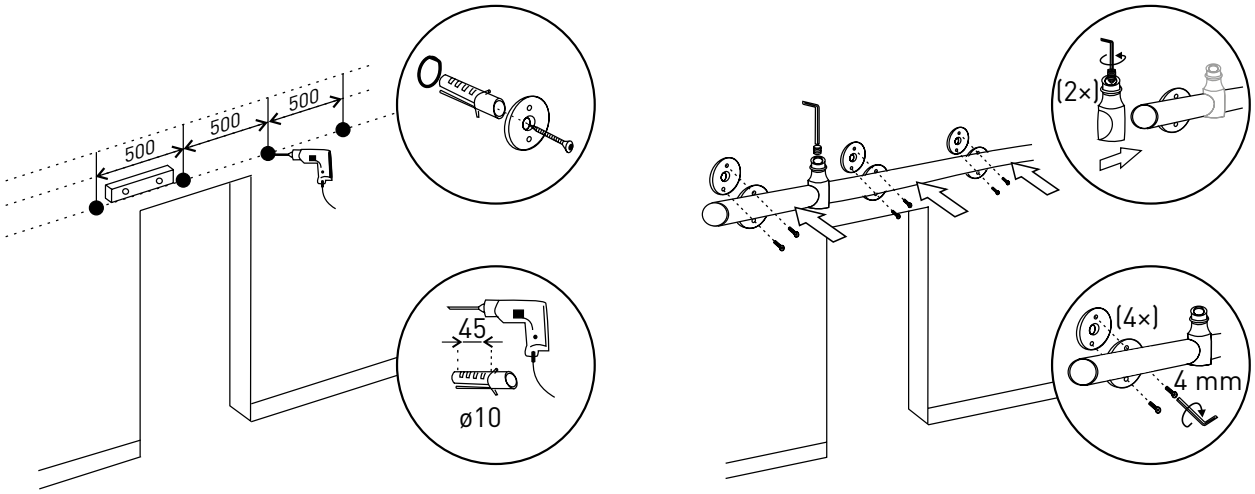

5 Instalace dveří na vedení

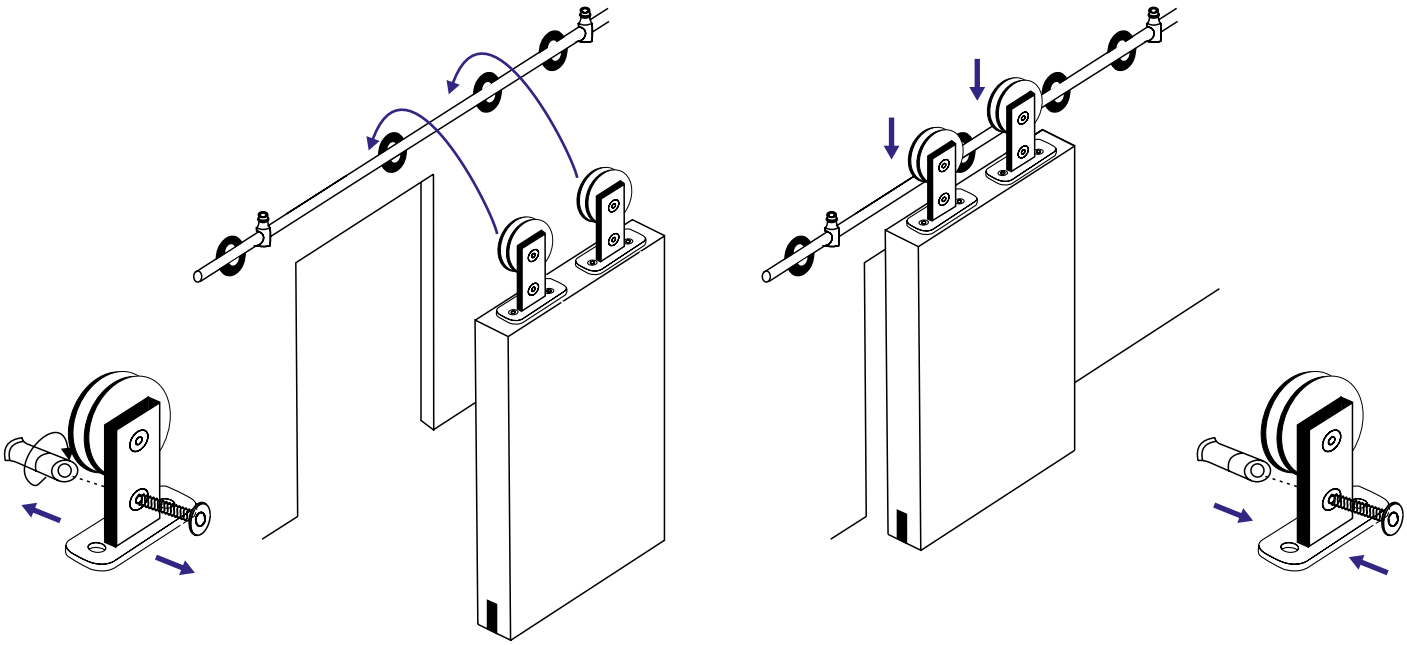

6 Dokončovací práce

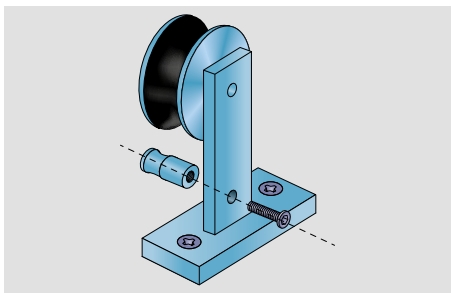

Prvek zabraňující vysazení dveří
Našroubujeme pomocí imbusového klíče, po nasazení dveří.

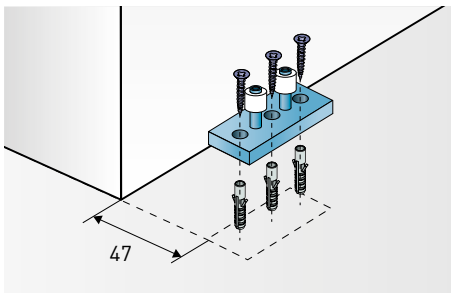

Montáž spodního vedení
Hranu vodítka zarovnat s hranou stěny, připevnit pomocí hmoždinek a vrutů.

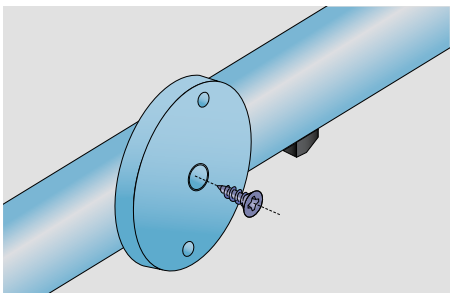

Detail tlumiče
Tlumič je integrován přímo ve vodící tyči, jako aktivátor slouží pojezdový vozík.



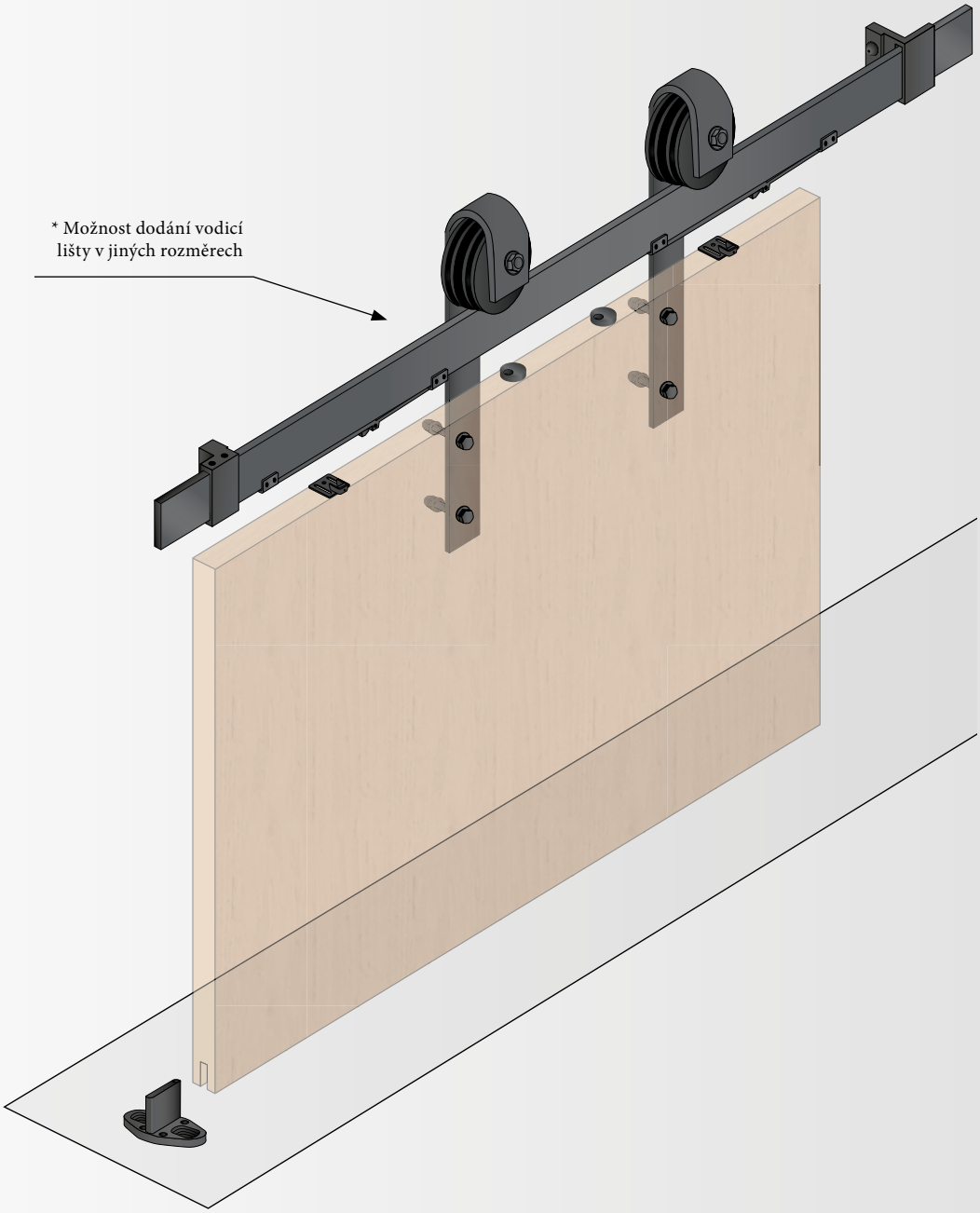

barvení RAL na zakázku

90 kg

kuličkové ložisko

LTD
18–25 mm

horní vedení

tlumič
Softclose

vyrábíme na zakázku*



S90 W1/W2 BLACK

KOVÁNÍ PRO POSUVNÉ INTERIÉROVÉ DVEŘE

Systémy S90 mají jedinečný charakter díky zvýraznění mechaniky systémů. Systémy zajistí tichý a plynulý posuv. Překvapí Vás jednoduchou montáží (všechny potřebné komponenty k montáži naleznete v sadě).

– kování pro dřevěné interiérové dveře
– s tlumením
– vodicí tyč plochá
– povrchová úprava – černá
– max. hmotnost 90 kg
– pro jednokřídlé i dvoukřídlé dveře

Odkaz na Videoklip

Sady kování

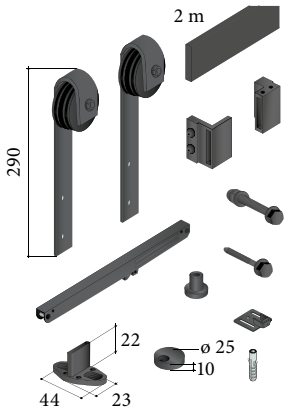

Set S90 W1 BLACK
sada kování pro jedny dveře
SETS90W1B2M

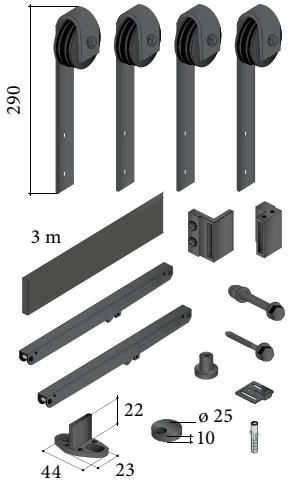

Set S90 W2 BLACK
sada kování pro dvoje dveře
SETS90W2B3M

Doporučené úchytky

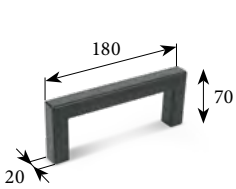

Úchytka S90-H01
(jen 1 ks)
19CNS90H01

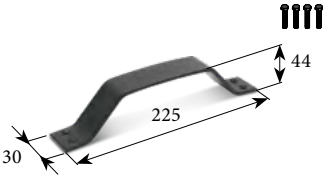

Úchytka S90-H03
(jen 1 ks)
19CNS90H03

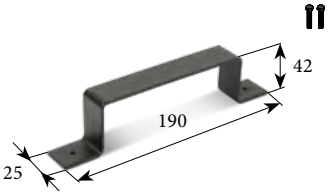

Úchytka S90-H02
(jen 1 ks)
19CNS90H02

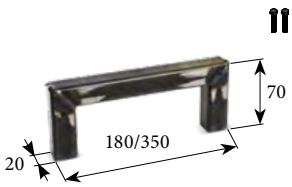

Úchytka H01 INDUSTRY
19CNS90H01IN18 (180 mm)
19CNS90H01IN35 (350 mm)

NÁVOD K MONTÁŽI

1 Instalace horní vodící lišty

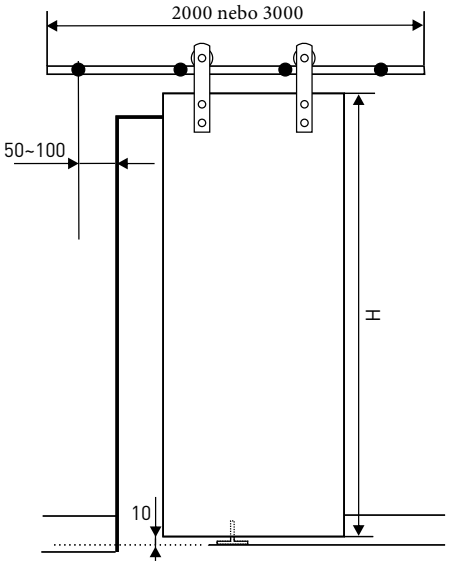

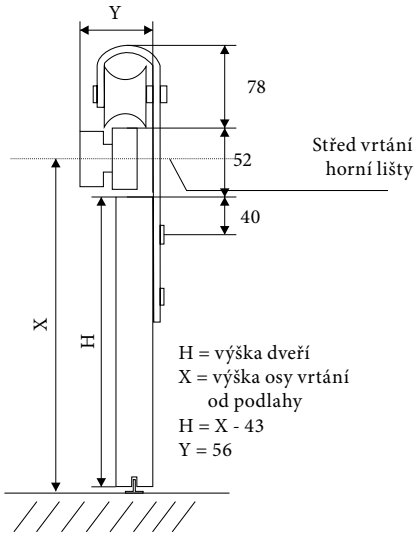

Max. hmotnost jednoho křídla 90 kg.

Pro jednokřídle dveře použijte W1
– 1 x 2 m vodící tyč

Pro dvoukřídle dveře použijte W2
– 2 x 1,5 m vodící tyč

2 Montáž vozíku na sklo

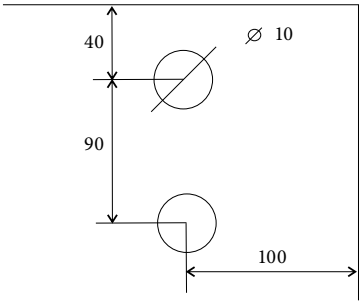

Montáž vozíku

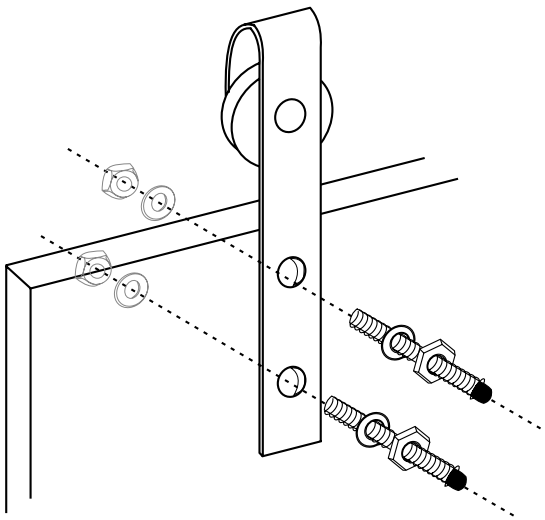

3 Schéma tyče W1 BLACK

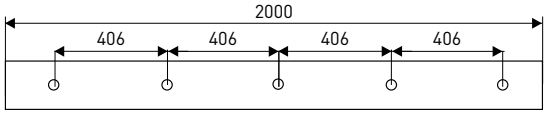

S90 W1 BLACK = 1x vodicí tyč 2 m

Schéma tyče W2 BLACK

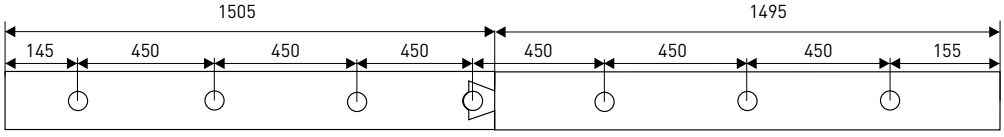

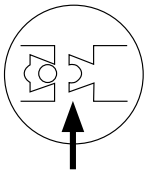

S90 W2 BLACK = 2x vodicí tyč 1,5 m (nacvaknutím dvou kusů vodicích tyčí do sebe vznikne otvor pro šroub, kterým je tyč přichycena ke stěně)

4 Vrtání děr a montáž vedení na zeď

Vzdálenost vrtání závisí na typu setu viz.
Schéma tyčí W1 a W2

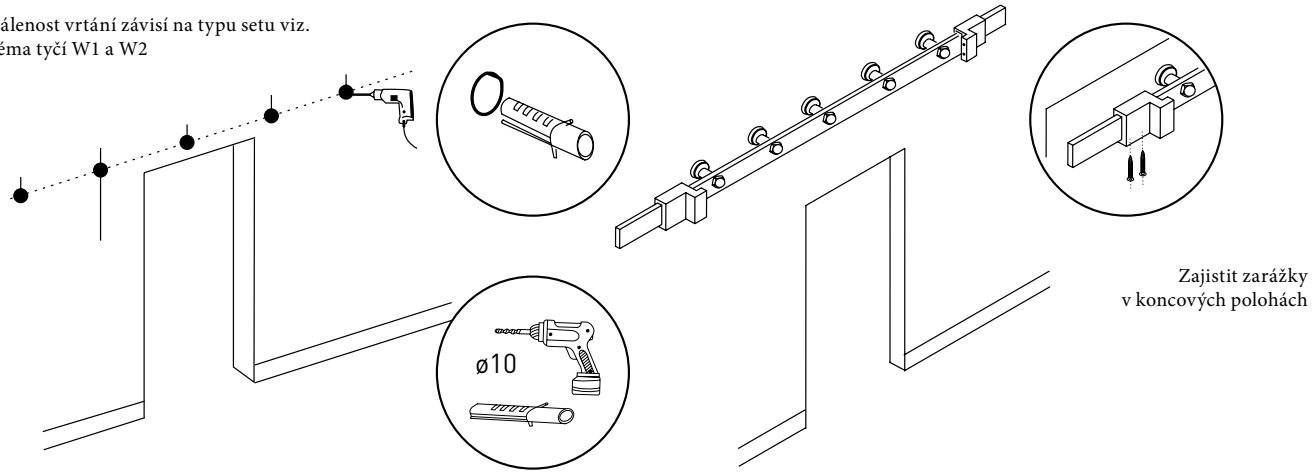

Zajistit zarážky
v koncových polohách

5 Montáž tlumení Softclose

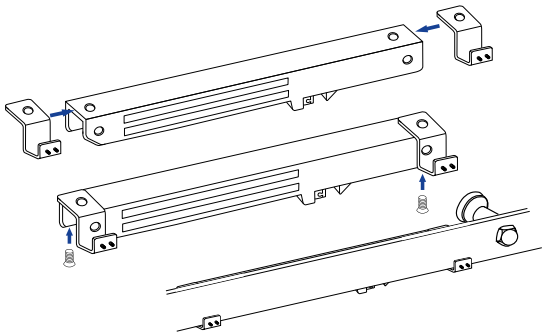

1) Na tlumič Softclose nasunout a přišroubovat adaptéry. Poté tlumič (v poloze zavřeno) nasadit na vodicí lištu a dotáhnout.

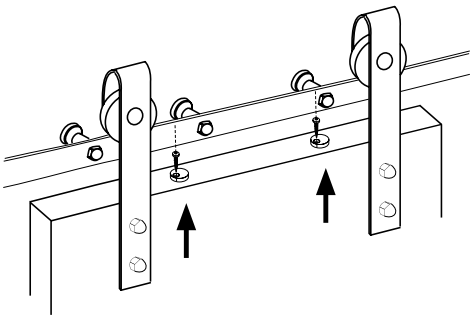

2) Namontovat bezpečnostní segmenty zabraňující vyskočení dveří z vodící lišty.

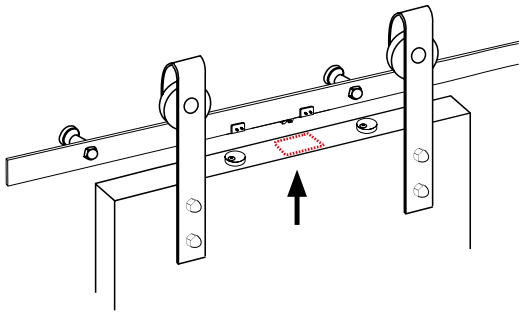

3) Dveře přesunout do koncové polohy a označit místo pro aktivátor.

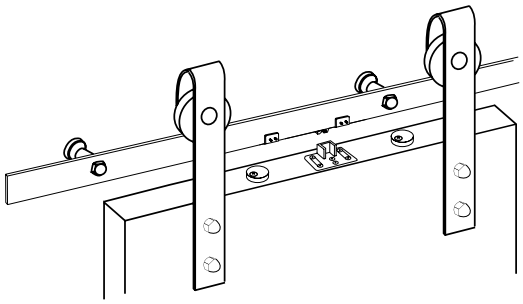

4) Na označené místo přišroubuvat aktivátor tlumiče, natáhnout tlumič Softclose.

6 Dokončovací práce

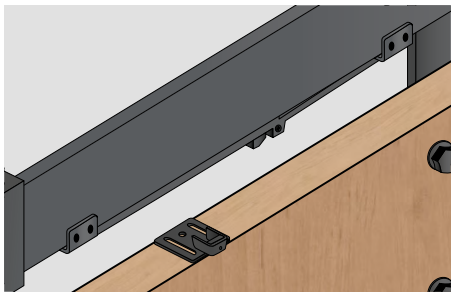

Tlumič Softclose
Detail uchycení tlumiče a aktivátoru při pohledu z přední strany

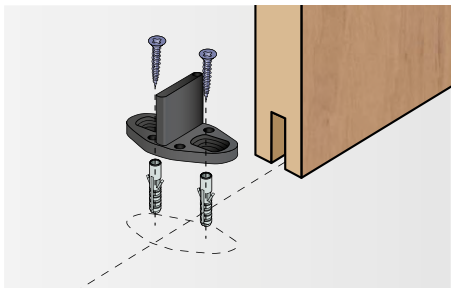

Montáž spodního vedení
Vodítko nastavit na střed drážky, připevnit pomocí hmoždinek a vrutů.

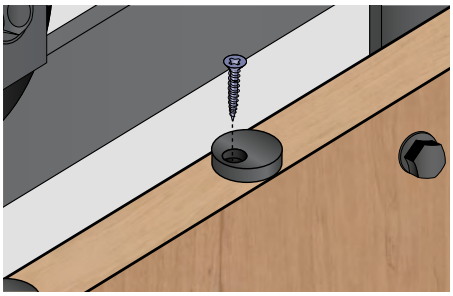

Bezpečnostní segmenty
Montáž bezpečnostních segmentů, zabraňujících vyskočení dveří z vodící lišty



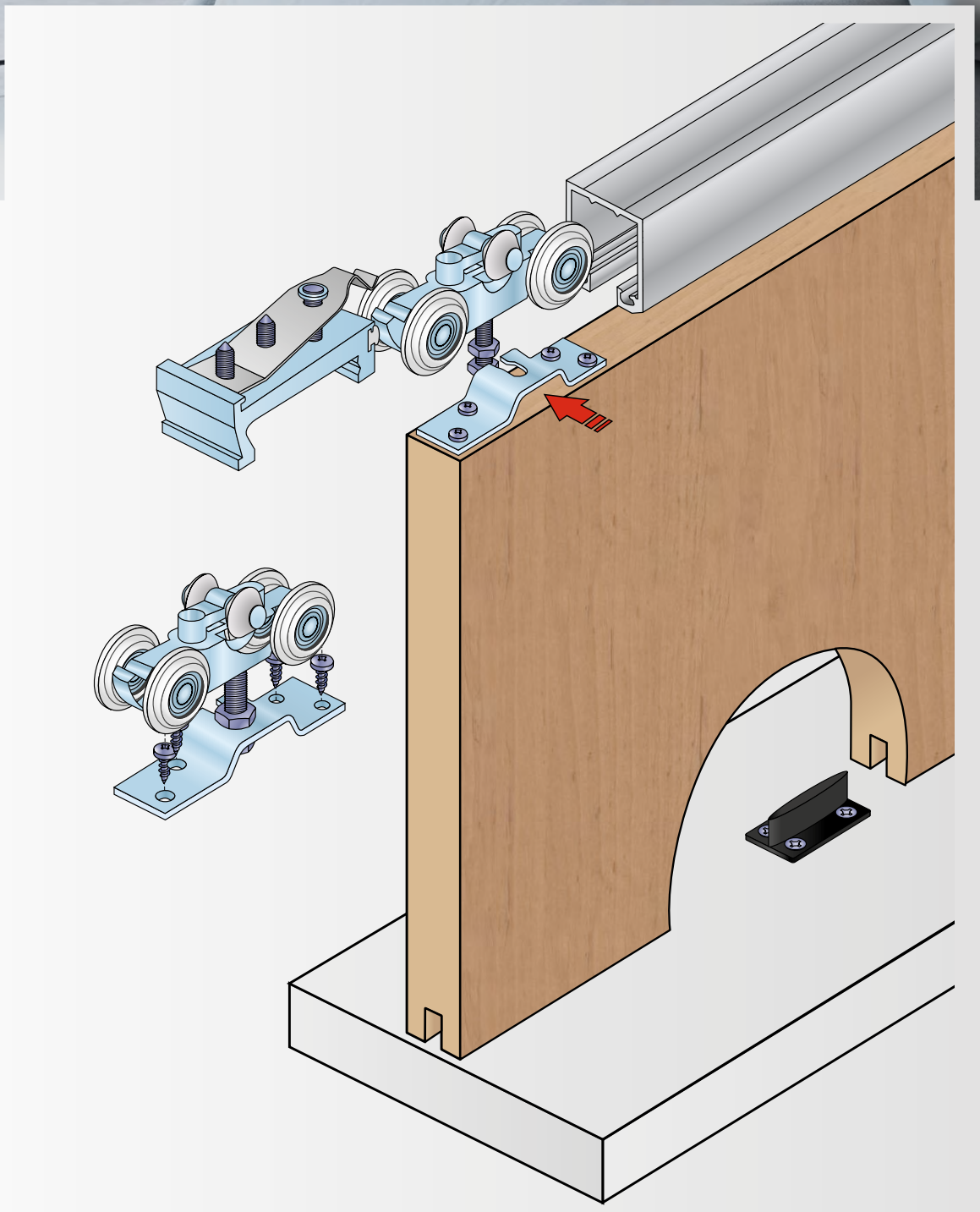

100 kg

kuličkové ložisko

LTD
min. 18 mm

sklo
8, 10, 12 mm

horní vedení



S100

KOVÁNÍ PRO POSUVNÉ INTERIÉROVÉ DVEŘE

Systém má tyto hlavní přednosti:
– tichý chod díky protiprachovému tvaru vodicí lišty a vyrovnávacím kladkám v horní části vozíků
– extrémně masivní konstrukce
– aretační brzdy se seřiditelným přítlakem

Sady kování

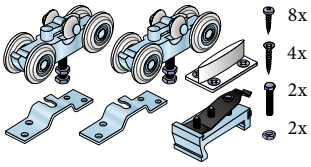

Sada S100
18C0S100

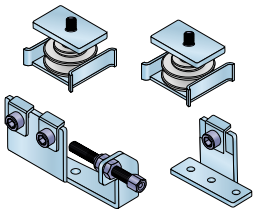

Sada pro synchronizaci pro 2 křídla
14C080100S

Vodicí profily

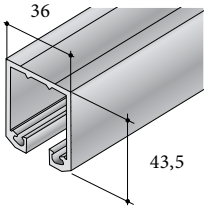

Profil S100
18D1S100

Příslušenství

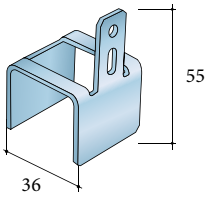

S100 držák garnýže
14C0S100DG

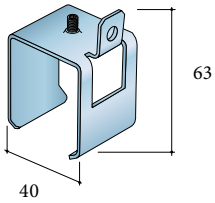

Úchyt AL lišty boční
12B2S100DU

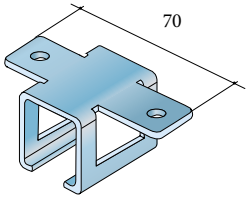

Úchyt AL lišty horní
12B2S100HU

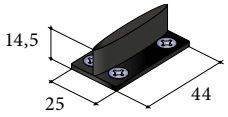

Vodítko T pojezdové
S40/S80/S100
14C0S40V



Lanko k synchronizaci (v m)
14C080100D

NÁVOD K MONTÁŽI

1 Instalace horní vodící lišty

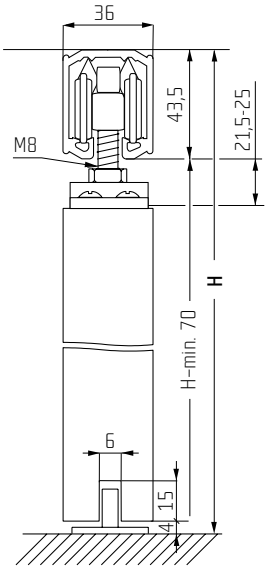

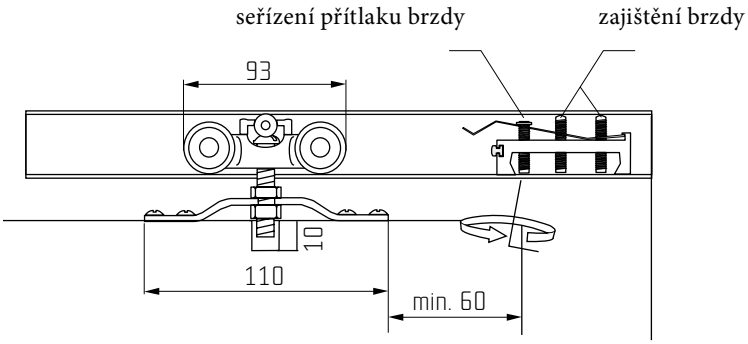

2 Synchronizace pro kování S40/80/100

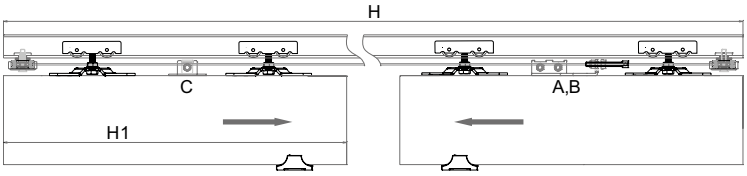

H1 = cca H/4
délka lanka = 2 x H + 100 mm

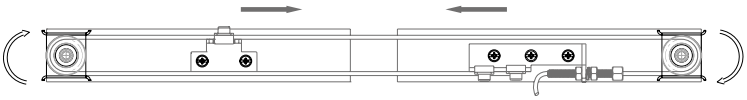

Postup synchronizace
1. Namontujte kladky systému synchro na oba konce horního profilu (po nasunutí vozíků a brzd).
2. Na dveře našroubujte držák C a napínák lanka A, B (dle obrázku).
3. Zavěste dveře a seřiďte je.
4. Provlečte lanko přes obě kladky. Jeden konec zajistěte držákem A, druhý konec provlečte napínacím šroubem a zajistěte červíkem. Poté napněte lanko a zajistěte držákem B. Lanko zkraťte asi 2 cm za držákem.
5. Najeďte s dveřmi do požadované polohy a zajistěte lanko – držák C.

3 Dokončovací práce

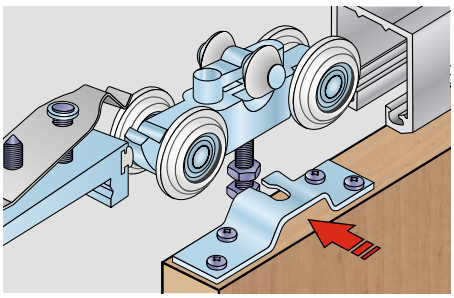

Montáž horního vozíku
Nasadit vozík a našroubovat vruty do otvorů vozíku.

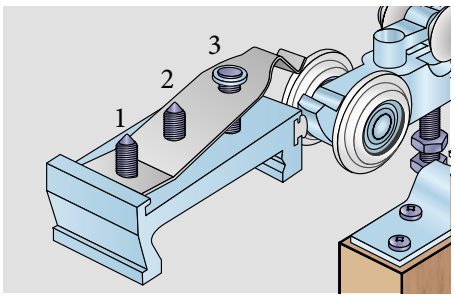

Montáž brzdy a seřízení přítlaku
Brzdu vložit do profilu, zajistit šrouby 1 a 2, imbusovým šroubem 3 nastavit přítlak

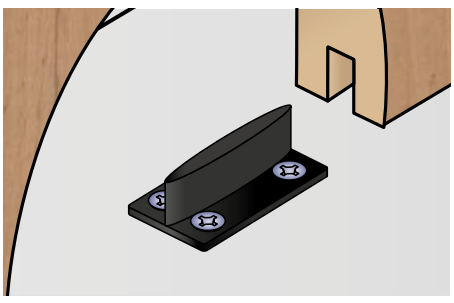

Montáž spodního vedení
Nastavit vodítko na drážkua našroubovat vruty do otvorů.



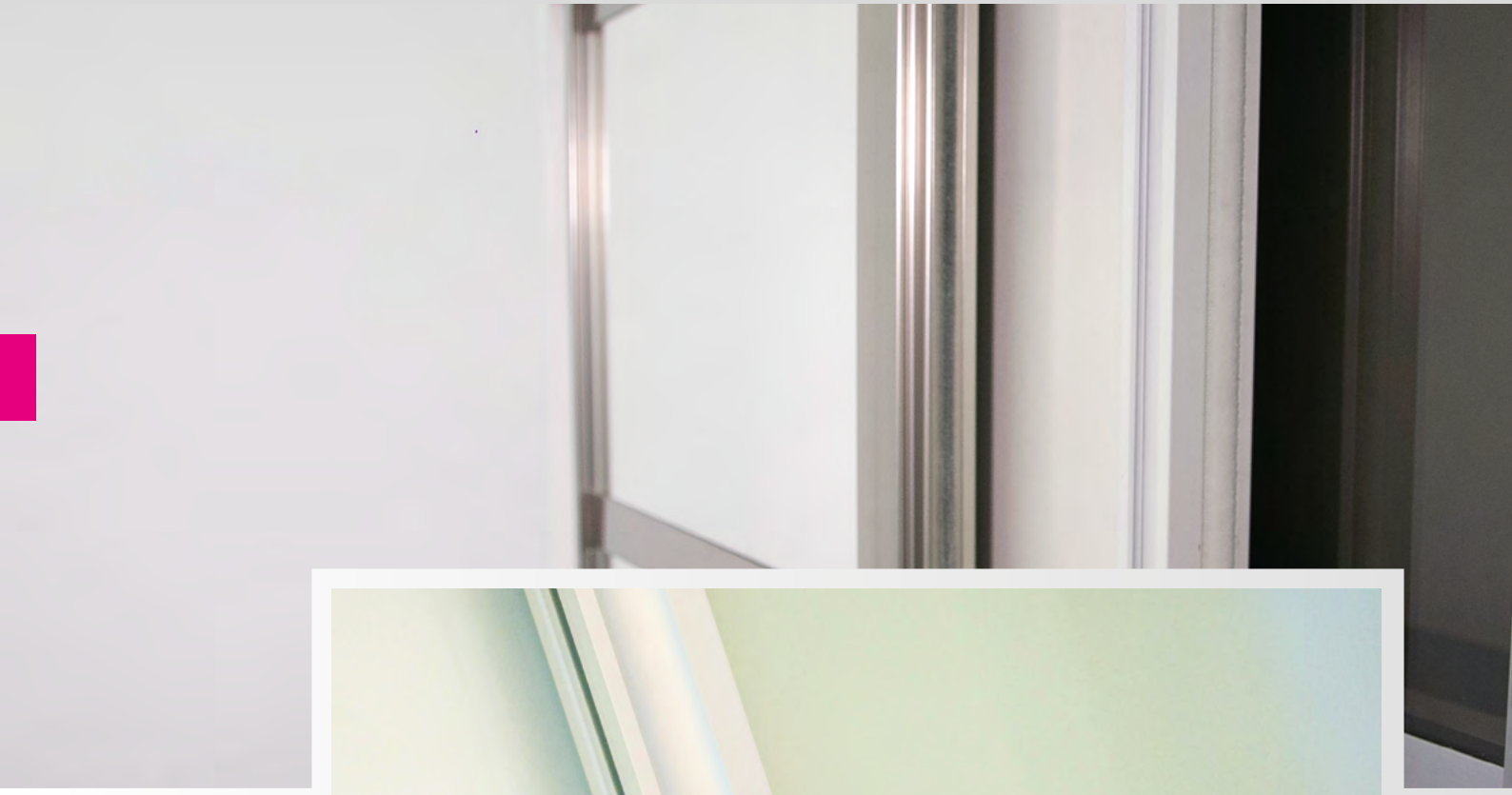



výroba
na zakázku

barvení RAL na
zakázku

výkresy
ke stažení



MADLA A PROFILY

HLINÍKOVÝ PROGRAM

Nabízíme širokou škálu moderních úchytek do skříní ze kterých si určitě vyberete. Kromě typizovaných rozměrů umíme vyrobit i úchytky přesně na míru včetně nalakování v naší vlastní práškové lakovně na konkrétní barvu podle vzorníku RAL.

Profily madel jsou v délkách 2,7 m. Madla S10N, S11N a S15 jsou ve stříbrném eloxu i v délkách 3,2 m.

Odkaz na Online kalkulátor

VÝROBA NA ZAKÁZKU

Našim zákazníkům nabízíme řešení individuálních požadavků na míru pomocí zakázkové výroby.

Zákazník si tak může z pohodlí své kanceláře jednoduše objednat madla a úchytkové profily. Stačí se na webových stránkách www.salu.cz prokliknout na e-shop, kde je již zákazník intuitivně veden jednoduchým objednávkovým systémem k zadání parametrů madel nebo úchytkových profilů, které jsou nařezány dle objednávky na míru.

MOŽNOST POVRCHOVÝCH ÚPRAV V RAL

Seznam s aktuální nabídkou skladových práškových barev najdete na našich stránkách www.salu.cz, v sekci „Ke stažení".

VÝKRESY KE STAŽENÍ

Výkresy madel si můžete stáhnout zde:
https://www.salu.cz/cz/materialy-ke-stazeni/

Odkaz na Seznam práškových barev

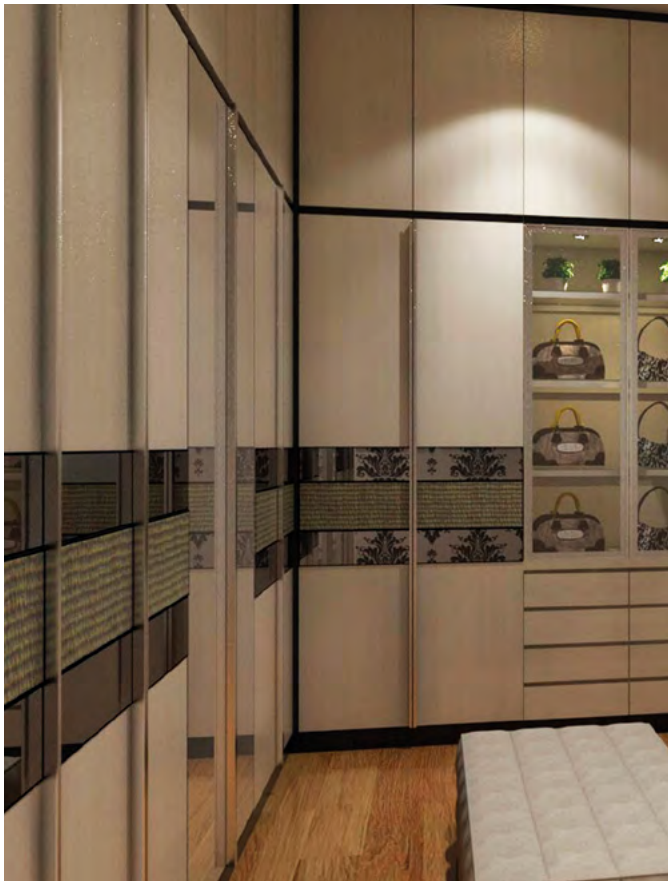

S04N

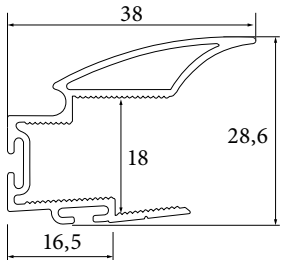

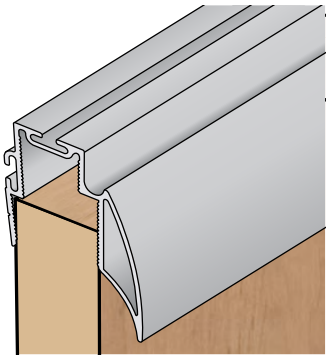



- 17D1M04N27 stříbrný elox
- 17D3M04N27 světlý bronz

S08

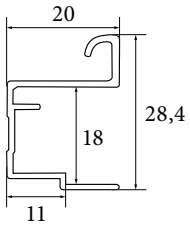

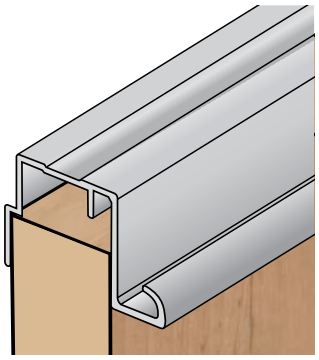



- 17D1MS0827 stříbrný elox
- 17D3MS0827 světlý bronz

S08N

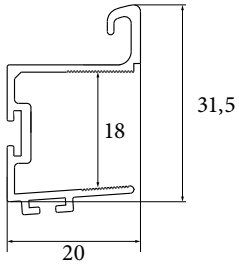

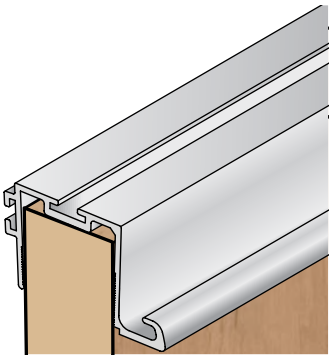



- 17D1MS08N27 stříbrný elox
- 17D3MS08N27 světlý bronz
- 17DRMS08N27 černá RAL 9005

S10N

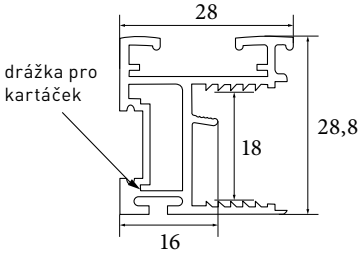

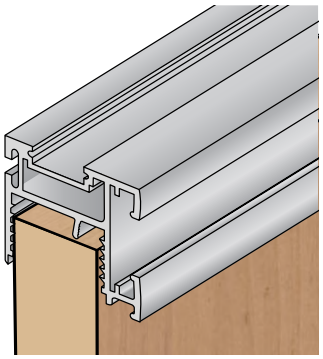



- 7D1MS10N27 stříbrný elox 2,7 m
- 7D1MS10N32 stříbrný elox 3,2 m
- 17D3MS10N2 světlý bronz
- 17D0MS10N27 bílá RAL 9003
- 17DRMS10N27 černá RAL 9005

S11N

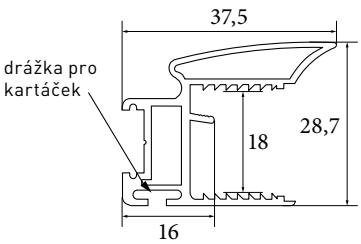

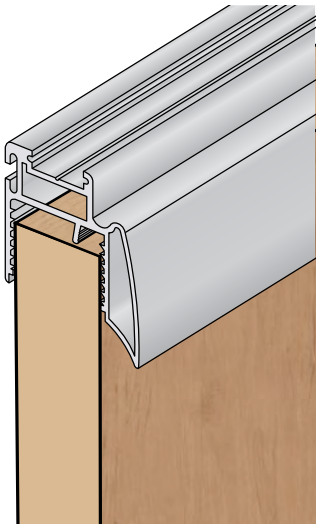



- 17D1S11N27 stříbrný elox 2,7 m
- 17D1S11N32 stříbrný elox 3,2 m
- 17D3MS11N27 světlý bronz
- 17D6MS11N27 lesklý nerez (inox)
- 17DSS11N27 šedý nerez
- 17D7S11N27 tmavý nerez (nerez)
- 17D0MS11N27 bílá RAL 9003
- 17DRMS11N27 černá RAL 9005

S12

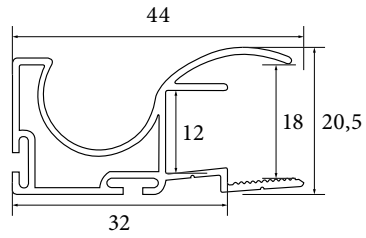

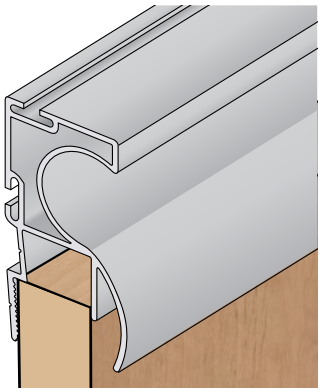



17D1MS1227
stříbrný elox

17D3MS1227
světlý bronz

S13B

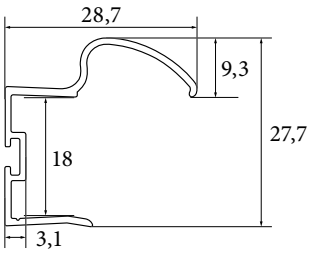

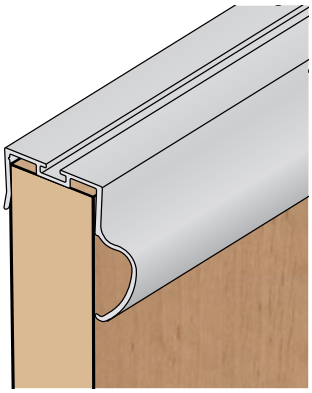



17D1S13B27
stříbrný elox

17D3S13B27
světlý bronz

S14

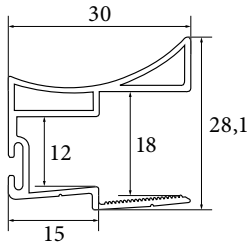

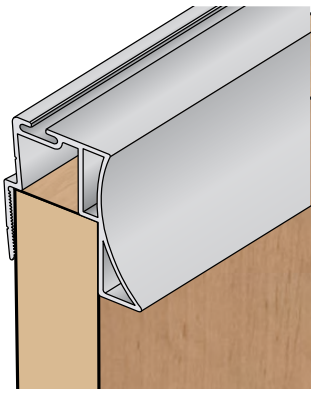



17D1MS1427
stříbrný elox

17D3MS1427
světlý bronz

S15

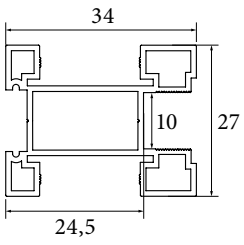

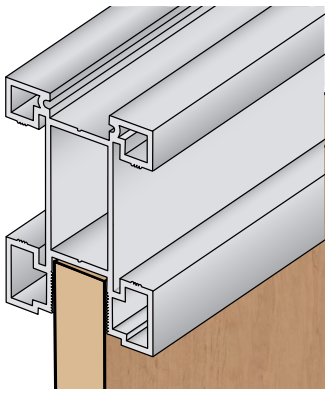



17D1MS1527
stříbrný elox 2,7 m

17D1MS1532
stříbrný elox 3,2 m

17D3MS1527
světlý bronz

17D0MS1527
bílá RAL 9003

S16

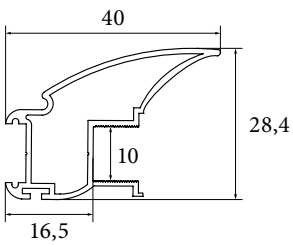

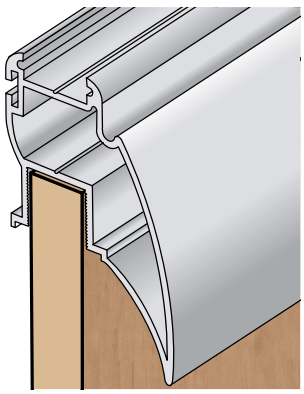



17D1MS1627
stříbrný elox

17D3MS1627
světlý bronz

S16N

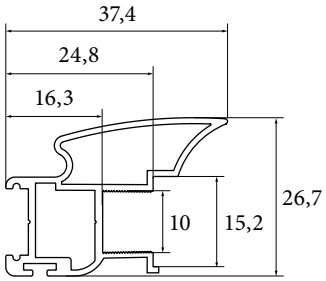

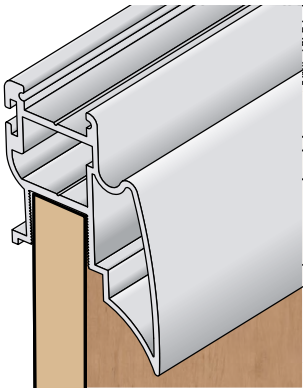



17D1MS1627
stříbrný elox

17D3MS1627
světlý bronz

S17

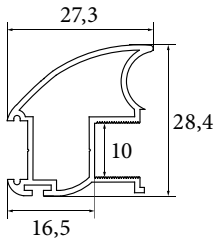

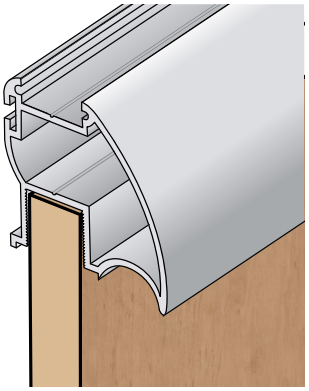



17D1MS1727
stříbrný elox

17D3MS1727
světlý bronz

17DRMS1727
černá RAL 9005

S19

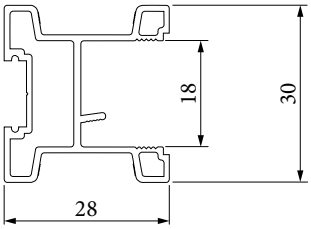

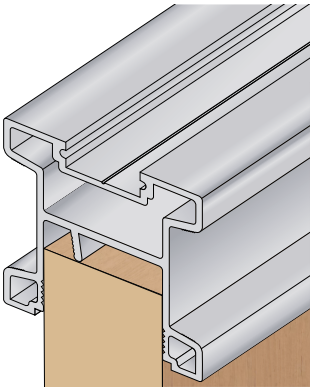



17D1MS1927
stříbrný elox

17DRMS1927
černá RAL 9005

17DSMS1927
šedý nerez

S20

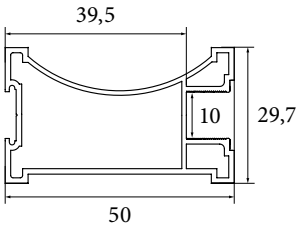

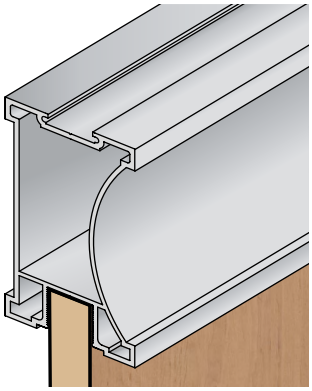



17D1MS2027
stříbrný elox

17D3MS2027
světlý bronz

S22 – oboustranný

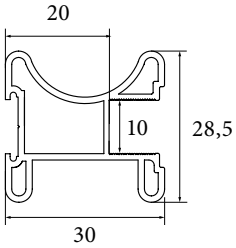

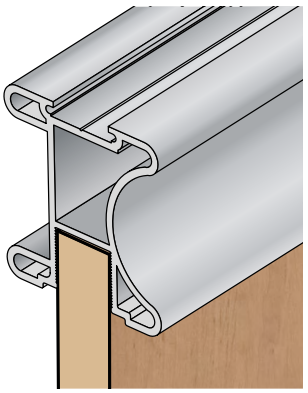



17D1MS2227
stříbrný elox

17D3MS2227
světlý bronz

17D7MS2227
tmavý nerez (nerez)

17D0MS2227
bílá RAL 9003

17DRMS2227
černá RAL 9005

S24

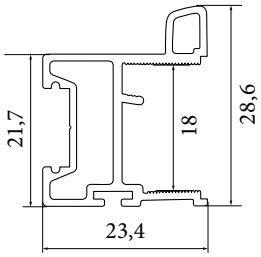

V ČR dodáváme exkluzivně pro schachermayer

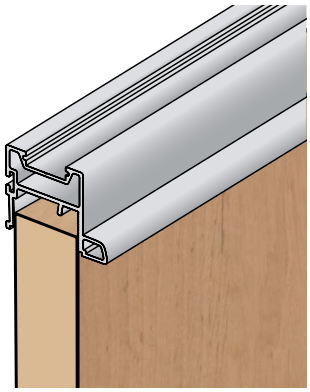



17D1MS2427 stříbrný elox
17DSMS2427 šedý nerez

S26R

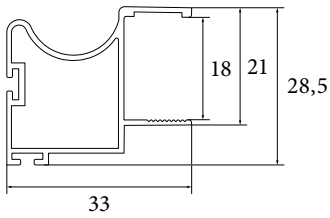

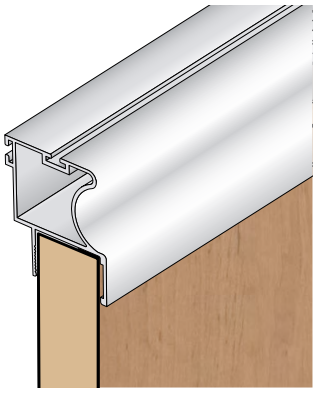



17D1M26R27 stříbrný elox
17D3M26R27 světlý bronz
17DOM26R27 bílá RAL 9003
17DCM26R27 černá RAL 9005

S26FR

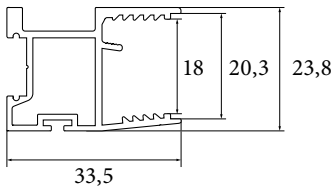

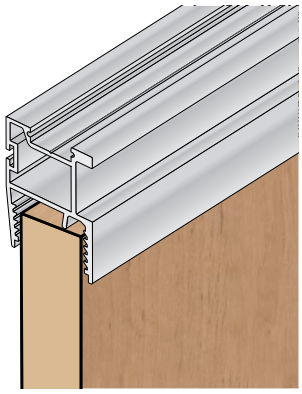



17D1M26FR27 stříbrný elox
17D3M26FR27 světlý bronz
17DOM26FR27 bílá RAL 9003
17DCM26FR27 černá RAL 9005

S27

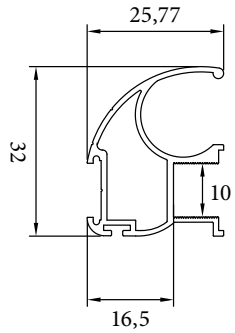

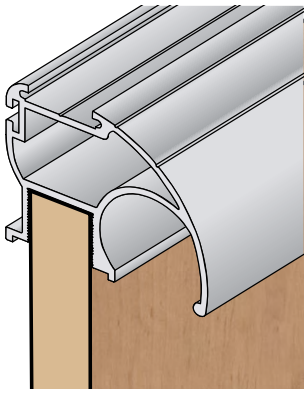



17D1MS2727 stříbrný elox
17D3MS2727 světlý bronz

S45A

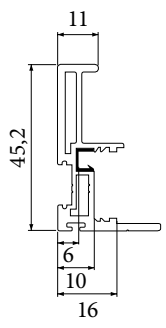

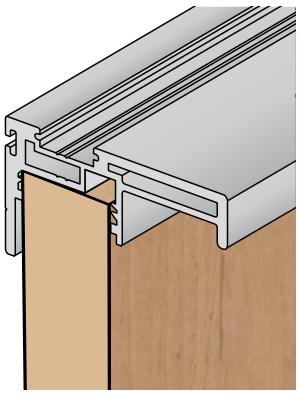



15D1S45A27 stříbrný elox

S45B

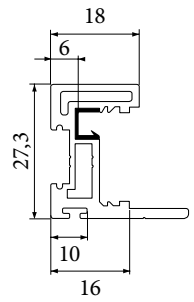

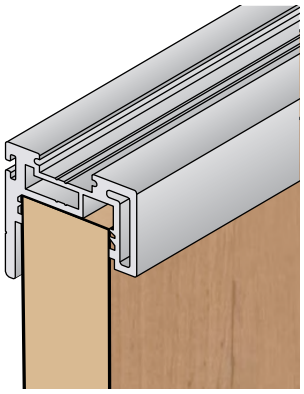



15D1S45B27
stříbrný elox

S07

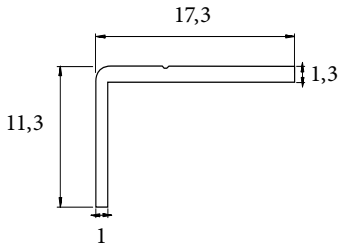

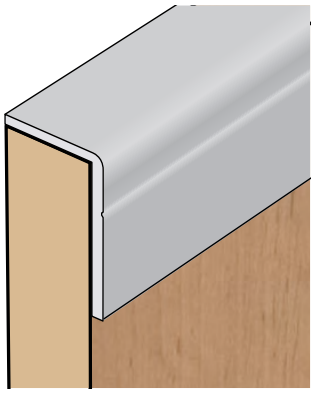



17D1S070XX
stříbrný elox

17D3S070XX
světlý bronz

Dělicí profil H

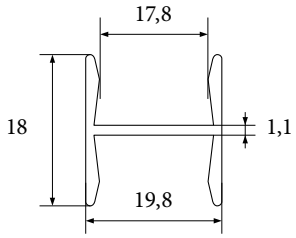

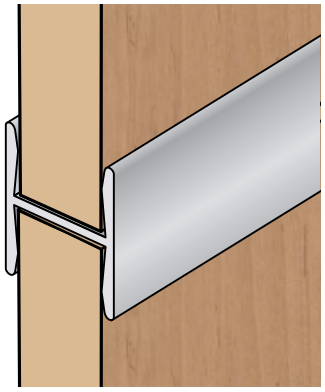



17D1PROHXX
stříbrný elox

17D3PROHXX
světlý bronz

Profil H 9/16

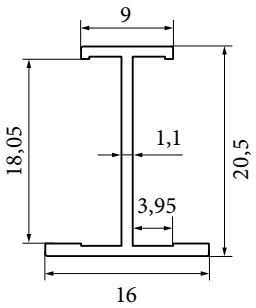

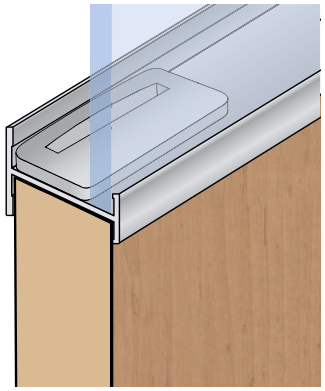



17D1PRH9XX
stříbrný elox

Profil T

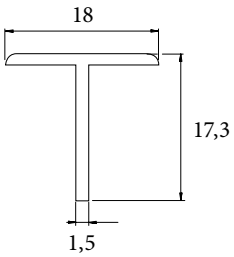

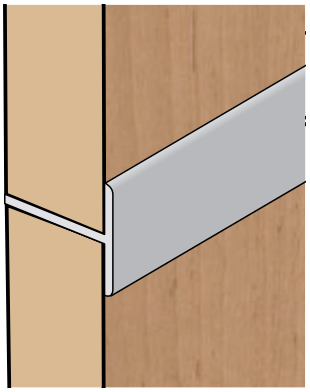



17D1PROTXX
stříbrný elox

17D3PROTXX
světlý bronz

Zasklívací podložka

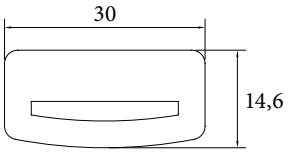

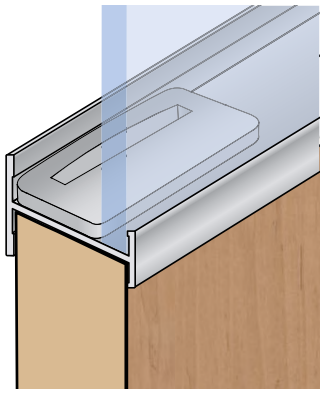

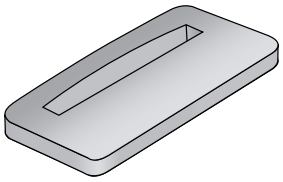

17C0ZASPOD
šedá

S55 – horní / středový, dolní

S55 – horní, středový

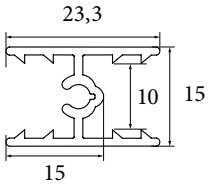

S55 – dolní

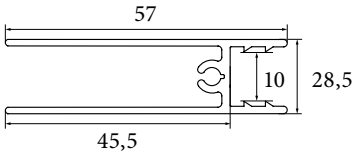

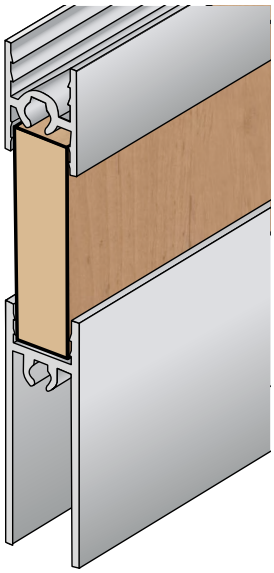

S55 horní a středový:

17D1HS55XX
stříbrný elox

17D3HS55XX
světlý bronz

17D7HS55XX
tmavý nerez (nerez)

17D0HS55XX
bílá RAL 9003

17DRHS55XX
černá RAL 9005

S55 dolní:

17D1DP55XX
stříbrný elox

17D3DP55XX
světlý bronz

17D7DP55XX
tmavý nerez (nerez)

17D0DP55XX
bílá RAL 9003

17DRDP55XX
černá RAL 9005

S65 – horní / středový, dolní

S65 – horní, středový

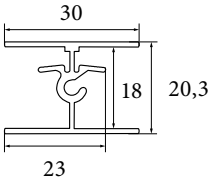

S65 – dolní

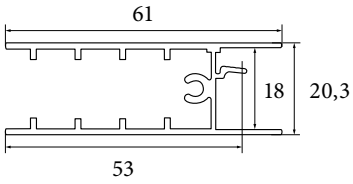

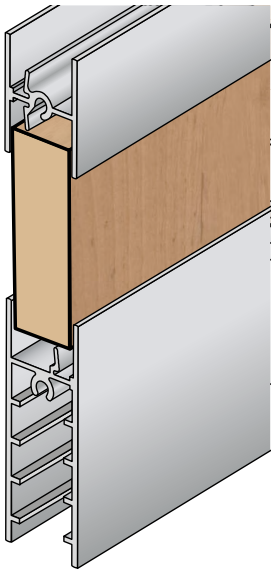

S65 horní a středový:

17D1HS65XX
stříbrný elox

17D3HS65XX
světlý bronz

17D6HS65XX
lesklý nerez (inox)

17DSHS65XX
šedý nerez

17D7HS65XX
tmavý nerez (nerez)

17D0HS65XX
bílá RAL

17DRHS65XX
černá RAL

S65 dolní:

17D1DP65XX
stříbrný elox

17D3DP65XX
světlý bronz

17D6DP65XX
lesklý nerez (inox)

17DSDP65XX
šedý nerez

17D7DP65XX
tmavý nerez (nerez)

17D0DP65XX
bílá RAL

17DRDP65XX
černá RAL

Svislý krycí profil

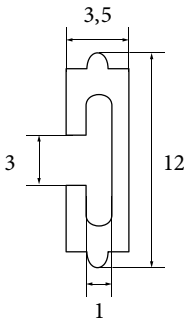

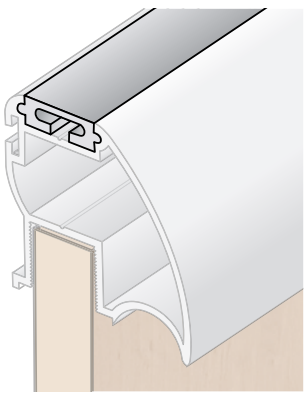

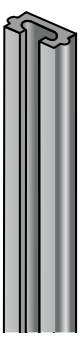

17D1PSKM27
stříbrný elox

17D3PSKM27
světlý bronz

17D6PSKM27
lesklý nerez (inox)

17DSPSKM27
šedý nerez

17D7PSKM27
tmavý nerez (nerez)

KRYCÍ PROFIL PRO MADLA

Některá madla lze kombinovat s krycím profilem. Ten slouží k zakrytí spojů.
Lze jej taky použít s kartáči nebo těsněním.

Krycí profil se nelakuje. Před nasunutím profilu do madla se profil mírně prohne nebo zkroutí aby lépe držel.

DORAZOVÉ A MEZIDVEŘNÍ KARTÁČE

Dorazové kartáče slouží k tichému dovírání dveří a zároveň zabraňuje průchodu prachu do skříně. Mezidveřní kartáče vyplňují vzniklý prostor mezi dveřmi a tím brání průchodu prachu do skříní.

KOMBINACE KRYCÍHO PROFILU A KARTÁČŮ



Madlo S11N s krycím profilem a nízkým dorazovým kartáčem.

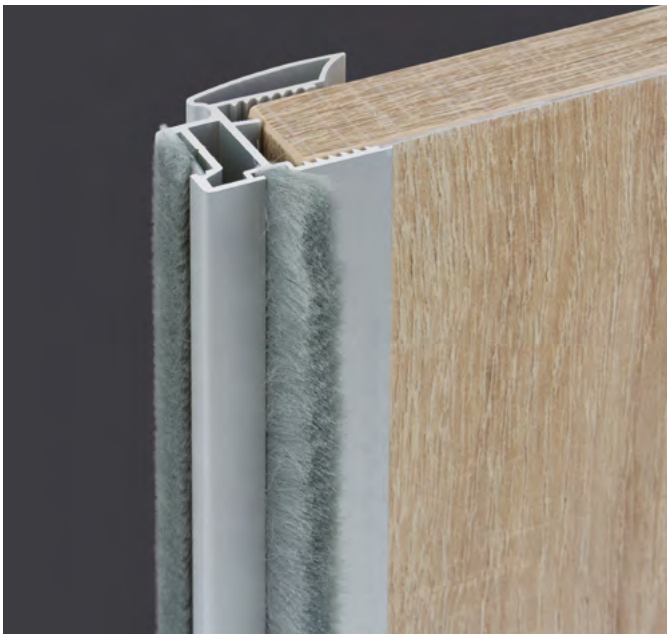

Madlo S11N bez krycího profilu s širokým dorazovým kartáčem a vysokým mezidveřním kartáčem.



Madlo S11N s krycím profilem



Madlo S11N s krycím profilem a dorazovým těsněním.





	Lamino tl. 18 mm	Lamino tl. 12 mm a zrcadlo tl. 4 mm	Sklo tl. 4 mm
S04N	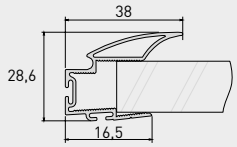	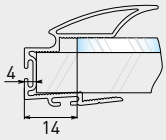	
S08	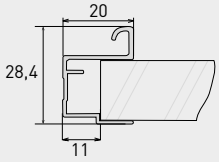	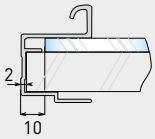	
S08N	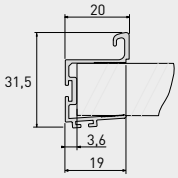		
S12	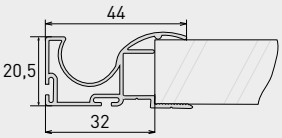	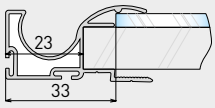	
S13B	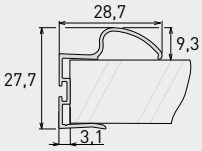		
S14	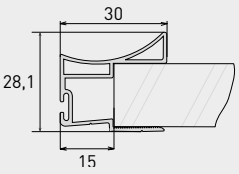	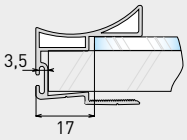	
S26R	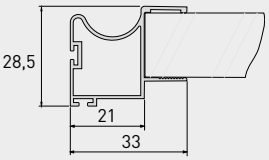		

	Lamino tl. 18 mm	Sklo tl. 4 mm	Příčka
S10N	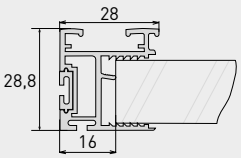	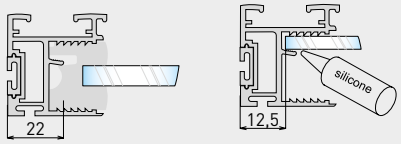	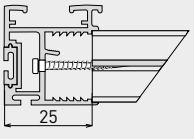
S11N	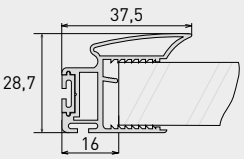	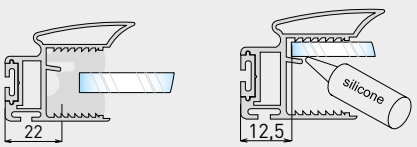	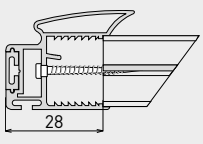

	Lamino tl. 18 mm	Sklo tl. 4 mm	Příčka
S19	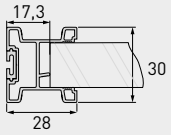	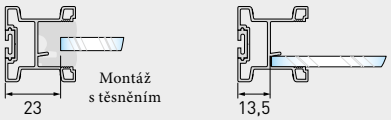	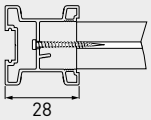
S24	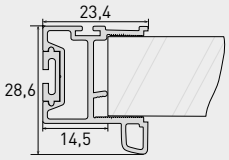	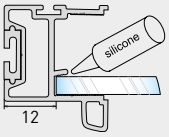	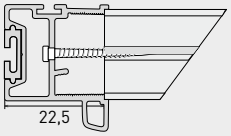
S26FR	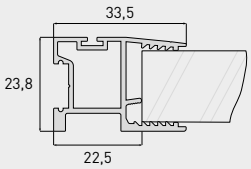	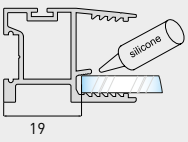	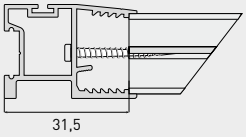
S45A	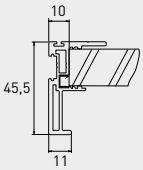	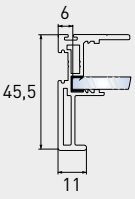	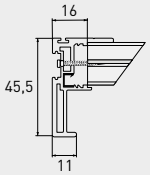
S45B	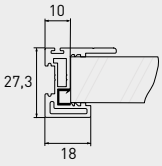	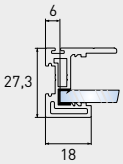	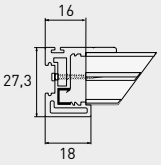

	Lamino tl. 18 mm	Lamino tl. 12 mm a zrcadlo tl. 4 mm	Sklo tl. 4 mm
Horní příčka S65	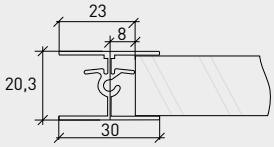		Středová příčka 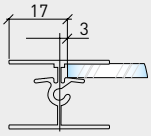
Dolní příčka S65	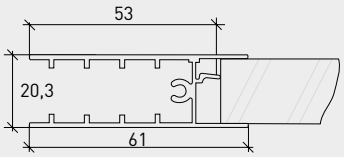		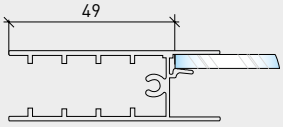

	Lamino tl. 10 mm	Sklo tl. 4 mm	Příčka
S15	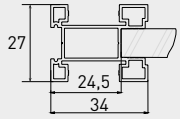	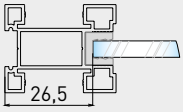	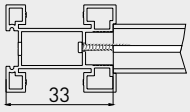
S16	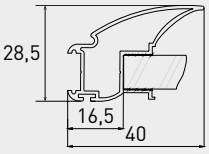	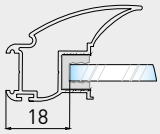	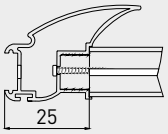
S16N	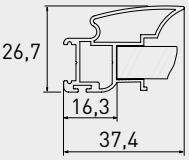	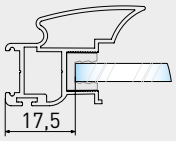	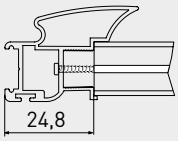
S17	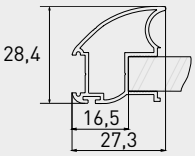	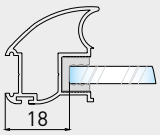	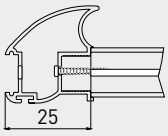
S20	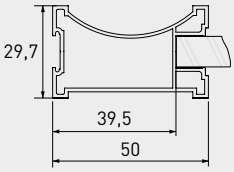	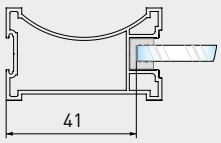	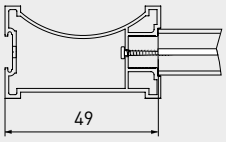
S22	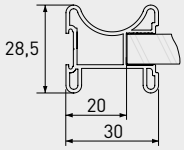	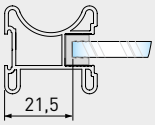	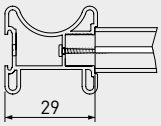
S27	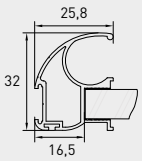	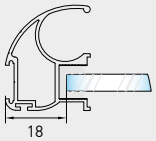	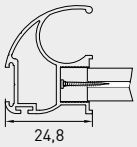
Horní příčka S55	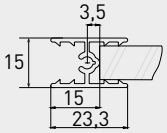	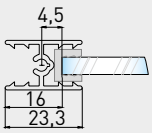	
Dolní příčka S55	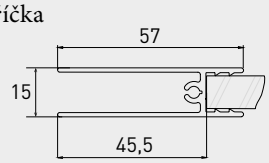	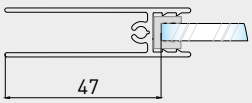	

Dekorativní hliníkové lišty díky kterým lze rychle a jednoduše opticky rozdělit větší plochy. Lišty lze upevnit pomocí samolepící oboustranné 3M pásky (lze dodat s páskou nebo i bez) na různé povrchy nebo zafrézovat. Jsou v několika barevných provedeních, které se schodují se stávajícími povrchy našich profilů. Tloušťka profilu je 2 mm, šířka
10 mm a max. délka 3000 mm.



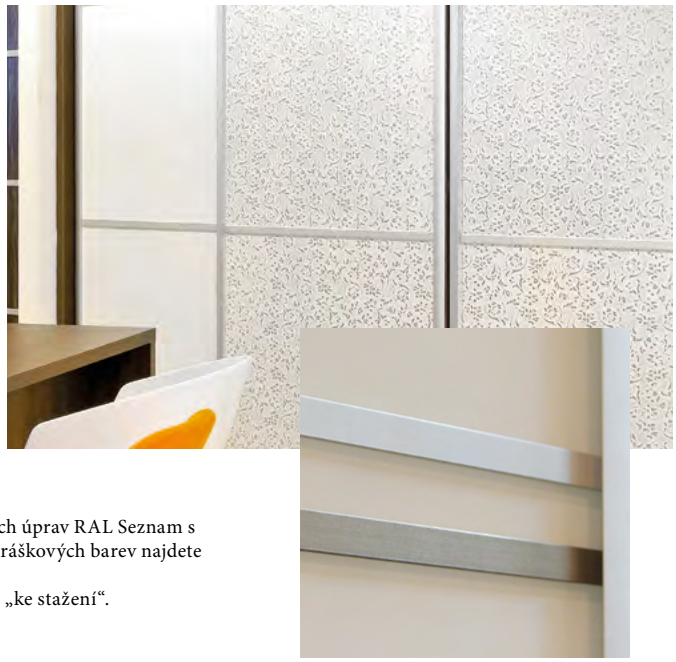

Řežeme na míru
Profily Vám nařežeme dle vašich potřeb.
Maximální délka je 3 m.

Možnost povrchových úprav RAL Seznam s aktuální nabídkou práškových barev najdete na našich stránkách www.salu.cz, v sekci „ke stažení“.

Lišty lze upevnit pomocí samolepící oboustranné 3M pásky.



Dekorativní lišty

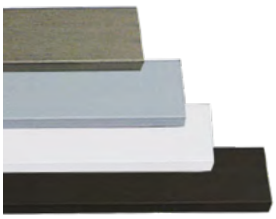

- 19D1DELIXX (elox)
- 19D6DELIXX (tmavý nerez)
- 19D2DELIXX (surová)
- 19DR3DELIXX (bílá)
- 19DR5DELIXX (černá)



DORAZOVÉ A MEZIDVEŘNÍ KARTÁČE PRO BOČNÍ MADLA

K profilům v nástřiku RAL NEDODÁVÁME krycí profil. Nutno objednat FLEX kartáč nízký bez lepidla 12,8 x 4,6.

Dorazové kartáče – nízké

Profil	Označení	Objednávací kód
S04N	FLEX kartáč nízký bez lepidla 6,2 x 4,6	1KC0B6245
S08	FLEX kartáč nízký s lepidlem 4,8 x 5	1KC0S4850
S08N	FLEX kartáč nízký bez lepidla 6,2 x 4,6	1KC0B6245
S10N	FLEX kartáč nízký bez lepidla 6,2 x 4,6	1KC0B6245
S10N	FLEX kartáč nízký bez lepidla bílý 12,8 x 4,6	1KCBB1240
S10N	FLEX kartáč nízký bez lepidla černý 12,8 x 4,6	1KCČB1240
S10N	FLEX kartáč nízký bez lepidla šedý 12,8 x 4,6	1KCBB1240
S11N	FLEX kartáč nízký bez lepidla 6,2 x 4,6	1KC0B6245
S11N	FLEX kartáč nízký bez lepidla 12,8x4,6 černý	1KCČB1240
S11N	FLEX kartáč nízký bez lepidla 12,8x4,6 šedý	1KC0B1240
S11N	FLEX kartáč nízký bez lepidla 12,8x4,6 bílý	1KCBB1240
S12	FLEX kartáč nízký bez lepidla 6,2 x 4,6	1KC0B6245
S13B	FLEX kartáč nízký bez lepidla 4,8 x 6	1KC0B4860
S14	FLEX kartáč nízký bez lepidla 6,2 x 4,6	1KC0B6245
S15	FLEX kartáč nízký bez lepidla 6,2 x 4,6	1KC0B6245
S15	FLEX kartáč nízký bez lepidla 12,8x4,6 černý	1KCČB1240
S15	FLEX kartáč nízký bez lepidla 12,8x4,6 šedý	1KC0B1240
S15	FLEX kartáč nízký bez lepidla 12,8x4,6 bílý	1KCBB1240
S16	FLEX kartáč nízký bez lepidla 6,2 x 4,6	1KC0B6245
S16	FLEX kartáč nízký bez lepidla 12,8x4,6 černý	1KCČB1240
S16	FLEX kartáč nízký bez lepidla 12,8x4,6 šedý	1KC0B1240
S16	FLEX kartáč nízký bez lepidla 12,8x4,6 bílý	1KCBB1240
S16N	FLEX kartáč nízký bez lepidla 6,2 x 4,6	1KC0B6245
S16N	FLEX kartáč nízký bez lepidla 12,8x4,6 černý	1KCČB1240
S16N	FLEX kartáč nízký bez lepidla 12,8x4,6 šedý	1KC0B1240
S16N	FLEX kartáč nízký bez lepidla 12,8x4,6 bílý	1KCBB1240

Profil	Označení	Objednávací kód
S17	FLEX kartáč nízký bez lepidla 6,2 x 4,6	1KC0B6245
S17	FLEX kartáč nízký bez lepidla 12,8x4,6 černý	1KCČB1240
S17	FLEX kartáč nízký bez lepidla 12,8x4,6 šedý	1KC0B1240
S17	FLEX kartáč nízký bez lepidla 12,8x4,6 bílý	1KCBB1240
S45A	FLEX kartáč nízký bez lepidla 6,2 x 4,6	1KC0B6245
S45B	FLEX kartáč nízký bez lepidla 6,2 x 4,6	1KC0B6245
S19	FLEX kartáč nízký bez lepidla 6,2x4,6	1KC0B6245
S19	FLEX kartáč nízký bez lepidla 12,8x4,6 černý	1KCČB1240
S19	FLEX kartáč nízký bez lepidla 12,8x4,6 šedý	1KC0B1240
S19	FLEX kartáč nízký bez lepidla 12,8x4,6 bílý	1KCBB1240
S20	Flex kartáč nízký bez lepidla 12,8 x 4,6 bílý	1KCBB1240
S20	Flex kartáč nízký bez lepidla 12,8 x 4,6 černý	1KCČB1240
S20	Flex kartáč nízký bez lepidla 12,8 x 4,6 šedý	1KCOB1240
S22	Flex kartáč nízký bez lepidla 12,8 x 4,6 bílý	1KCBB1240
S22	Flex kartáč nízký bez lepidla 12,8 x 4,6 černý	1KCČB1240
S22	Flex kartáč nízký bez lepidla 12,8 x 4,6 šedý	1KCOB1240
S24	FLEX kartáč nízký bez lepidla 6,2 x 4,6	1KC0B6245
S24	FLEX kartáč nízký bez lepidla 12,8x4,6 černý	1KCČB1240
S24	FLEX kartáč nízký bez lepidla 12,8x4,6 šedý	1KC0B1240
S24	FLEX kartáč nízký bez lepidla 12,8x4,6 bílý	1KCBB1240
S26(R)	FLEX kartáč nízký bez lepidla 6,2x4,6	1KC0B6245
S26FR	FLEX kartáč nízký bez lepidla 12,8x4,6 černý	1KCČB1240
S26FR	FLEX kartáč nízký bez lepidla 12,8x4,6 šedý	1KC0B1240
S26FR	FLEX kartáč nízký bez lepidla 12,8x4,6 bílý	1KCBB1240
S27	FLEX kartáč nízký bez lepidla 12,8x4,6 černý	1KCČB1240
S27	FLEX kartáč nízký bez lepidla 12,8x4,6 šedý	1KC0B1240
S27	FLEX kartáč nízký bez lepidla 12,8x4,6 bílý	1KCBB1240



FLEX kartáč nízký bez lepidla 12,8 x 4,6



FLEX kartáč nízký bez lepidla 12,8 x 4,6 bílý



FLEX kartáč nízký bez lepidla 6,2 x 4,6



FLEX kartáč nízký s lepidlem 4,8 x 5



FLEX kartáč nízký bez lepidla 4,8 x 6

Mezidveřní kartáče – vysoké

Profil	Označení	Objednávací kód
S04N	FLEX kartáč vysoký bez lepidla 6,7 x 12	1KC0B4810
S08	FLEX kartáč vysoký s lepidlem 6,7 x 12	1KC0S6712
S08N	FLEX kartáč vysoký s lepidlem 4,8 x 10	1KC0B4810
S10N	FLEX kartáč vysoký bez lepidla 4,8 x 10	1KC0B4810
S10N	FLEX kartáč vysoký bez lepidla 4,8 x 18	1KC0B4818
S11N	FLEX kartáč vysoký bez lepidla 4,8 x 10	1KC0B4810
S11N	FLEX kartáč vysoký bez lepidla 4,8 x 18	1KC0B4818
S12	FLEX kartáč vysoký bez lepidla 4,8 x 10	1KC0B4810
S12	FLEX kartáč vysoký bez lepidla 4,8 x 18	1KC0B4818
S13B	FLEX kartáč vysoký s lepidlem 6,7 x 12	1KC0S6712
S14	FLEX kartáč vysoký s lepidlem 6,7 x 12	1KC0S6712
S15	FLEX kartáč vysoký s lepidlem 6,7 x 12	1KC0S6712
S16	FLEX kartáč vysoký bez lepidla 4,5 x 12	1KCOB4512

Profil	Označení	Objednávací kód
S16N	FLEX kartáč vysoký bez lepidla 4,8 x 10	1KC0B4810
S17	FLEX kartáč vysoký bez lepidla 4,5 x 12	1KCOB4512
S20	FLEX kartáč vysoký s lepidlem 6,7 x 12	1KC0S6712
S22	FLEX kartáč vysoký s lepidlem 6,7 x 12	1KC0S6712
S24	FLEX kartáč vysoký bez lepidla 4,8 x 10	1KC0B4810
S24	FLEX kartáč vysoký bez lepidla 4,8 x 18	1KC0B4818
S26(R)	FLEX kartáč vysoký bez lepidla 4,5x12	1KC0B4512
S26FR	FLEX kartáč vysoký bez lepidla 4,8 x 10	1KC0B4810
S26FR	FLEX kartáč vysoký bez lepidla 4,8 x 18	1KC0B4818
S45A	FLEX kartáč vysoký bez lepidla 4,8 x 10	1KC0B4810
S45A	FLEX kartáč vysoký bez lepidla 4,8 x 18	1KC0B4818
S45B	FLEX kartáč vysoký bez lepidla 4,8 x 10	1KC0B4810
S45B	FLEX kartáč vysoký bez lepidla 4,8 x 18	1KC0B4818



FLEX kartáč vysoký bez lepidla 4,8 x 10



FLEX kartáč vysoký bez lepidla 4,5 x 12



FLEX kartáč vysoký s lepidlem 6,7 x 12



FLEX kartáč vysoký bez lepidla 4,8 x 18

Dorazové těsnění

Označení	Objednávací kód
Dorazové těsnění do madel, bílé	1KC0DTPMBI
Dorazové těsnění do madel, šedé	1KCODTPMSE
Dorazové těsnění do madel, antracit	1KC0DTPMAN

Dorazové těsnění do madel je vhodné pro madla S10N, S11N, S15, S16 a S17 těsnění použitelné jen v kombinaci s krycím profilem.



Dorazové těsnění do madel, bílé, šedé, antracit

ZÁSLEPKY

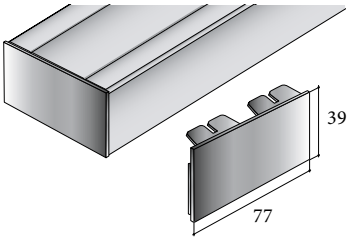

Záslepka pro profil S05
17C0PS05XX

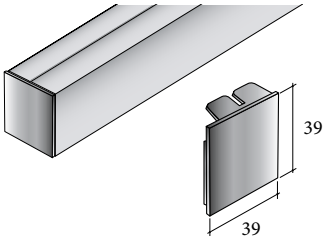

Záslepka pro profil S05-1
17C0PS05-1

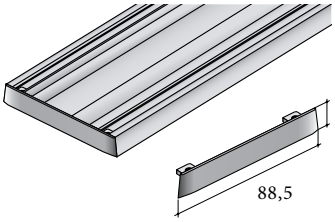

Záslepka pro profil S06N
17C0PS06NX

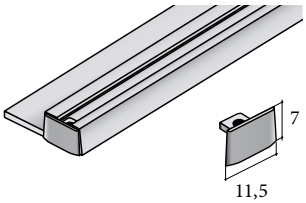

Záslepka pro profil S06N L+R
17C0PS06N1

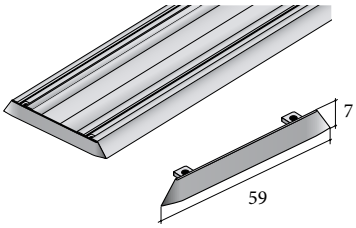

Záslepka pro profil S06 NN
17C0PS06NN

Záslepky jsou určeny pro tyto systémy:

S55, S60, S60N, S65

ZÁSLEPKY GARNÝŽE S80N

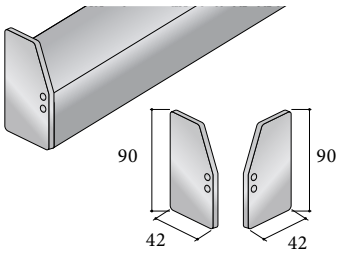

Boční záslepka pro garnýž S80N
(prodává se jako pár – 2 ks)
14C0BGS80N

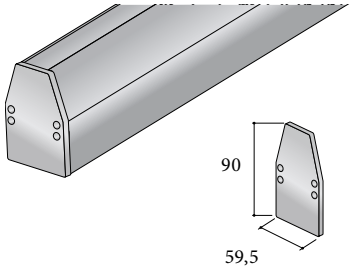

Horní záslepka pro garnýž S80N
(prodává se jako pár – 2 ks)
14C0HGS80N

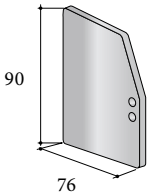

Široká záslepka pro garnýž S80N
(prodává se jako pár – 2 ks)
14C0BSGS80N

VYROVNÁVACÍ KOVÁNÍ

Kování pro vyrovnání posuvných dveří.
Použití při prohybu dveří nebo jako podpora

Šířka lamina min. 16 mm.

U širokých dveří doporučujeme použít
2 vyrovnávací kování.

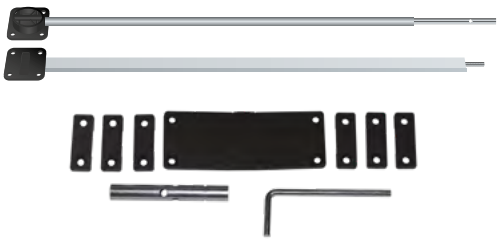

Dveřní vyrovnávací kování
19C0VYRKOV

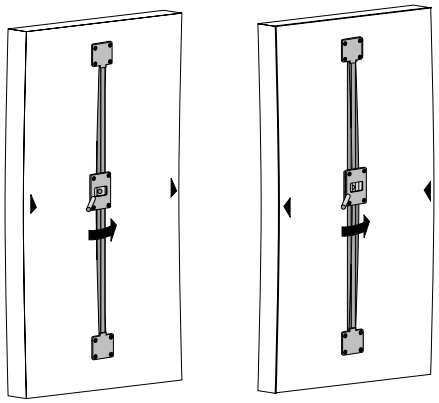



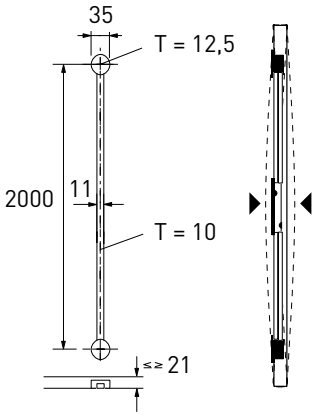

T = hloubka frézování

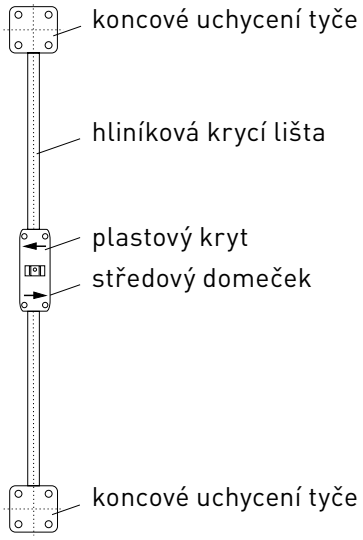



SOFTCLOSE SLIDIX – Pro kování S55, S60/S60N, S65

Kvalitnější varianta tlumení dveří s kováním S55, S60/S60N a S65

Montáž: horizontální
Aktivátor: kovový

Kování	Síla dotahu (hmotnost dveří)		
	T25 (18–25 kg)	T40 (25– 40 kg)	T60 (40–60 kg)
Slidix S55	17C05525	17C05540	17C05560
Slidix S60 / S60N	17C06025	17C06040	17C06060
Slidix S65	17C06525	17C06540	17C06560

1. Systém dveřního dovírání je určen pro naše kování S60/60N a dále pro rámový systém S55 a S65. Podrobný montážní návod je součástí balení.

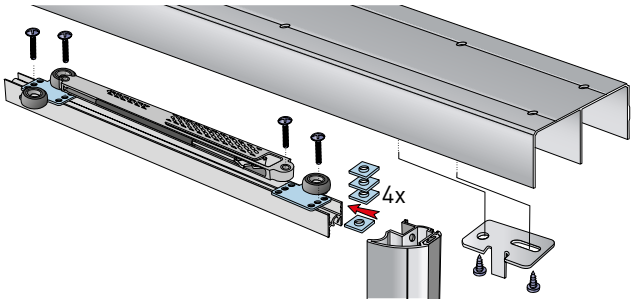

2. Dveřní dovírač má umístěn dovírací mechanismus před integrovaným horním vozíkem. Tím je na nejvyšší možnou míru zaručeno výškové seřízení dveří, protože dovírací mechanismus zabírá minimální prostor nad posuvnými dveřmi.

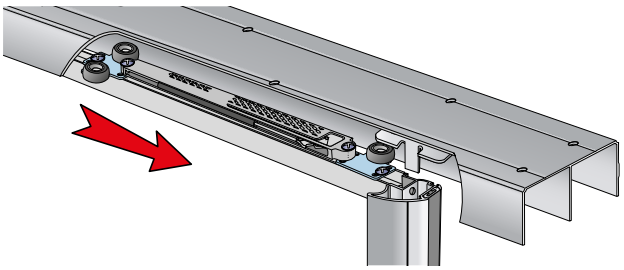

3. Dveřní dovírač lze montovat na levou i pravou stranu dveří. Jeho konstrukce je dostatečně robustní, aby vydržela i prudší zavírání dveří.

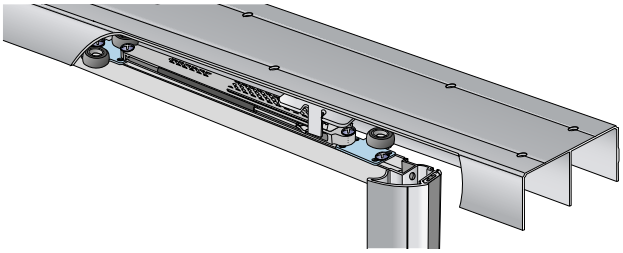

Softclose Slidix

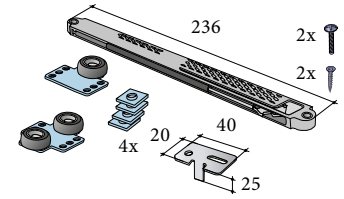

Sada Softclose
S55 Slidix

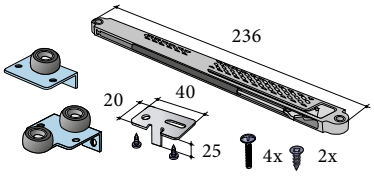

Sada Softclose
S65 Slidix

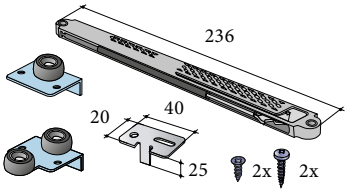

Sada Softclose
S60/S60N Slidix

Podrobný montážní návod je součástí balení každého tlumiče.

SOFTCLOSE SIMPLE – Pro kování S55, S60/S60N, S65

Ekonomické provedení tlumení
dveří s kováním S55, S60/S60N a S65

Montáž: vertikální
Aktivátor: plastový

Kování	Síla dotahu (hmotnost dveří)		
	T25 (18–25 kg)	T40 (25– 40 kg)	T60 (40–60 kg)
Simple S55	19C0S55T25	19C0S55T40	19C0S55T60
Simple S60 / S60N	19C0S60T25	19C0S60T40	19C0S60T60
Simple S65	19C0S65T25	19C0S65T40	19C0S65T60

SIMPLE S55

Tlumič je našroubován na čtvercových protikusech, které se musí nasadit do horní příčky před sestavením křídla.

Stručný návod k montáži (podrobný návod včetně šablony je součástí balení Softclose Simple). 1. Namontujte tlumič na dveře v uvedené poloze. 2. Přiložte šablonu do lišty, označte polohu adaptéru a přišroubujte. 3. Seřiďte výšku adaptéru seřizovacím šroubem. Zafixujte adaptér druhým vrutem.

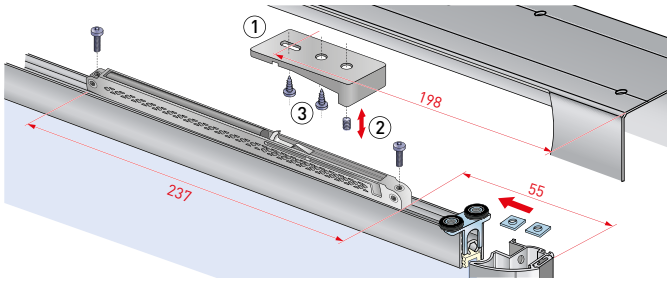

SIMPLE S60/S60N

Dveřní dovírač pro vestavěné skříně s extrémně jednoduchou montáží a seřízením. Adaptér v horním profilu se seřídí červíkem a zajistí vrutem.

Stručný návod k montáži (podrobný návod včetně šablony je součástí balení Softclose Simple). 1. Namontujte tlumič na dveře v uvedené poloze. 2. Přiložte šablonu do lišty, označte polohu adaptéru a přišroubujte. 3. Seřiďte výšku adaptéru seřizovacím šroubem. Zafixujte adaptér druhým vrutem.

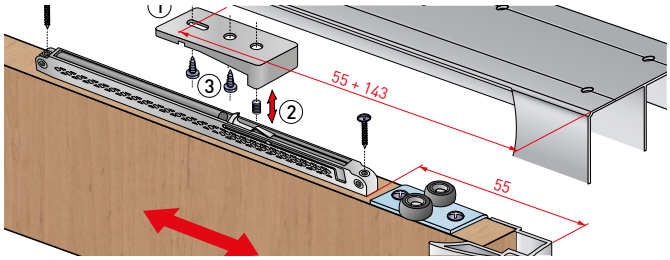

SIMPLE S65

Tlumič je našroubován na plastových protikusech, umístění adaptéru vždy vychází z umístění tlumiče.

Stručný návod k montáži (podrobný návod včetně šablony je součástí balení Softclose Simple). 1. Namontujte tlumič na dveře v uvedené poloze. 2. Přiložte šablonu do lišty, označte polohu adaptéru a přišroubujte. 3. Seřiďte výšku adaptéru seřizovacím šroubem. Zafixujte adaptér druhým vrutem.

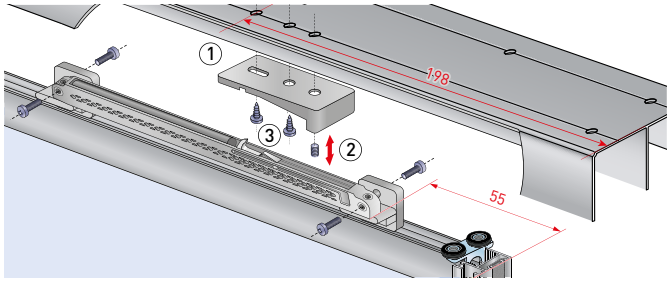

Softclose Simple

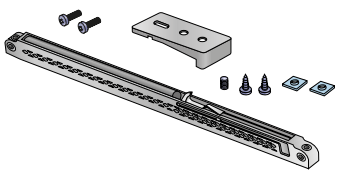

Sada Softclose
S55 Simple

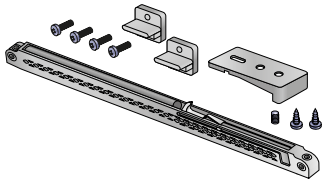

Sada Softclose
S65 Simple

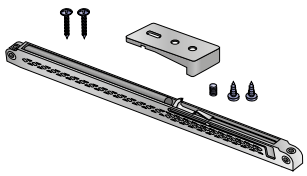

Sada Softclose
S60/S60N Simple

Podrobný montážní
návod je součástí balení
každého tlumiče.

SOFTCLOSE CENTRO – Pro kování S55, S60/S60N, S65

Centrální tlumič prostředních dveří pro kováním S55, S60/S60N a S65

Montáž: horizontální
Aktivátor: kovový

Kování	Síla dotahu (hmotnost dveří)	
	T25 (18–25 kg)	T40 (25– 40 kg)
Centro S55	19C0SLCT25	19C0SLCT40
Centro S60 / S60N	19C0SLCT25	19C0SLCT40
Centro S65	19C0SLCT25	19C0SLCT40

Dveřní dovírač Softclose Centro je určen pro prostřední dveře a všude tam, kde je potřeba s dveřními křídly pokračovat v následném pohybu. Centralní tlumič Softclose Centro dodá skříním možnost pohodlně zastavit prostřední dveře a následně otevřít v libovolném směru. Dovírač Softclose synchro s jednotnou odporovou silou 40 N je adaptivní na systémy S55, S60, S60N, S65.

1. Posuvný systém S55 – pro uchycení adaptéru k horní příčce použijte vrut TEX 3,5 x 9,5 mm, který je součástí balení. Adaptér se montuje na střed křídla. Odečet křídel od světlosti korpusu je 43 mm.

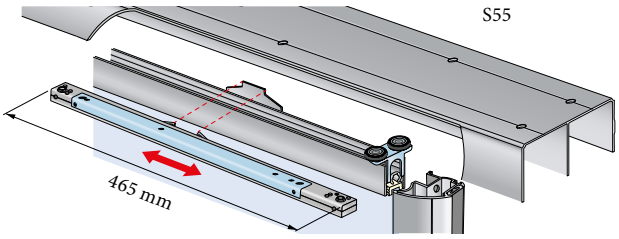

2. Posuvný systém S60/S60N – pro uchycení adaptéru k horní příčce použijte vrut s půlkulatou hlavou 3,5 x 16 mm, který je součástí balení. Adaptér se montuje na střed křídla. Odečet křídel od světlosti korpusu je 43 mm.

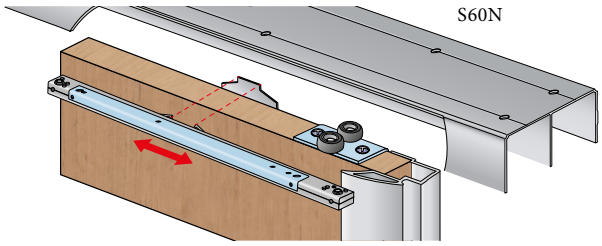

3. Posuvný systém S65 – pro uchycení adaptéru k horní příčce použijte vrut TEX 3,5 x 9,5 mm, který je součástí balení. Adaptér se montuje na střed křídla. Odečet křídel od světlosti korpusu je 43 mm.

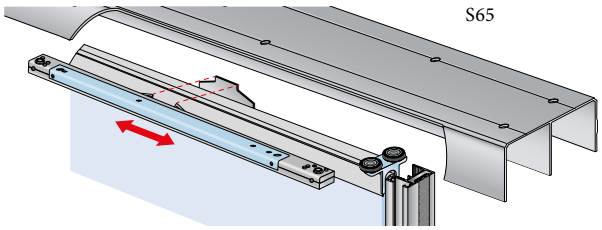

4. Adaptér pro Softclose Simple

Vzdálenost "X" se mění v závislosti na použitém systému. Pro S55B, S60/S60N a S65 je X = 7 mm. Pro S55A je X = 12 mm. Pro S65 (19) je x = 10 mm.

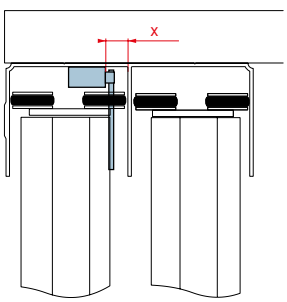

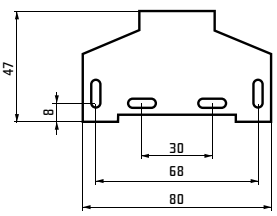

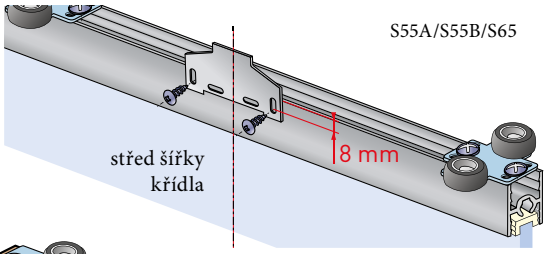

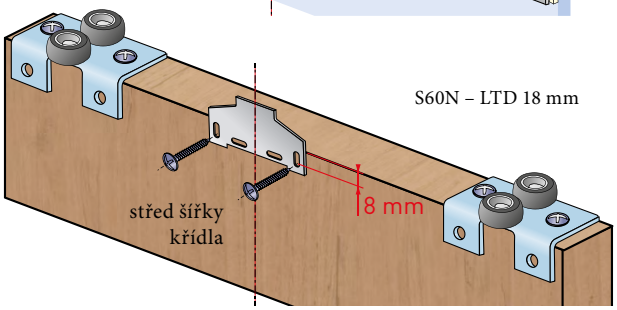

Softclose Centro

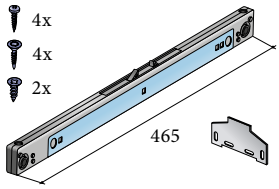

Sada Softclose
S55 Centro

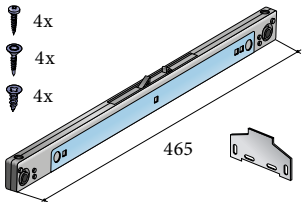

Sada Softclose
S65 Centro

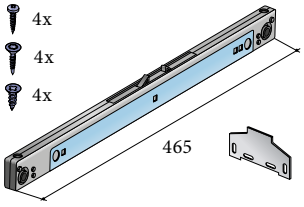

Sada Softclose
S60/S60N Centro

Podrobný montážní
návod je součástí balení
každého tlumiče.



PLATÍ PRO SYSTÉMY

S20 | S30

š = šířka dveří
x = š/2

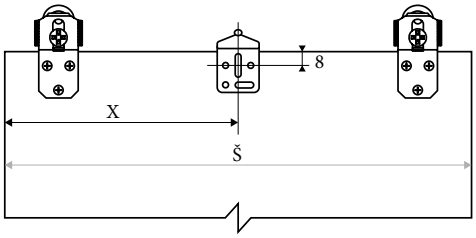

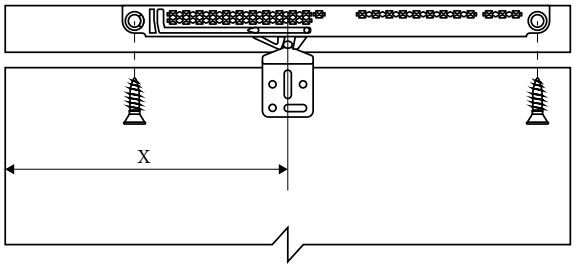

Aktivátor montujeme do středu dveří, tlumič namontujeme podle aktivátoru.

PLATÍ PRO SYSTÉMY

S36 | S36SC

S37 | S37SC

S60H | S60HSC

1/2

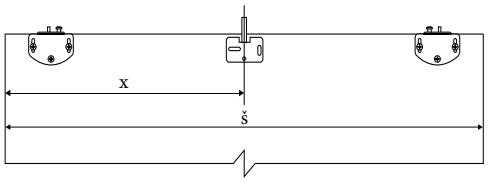

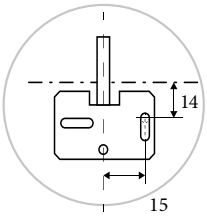

Aktivátor montujeme do středu dveří, tlumič namontujeme podle šablony.

š = šířka dveří
x = š/2

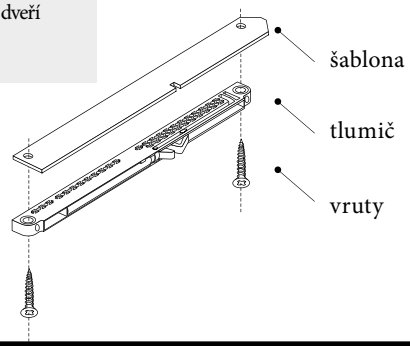

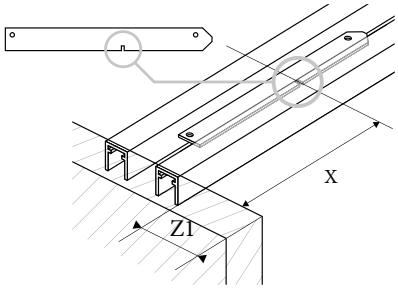

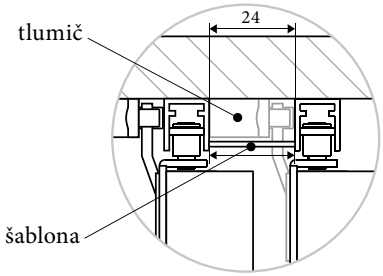

PLATÍ PRO SYSTÉMY

S41

X = M + 13

X = vzdálenost pro vrtání tlumiče
M = šířka madla

Doporučené madlo S41 SV01-J:
Madlo S41: M = 2 mm



Vzdálenost pro vrtání tlumiče
X = 15 mm

Volitelná madla:
Madlo S12: M = 32 mm

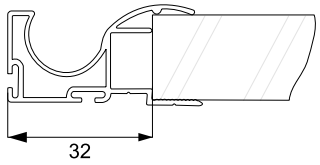

Vzdálenost pro vrtání tlumiče
X = 45 mm

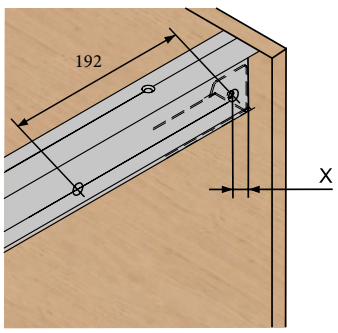

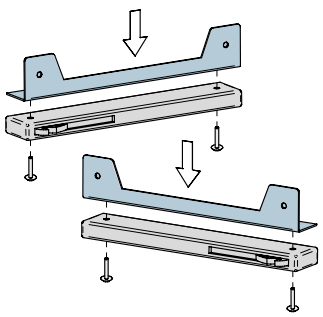

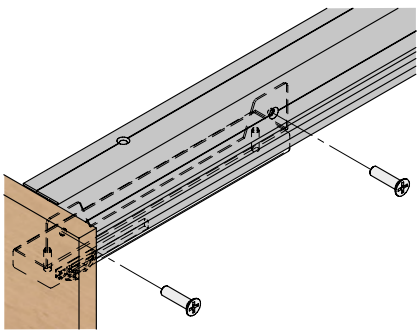

Softclose přišroubujte pomocí dodaných šroubů M4 x 8, rozteč vrtání softclose je 192 mm.

PLATÍ PRO SYSTÉMY

S50N

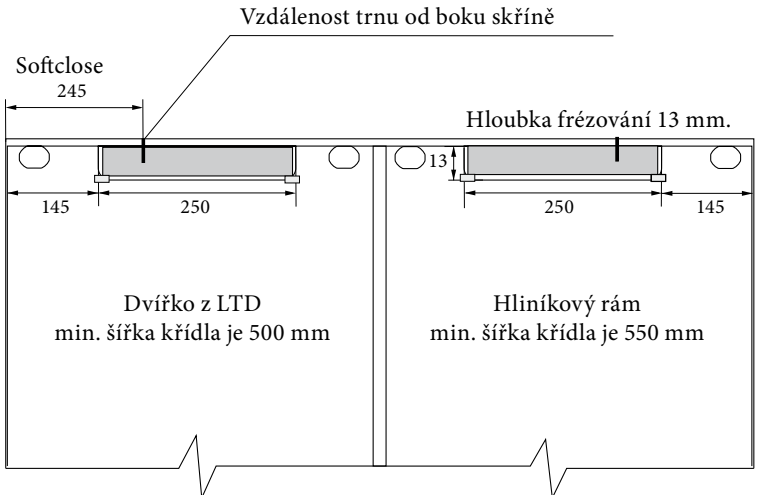

Aktivátor softclose je pro přední dvířko namontován do horního profilu, pro zadní dvířko je montován těsně za profil.

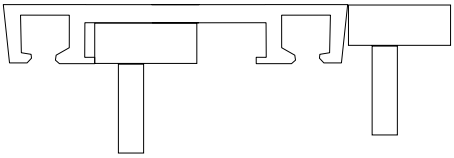

PLATÍ PRO SYSTÉMY

S80

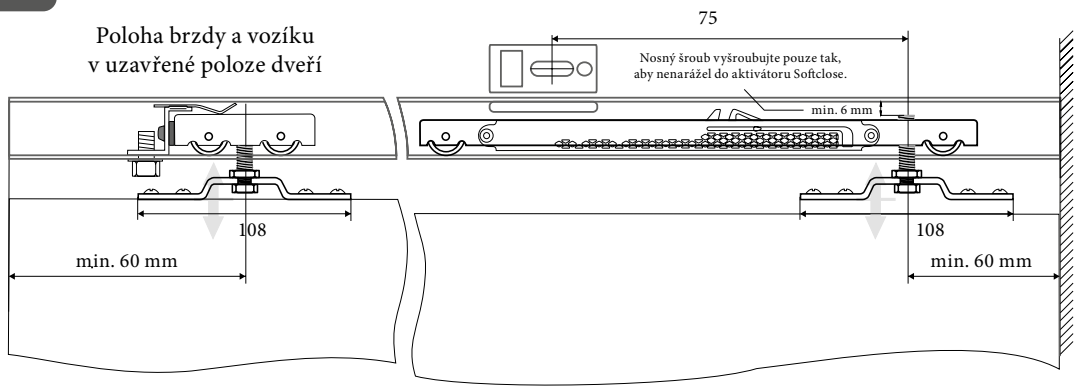

PLATÍ PRO SYSTÉMY

S45

Softclose přišroubujte pomocí dodaných šroubů do protiplechů, zasunutých v horním vodicím profilu.

Slidix tlumení

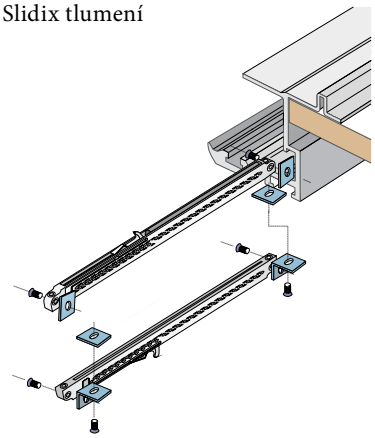

Slidix centro

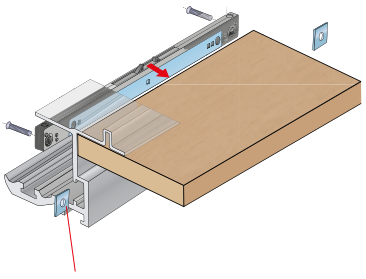

Montáž tlumiče pomocí zajišťovacích plechů:

POZOR: zajišťovací plechy pro tlumení nasuňte do horního vodicího profilu ještě před montáží vodicí lišty ke korpusu.

Na horním vozíku je nutná výměna aktivátoru

Plynulý dotah dveří

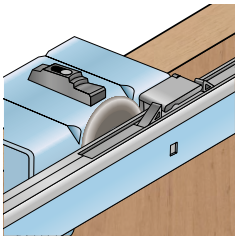

Prostřední dveře

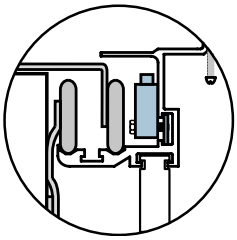





zafrézovaný stromeček na zakázku

výroba na zakázku

barvení RAL na zakázku

výkresy ke stažení



ÚCHYTKOVÉ PROFILY

HLINÍKOVÝ PROGRAM

Nabízíme celou škálu narážecích a úchytkových profilů. Jedná se o profily pro tloušťku materiálu 18 mm, 28 mm a 38 mm. Tyto dodáváme jak v nezkrácených délkách (kusový prodej), tak již nařezané a opracované (zakázková výroba). Nechybí samozřejmě ani možnost lakování profilů práškovou barvou do odstínů RAL. V naší nabídce naleznete také řešení pro bezúchytkové otevírání – Gola profily.

Odkaz na Online kalkulátor

ZAFRÉZOVANÝ STROMEČEK NA ZAKÁZKU

Nově nabízíme možnost řezání narážecích profilů na míru a zároveň i zafrézování stromečku.

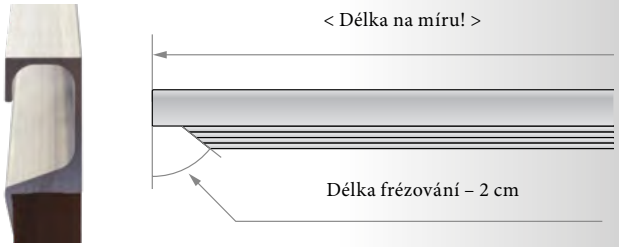

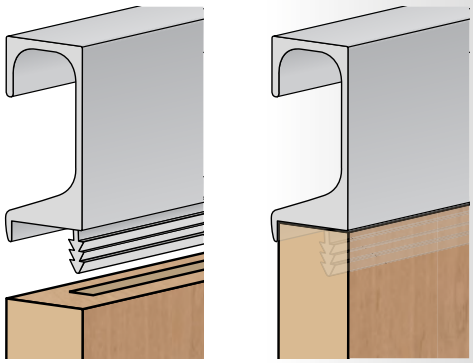

Tuto službu si jednoduše objednáte na našich internetových stránkách www.salu.cz v sekci „Hrany a úchytkové profily".

VÝROBA NA ZAKÁZKU

Našim zákazníkům nabízíme řešení individuálních požadavků na míru pomocí zakázkové výroby.

Zákazník si tak může z pohodlí své kanceláře jednoduše objednat madla a úchytkové profily. Stačí se na webových stránkách www.salu.cz prokliknout na e-shop, kde je již zákazník intuitivně veden jednoduchým objednávkovým systémem k zadání parametrů madel nebo úchytkových profilů, které jsou nařezány dle objednávky na míru.

MOŽNOST POVRCHOVÝCH ÚPRAV V RAL

Seznam s aktuální nabídkou skladových práškových barev najdete na našich stránkách www.salu.cz, v sekci „Ke stažení".

VÝKRESY KE STAŽENÍ

Výkresy madel si můžete stáhnout zde:
https://www.salu.cz/cz/hrany-a-uchytkove-profily/

UK1

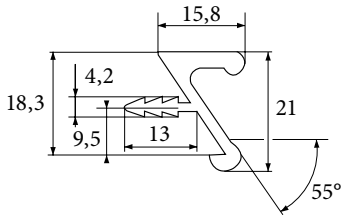

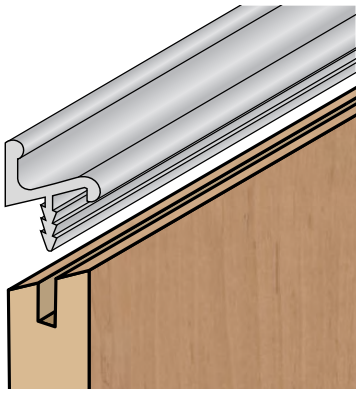

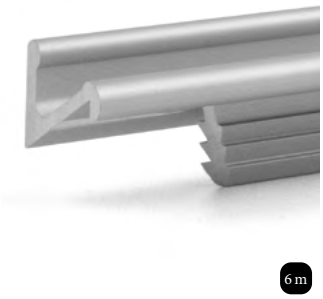

1UD1UKW1XX
(stříbrný elox)

UK2

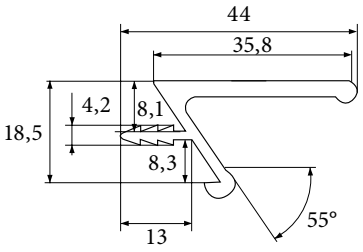

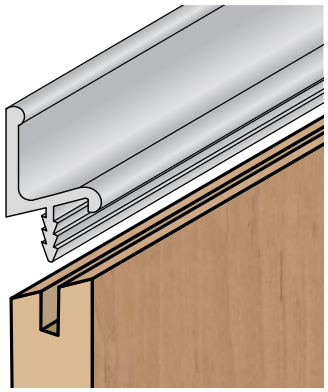



1UD1UKW2XX
(stříbrný elox)

UK4

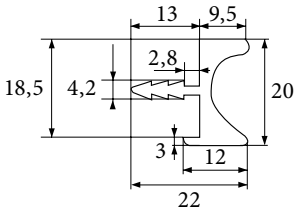

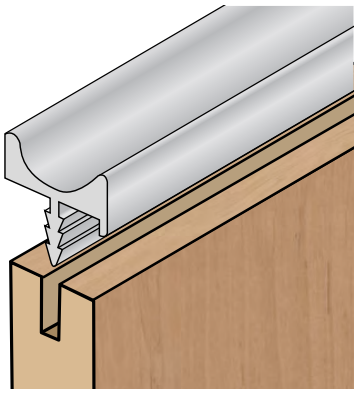

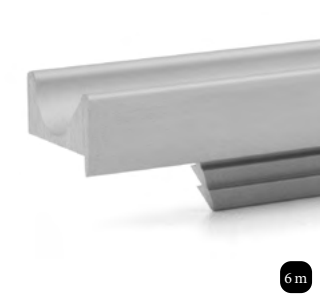

1UD1UKW4XX
(stříbrný elox)

1UD6UK40XX
(tmavý nerez)

UK5

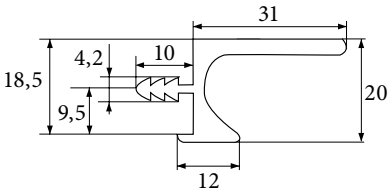

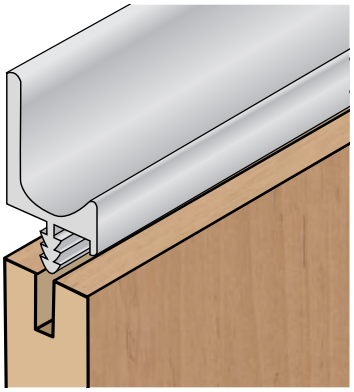



1UD1UK50XX
(stříbrný elox)

1UD6UK50XX
(tmavý nerez)

UK6

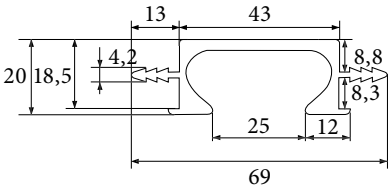

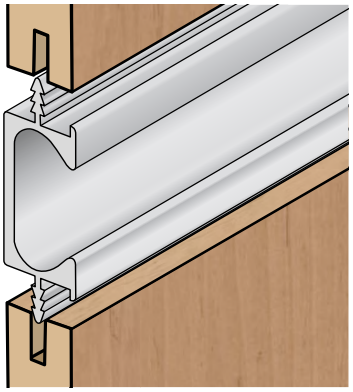



1UD1UKW6XX
(stříbrný elox)

UK7

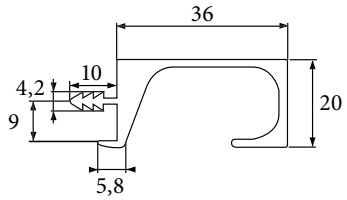

* UK7 (tmavý nerez lakovaný) lze použít k rámečkům (tmavý nerez).

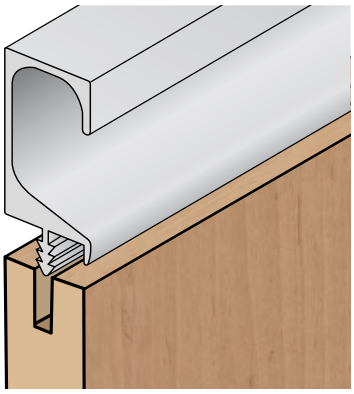

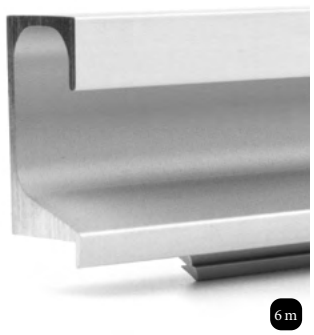

6 m

- 1UD1UK70XX (stříbrný elox)
- 1UD6UK70XX (tmavý nerez)
- 1UD6UK7CXX (tmavý nerez – lakovaný)*

UK8

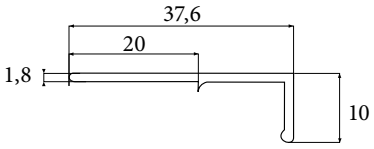

Při použití této úchytky odečíst 2 mm.

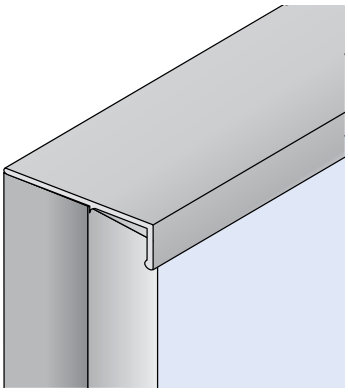



5 m

- 19D1UK8EXX (stříbrný elox)
- 19D7UK8CXX (chrom)
- 19D5UK8NXX (světlý nerez)
- 19D6UK8NXX (tmavý nerez)

UK8 se zafrézováním

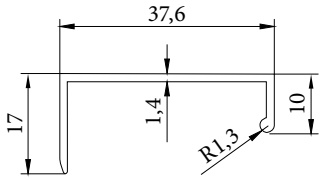

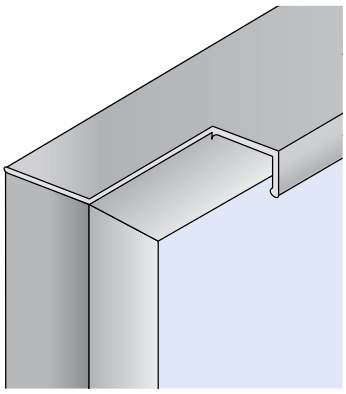



5 m

- 19D1UK8EXX (stříbrný elox)
- 19D7UK8CXX (chrom)
- 19D5UK8NXX (světlý nerez)
- 19D6UK8NXX (tmavý nerez)

UK8N

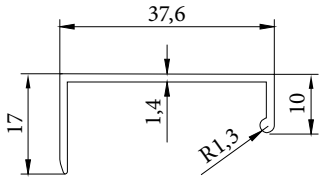

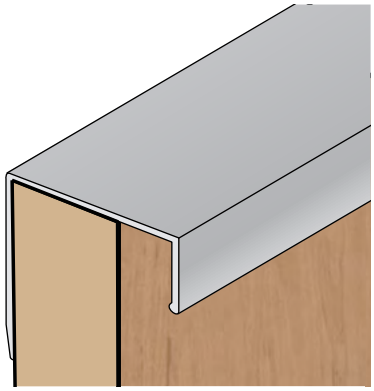

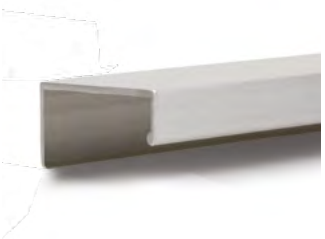

5 m

- 19D1UK8NEXX (stříbrný elox)
- 19D7UK8NCXX (chrom)
- 19D5UK8NNXX (světlý nerez)
- 19D6UK8NNXX (tmavý nerez)

UK8N se zafrézováním

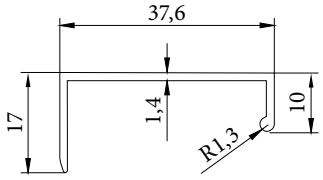

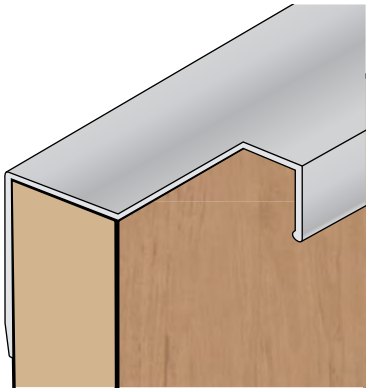



5 m

- 19D1UK8NEXX (stříbrný elox)
- 19D7UK8NCXX (chrom)
- 19D5UK8NNXX (světlý nerez)
- 19D6UK8NNXX (tmavý nerez)

UK9

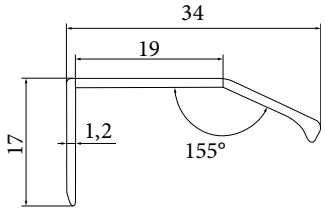

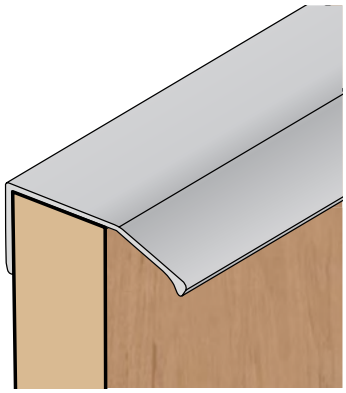

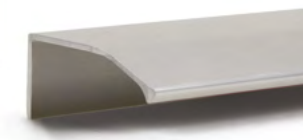

5 m

19D1UK9EXX (stříbrný elox)
19D5UK9NXX (světlý nerez)
19DOUK9NX (šedý nerez)
19D6UK9NXX (tmavý nerez)

UK9 se zafrézováním

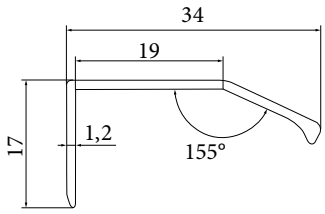

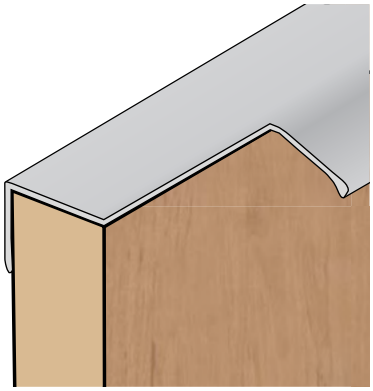



5 m

19D1UK9EXX (stříbrný elox)
19D5UK9NXX (světlý nerez)
19DOUK9NXX (šedý nerez)
19D6UK9NXX (tmavý nerez)

UK10

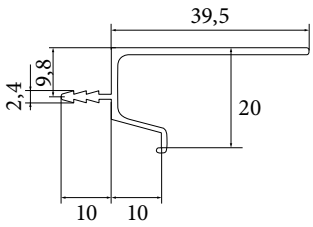

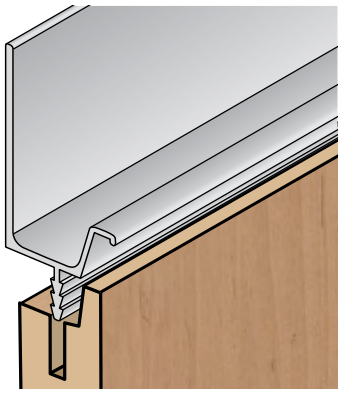

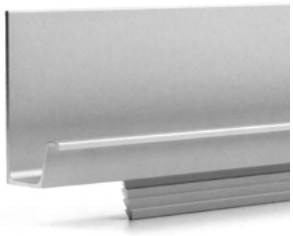

6 m

19D1UK10EXX (stříbrný elox)

UK11

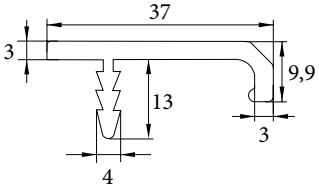

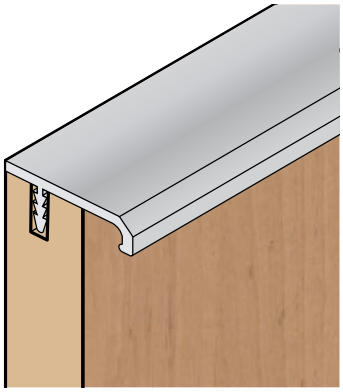



6 m

19D1UK11EXX (stříbrný elox)

UK11 se zafrézováním

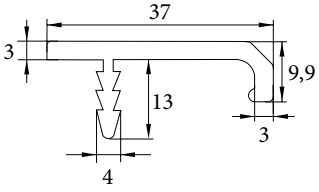

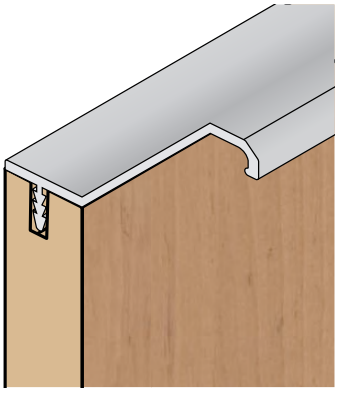



6 m

19D1UK11EXX (stříbrný elox)

UK15

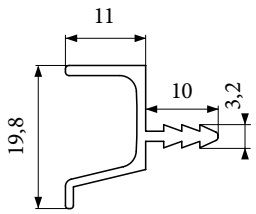

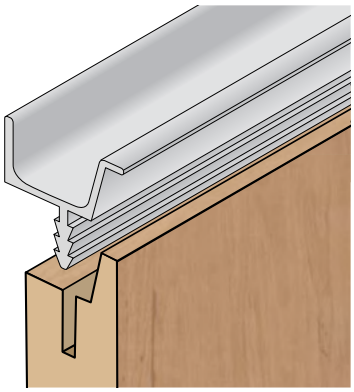



6 m

19D1UK15EXX
(stříbrný elox)

19D6UK15XX
(tmavý nerez)

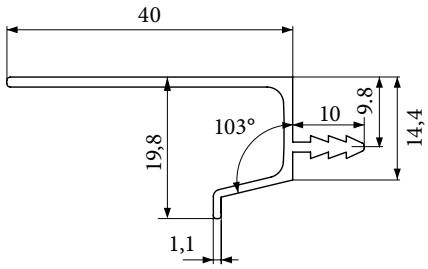

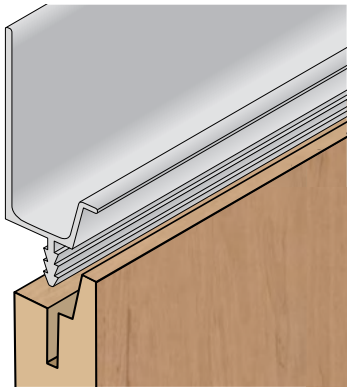

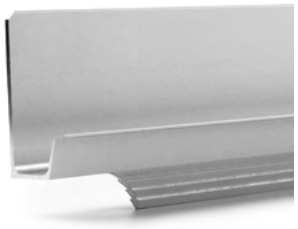

6 m

19D1UK16EXX
(stříbrný elox)

19D6UK16XX
(tmavý nerez)

UK17

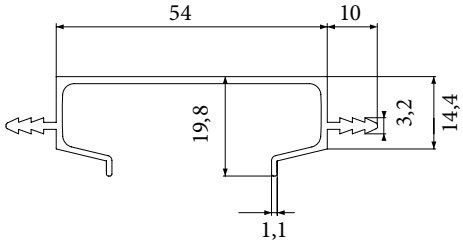

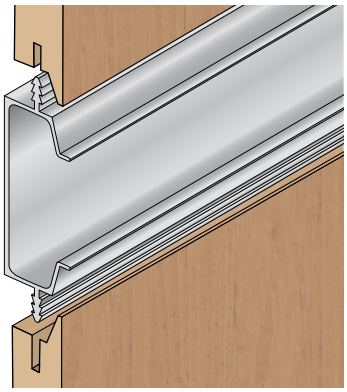



6 m

19D1UK17EXX
(stříbrný elox)

19D6UK17XX
(tmavý nerez)

UK18

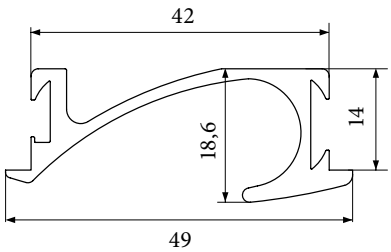

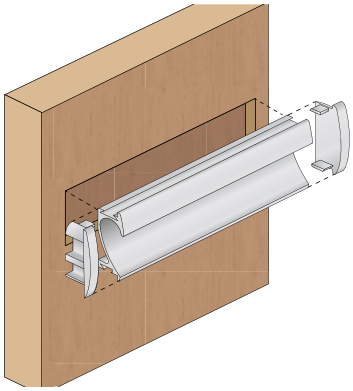



6 m

19D1UK18EXX
(stříbrný elox)

UK20

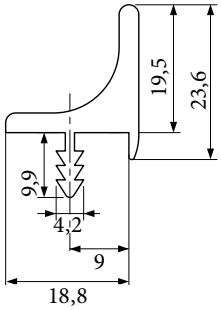

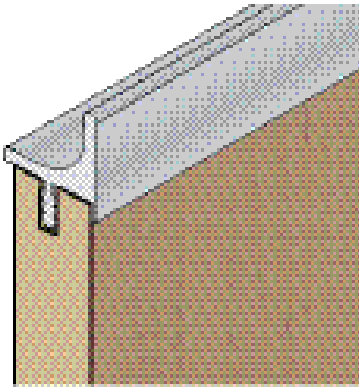

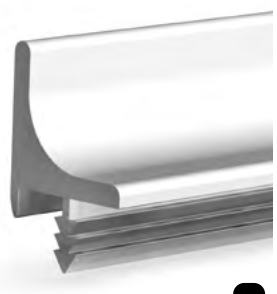

6 m

1UD1UK200XX
(stříbrný elox)

1UD7UK200XX
(tmavý nerez)

UK20 GRIFFE

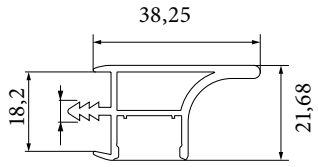

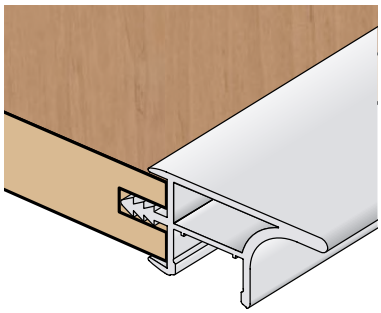



6 m

1UD1UK20GXX (stříbrný elox)
1UD7UK20GXX (tmavý nerez)

UK20 DOPPEL

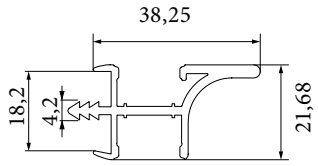

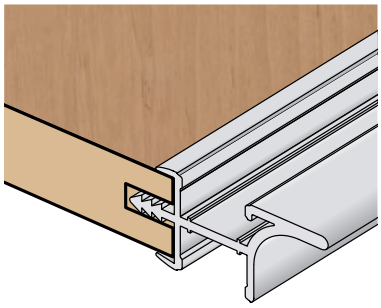



6 m

1UD1UK20DXX (stříbrný elox)
1UD7UK20DXX (tmavý nerez)

Rohová lišta UK21

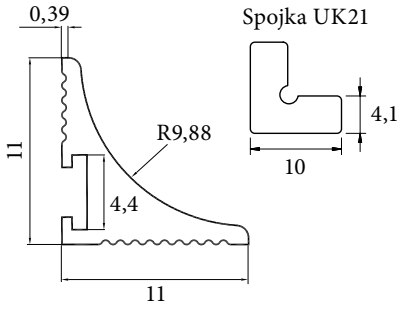

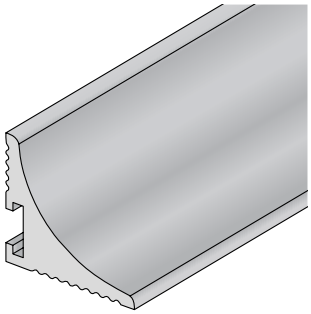



6 m

1UD1UK21XX (stříbrný elox)
1UD6UK21XX (světlý nerez)
1UD7UK21XX (tmavý nerez)







Narážecí hrana S01

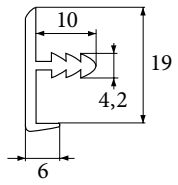

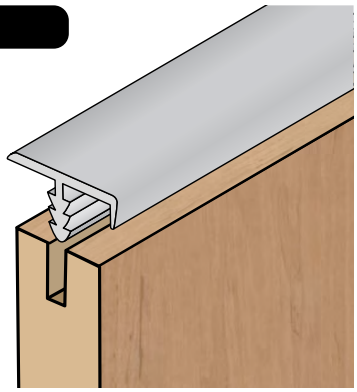



1ND1NH01XX
(stříbrný elox)

Narážecí hrana s madlem 02

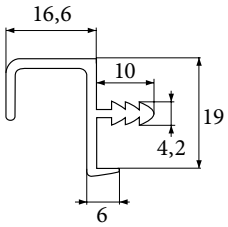

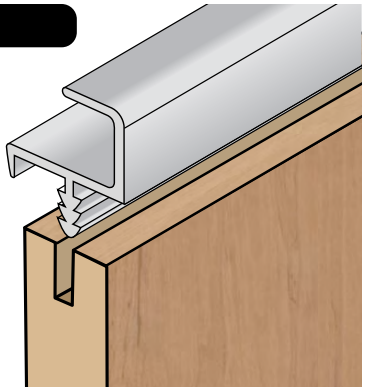



1ND1NH02XX
(stříbrný elox)

Narážecí hrana pro tl. desky 28 mm

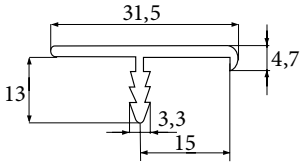

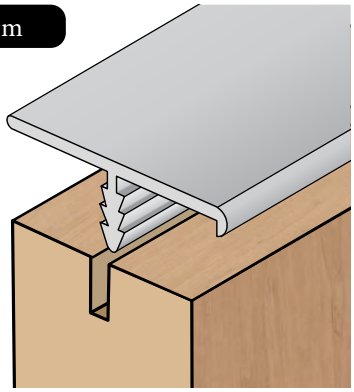



1ND1NH28XX
(stříbrný elox)

Narážecí hrana pro tl. desky 38 mm

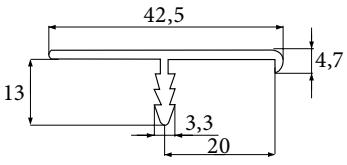

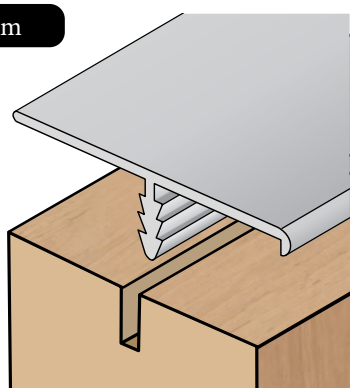



1ND1NH38XX
(stříbrný elox)

Profil U pro tl. desky 18 mm

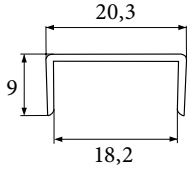

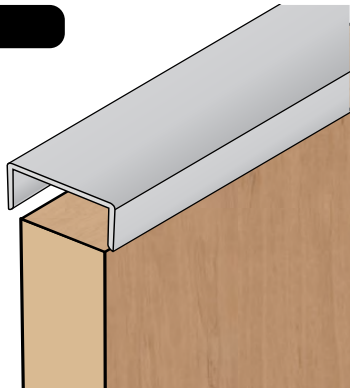



1ND1PU18XX
(stříbrný elox)



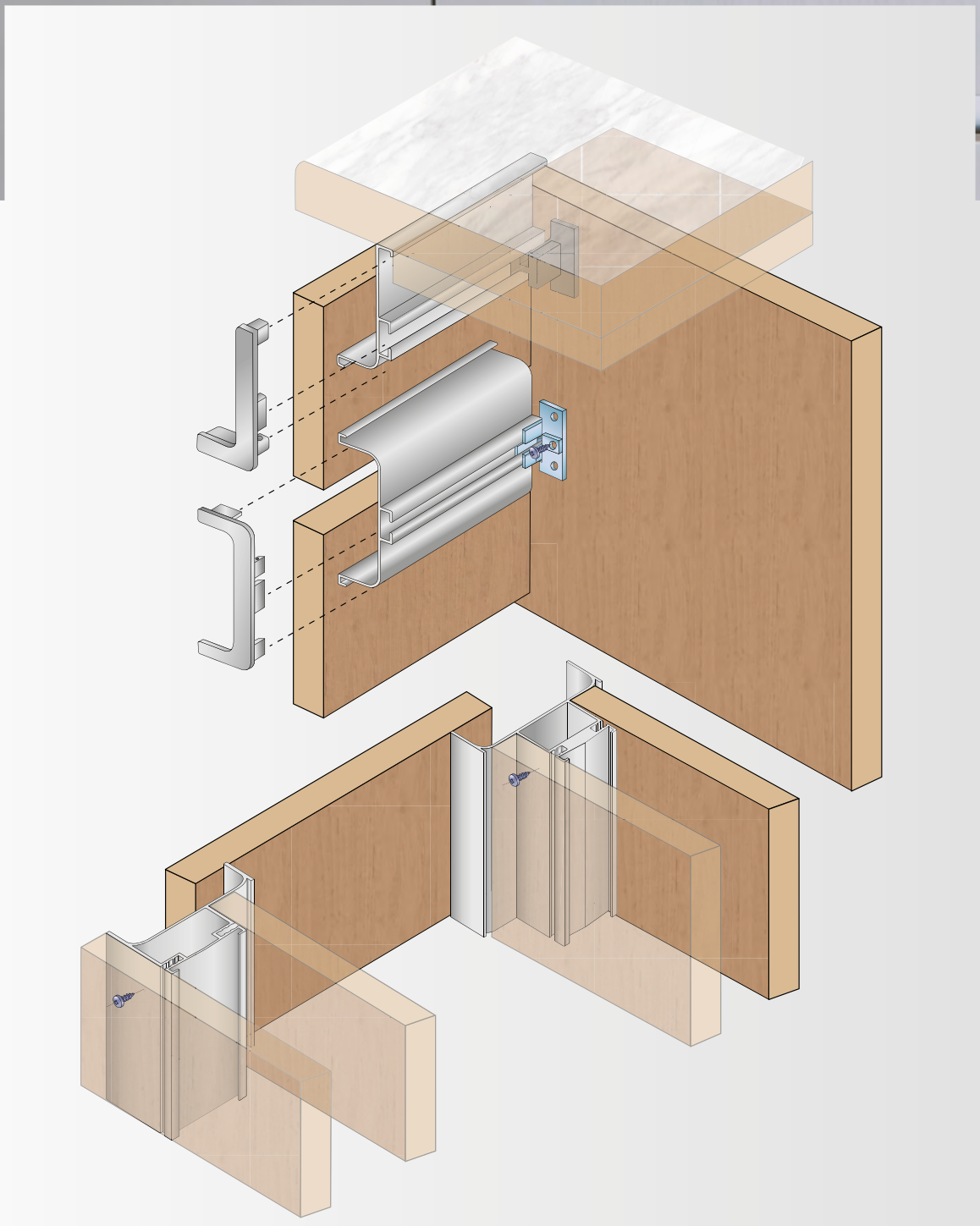

barvení RAL na zakázku

výroba na zakázku



GOLA PROFILY

PROFILY PRO BEZÚCHYTKOVÉ OTVÍRÁNÍ

Oproti běžným úchytkám mají naše bezúchytové profily čistou a jednoduchou linii. Použitím profilu dosáhne kuchyň neobyčejného moderního vzhledu. Hliníkové profily montované do zásuvek či dvířek jsou plně funkční, praktické a přitom designové.

Díky vertikálním profilům docílíte čisté linie i ve svislé poloze. V kombinaci s našimi horizontálními profily (C a J) dosáhne vaše kuchyň jednotného a čistého vzhledu.

Profily nabízíme v povrchové úpravě:
– stříbrný elox
– šedý nerez

Profily také lakujeme, především jde o designovou bílou a černou barvu. Na výběr máte ale z celé škály barev.

Horizontální profily

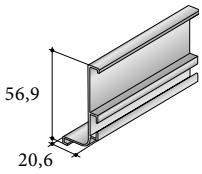

Profil J kování
17D1MSJDXX (SE)
17D5MSJDXX (SN)
17DSMSJDXX (ŠN)
17D7MSJDXX (TN)
17DR3SJDXX (B)
17DR5SJDXX (Č)

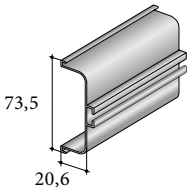

Profil C kování
17D1MSCDXX (SE)
17D5MSCDXX (SN)
17DSMSCDXX (ŠN)
17D7MSCDXX (TN)
17DR3SCDXX (B)
17DR5SCDXX (Č)

Vertikální profily

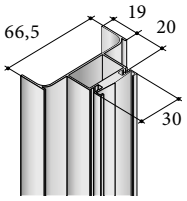

Profil vertikální k C a J
17D1MSVDXX (SE)
17D5MSVDXX (SN)
17DSMSVDXX (ŠN)
17D7MSVDXX (TN)
17DR3SVDXX (B)
17DR5SVDXX (Č)

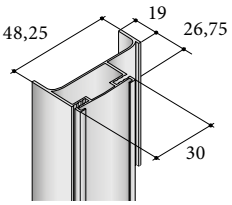

Profil vertikální hranový
17D1SVHPXX (SE)
17D5SVHPXX (SN)
17DSSVHPXX (ŠN)
17D7SVHPXX (TN)
17DR3VHPXX (B)
17DR5VHPXX (Č)

Rohy

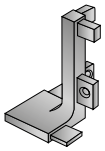

Vnější roh pro profil J
10CVNEJSISP

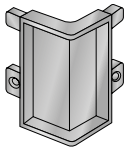

Vnitřní roh pro profil J
10CVNITRNISP

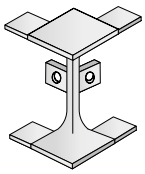

Vnější roh k profilu C
10CVNEJSISPC

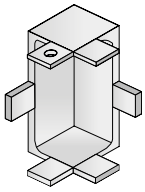

Vnitřní roh k profilu C
10CVNITRNISPC

Úchyty a spojky

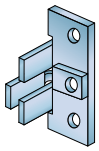

Úchyt kovový
10CCDJDUCHK

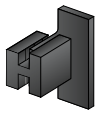

Úchyt plastový
10CCDJDUCH

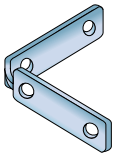

Spojka pro profil C a J
10CCDJDSP

Krycí lišta

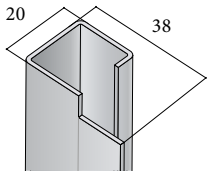

Krycí lišta vertikálního
Gola profilu k troubě
40CA2KLT nerez

Záslepky

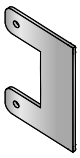

Záslepka D k profilu C
10CNDCZA

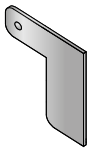

Záslepka D k profilu J
10CNDJZA

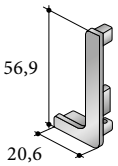

Záslepka pro profil J
17CPRJDZA

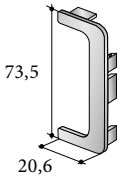

Záslepka pro profil C
17CPRCDZA

HORIZONTÁLNÍ PROFILY C, J

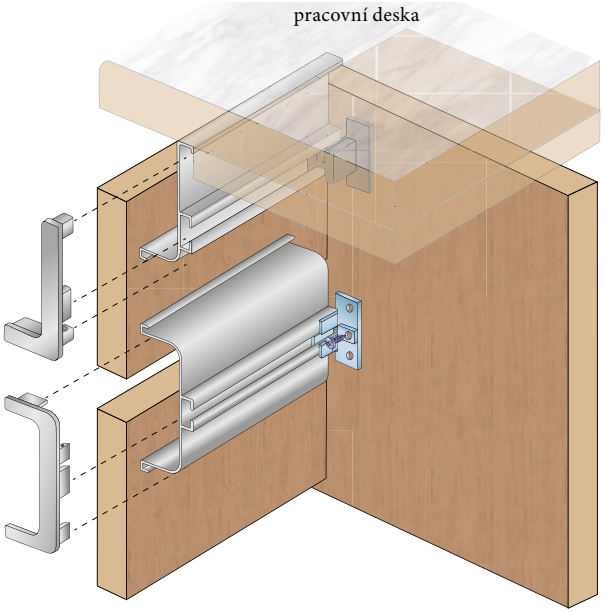

Umístění profilu je vždy z vnitřní strany dvířek. Jsou upevňovány do lamina, 22 mm od horního okraje a 38,5 mm od bočního okraje. Otvor pro příchytku – plast 5 mm, kov 8 mm. Rozteč mezi otvory je 32 mm.

Upevnění profilů:

Plastovou příchytkou (vodorovné)
Příchytka se naráží přímo do vyvrtaných otvorů. Profil je přichycen zarážkou ve tvaru „H".

Kovovou příchytkou (vodorovné)
Do vyvrtaných otvorů jsou vloženy plastové hmoždinky (M4), do kterých se příchytka montuje napevno pomocí šroubků. Profil je přichycen zarážkou se šroubkem.

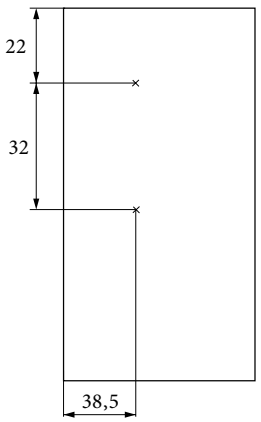

ø pro plastovou úchytku – 5 mm
ø pro kovovou úchytku – 8 mm

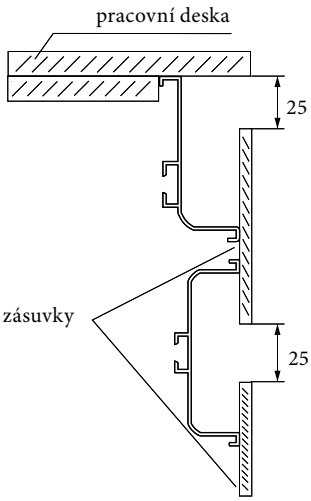

Odvětrávací výseky



Do profilu J lze vyfrézovat odvětrávací otvory, ty umožní cirkulaci vzduchu u varných desek (výrobci varných desek požadují odvětrávání desky pro zachování záruky).

Pro snadné objednání použijte náš konfigurátor.

VERTIKÁLNÍ PROFILY C, J

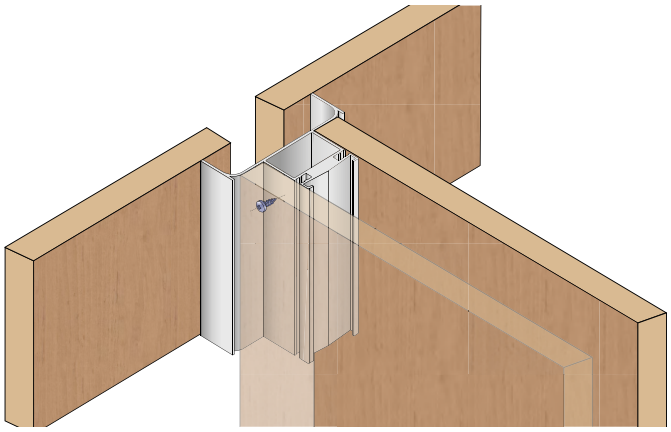

Profil vertikální C a J

Umožňuje otvírání dvířek do obou stran.

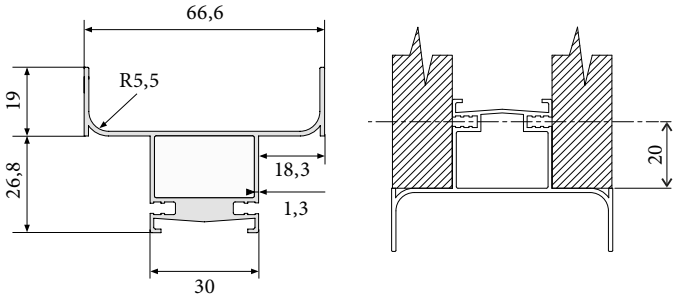

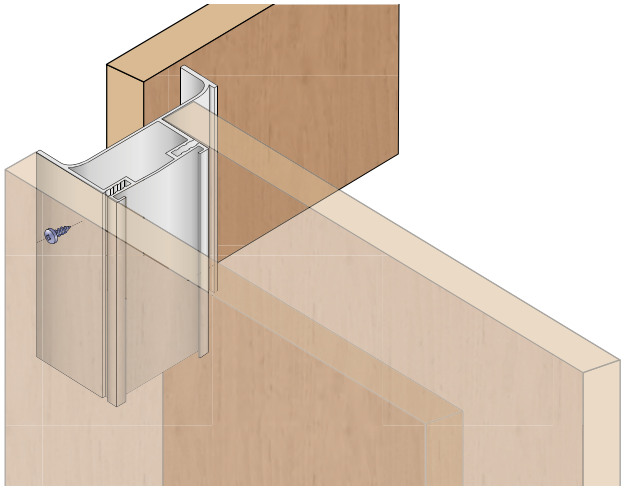

Profil vertikální hranový

Umožňuje otvírání dvířek tam kde je potřeba otvírat dvířka do jedné strany. Praktické využití najde například u lednice, kdy je na jedné straně otvírává skříňka a do druhé strany už se neotvírá.

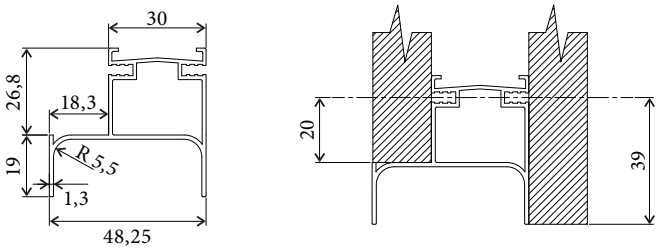

Svislé profily namontuje mezi boky skříně. Přichycení pomocí vrutů 4,2 x 25 přes lamino, 20 mm od hrany. Určeno pro plošné materiály tloušťky 18 mm.

KRYCÍ LIŠTA VERTIKÁLNÍHO GOLA PROFILU K TROUBÁM

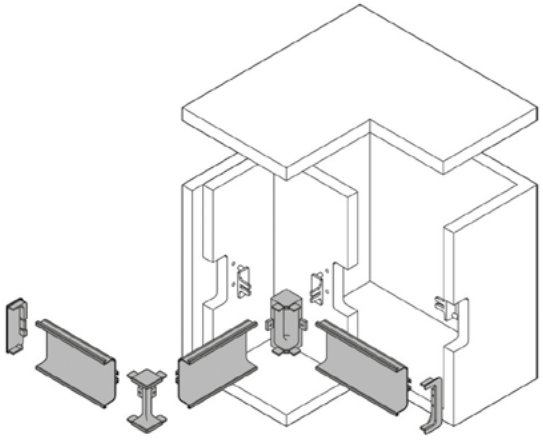

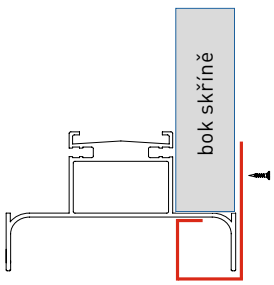

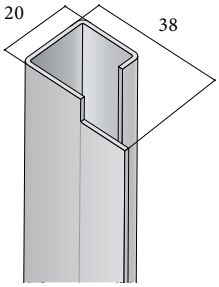



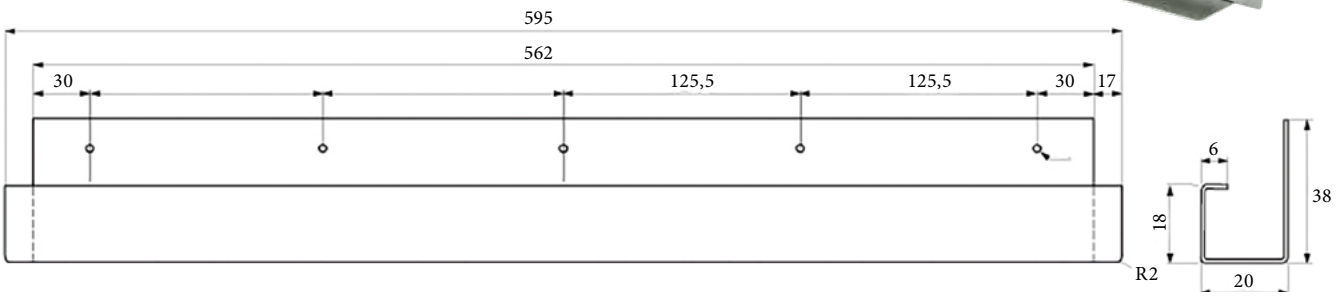





barvení RAL na zakázku

výroba na zakázku

online kalkulátor



Hliníkové nábytkové rámečky

Součástí moderních kuchyní, skříní a nábytku jsou hliníkové rámečky. Vyrábí se na míru a zákazník si může vybrat z veliké škály profilů, barev a výplní. Skleněné výplně jsou velmi oblíbené a na výběr jsou skla LACOBEL, MATELAC, SKLA S POTISKEM. Výplní můžou být i zrcadla.

Hliníkové rámečky dodáváme dle přání zákazníka zasklené nebo v demontu.

Neváhejte a zkuste si tento prvek zakomponovat do interiéru. Využití a vzhled je jen na Vás.

PŘEHLED PROFILŮ

Profil	Rozměr skla	Do úzkých rámečků	Mini závěsy	Závěsy prům. 35 mm
A	- 30 mm	ANO	NE	NE
A18	- 27 mm	ANO	NE	NE
B	- 30 mm	ANO	NE	NE
C	- 6 mm	NE	ANO	NE
D	- 24 mm	NE	ANO	ANO
F1	- 62 mm	NE	ANO	NE
G	- 82 mm	NE	ANO	ANO
H	- 6 mm	ANO	NE	NE
J	- 2,5 mm	NE	ANO	ANO
K	- 6 mm	NE	ANO	ANO
M	- 3 mm	NE	ANO	ANO
N	0 mm	NE	ANO	ANO

Rozměr skla: v tabulce uvedený rozměr je nutno odečíst od výšky i od šířky rámu.
Např. rám z profilu B o rozměrech 396 x 600 mm bude mít rozměr výplně 366 x 570 mm.

Speciální závěsy jsou myšleny závěsy určené pouze pro rámy z profilů o průřezu cca 20 x 20 mm.

Vrtání pro úchytky do skla: Standardní průměr vrtání je 5 mm v případě vrtání pouze do skla. V případě vrtání přes sklo a hliník je průměr vrtání 8 mm do skla a 4,5 mm do hliníku.
V případě potřeby vrtání jiného průměru, je toto nutné uvést v objednávce.

Rozměry skla pro příčky:

Příčky A, B, F1, G a D:

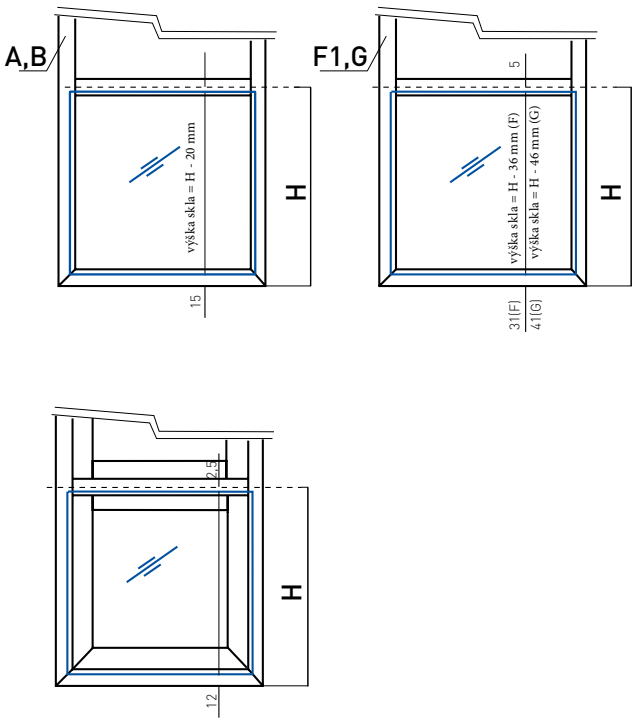

Pohled zezadu

Čelní pohled

Profil A

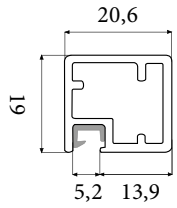

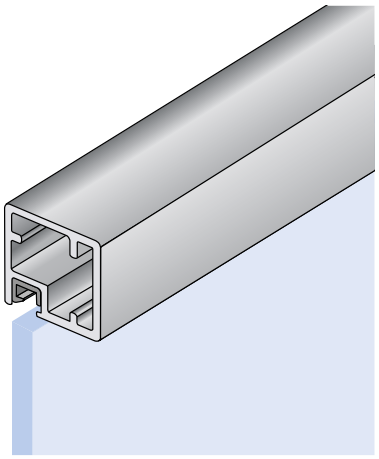



- 31D1PROAXX (stříbrný elox)
- 31D5PROAXX (světlý nerez)
- 31D0PROAXX (šedý nerez)
- 31D6PROAXX (tmavý nerez)
- 31D7PROAXX (chrom)
- 31D7DPROAXX (drhaný chrom)
- 31D8PROAXX (černá)

Profil A18

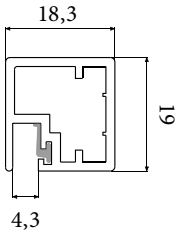

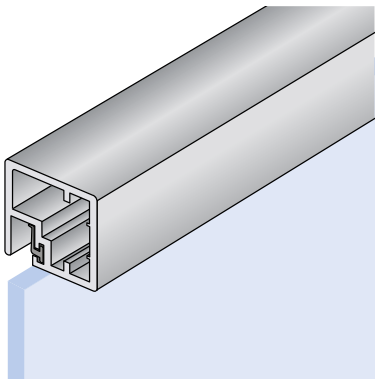



- 31D1PA18XX (stříbrný elox)
- 31D5PA18XX (světlý nerez)
- 31D6PA18XX (tmavý nerez)

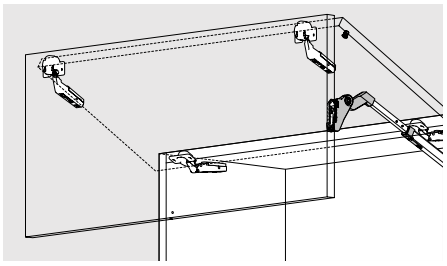

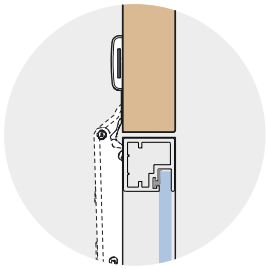

Při kombinaci rámu z profilu A18 a LTD jsou dvířka v jedné rovině.

Profil B

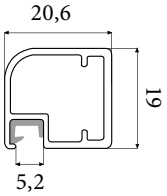

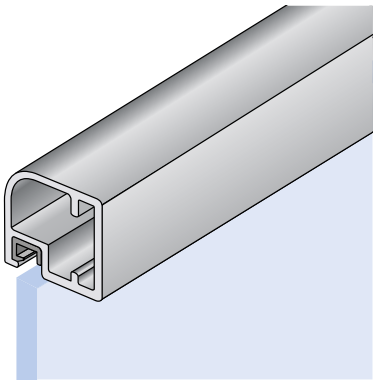



- 31D1PROBXX (stříbrný elox)
- 31D5PROBXX (světlý nerez)
- 31D6PROBXX (tmavý nerez)

Profil C

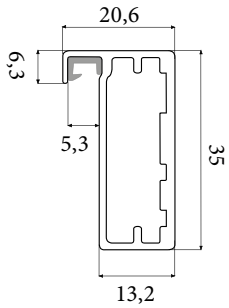

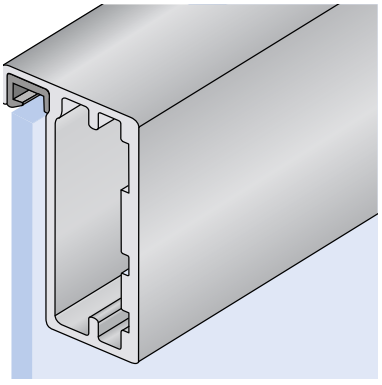

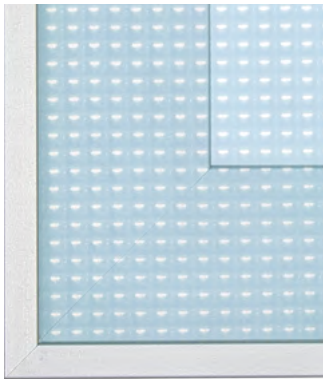

- 31D1PROCXX (stříbrný elox)
- 31D5PROCXX (světlý nerez)
- 31D6PROCXX (tmavý nerez)

Pohled zezadu | Čelní pohled

Profil D

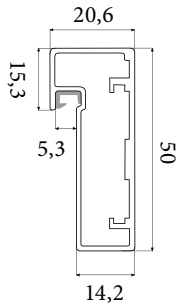

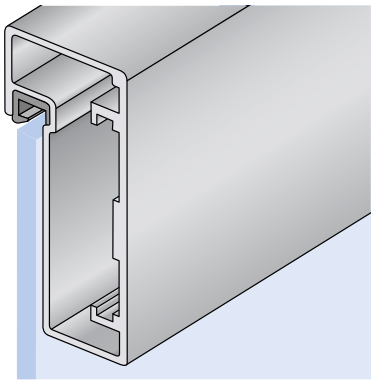

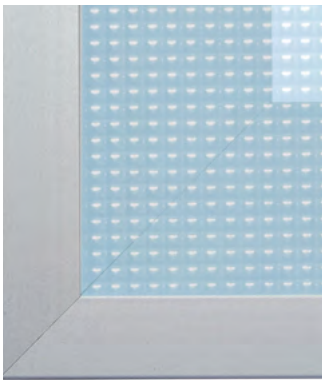

31D1PRODXX (stříbrný elox)
31D5PRODXX (světlý nerez)
31D6PRODXX (tmavý nerez)

Profil F1

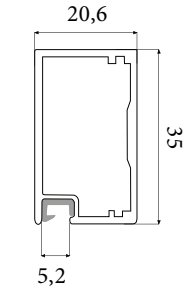

Možnost použití skrytého pantu D-soft

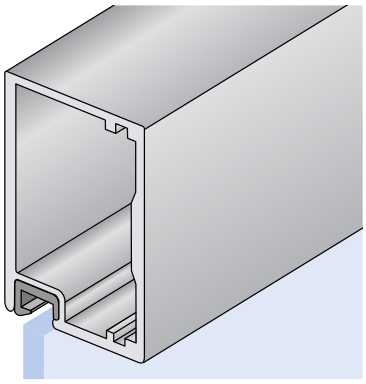



31D1PRF1XX (stříbrný elox)
31D5PRF1XX (světlý nerez)
31D6PRF1XX (tmavý nerez)
31D7PRF1XX (chrom)

Profil G

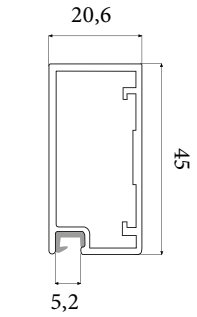

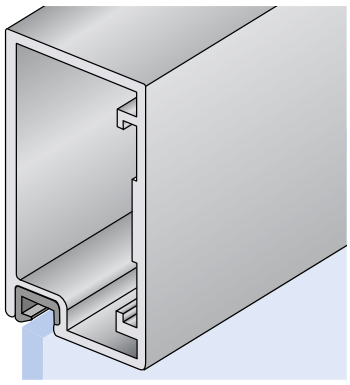



31D1PROGXX (stříbrný elox)
31D5PROGXX (světlý nerez)
31D6PROGXX (tmavý nerez)

Profil H

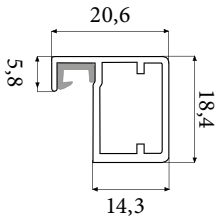

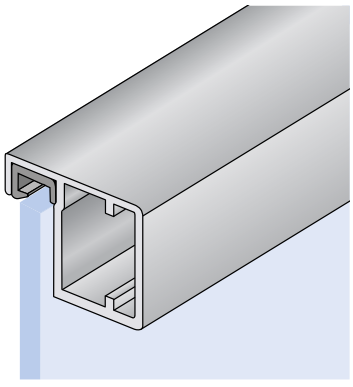



31D1PROHXX (stříbrný elox)
31D5PROHXX (světlý nerez)
31D6PROHXX (tmavý nerez)

Profil I

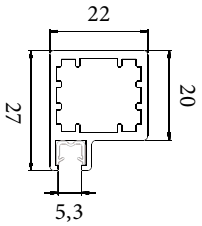

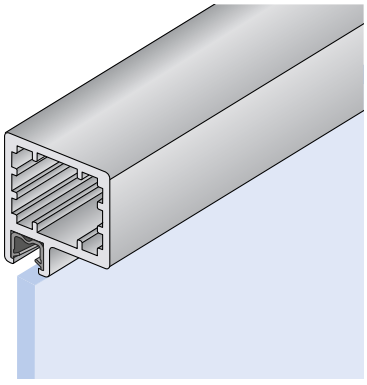



31D1PROIXX (stříbrný elox)
31D5PROIXX (světlý nerez)
31D6PROIXX (tmavý nerez)

Pohled zezadu | Čelní pohled

Profil J

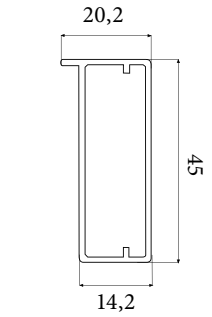

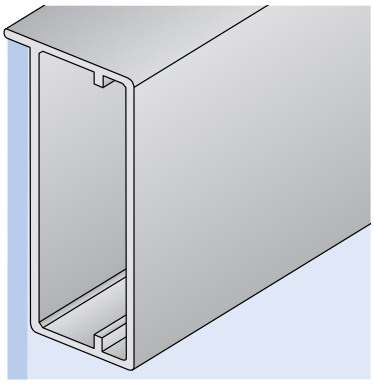

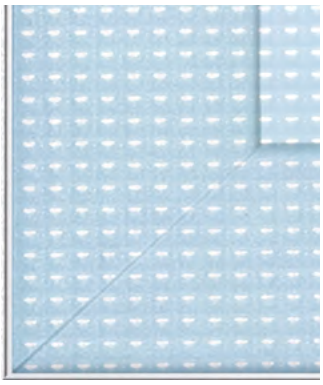

- 31D1PROJXX (stříbrný elox)
- 31D5PROJXX (světlý nerez)
- 31D6PROJXX (tmavý nerez)

Profil K

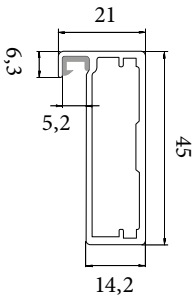

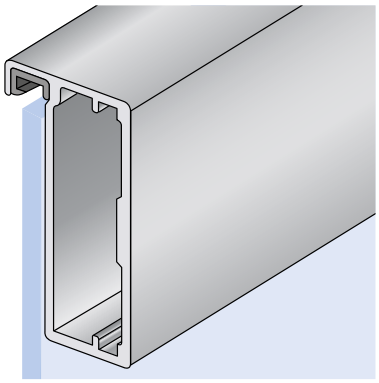



- 31D1PROKXX (stříbrný elox)
- 31D5PROKXX (světlý nerez)
- 31D6PROKXX (tmavý nerez)
- 31D0PROKXX (šedý nerez)

Profil M

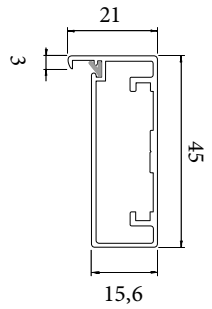

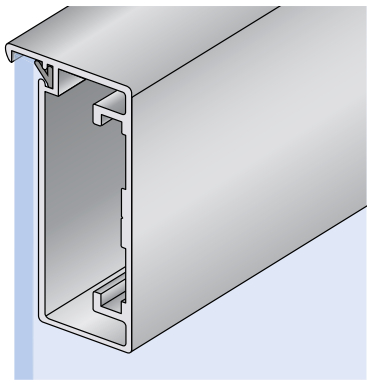



- 31D1PROMXX (stříbrný elox)
- 31D7PROMXX (chrom)

Profil N

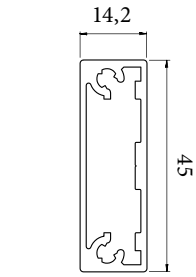

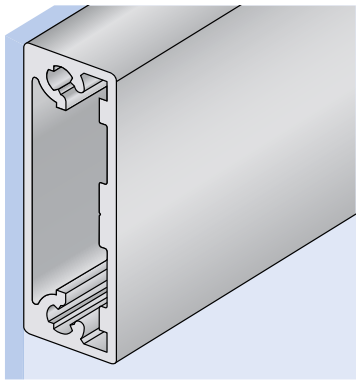

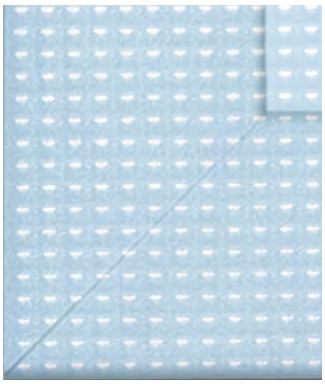

- 31D1PROMXX (stříbrný elox)

Příčka pro profily A a B

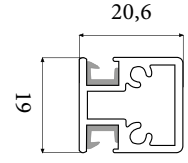

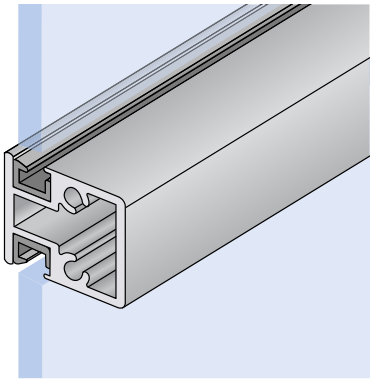



- 31D1PRABXX (stříbrný elox)
- 31D5PRABXX (světlý nerez)
- 31D6PRABXX (tmavý nerez)

Pohled zezadu

Čelní pohled

Příčka pro profil D

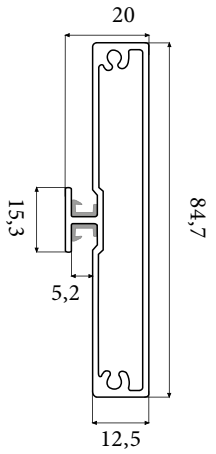

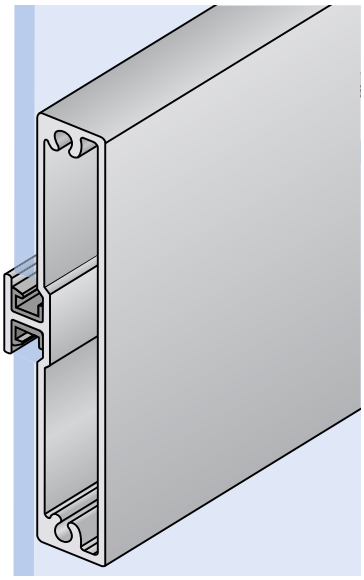



31D1PRCDXX
(stříbrný elox)

Profil S45-100

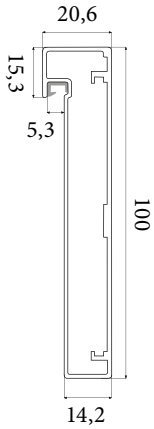

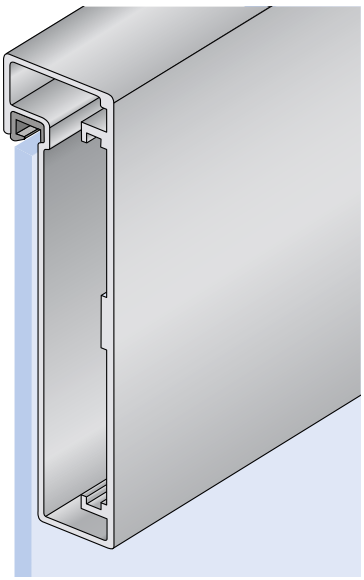



31D1PRCDXX
(stříbrný elox)



SKRYTÝ PANT D-SOFT

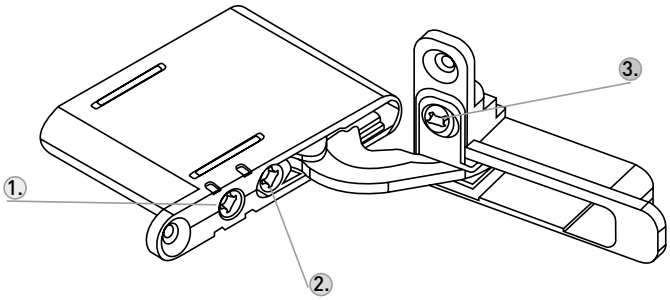



Barevné provedení:

Niklovaný pant



Černý pant



Odkaz na Videoklip

3D seřízení:

1. Horizontální: ±2 mm
   stranové seřízení

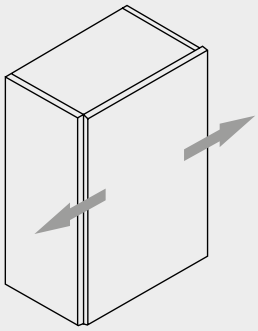

2. Hloubka: + 2 mm; -0,5 mm
   seřízení hloubky

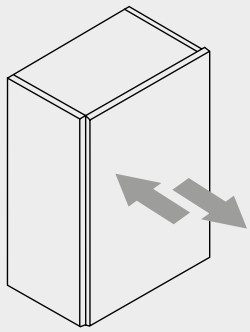

3. Vertikální: ±1,5 mm
   seřízení výšky

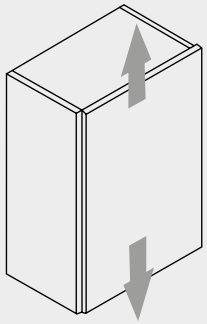

– pro tl. dveří 18–32 mm
– pro náš hliníkový rámeček z profilu F1
– max. šířka křídla 600 mm
– max. hmotnost křídla 16 kg
– úhel otevření: 103°
– materiál: ocel
– pro profil F1 a I

Název	Kód
D-soft černý bez tlumení pravý horní/ levý spodní	103313636
D-soft černý bez tlumení pravý spodní/ levý horní	103313635
D-soft černý s PUSH pravý horní/ levý spodní	103313701
D-soft černý s PUSH pravý spodní/ levý horní	103313700
D-soft černý s tlumením pravý horní/ levý spodní	103313632
D-soft černý s tlumením pravý spodní/ levý horní	103313631
D-soft niklovaný bez tlumení pravý horní/ levý spodní	103313638
D-soft niklovaný bez tlumení pravý spodní/ levý horní	103313637
D-soft niklovaný s PUSH pravý horní/ levý spodní	103313703
D-soft niklovaný s PUSH pravý spodní/ levý horní	103313702
D-soft niklovaný s tlumením pravý horní/ levý spodní	103313634
D-soft niklovaný s tlumením pravý spodní/ levý horní	103313633







barvení RAL na zakázku

výroba na zakázku



DOPLŇKY KE KUCHY-

Nabízíme širokou škálu nerezových ochranných prvků, které Vám ochrání nábytek před poškozením vlivem tepla, páry i vody. Splňují ochranné i designové požadavky.

Online odkaz na Eshop

HLINÍKOVÉ VZPĚRY

Hliníkové vzpěry slouží ke zpevnění kuchyňské pracovní desky pod varnou deskou nebo kuchyňským dřezem. Vzpěry dodáváme na míru v maximální délce 5 m.



KUCHYŇSKÉ NEREZOVÉ ZÁSTĚNY

Zakázková výroba nerezových zástěn z potravinářské nerezi. Zástěny se umisťují za varnou desku, jako ochrana před unikajícím teplem.



OCHRANNÉ TEPELNÉ ŠTÍTY



KRYCÍ LIŠTY



HLINÍKOVÁ VZPĚRA

Varianty použití:
Varné desky - zpevnění pracovní desky
pod varnou deskou, odvod zbytkového tepla
Kuchyňské dřezy - zpevnění pracovní desky
u kuchyňského dřezu.
Standardní povrchová úprava: světlý nerez, tmavý nerez

Hliníková vzpěra v délkách:
564 ; 764 ; 864 ; 964 ; 1164
kód: 19C5VZPXXX (světlý nerez)
kód: 19C6VZPXXX (tmavý nerez)

Možnost výroby na míru



Lze zakoupit i samostatně
Maximální délka profilu je 5 m.

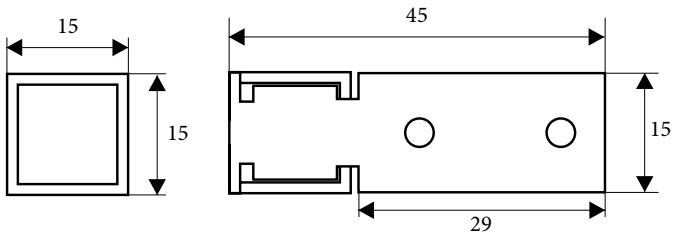



Na profil 15 × 15 lze připevnit distanční podložky umožňující cirkulaci vzduchu u varných desek (výrobci varných desek požadují odvětrávání desky pro zachování záruky).

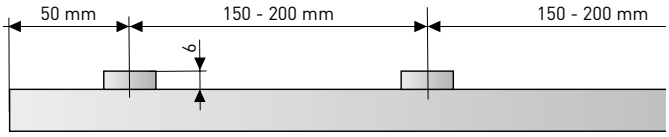

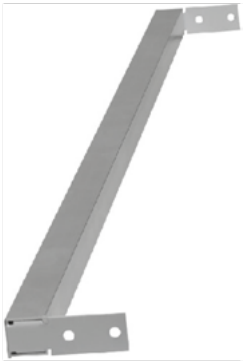

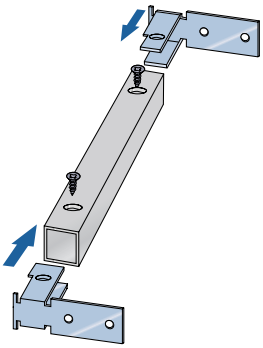



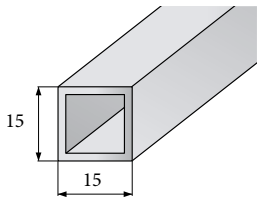

Profil 15 x 15 x 6
(délka 5 m)
19C0VZPATYP

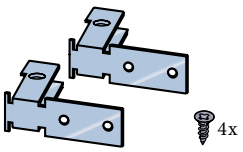

Sada držáků hliníkové
vzpěry na vrut
30C9SKVZP



Distanční podložka k hliníkové vzpěře 15 × 15 × 6

30CODIPHV

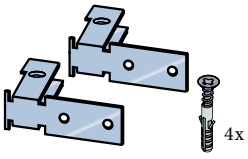

Sada držáků hliníkové
vzpěry na hmoždinku
30C9SKVZPH

KUCHYŇSKÁ NEREZOVÁ ZÁSTĚNA

Potravinářská nerez broušená (brus 320)
Použití: za varnou kuchyňskou desku
Možnost výroby na míru (tvar zástěny, otvory pro zásuvky)

Standardní rozměr:
- 900 x 750 mm 40CA2KNZ900X750
- 600 x 750 mm 40CA2KNZ600X750

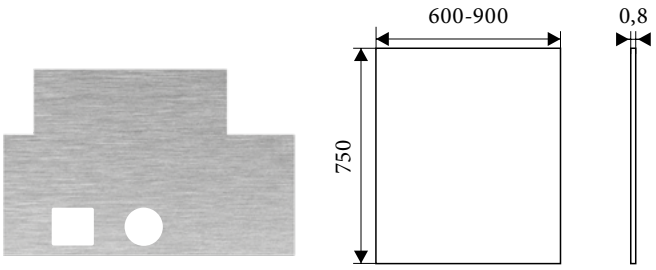



OCHRANNÉ TEPELNÉ ŠTÍTY

Ochranný štít k vestavným troubám:
- k ochraně okolních dvířek a zásuvek před poškozením vlivem horkého vzduchu z trouby
- univerzální, vhodné pro každou vestavnou troubu

Standardní povrchová úprava:
nerez, RAL
Možnost v nástřiku RAL dle vzorníku



OCHRANNÝ TEPELNÝ ŠTÍT SPODNÍ ROVNÝ

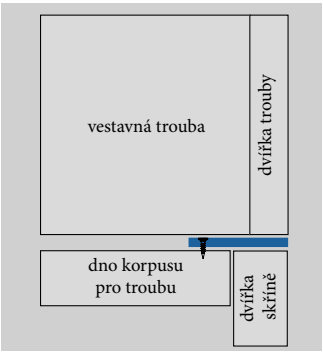





Nerez
19CA2TEPSTSR

RAL
19C0VZPATYP

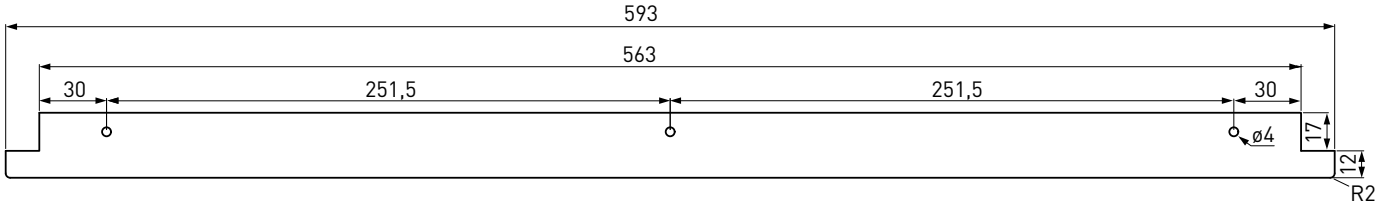

OCHRANNÝ TEPELNÝ ŠTÍT SPODNÍ Z

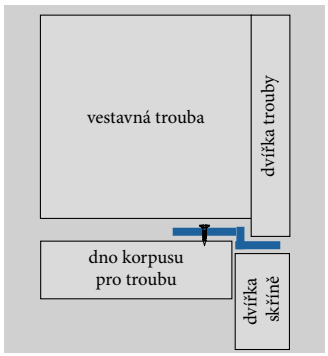





Nerez
19CA2TEPSTSZ

RAL
19CRTEPSTSZ

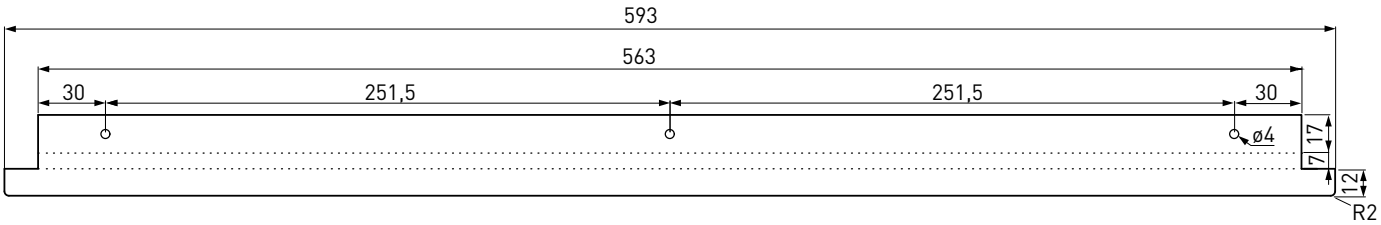

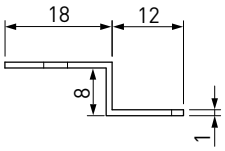

OCHRANNÝ TEPELNÝ ŠTÍT BOČNÍ

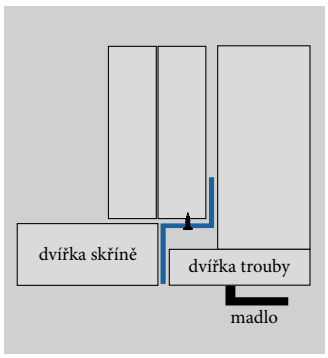



Nerez (pár) pravý, levý
19CA2TEPSTB

RAL (pár) pravý, levý
19CRTEPSTB

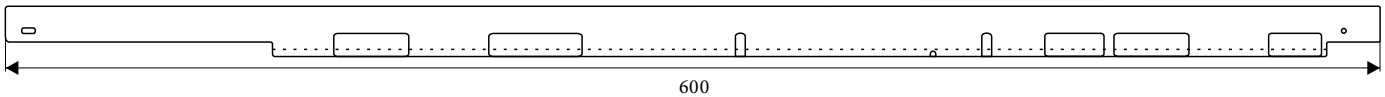

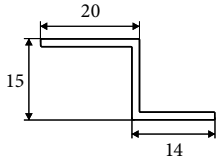

KRYCÍ LIŠTA K MYČCE

Krycí lišta chrání pracovní desku nad myčkou před poškozením vlivem tepla a páry. Nerezovou krycí lištu nabízíme v délkách 600 a 800 mm a v povrchových úpravách nerez a RAL.

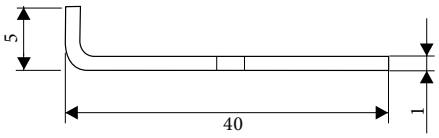

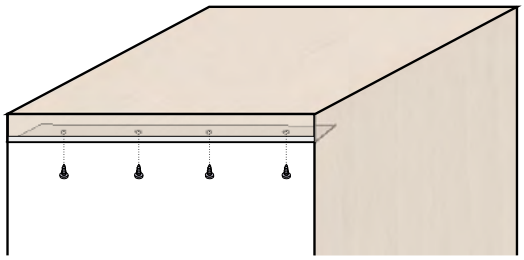





600 mm
40CA2KLM600 (nerez)
40CRKLM600 (RAL)



800 mm
40CA2KLM800 (nerez)
40CRKLM800 (RAL)

PROTISKLUZOVÁ FÓLIE

Zabraňuje otěru ploch, tlumí nárazy, dokonale přilne k povrchu. Její výhodou je snadná údržba. V interiéru působí moderním dojmem. Fólii prodáváme na metry. V nabídce máme dvě atraktivní barevná provedení.

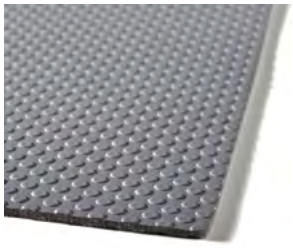



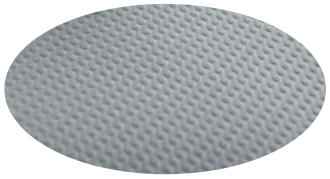

RAL
10ARŠ-480XX

RAL
10ARB-480XX





barvení RAL na zakázku

výroba na zakázku



ZÁMKY

Nabízíme mechanické zabezpečovací nábytkové zařízení, které je k dostání v pěti různých variantách.

Zámky do vestavěných skříní



Zámky pro AL rámečky



Zámky pro úzké AL rámečky



ZÁMEK 1

kód: zámek1



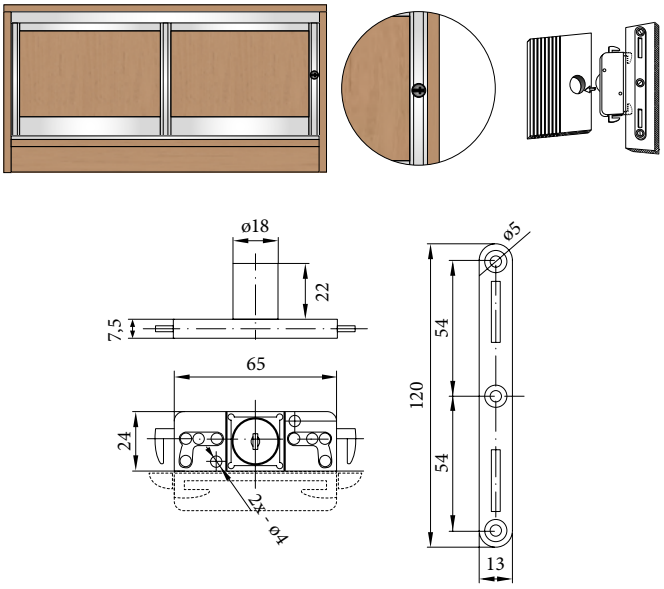

Dvoucestný zámek uzamyká dveřní křídlo do boční stěny korpusu (pouze 1 křídlo). Zafrézování do našich madel S10N. Použití do 18 mm lamina.

Zámek určený pro dveře vestavěných skříní.

ZÁMEK 2

kód: zámek2



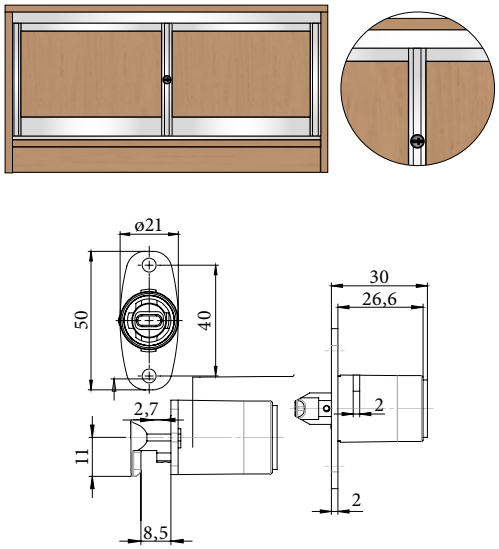

Celokovový bajonetový zámek určen pro posuvné dveře, uzamyká dvě dveřní křídla k sobě. Příprava výroby v naší režii, zafrézování do našich madel S10N. Možnost uzamčení 3 křídel s použitím 2 ks zámku. Na zámky lze použít různé nebo stejné klíče. Na objednání.

Zámek určený pro dveře vestavěných skříní.

ZÁMEK 3

kód: zámek3



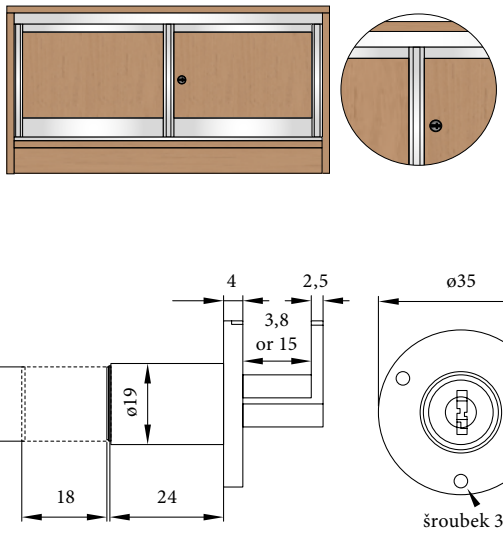

Celokovový bajonetový zámek určen pro posuvné dveře, uzamyká dvě dveřní křídla mezi sebou. Použití do 18 mm lamina. Při různých rozchodech madel v kolejnicích se vkládá plastová podložka. Překrytí madel X + 12 = vrtání zámků.

Zámek určený pro dveře vestavěných skříní.

ZÁMEK 4

kód: zámek4



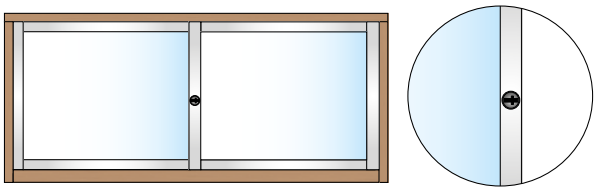

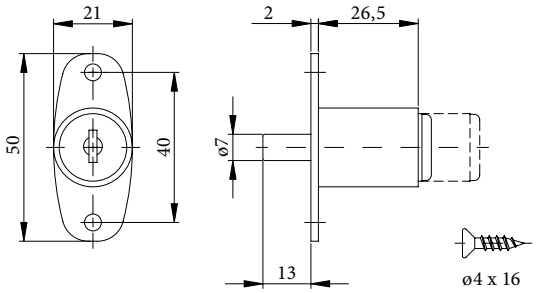

Celokovový bajonetový zámek určen pro posuvné rámečky z našich hliníkových profilů typu G. Uzamyká dvě dveřní křídla k sobě, možnost uzamčení 3 křídel s použitím 2 ks zámku. Na zámky lze použít různé nebo stejné klíče. Na objednání.

Zámek určený pro AL rámečky.

ZÁMEK 5

kód: zámek5



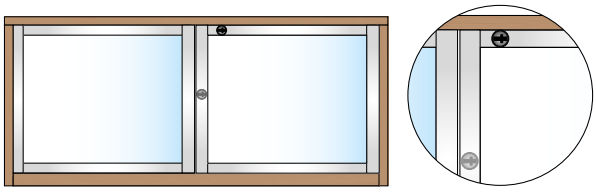

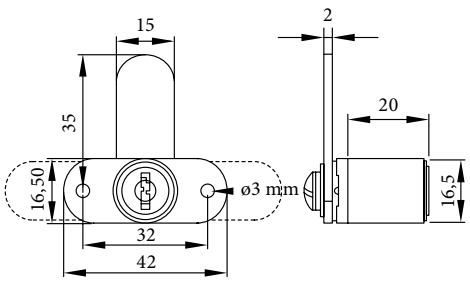

Použití do otvíravých dvířek z našich hliníkových profilů typu G.

Zámek určený pro AL rámečky.

ZÁMEK 6

kód: zámek6



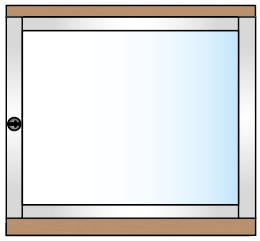

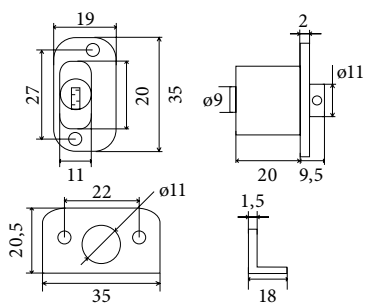

Zámek pro úzký hliníkový rámeček. Určen pro naložené dvířka – jednokřídlé.

Zámek určený pro úzké AL rámečky.

ZÁMEK 7

kód: zámek7



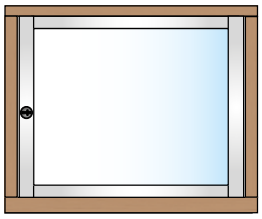

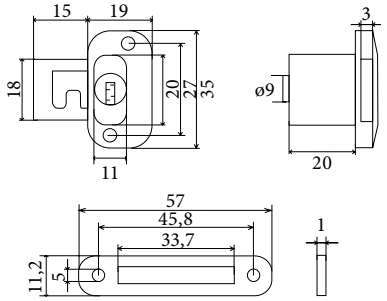

Zámek pro úzký hliníkový rámeček. Určen pro vložené dvířka – jednokřídlé.

Zámek určený pro úzké AL rámečky.

ZÁMEK 8

kód: zámek8



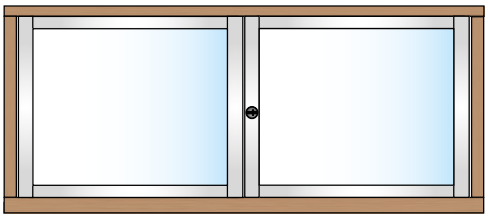

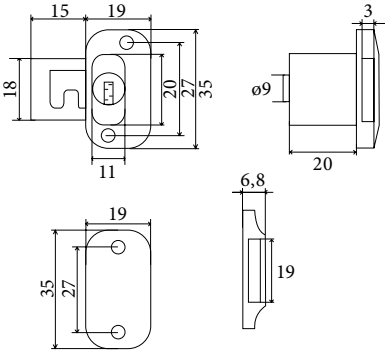

Zámek pro úzký hliníkový rámeček. Určen pro dvoukřídlé dvířka.

Zámek určený pro úzké AL rámečky.

NÁVOD K MONTÁŽI

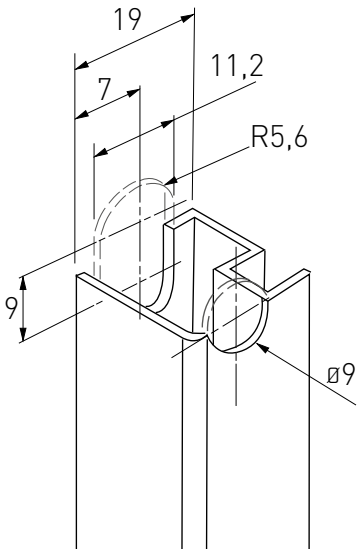

Zámek 6

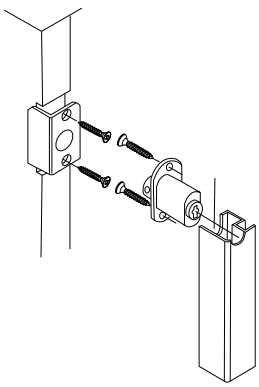

Zámek 7

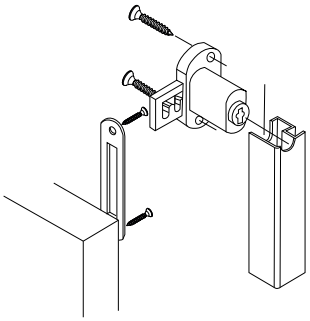

Zámek 8

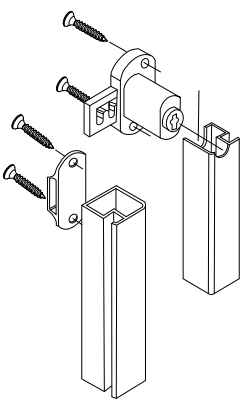







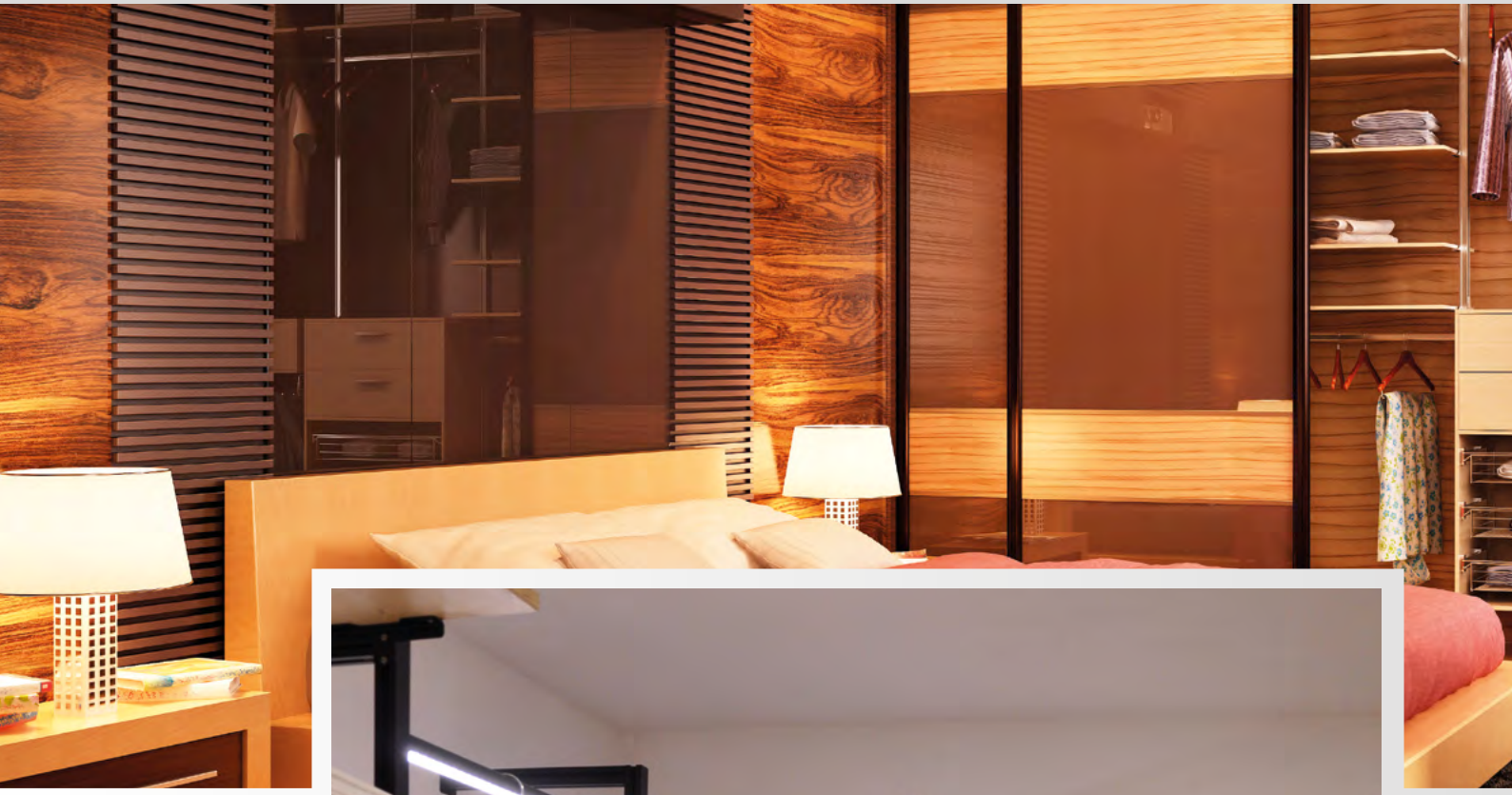



barvení RAL na zakázku

výroba na zakázku









SWS SYSTÉM

HLINÍKOVÝ PROGRAM

Systém SWS je lehká a jednoduchá konstrukce, která umožňuje individuální a snadné uspořádání, dle momentálních potřeb. Systém SWS je vhodný k použití v šatnách, obývacích pokojích, obchodech i komerčních prostorách. Působí velmi vzdušně a elegantně.

Odkaz na Videoklip

KOMPONENTY SWS SYSTÉMU

12	SWS050 stěnový úchyt 17D1SWSZ050
13	SWS010 šatní profil 17D1SWSZ010
14	SWS040 spojovací úhelník 90° KS 17D1SWSZ040
15	SWS plastová krytka 17D0SWSKRP
16	SWS010 šatní profil (30 x 30) 17D1SWSZ010

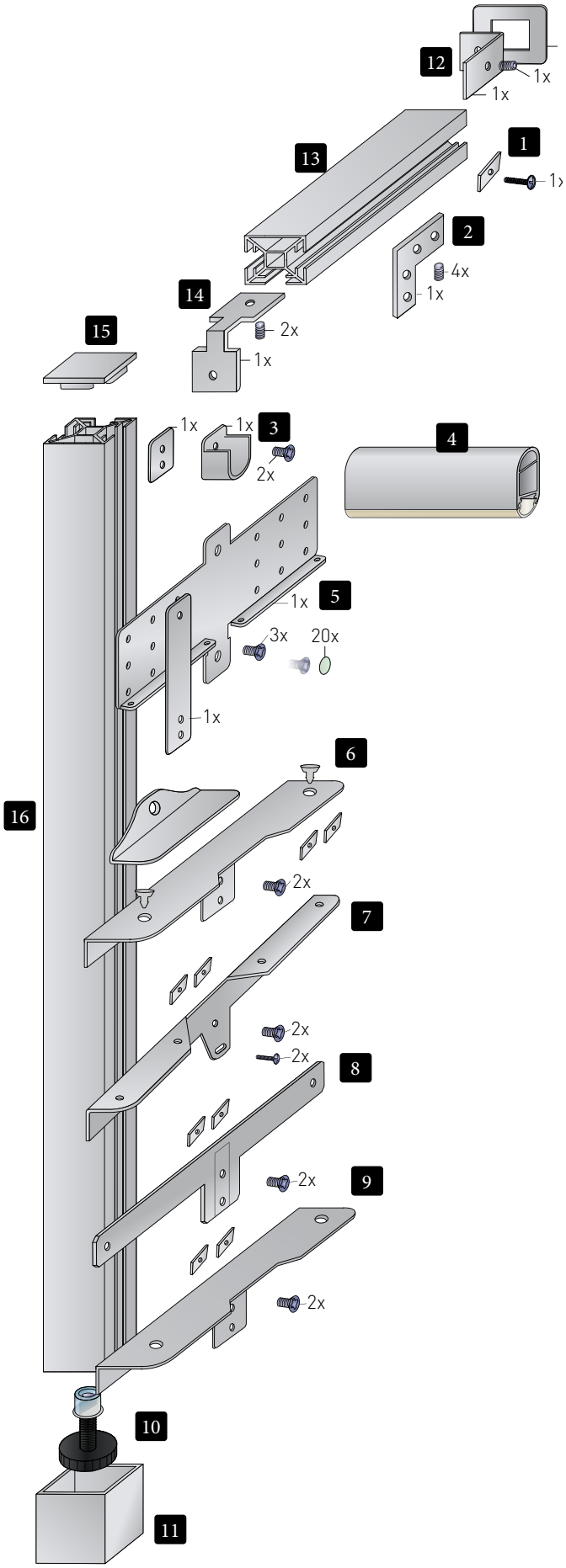

1	křídlová matka 17D0SWSKRMAT je součástí komponentů
2	SWS060 rohový úhelník 45° KS 17D1SWSZ060
3	SWS030 držák šatní tyče (pár) 17D1SWSZ030
4	Šatní tyč s LED osvětlením LPSATTOSVK
5	SWS080-265 držák výsuvu (pár) 17D1SWSZ0826 SWS080-405 držák výsuvu (pár) 17D1SWSZ0840
6	SWS200 držák skleněné police (pár) 17D1SWSZ20SP SWS160 držák skleněné police (pár) 17D1SWSZ16SP
7	SWS070 držák botníku nastavitelný (pár) 17D1SWSZ070N
8	SWS160 držák skříňky (pár) 17D1SWSZ16S SWS200 držák skříňky (pár) 17D1SWSZ20S
9	SWS160 držák police (pár) 17D1SWSZ16P SWS200 držák police (pár) 17D1SWSZ20P
10	SWS020 rektifikační šroub 17D1SWSZ020
11	SWS090 krytka stěnového úchytu popř. rektifikace (35 x 35 x 40) 17D1SWSR090



SWS systém – Ideální řešení do šikmin



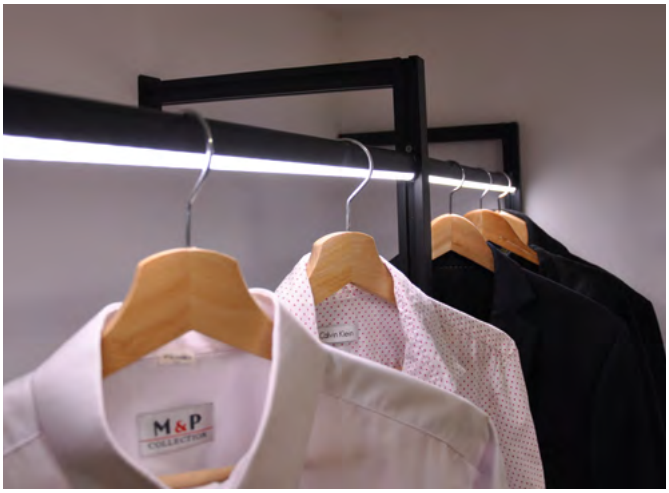







barvení RAL na zakázku

výroba na zakázku



PARAVANY SWS

HLINÍKOVÝ PROGRAM

Naši nabídku jsme rozšířili o výrobu paravanů, dělicích příček, clon a stolových zástěn.

Nabízíme nejen typizované rozměry, ale jsme schopni Vám vyrobit, poradit a vyprojektovat paravany či příčky přesně na míru Vašemu prostoru a představám. Paravany jsou v hliníkových profilech a je možné je vyrobit s různými typy výplní jako například lamino 10 mm, sklo, plexisklo nebo kombinované z více materiálů.

Naše paravany slouží k praktickému a estetickému rozdělení prostoru kanceláří, ordinací, restaurací, open space prostorů, škol, knihoven, recepcí, call center, výstavních prostor a mnoho dalších.

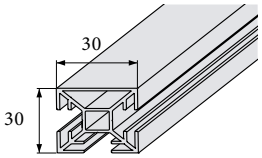

Profil SWS010
17D1SWSZ010

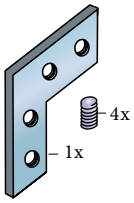

SWS060 rohový úhelník 45°
17D1SWSZ060

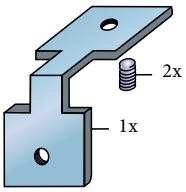

SWS040 spojovací
úhelník 90°
17D1SWSZ040

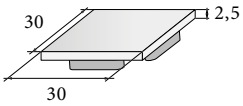

SWS plastová krytka
17D0SWSKRP

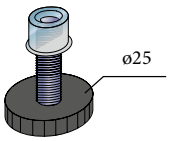

SWS020 rektifikační šroub
Možnost regulace výšky
15 – 23 mm
17D1SWSZ020

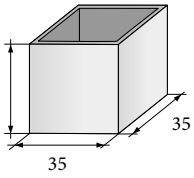

SWS090 krytka rektifikace
17D1SWSR090

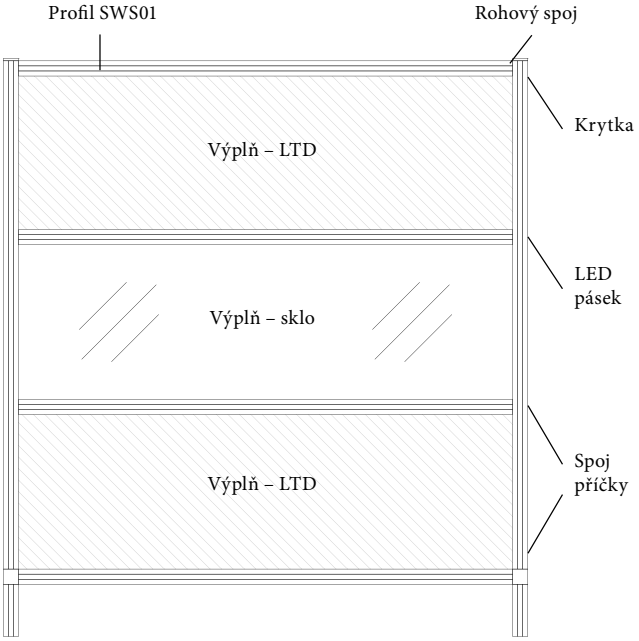

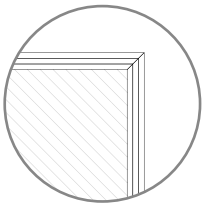

Typ spoje – pokosový

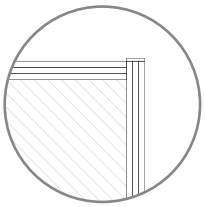

Typ spoje – rohový



Velikosti lze navrhnout a vyrobit přesně na míru.



V nabídce různé typy spojů, LED osvětlení, krytky, kolečka, rektifikační šrouby...



Různé výplně – lamino, sklo, plexisklo, látkové, čalouněné, kombinace...

OCHRANNÁ PŘEPÁŽKA

Antivirová přepážka z čirého skla v hliníkovém rámu:
Ochrannou přepážku lze objednat ve standardní rozměrové řadě nebo máte možnost výroby na zakázku - přepážku vyrobíme podle Vámi zadaných rozměrů.

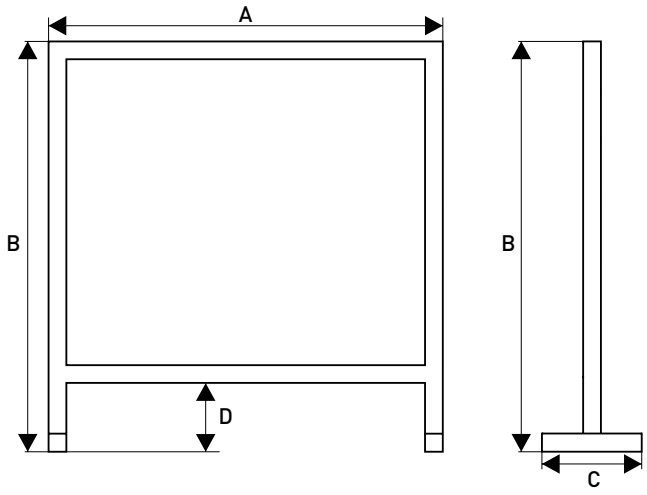



Standardní rozměrová řada	šířka (A)	výška (B)	šířka podstavy (C)	výška otvoru (D)
Ochranná přepážka SWS 1000 x 1100	1000	1100	350	100
Ochranná přepážka SWS 1000 x 900	1000	900	350	100
Ochranná přepážka SWS 1000 x 800	1000	800	350	100
Ochranná přepážka SWS 900 x 650	900	650	350	100
Ochranná přepážka SWS 650 x 900	650	900	350	100

Přepážky z námi nabízené rozměrové řady jsou opatřeny nožičkami z profilu 30x30, které zajišťují stabilitu při položení např. na pult. Díky tomu, že přepážka není ukotvena napevno, umožňuje v případě potřeby snadnou manipulaci.

Další varianty uchycení přepážek (při zakázkové výrobě):
Pevné uchycení - přepážka je pomocí nýtovacích matic uchycena přímo k materiálu na kterém je umístěna.

Zkosené nožičky - přepážka je opatřena dvěma nožičkama ve tvaru „A“. Není ukotvena napevno, vhodná do míst kde je potřebná manipulace s přepážkou.

Na zakázku je také možno vyrobit přepážku s plexiskla, bezpečnostního skla nebo kaleného skla.

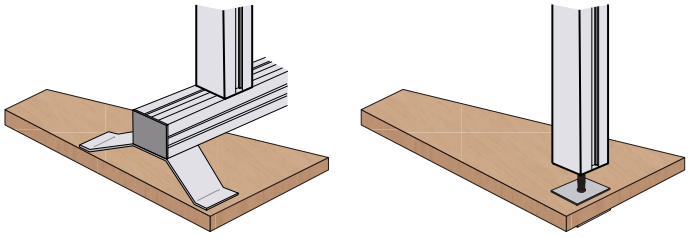

typy umístění a upevnění překážky







ilustrační foto

výroba
na zakázku

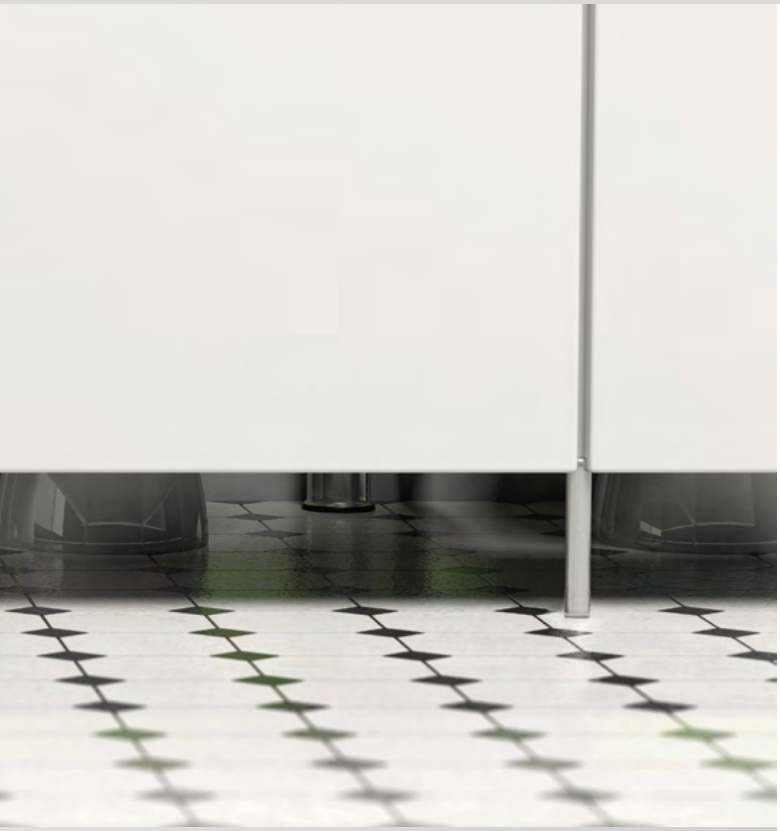

SANITÁRNÍ PŘÍČKY

Příčky jsou určeny pro panely s tloušťkou 10–25 mm. Materiál nerez kartáčovaná. Systém je vhodný například pro sestavení kabinek veřejných toalet.



Podpěra pod příčky
40CA2PPSP



Pant dveří s pružinou
(univerzální pravý, levý)
40CA2SZDP



Zámek pro kabinové dveře
40CA2ZD



Úchytka dveří
ø 25 mm, výška 35 mm
40CA2UD



Věšák ø 43 mm
40CA2V



Spojovací profil
40 × 40 mm, tl. 3 mm
40CA2SU



T profil
š. 35 × v. 25 mm, tl. 2 mm
LXD5357



U profil
š. 29 × v. 28 mm, tl. 2 mm
na tloušťku lamina 25 mm
LXD5356



U profil
š. 15, výška 15, tl. 1,5 mm
na tloušťku materiálu 12 mm
LXD5355

PODPĚRA POD PŘÍČKY

Podpěra je výškově nastavitelná, po seřízení se regulovatelná část zakryje.



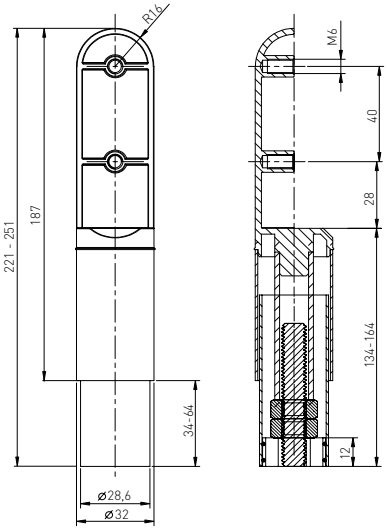

PANT DVEŘÍ S PRUŽINOU

Součástí balení je imbusový klíč a nerezové vruty. Pant je určen pro maximální váhu dveří 20 kg.



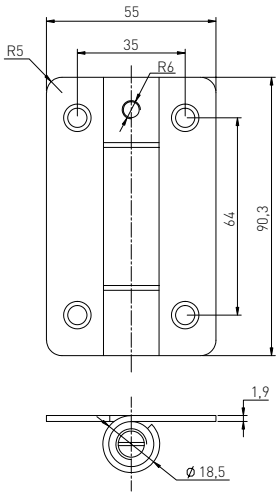

ZÁMEK PRO KABINOVÉ DVEŘE

Vhodné pro tloušťku dveří 10-25 mm, stavitelné. Součástí dodávky jsou nerezové šroubky ø 65 mm.



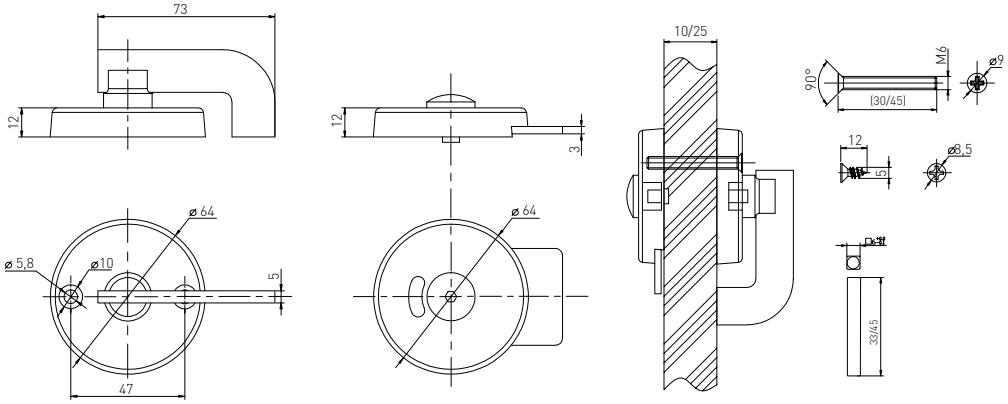

ÚCHYTKA DVEŘÍ





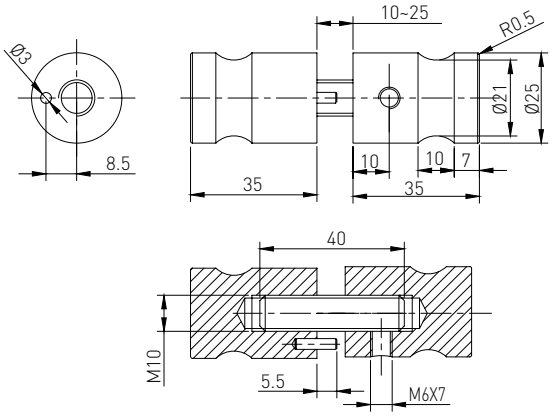

VĚŠÁK Ø 43 mm



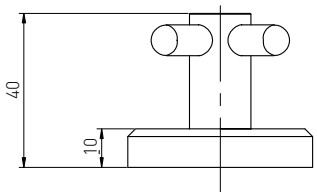

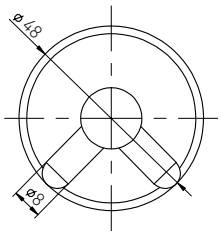

PROFILY







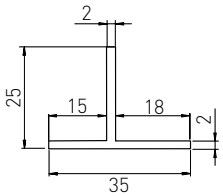

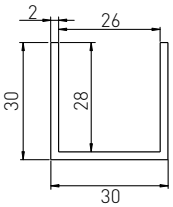

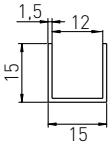

SPOJOVACÍ PROFIL



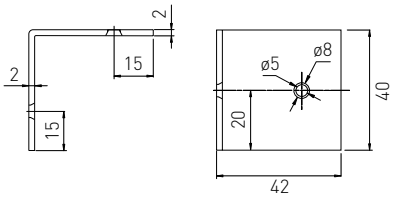





barvení RAL na zakázku

výroba na zakázku



HLINÍKOVÉ NÁBYTKOVÉ PODNOŽE

HLINÍKOVÝ PROGRAM

Systém pro výrobu stolů, podstavců pod skříně, kuchyně atp.

Odkaz na Online kalkulátor

Typy hliníkových profilů

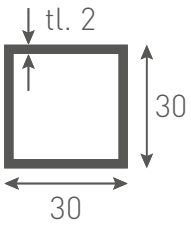

10D13030XX
stříbrný elox

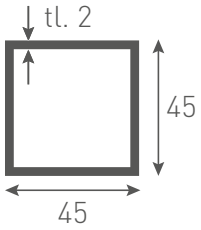

10D14545XX
stříbrný elox

10D64545XX
lesklý nerez

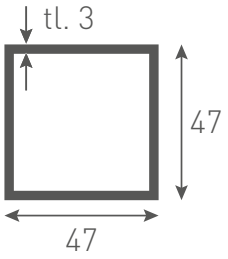

10D14747XX
stříbrný elox

1-D54747AL
světlý nerez

1-D64747AL
tmavý nerez

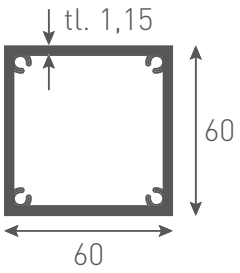

10D16060XX
stříbrný elox

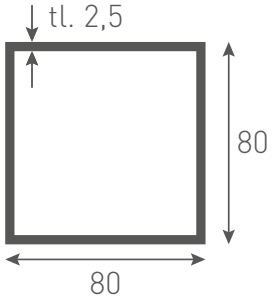

10D18080XX
stříbrný elox

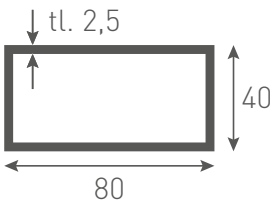

10D18040XX
stříbrný elox

barvení RAL na zakázku

Spojky

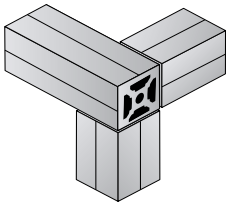

Profil 47 x 47 spojovací
10D14747SP

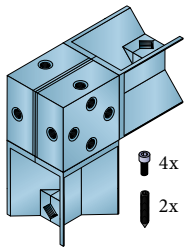

Hliníková rohová spojka
45 x 45
10CX4545SPR

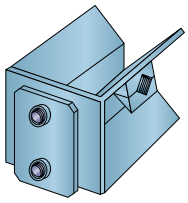

Hliníková spojka k profilům
45x45
10CX4545SPN

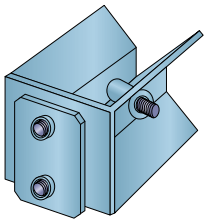

Ocelová spojka k profilům
45x45
10CX4545SP

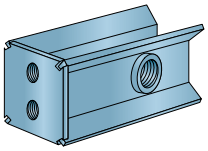

Spojka k profilům 30x30
10CX3030SP

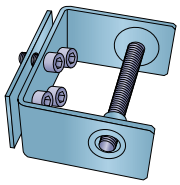

Spojka k profilům 80x40
10C8040SP

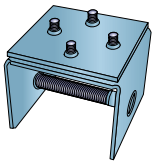

Spojka k profilům 80x80
10C8080SP

Rektifikace a kolečka

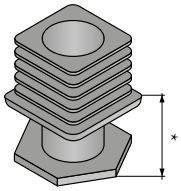

Zátky s rektifikací
*možnost regulace výšky
10C3030REK (30 x 30) *14–32
10C4545REK (45 x 45) *10–28
10B4545REK (47 x 47) *10–28
10C8080REK (80 x 80) *13–32

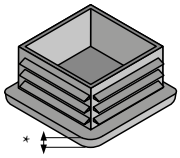

Záslepky
10C3030ZA (30 x 30) *5
10C4545ZA (45 x 45) *5
10C4747ZA (47 x 47) *5
10C8040ZA (80 x 40) *5
10C8080ZA (80 x 80) *6

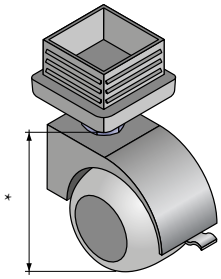

Kolečko bez brzdy k profilům
45x45, 47x47
19A0KOLS45

Kolečko s brzdou k profilům
45x45, 47x47
19A0KOLS45B

Kolečko bez brzdy k profilům
30x30
19A0KOLS30

Kolečko s brzdou k profilům
30x30
19A0KOLS30B



PŘÍKLAD VYUŽITÍ ROHOVÉHO SPOJE

Pouze pro profil 47 x 47 mm
a 45 x 45 mm.

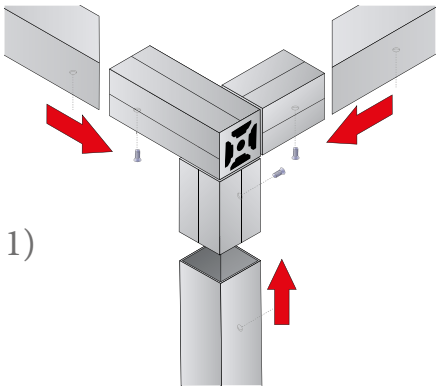

1)

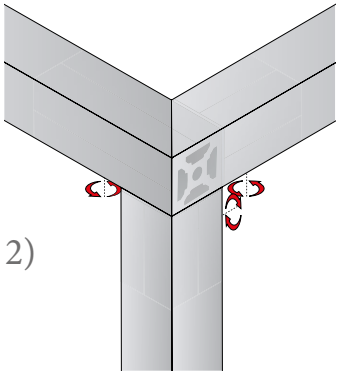

2)

TYPY HLINÍKOVÝCH PODNOŽÍ

A1, A1.1 a A1.2 nedoporučujeme na jídelní stoly, je třeba použít A2 nebo A5



A1



A1.1

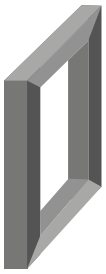

A1.2

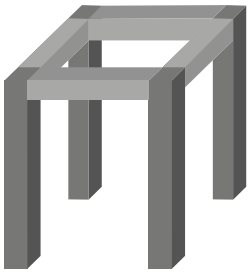

A2

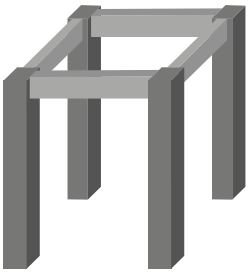

A2.1

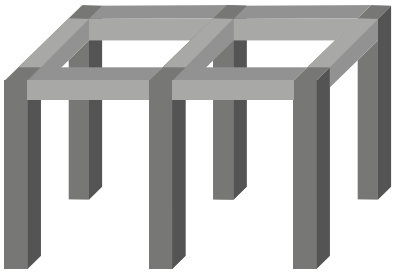

A3

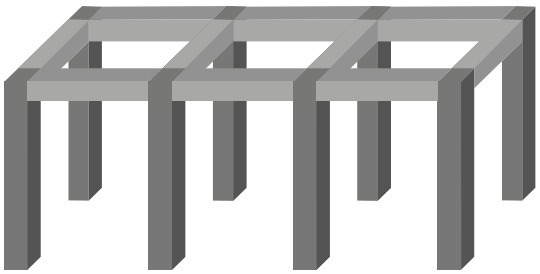

A4

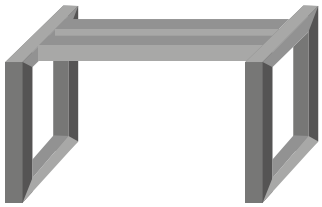

A5

VARIANTY SPOJŮ

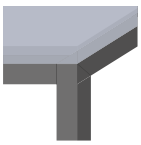

Spoj na pokos

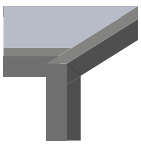

Spoj na pokos
s odsazením



Spoj na tupo



Detail přichycení desky

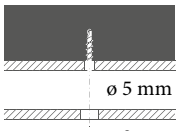

ZAKONČENÍ PODNOŽÍ STOLŮ



Záslepka



Kolečko s brzdou



Rektifikace
(možnost regulace výšky)

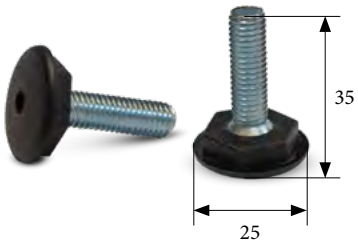

Rektifikace – možnost regulace
výšky 20 mm
10CA5REK



PODNOŽE PRO ROZKLÁDACÍ STOLY

barvení RAL na zakázku

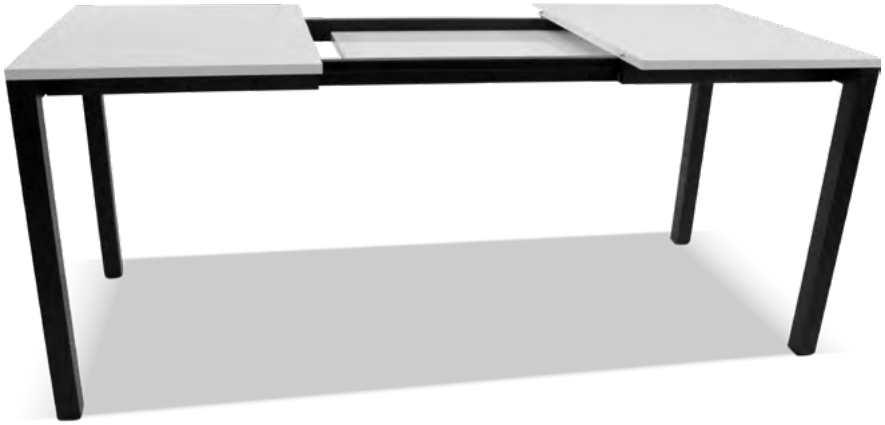

Výška stolu včetně rektifikace 710 mm.
Maximální délka profilu 4 m.
Maximální zatížení konstrukce cca 50 kg.
Pro uložení rozkladu do stolu max. tloušťka stolové desky 18 mm (2× rozklad).

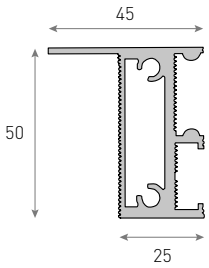

Profil pro skládací mechanismus

Video rozkládací stůl SALU

Stolová rozkládací podnož

Kód	Formát	Povrch
10C1700X1100	700 x 1100 / 1500	elox
10C1700X1200	700 x 1200 / 1600 / 1800	elox
10C1700X1400	700 x 1400 / 1800 / 2200	elox
10C1750X1100	750 x 1100 / 1500	elox
10C1750X1200	750 x 1200 / 1600 / 1800	elox
10C1750X1400	750 x 1400 / 1800 / 2200	elox
10C1800X1100	800 x 1100 / 1500	elox
10C1800X1200	800 x 1200 / 1600 / 1800	elox
10C1800X1400	800 x 1400 / 1800 / 2200	elox
10CR700X1100	700 x 1100 / 1500	RAL
10CR700X1200	700 x 1200 / 1600 / 1800	RAL
10CR700X1400	700 x 1400 / 1800 / 2200	RAL
10CR750X1100	750 x 1100 / 1500	RAL
10CR750X1200	750 x 1200 / 1600 / 1800	RAL
10CR750X1400	750 x 1400 / 1800 / 2200	RAL
10CR800X1100	800 x 1100 / 1500	RAL
10CR800X1200	800 x 1200 / 1600 / 1800	RAL
10CR800X1400	800 x 1400 / 1800 / 2200	RAL



Profily

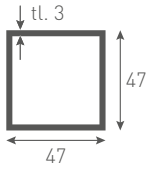

Typ hliníkového profilu:
47 x 47 mm



A1

Typ hliníkové podnože:
A1
Varianty napojení:
Spoj na pokos

Systém pro rozkládací stoly

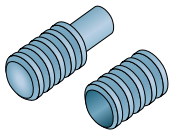

Spojovací kování pro rozkládací stoly čep + pouzdro
00D0CP

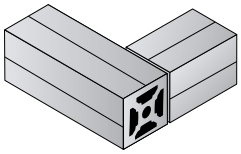

Spojka k profilům 47x47 pro rozkládací stoly
10C4747RSRS

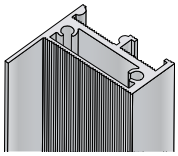

Profil vnější pro rozkládací stoly
1995916.40

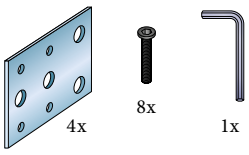

Montážní sada pro rozkládací stoly
25034180

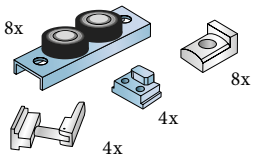

Sada kování pro rozkládací stoly
25034190





barvení RAL na zakázku

výroba na zakázku





PODNOŽE Z OCELO-VÝCH PROFI-

V nabídce naleznete podnože z hliníkových nebo ocelových profilů.

Podnože z masivních ocelových profilů jsou ideální volbou pro jídelní i konferenční stoly. Podnože zajistí stolu stabilitu a současně i designový vzhled. Díky široké nabídky práškových barev jsme schopni vyhovět snad každému požadavku.
Dále pak nabízíme různé nábytkové nohy a nožky. Ty mají širokou škálu využití, kromě stolů a stolků, najdou své uplatnění pod různými kusy nábytku, například u postelí. Jsou vhodné také do koupelen, aby koupelnové skříňky nestály na zemi a byly chráněny před trvalou vlhkostí.

Pro specifické požadavky a úpravu designu nás neváhejte kontaktovat ZDE – online odkaz



TYPY PLOCHÝCH PÁSOVÝCH PROFILŮ

• Materiál: ocel, nerezová ocel; Povrchová úprava: Nerez kartáčovaná brus A320 a nerez leštěná

barvení RAL na zakázku

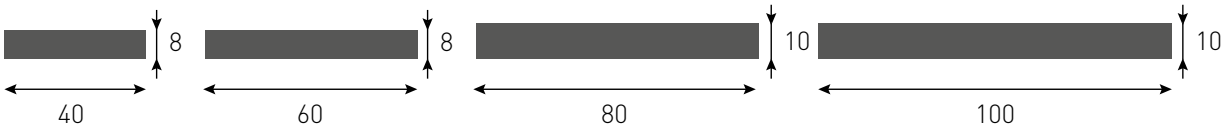

Podnož z pásového profilu není určena jen pro stoly!
Najde široké využití například pod pulty, police, nebo bary.
Díky jednoduchosti a eleganci jsou vhodné pro každé prostředí:
• domácnosti • kanceláře • kavárny a cukrárny • restaurace a další.

JEKLOVÝ PROFIL

• Materiál: nerezová ocel; Povrchová úprava: Nerez kartáčovaná brus A320 a nerez leštěná
• Tloušťka nerezových profilů může být 1- 3 mm. V závislosti na požadavku tuhosti podnože.
• Ocelové jekle: barevná úprava – nástřik práškovou barvou RAL.

barvení RAL na zakázku

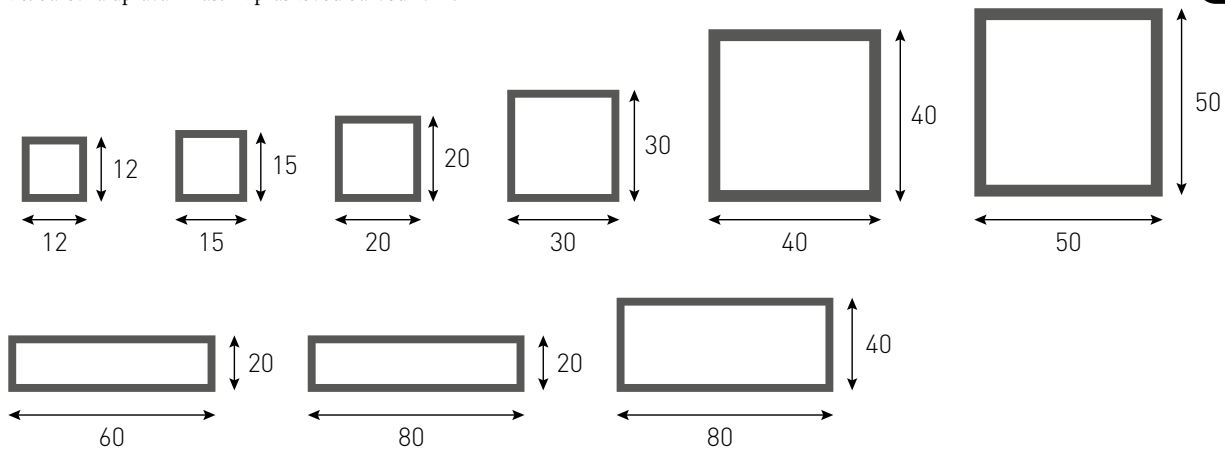



PODNOŽE Z PLOCHÝCH PÁSOVÝCH PROFILŮ

barvení RAL na zakázku

Podnož BOLZANO / BOLZANO R (pár)

kód BOLZANO: 10CRSPBOLZ

kód BOLZANO R: 10CRSPBOLZR

- Standardní podnož: rozměr (hloubka × výška): 900 × 690 mm
- Plochý pásový profil: 80 × 10 mm
- Povrch: černá RAL 9005 MAT



Bolzano

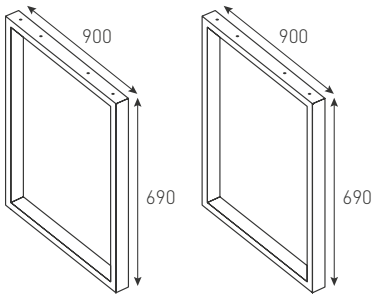

Bolzano R – ohýbaný

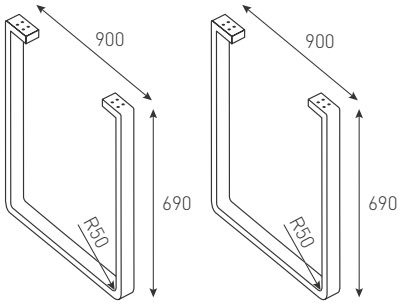

Podnož HELENA (pár)

kód: 10CRSPHEL

- Standardní podnož: rozměr (hloubka spodní / horní část × výška): 700 / 600 × 710 mm
- Plochý pásový profil: 80 × 10 mm
- Povrch: černá RAL 9005 MAT



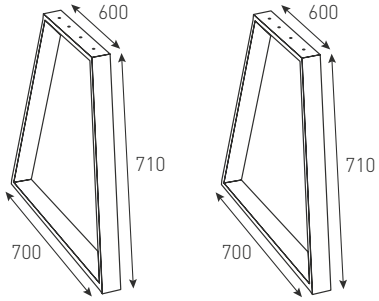

Podnož LUCCA (pár)

kód: 10CRSPLUC

- Standardní podnož: rozměr (hloubka spodní / horní část × výška): 700 / 800 × 710 mm
- Plochý pásový profil: 80 × 10 mm
- Povrch: černá RAL 9005 MAT



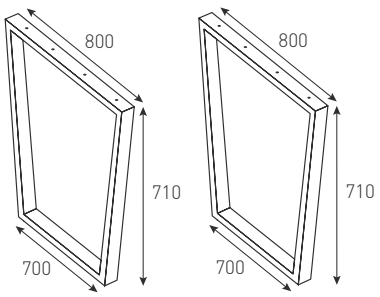

Podnož X (pár)

barvení RAL na zakázku

Jídelní stůl:

kód (hliník): 19CR80X710

kód (ocel): 49CR80X710

Spojovací profil:

kód (hliník): 10D18080XX

kód (ocel): 1-J80802



materiál ocel



- Velkou předností těchto noh je, že jsou lehké, ale přitom pevné
- Vyrobeno z profilu 80 × 80 mm
- Výška: 710 mm
- Šířka (pro variantu se spojenýma nohama): 1 200 mm
- Materiál: hliník, ocel
- Rozsah rektifikace: 0–25 mm
- Povrch: černá RAL 9005 MAT

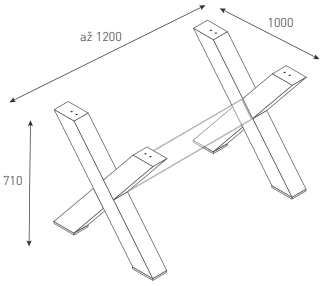

Nohy vyrábíme ve dvou variantách:

- Dvě samostatné stolové nohy ve tvaru X
- Stolové nohy X spojené spojovacím profilem ideální varianta pro dlouhý stůl, zajistí dokonalou stabilitu

Podnož CATANIA

kód (ocel 60 x 60 mm): 49CR60CAT

kód (ocel 80 x 40 mm): 49CR80CAT



- Vyrobeno z profilů 60 × 60 mm, 80 × 40 mm
- Výška: 763 mm
- Šířka: 700 mm
- Délka: 1 400 mm
- Materiál: ocel
- Rozsah rektifikace: 0–25 mm
- Povrch: černá RAL 9005 MAT

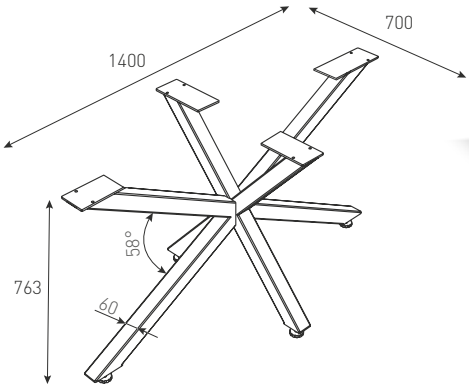

Podnož PAULA

kód (hliník 700 × 700): 10CPAULA700

kód (hliník 700 × 1100): 10CPAULA1100

kód (hliník 800 × 1500): 10CPAULA1500

kód (hliník 800 × 1 700): 10CPAULA1700

kód (hliník 800 × 1 900): 10CPAULA1900



- Vyrobeno z profilů 80 × 80 mm, 80 × 40 mm
- Výška včetně záslepky: 710 mm
- Šířka: 700–800 mm
- Délka: 700–1 900 mm
- Materiál: hliník
- Nohy: profil 80 × 80 mm
- Luby: profil 40 × 80 mm
- Typ hliníkové podnože: A2.1
- Varianty napojení: spoj na pokos
- Povrch: černá RAL 9005 MAT

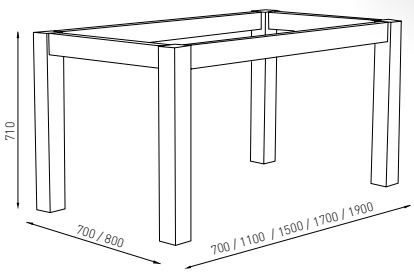

kód: 10CRSPNOVA360

- Standardní podnož: rozměr (délka × hloubka × výška): 1 100 × 600 × 360 mm
- Plochý pásový profil: 40 × 8 mm
- Povrch: černá RAL 9005 MAT

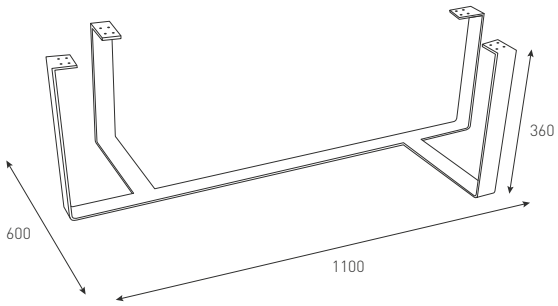



Podnož MONZA

kód (konferenční): 10CRSPMONZ364

kód (jídelní): 10CRSPMONZ710

- Standardní podnož: rozměr (délka × hloubka × výška): 900 × 500 × 364 mm, 1000 x 600 x 710 mm
- Plochý pásový profil: 60 × 8 mm, 80 x 10 mm
- Povrch: černá RAL 9005 MAT

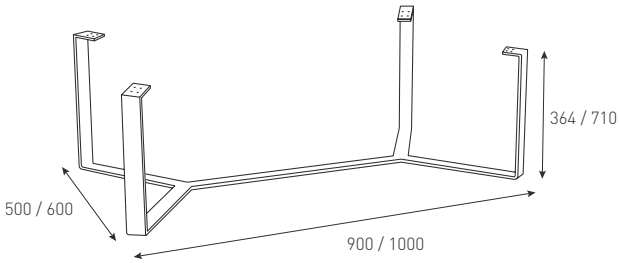



Podnož RAVENA

kód: 10CAZSPRAV

- Standardní podnož: rozměr (délka × hloubka × výška): 900 × 900 × 710 mm
- Plochý pásový profil: 80 × 10 mm
- Povrch: černá RAL 9005 MAT

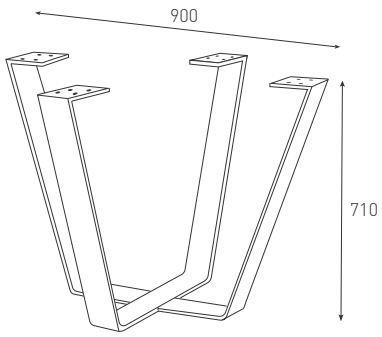



TYPY PROFILŮ

Typy hliníkových profilů:

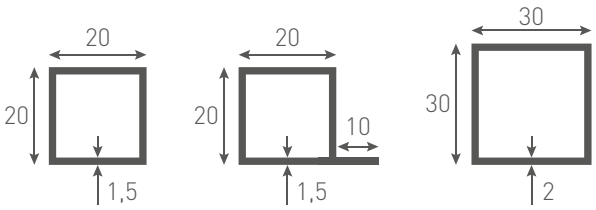

Typy ocelových profilů:

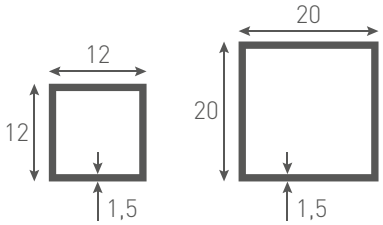

Clever Cube jako stolová podnož je moderním elegantním a designovým řešením pro konferenční stoly. Má ale daleko širší spektrum využití!
Zajímá Vás jaké? Prohlédněte si náš katalog „Clever Cube“!

Umístění výplně:

Vnější



Vnitřní



PESCARA

kód: 10CRSPPESC

- Standardní podnož: 700 × 382 × 1200 mm
- Profil: 20 × 20 mm
- Materiál: hliník
- Povrch: černá RAL 9005 MAT
- Rozsah rektifikace: 0–15 mm

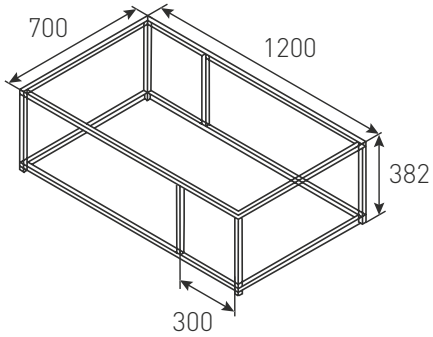

Výška kluzáku je 6 mm





DUO

kód: 10CRSPDUO

- Standardní podnož: 800 × 500 × 800 mm; 700 × 420 × 700 mm
- Profil: 20 × 20 mm
- Materiál: hliník
- Povrch: černá RAL 9005 MAT

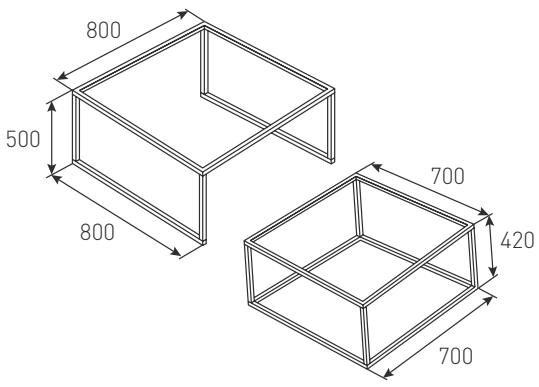



TYPY PROFILŮ

Standardní délka noh je 710 mm. Minimální délka noh je 80 mm.

barvení RAL na zakázku

Hliníkový profil 45x45

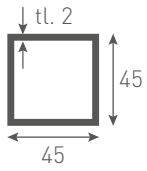

10D14545XX stříbrný elox
10D64545XX lesklý nerez

Hliníkový profil 47x47

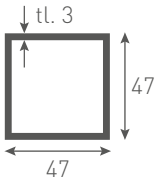

10D14747XX stříbrný elox
1-D54747AL světlý nerez
1-D64747AL tmavý nerez

Hliníkový profil 60x60

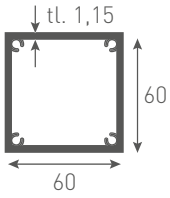

10D16060XX stříbrný elox

Hliníkový profil 80x80

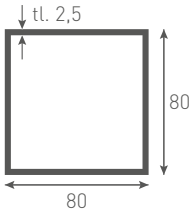

10D18080XX stříbrný elox

Hliníkový profil 45x45I

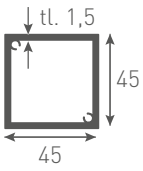

10D14545IXX stříbrný elox

PŘÍRUBY K PROFILŮM

Rohová příruba

kód: 19B1SPUNKS

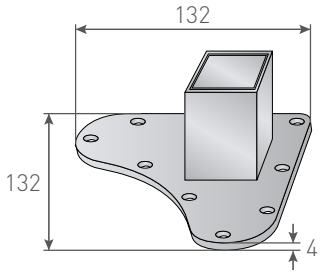

Kompatibilní s profilem:
45 × 45 mm, 47 × 47 mm

Středová příruba L/P

kód: 19B1SP4545

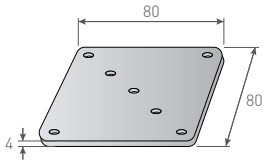

Kompatibilní s profilem:
45 × 45 I

Středová příruba

kód: 19B1SP6060

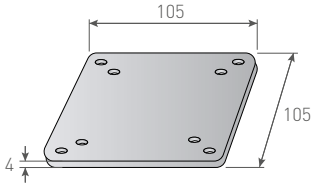

Kompatibilní s profilem:
60 × 60 mm

kód (levá): 19B1SPLEKSN
kód (pravá):19B1SPPRKSN

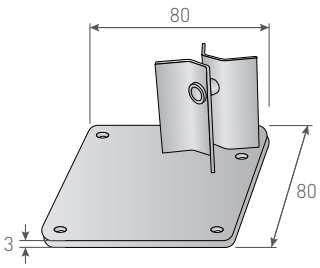

Kompatibilní s profily:
45 × 45 mm, 47 × 47 mm

80 × 80 příruba

kód (levá): 19B1P8LEKS
kód (pravá):19B1P8PRKS

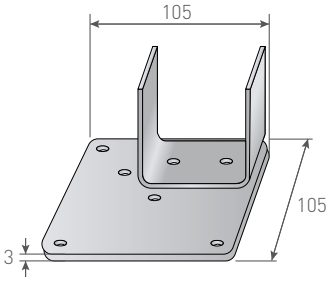

Kompatibilní s profily:
80 × 80 mm

Stolové nohy



Záslepky



Záslepka do profilu 45 x 45,
Záslepka do profilu 47 x 47,
Záslepka do profilu 60 x 60,
Záslepka do profilu 80 x 80,

Odkaz na Stolové podnože a nohy

Kompletní nabídku stolových noh najdete na našem e-shopu.

kód: 19CR120XXX

- Vyrobeno z ohýbané kulatiny ø 12 mm
- Vhodné pro použití do interiéru i exteriéru
- Před lakováním zinkováno
- Povrch: černá RAL 9005 MAT



- 200 mm – výška nožky se hodí pro „dekorační“ stoličky na které se pokládají různé dekorace např. květináče
- 300 mm – výška ideální pro odkládací stolky, noční stolky nebo také pro nižší konferenční stoly
- 400 mm – ideální výška nožek pro konferenční stolky
- 710 mm – standardní výška noh pro jídelní nebo pracovní stoly



NICE

kód (noha bez krytu): 19CR50730

kód (noha s krytem): 19CR50730K

kód (kryt): 19CR50730KR



- Varianta bez krytky: 3 strany nohy jsou plné, třetí strana je otevřená
- Varianta s krytkou: 3 strany nohy jsou plné, třetí strana se uzavře pomocí krytky. Tato varianta umožňuje skryté vedení kabelů. Chytré vedení kabelů ve stolové noze je ideálním řešením pro pracovní stoly.
- Materiál: ocel
- Standardní výška nohy: 710 mm
- Rozsah rektifikace: 0–25 mm

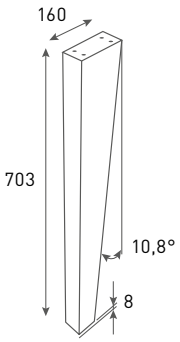

Schéma nohy s kótami

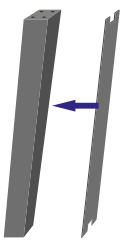

Noha s krytkou



Vedení kabelu

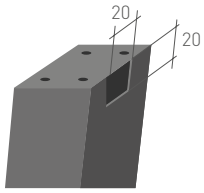

Detail s kótami otvorů

PRŮCHODKY

Průchodka určená k vedení kabeláže. Základní provedení elox. Možnost přestříkání do barev RAL. Maximální délka průchodky je 600 mm

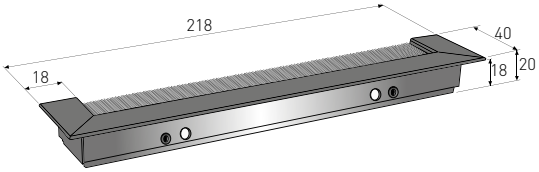



kód: PRUCHELKAB

Nábytková nožka 45 x 45I

Hliníková nábytková nožka s rektifikací.
Délka nožky je včetne příruby a rektifikace.

- Standardní výška: 60, 100, 150, 200, 250, 710 mm
- Typ nožky: středová, pravá / levá
- Rozsah rektifikace: 0–20 mm

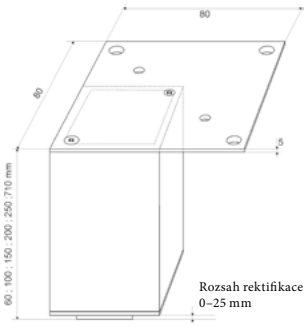

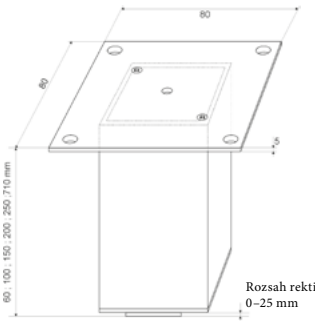

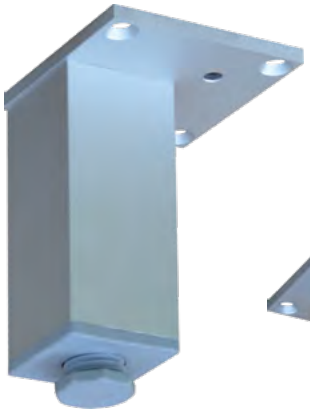





Nábytková nožka 45 x 45I			
délka	povrch		
	stříbrný elox	černá RAL 9005	bílá RAL 9003
60 mm	10C1NOH45I60	10CRNOHC45I60	10CRNOH45I60
100 mm	10C1NOH45I100	10CRNOHC45I100	10CRNOH45I100
150 mm	10C1NOH45I150	10CRNOHC45I150	10CRNOH45I150
200 mm	10C1NOH45I200	10CRNOHC45I200	10CRNOH45I200
250 mm	10C1NOH45I250	10CRNOHC45I250	10CRNOH45I250
710 mm	10C1NOH45I710	10CRNOHC45I710	10CRNOH45I710

Nábytková nožka 60 x 60 mm

Hliníková nábytková nožka s rektifikací. Délka nožky je včetně příruby a rektifikace. Vhodné pro použití do interiéru i exteriéru

- Standardní výška: 60, 100, 150, 200, 250, 710 mm
- Typ nožky: středová, pravá / levá
- Rozsah rektifikace: 0–20 mm



povrch stříbrný elox



povrch černá RAL 9005



povrch bílá RAL 9003



výška 710 mm

Nábytková nožka 60 x 60 mm			
délka	povrch		
	stříbrný elox	černá RAL 9005	bílá RAL 9003
60 mm	10C1NOH6060	10CRNOHC6060	10CRNOH6060
100 mm	10C1NOH60100	10CRNOHC60100	10CRNOH60100
150 mm	10C1NOH60150	10CRNOHC60150	10CRNOH60150
200 mm	10C1NOH60200	10CRNOHC60200	10CRNOH60200
250 mm	10C1NOH60250	10CRNOHC60250	10CRNOH60250
710 mm	10C1NOH60710	10CRNOHC60710	10CRNOH60710

Stolová noha 45 x 45 mm

Hliníková nábytková nožka s rektifikací. Délka nožky je včetně příruby a rektifikace. Vhodné pro použití do interiéru i exteriéru

- Standardní výška: 710 mm
- Typ nožky: středová, pravá / levá
- Rozsah rektifikace: 0–20 mm



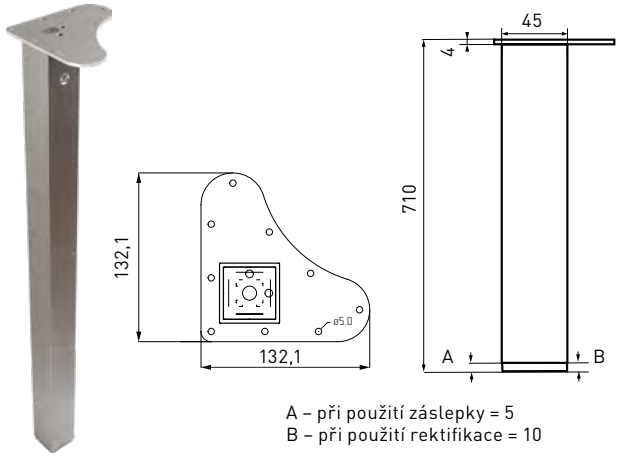

A – při použití záslepky = 5
B – při použití rektifikace = 10

Stolová noha 45 x 45 mm			
délka	povrch		
	stříbrný elox	nerez	RAL
710 mm	19C1S45710	19C6S45710	19CRS45710

Stolová noha 47 x 47 mm

Hliníková nábytková nožka s rektifikací. Délka nožky je včetně příruby a rektifikace. Vhodné pro použití do interiéru i exteriéru

- Standardní výška: 710 mm
- Typ nožky: středová, pravá / levá
- Rozsah rektifikace: 0–20 mm



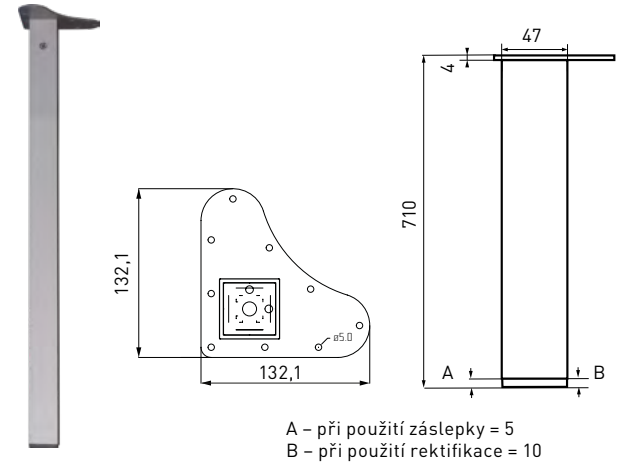

A – při použití záslepky = 5
B – při použití rektifikace = 10

Stolová noha 47 x 47 mm					
délka	povrch				
	stříbrný elox	světlý nerez	tmavý nerez	RAL	
710 mm	19C1S47710	19C5S47710	19C6S47710	19CR47710	

Stolová noha se skrytou přírubou 47 x 47 mm

Hliníková nábytková nožka s rektifikací. Délka nožky je včetně příruby a rektifikace. Vhodné pro použití do interiéru i exteriéru

- Standardní výška: 60, 100, 150, 200, 250, 710 mm
- Rozsah rektifikace: 0–20 mm



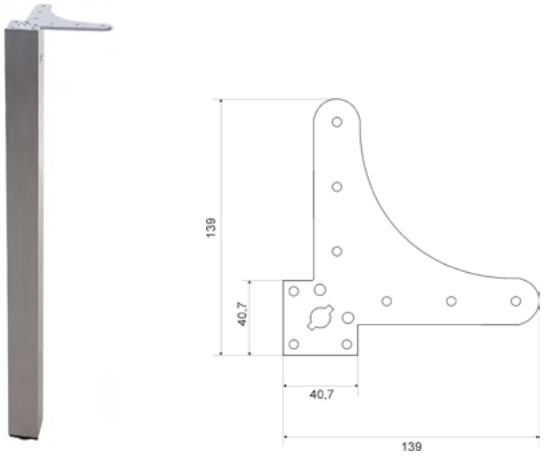

Stolová noha se skrytou přírubou 47 x 47 mm						
délka	povrch					
	stříbrný elox	světlý nerez	tmavý nerez	RAL	bílá	černá
710 mm	19C1SNS47710	19C5SNS47710	19C6SNS47710	19CRSNS47710	19CRBSNS47710	19CRCSNS47710

Nábytková nožka NK1 čtvercová 40 x 40 mm

Hliníková nábytková nožka s rektifikací. Délka nožky je včetně příruby a rektifikace. Vhodné pro použití do interiéru i exteriéru

- Standardní výška: 60, 100, 150 mm
- Rozsah rektifikace: 0–20 mm

Nábytková nožka NK1 čtvercová 40 x 40 mm	
délka	povrch
	stříbrný elox
60 mm	10E1NK1C60
100 mm	10E1NK1C10
150 mm	10E1NK1C15



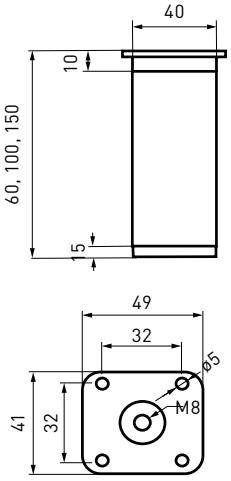

Nábytková nožka NK2 čtvercová 40 x 40 mm

Hliníková nábytková nožka s rektifikací. Délka nožky je včetně příruby a rektifikace. Vhodné pro použití do interiéru i exteriéru

- Standardní výška: 60, 100, 150 mm
- Rozsah rektifikace: 0–20 mm

Nábytková nožka NK2 čtvercová 40 x 40 mm	
délka	povrch
	stříbrný elox
60 mm	10E1NK2C60
100 mm	10E1NK2C10
150 mm	10E1NK2C15



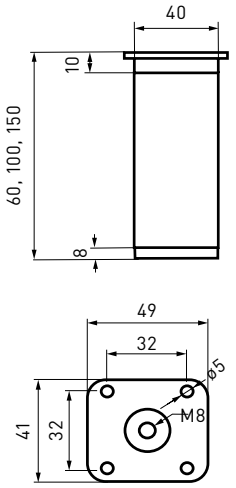

Nábytková nožka NK2 kulatá ø 40 mm

Hliníková nábytková nožka s rektifikací. Délka nožky je včetně příruby a rektifikace. Vhodné pro použití do interiéru i exteriéru

- Standardní výška: 60, 100, 150 mm
- Rozsah rektifikace: 0–20 mm

Nábytková nožka NK2 kulatá ø 40 mm	
délka	povrch
	stříbrný elox
60 mm	10E1NK2K60
100 mm	10E1NK2K10
150 mm	10E1NK2K15



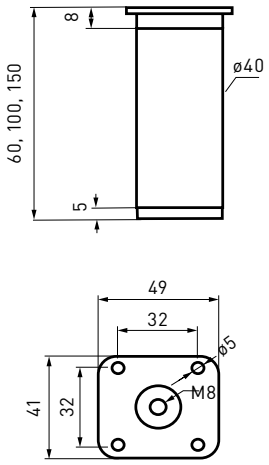





barvení RAL na zakázku

online kalkulátor

výroba na zakázku



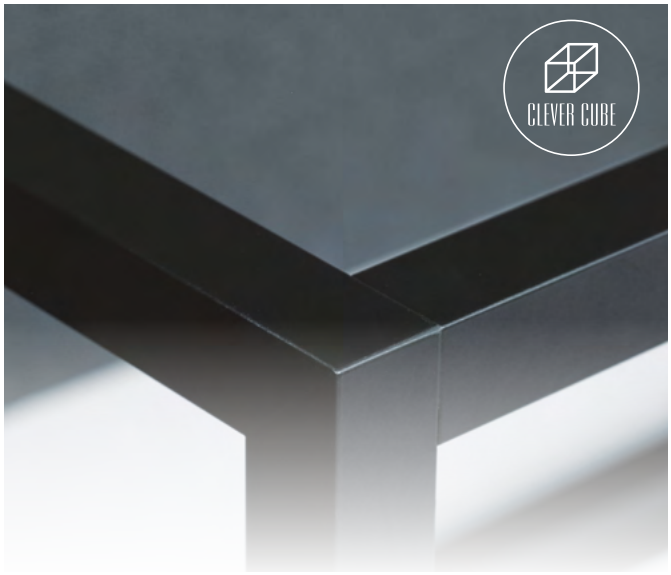

CLEVER CUBE

Clever Cube odpovídají nejnovějším trendům designových policových systémů. Při výrobě klademe důraz na kvalitu, funkčnost a design. Zakázková výroba nám umožňuje vyrobit Clever Cube šitý na míru vašemu prostoru, včetně povrchové úpravy.

Pro inspiraci a více informací
si prohlédněte náš katalog „Clever Cube“!

On-line katalog naleznete na našem webu v sekci „ke stažení“. V případě zájmu o katalog v tištěné podobě se obraťte na svého obchodního zástupce.

Odkaz na stažení katalogu Clever Cube

Odkaz na Online video

Odkaz na Clever Cube

ČISTÉ ROVNÉ LINIE
BEZ PLASTOVÝCH ROHŮ

ROZDĚLENÍ PROFILŮ

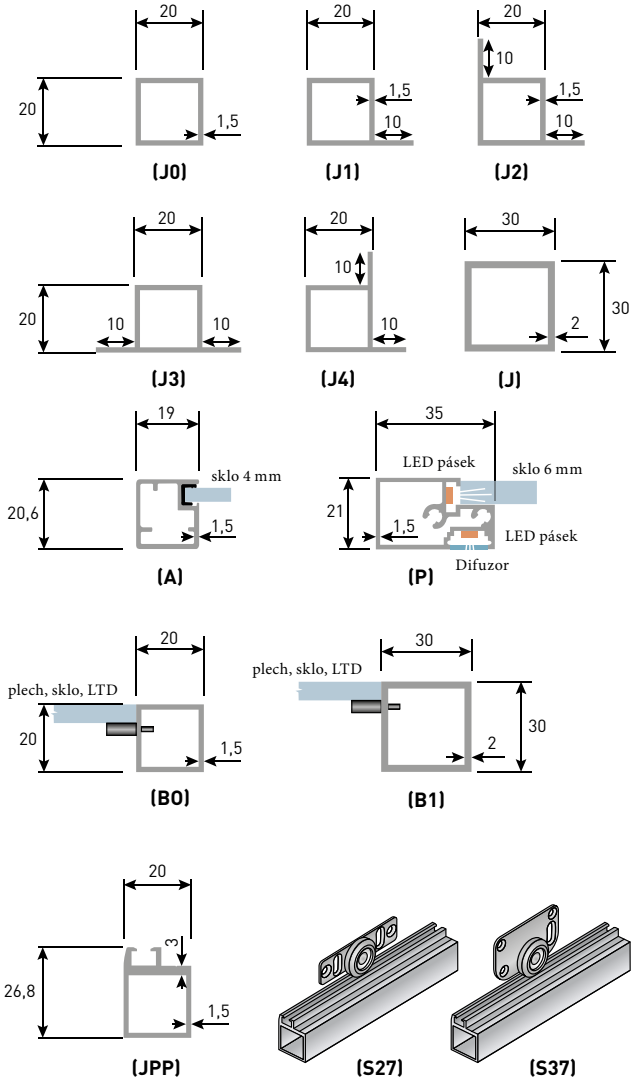

PRODUKTOVÉ ŘADY

Při výrobě klademe důraz na kvalitu, funkčnost, design a zároveň nás povzbuzují podněty našich zákazníků. Díky naší vlastní lakovně si můžeme dovolit upravit vzhled povrchu dle přání zákazníka.

Také jsme schopni vyrobit – díky vlastním zdrojům – „Clever Cube“ šitý na míru. Stačí zaslat výrobní výkres nebo se spojit s naší centrálou a určení pracovníci s Vámi proberou Vaše potřeby.



Posuvné a otevírané dvířka

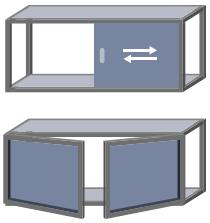

Horní zavěšení nad pracovní desky

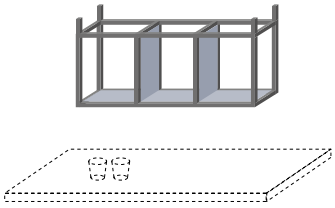

Knihovna

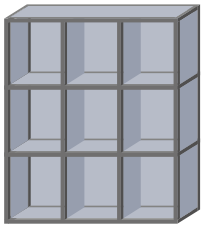

Žebříky

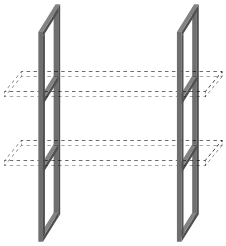

LED osvětlení

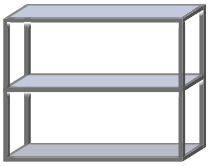

Clever s poličkou

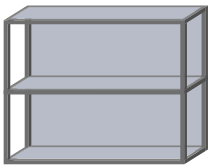

Ohýbaný Clever Cube

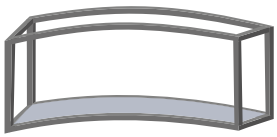

Skříňky

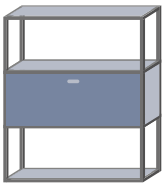

Konferenční stolky

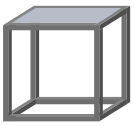

Koupelnová skříňka

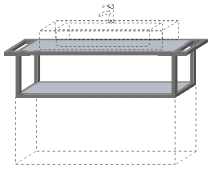

DUO Clever Cube

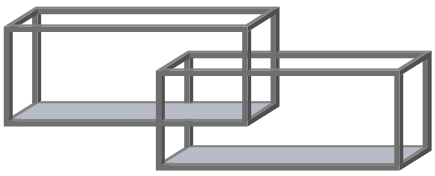



VÝPLŇOVÉ MATERIÁLY



Lamino tl. 18 mm



Masiv



Hliníkový plech tl. 4–6 mm

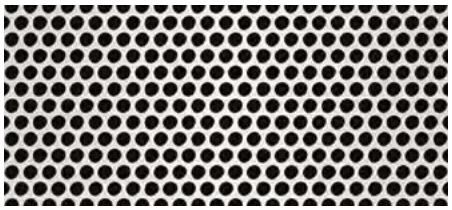

Plech industry tl. 1; 3–4 mm

Sklo tl. 4–6 mm



Hliníkové rámky

SKRYTÁ SPOJKA



ZCELA BEZ SPOJŮ
SPOJKA JE SKRYTÁ

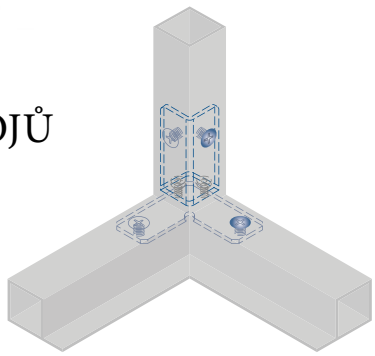

WEBOVÝ KONFIGURÁTOR

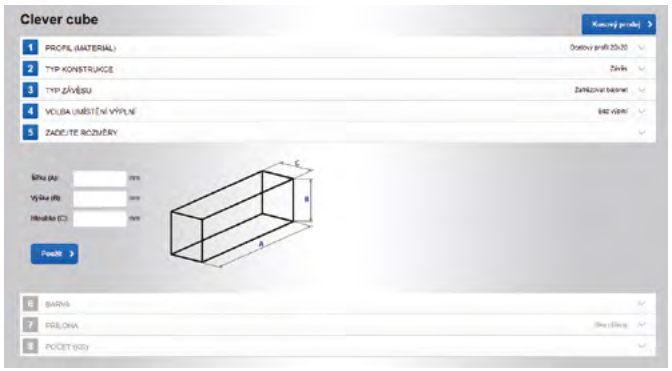

Pro základní konfigurace Clever Cube použijte náš webový kalkulátor.
http://www.salu.cz/cz/clever-cube/

Online odkaz



BAROVÉ KONZOLE

Hliníkové barové konzole slouží k montáži barové desky. Jsou k dostání ve dvou variantách: rovná a šikmá. Šikmá konzole umožňuje předsazení barové desky nebo police.

- Vyrábíme ze dvou typů profilů: 45 × 45 a 47 × 47 a několika barevných provedeních.







Možnost povrchových úprav RAL a IGP. Seznam s aktuální nabídkou práškových barev najdete na našich stránkách www.salu.cz, v sekci „ke stažení“



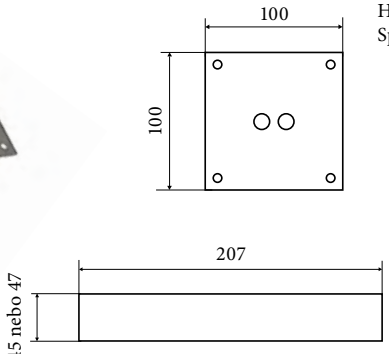

Horní upevnění: zápustné vruty 4 × 25 (4 ks)
Spodní upevnění: šrouby přes pracovní desku.

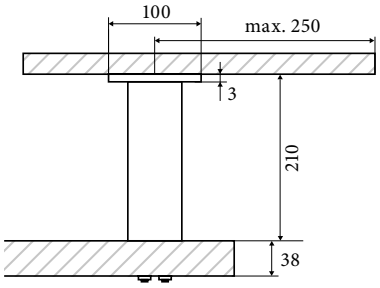

Aneta rovná

- 10C1KOANRO (stříbrný elox)
- 10C7KOANRO (inox)
- 10C5KOANRO (světlý nerez)
- 10C6KOANRO (tmavý nerez)
- 10CRKOANRO (RAL)



Horní upevnění: zápustné vruty 4 × 25 (4 ks)
Spodní upevnění: šrouby přes pracovní desku.

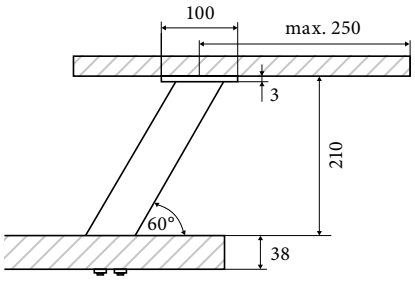

Aneta šikmá

- 10C1KOANSI (stříbrný elox)
- 10C7KOANSI (inox)
- 10C5KOANSI (světlý nerez)
- 10C6KOANS (tmavý nerez)
- 10CRKOANSI (RAL)

ZAKÁZKOVÁ VÝROBA



Pokud Vás nezaujala žádná podnož z naší nabídky, navrhněte si svou vlastní. Podnože z hliníkových a ocelových profilů vám vyrobíme na zakázku.

barvení RAL na zakázku

výroba na zakázku





















výroba
na zakázku

online
kalkulátor



SKLENĚNÉ VÝPLNĚ

Nejen praktické ale hlavě designové.

Skleněná dvířka se stala součástí nábytku. Je to materiál který lze kombinovat s různými materiály. Masivnímu nábytku dodá čistotu a eleganci.

Nabízíme různé typy skel. Planibel je sklo barvené ve hmotě. Barevný Planibel vzniká přidáním oxidů kovů ke sklovině při tavení. Lacobel je sklo jednostranně pokryté kvalitním naneseným lakem. Dále pak skla klasická, lakovaná, ornamentní, bezpečnostní kalená i satinová.

Barevné provedení je pouze ilustrační.

LAKOVANÁ SKLA – LACOBEL

Pure White
Ref 9003

Soft White
Ref 9010

Pearl White
Ref 1013

Light Beige
Ref 1015

Classic Grey
Ref 7035

Metal Grey
Ref 9006

Starlight Black
Ref 0337

Classic Black
Ref 9005

Luminous Red
Ref 1586

Light Brown
Ref 1236

Metal Taupe
Ref 0627

Anthracite authentic
Ref 7016

Seznam všech skel naleznete na našich stránkách www.salu.cz

Online odkaz

LAKOVANÁ SKLA – LACOBEL



Blue shadows
Ref 7000



Brown natural
Ref 7013

Green soft
Ref 8615



Green sage
Ref 8715



Red terracota
Ref 8815



Cooper metal
Ref 9115



Brown starlight
Ref 9015

SKLA PROBARVENÁ VE HMOTĚ – PLANIBEL



Planibel grey



Planibel Dark grey



Planibel bronze

Seznam všech skel naleznete na našich stránkách www.salu.cz

KLASICKÁ



Zrcadlo (stříbrné, bronz, grafit)

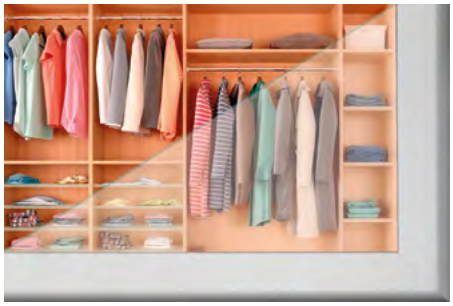

Čiré

LAKOVANÁ SKLA



Lacomat White

LAKOVANÁ SKLA – MATELAC

Kompletní nabídku skel Matelac najdete v našem e-shopu na www.salu.cz



White pure 9003



Black classic 9005



White soft 9010

LAKOVANÁ SKLA – MATELAC



Silver bronze



Silver grey

ORNAMENTÁLNÍ

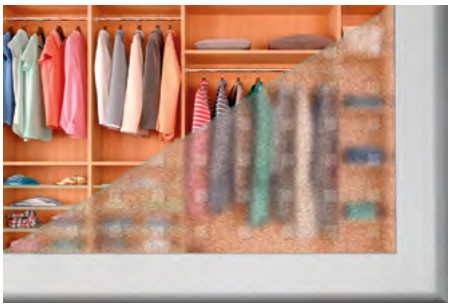

Mastercarre



Krizet



Flutes matovaný

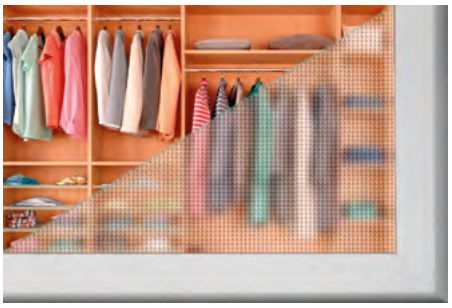

Screen

BEZPEČNOSTNÍ

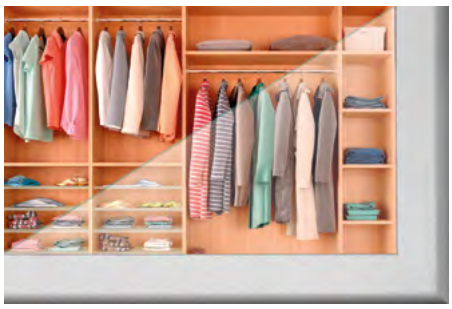

Connex čirý



Connex mléčný

SATINOVANÁ



Matelux White (satinato)

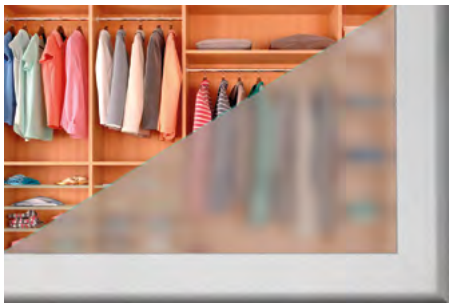

Matelux Grey (satinato šedé)

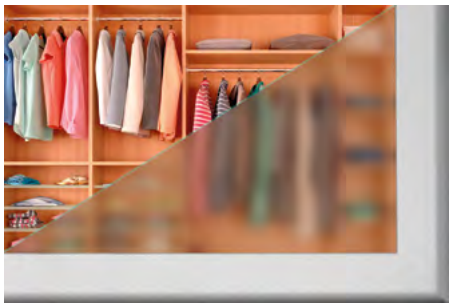

Matelux Bronze (satinato bronz)

SKLENĚNÉ ZÁSTĚNY A KALENÁ SKLA PHOTOBEL

Photobel

Skleněné obklady v kuchyni mají pro uživatele řadu výhod. Nejen moderní vzhled, ale právě technické a mechanické parametry skleněných obkladů jsou jedním z nejdůležitějších důvodů, proč si obklady do kuchyně pořídit.



VÝHODY SKLENĚNÝCH OBKLADŮ

JEDNODUCHÁ ÚDRŽBA – minimální množství spár – záruka jednoduché údržby a hygieny.

ODOLNOST – veškeré skleněné obklady od nás jsou tvrzené a jsou vysoce odolné vůči rozbití a tepelným vlivům.

OŽIVENÍ – Moderní vhled rozzáří vaši kuchyň a dodá celé kuchyni nový impuls.

STÁLÝ VZHLED – Sklo jako materiál nepodléhá stárnutí a tak i za pár let bude obklad vypadat jako nový.

VÝBĚR ODSTÍNŮ – Nabízíme širokou škálu barevných odstínů dle vzorníků RAL a NCS.

VÁŠ DESIGN – Nejste limitování pouze barvami, na sklo Vám umíme natisknout fotografie dle Vašeho výběru.

Skla Vám vyrobíme na míru včetně rohových výřezů na horní skříňky, výřezů na vypínače nebo zásuvky. Při dodržení technických parametrů jsme schopni vyrobit skleněný obklad do Vaší kuchyně v délce přes 3 200 mm z jednoho kusu skla. Naší prioritou je kvalita, proto vyrábíme obklady z tvrzeného skla s nejlepšími technickými vlastnostmi. Vyráběné obklady jsou velice odolné vůči teplu, které vzniká při vaření i vůči mechanickému namáhání.

Skleněné obklady lze vyrobit v jakémkoliv tvaru (atypické tvary na poptávku).

Široký výběr barev bez příplatku!

Jen u nás si můžete vybrat z mnoha barevných odstínů v barvách dle RAL či NCS bez příplatku. Také dodáváme obkladová skla s libovolným grafickým motivem. Široká barevná škála a výborné vlastnosti skla činí ze skleněných obkladů ideální materiál pro použití ve Vaší kuchyni. Skleněný obklad lze doplnit přidáním světelných den do Vašich kuchyňských skříněk. Dosáhnete tak jedinečného vzhledu Vaší kuchyně.





Skleněný obklad
= Váš design!

Nejste limitování pouze barvami! Na sklo
Vám umíme natisknout kvalitní fotografie dle Vašeho výběru!
Vybírat můžete ze stránek www.shutterstock.com a www.fotolia.eu

DVEŘE S80N GLASS

Tloušťka skla: 8 mm

Sklo: Satinato,jednostranné pískování, kalené

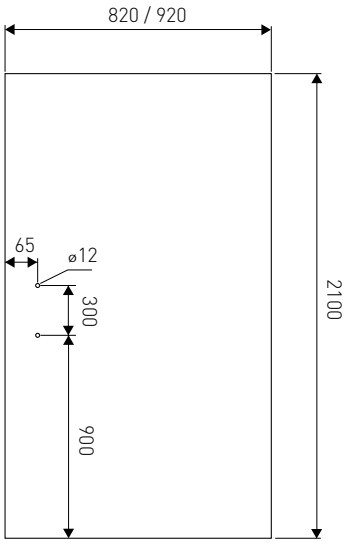

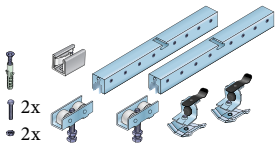

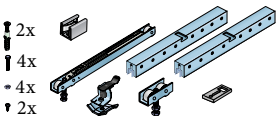

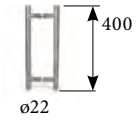

Dveře S80 GLASS
GDS80N820 (š. 820 mm)
GDS80N920 (š. 920 mm)

Sada S80N Glass
bez vrtání (pouze pro kalená skla do 45 kg)
14C0S80NGL

Sada S80N Glass SC
bez vrtání (pouze pro kalená skla do 45 kg)
14C0S80NGS25
14C0S80NGS40
14C0S80NGS60

Úchytka S90-H04
pro tloušťku skla 10–12 mm
19CNS90H04 (SN)

DVEŘE S80 GLASS

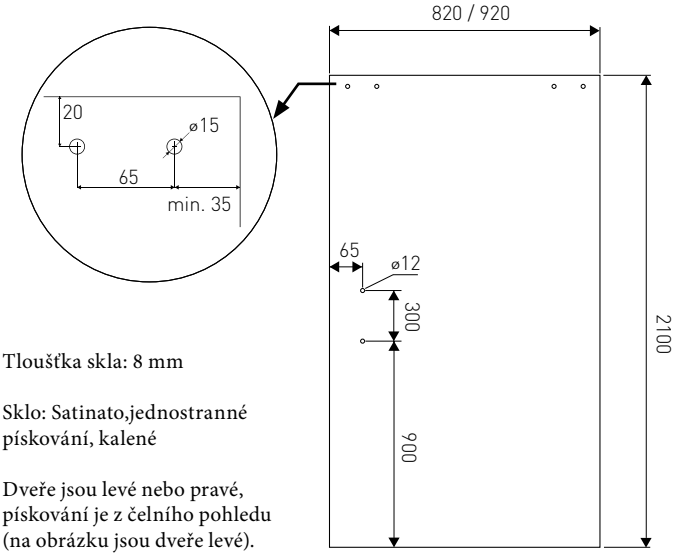

Tloušťka skla: 8 mm

Sklo: Satinato,jednostranné pískování, kalené

Dveře jsou levé nebo pravé, pískování je z čelního pohledu (na obrázku jsou dveře levé).

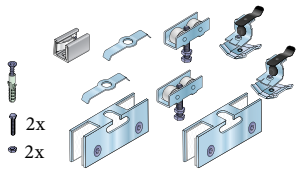

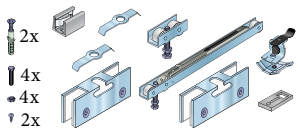

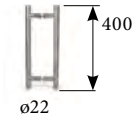

Dveře S80 GLASS
GDS80820L (š. 820 mm)
GDS80920L (š. 920 mm)
GDS80820R (š. 820 mm)
GDS80920R (š. 920 mm)

Sada S80 Glass
(pouze pro kalená skla do 45 kg)
14C0S80GLS

Sada S80 Glass SC
(pouze pro kalená skla do 45 kg)
14C0S80GS40
14C0S80GS60

Úchytka S90-H04
pro tloušťku skla 10–12 mm
19CNS90H04 (SN)

DVEŘE S90G

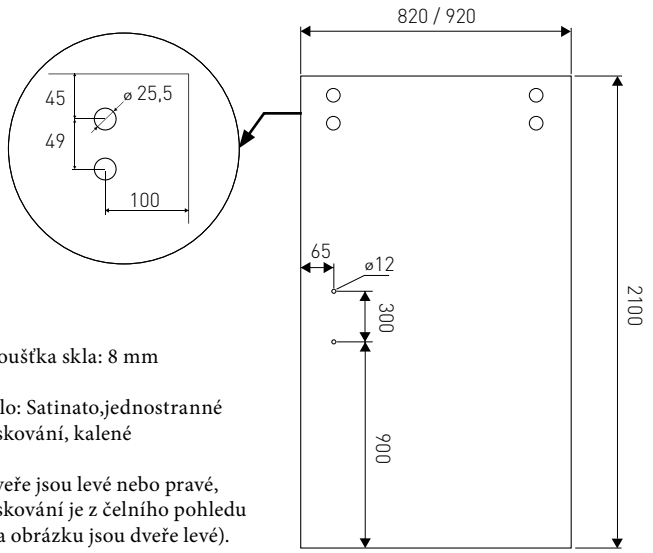

Tloušťka skla: 8 mm

Sklo: Satinato,jednostranné pískování, kalené

Dveře jsou levé nebo pravé, pískování je z čelního pohledu (na obrázku jsou dveře levé).

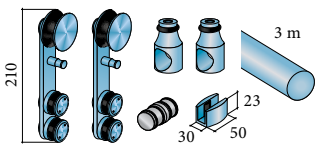

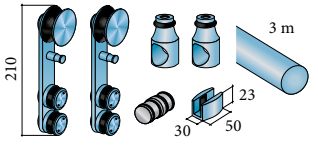

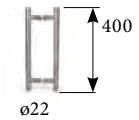

Dveře S90G
GDS90820L (š. 820 mm)
GDS90920L (š. 920 mm)
GDS90820R (š. 820 mm)
GDS90920R (š. 920 mm)

Sada S90 G1 – jedny dveře s tlumičem
SETS90G1/2M

Sada S90 G2 – dvoje dveře s tlumičem
SETS90G2/3M

Úchytka S90-H04
pro tloušťku skla 10–12 mm
19CNS90H04 (SN)

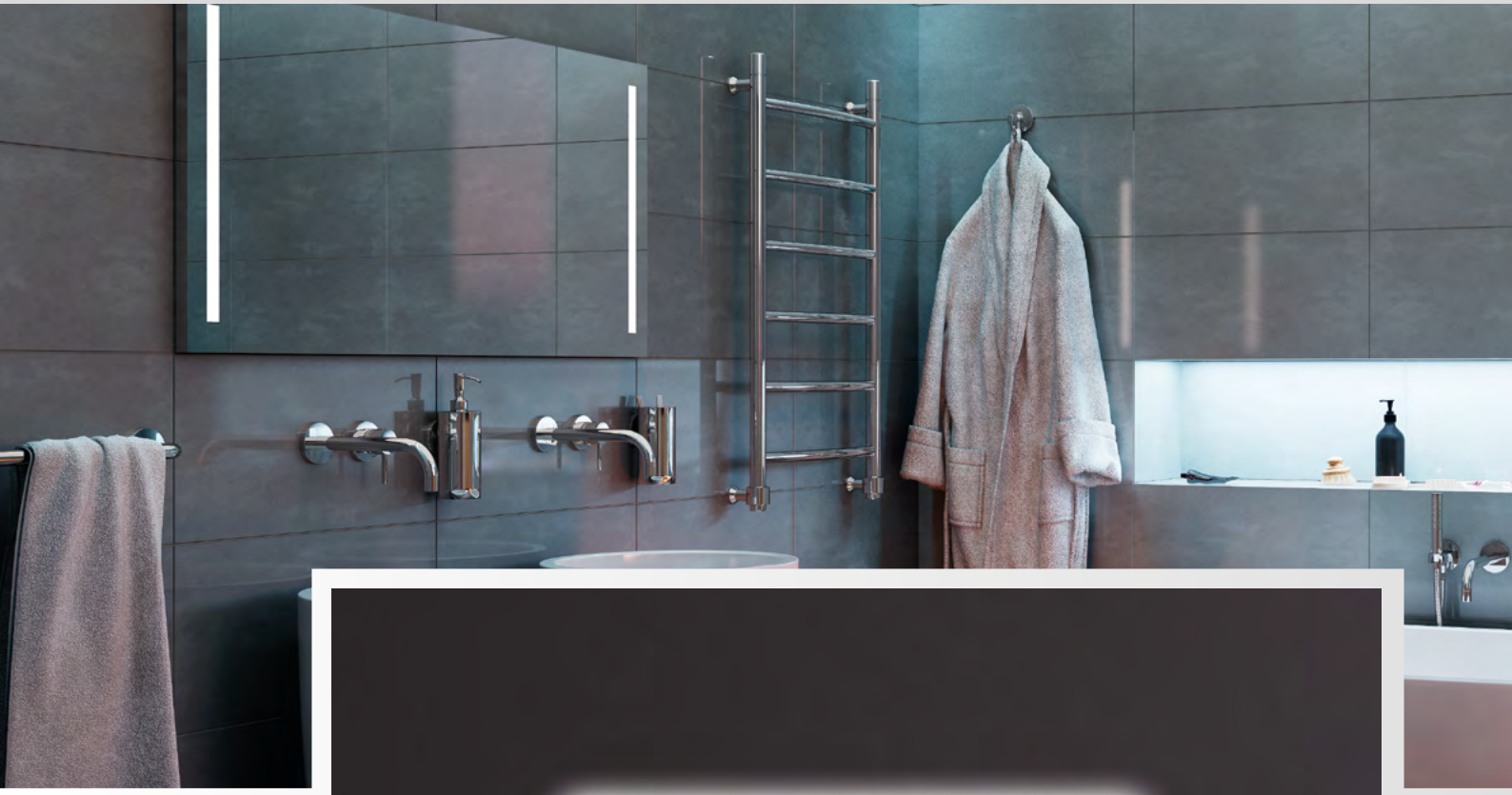



výroba
na zakázku

barvení RAL na
zakázku

možnost
LED osvětlení



ZRCADLA

Prvním zrcadlem ve kterém mohl člověk spatřit sám sebe, je pravděpodobně vodní hladina. Už v 6. století př. n. l. se objevují vyleštěné desky z obsidiánu, sloužící jako zrcadlo.

Takhle bychom mohli pokračovat dál, až bychom se dostali k tomuto bodu, kdy držíte v rukou katalog zrcadel, české firmy s dlouholetou tradicí. Nahlédněte dále do katalogu a zjistěte jaké dnes máte možnosti, co se zrcadel týče.

Pro inspiraci a více informací
si prohlédněte náš katalog „Zrcadla“!

On-line katalog naleznete na našem webu v sekci „ke stažení“. V případě zájmu o katalog v tištěné podobě se obraťte na svého obchodního zástupce.

Odkaz na Online katalog

STANDARDNÍ ROZMĚRY (šířka x výška)

600 x 600, 800 x 600, 900 x 700, 1000 x 1000 mm
Na zakázku vyrábíme atypická zrcadla různých rozměrů.



BAREVNÁ PROVEDENÍ ZRCADEL

Zrcadla vyrábíme v těchto základních provedení:

- stříbrná
- grafit
- bronz



Zvolit si můžete profil i barvu rámku podle aktuálního vzorníku skladových práškových barev.

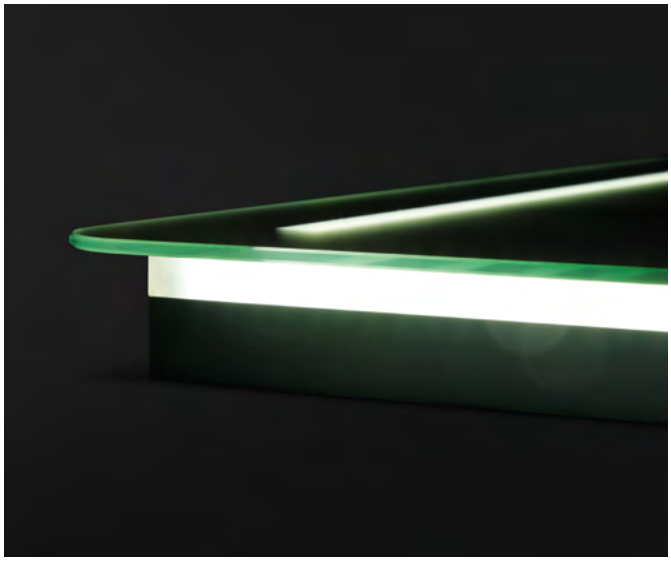

PRODUKTOVÉ ŘADY

Při výrobě klademe důraz na eleganci a funkčnost. Samozřejmostí je výroba zrcadel na míru, tak aby dokonale slušelo vašemu interiéru. Stačí se s námi spojit.

Specializujeme se na výrobu LED zrcadel s různými variantami umístění osvětlení. Používáme kvalitní senzory osvětlení a můžete si zvolit praktické zrcadlo s topnou fólií. V nabídce máme také zrcadla v hliníkovém rámečku bez osvětlení.

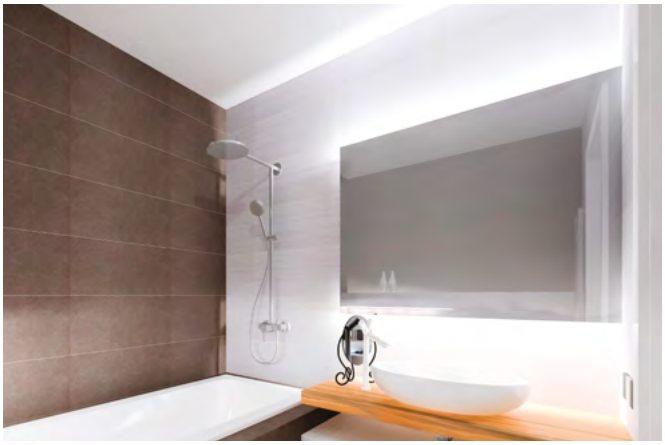

LED Zrcadlo s podsvícením



LED Zrcadlo



LED zrcadlo s výklopem

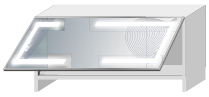

Zrcadlo s předsazeným světlem

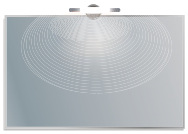

Zrcadlo v hliníkovém rámečku



Zrcadlo výsuvné otočné



VARIANTY UMÍSTĚNÍ OSVĚTLENÍ

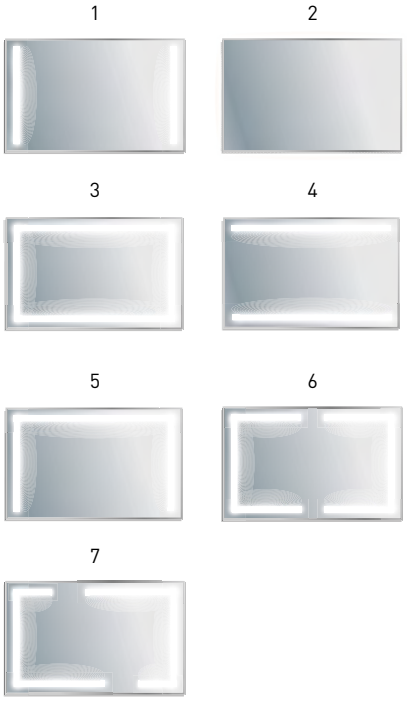

TYP PROFILU PRO LED ZRCADLA

barvení RAL na zakázku



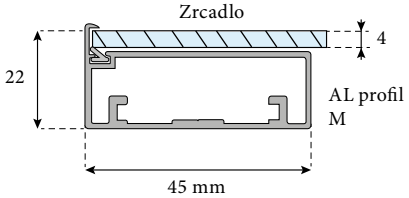

stříbrný elox

chrom

ZAVĚŠENÍ ZRCADEL

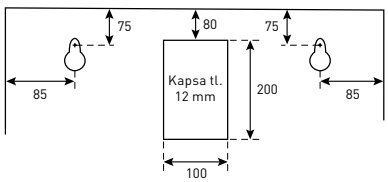

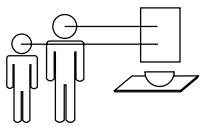

Ideální výška pro zavěšení zrcadla

TYP LED OSVĚTLENÍ

LED pásek 9,6 W

- Typ: 3528
- Počet čipů / m: 120
- Možnost volby teploty světla: neutrální, studená, teplá

KÓTY PRŮZORŮ

Kóty průzorů pro osvětlení.

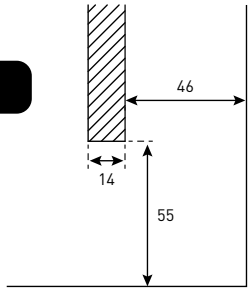

PODSVÍCENÉ DOTYKOVÉ SENZORY

Osvětlení

- Krátký dotek ON/OFF: barva podsvícení modrá
- Dlouhý dotek stmívatelný kanál: možnost regulace světla

Topná fólie

- Zabrání zamlžení zrcadla
- Krátký dotek ON/OFF: červená barva – zapnuto, modrá barva – vypnuto
- Časová ochrana: 20 min.

- Napájení: 230 V
- Příkon: 140 W / m²
- Rozměr: 15 dm (popř. dle rozměru zrcadla)
- Spotřeba el. proudu: max. 10 A

VARIANTY UMÍSTĚNÍ SENZORŮ



KÓTY PRŮZORŮ

Kóty průzorů pro senzory ovládaní.

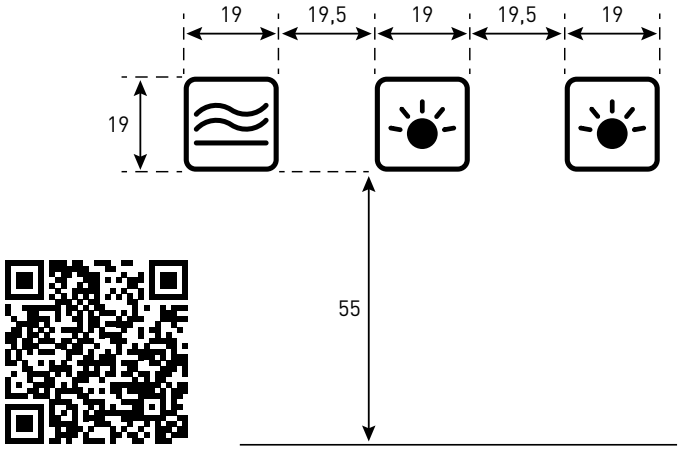

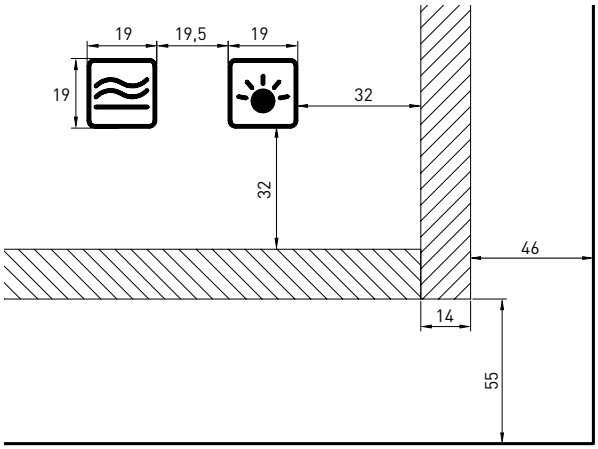

Odkaz na Online video



TYPY ZRCADEL

LED zrcadlo s podsvícením

- Podsvícené dotykové senzory
- Zvolte si vlastní typ pískování
- Max. rozměry: šířka 1 500 mm, výška 900 mm
- Možnost rohů bez zakulacení

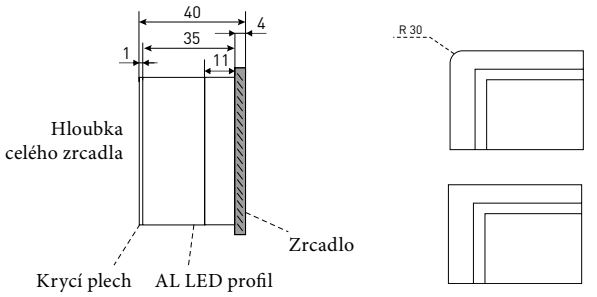



LED zrcadlo

- Podsvícené dotykové senzory
- Zvolte si vlastní typ pískování
- Povrch: Možnost povrchových úprav v RAL
- Max. rozměry: šířka 1 800 mm, výška 1 100 mm

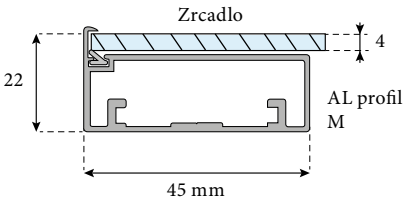

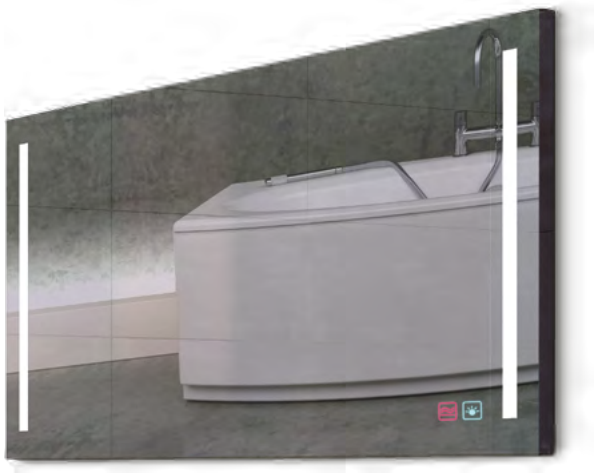

LED zrcadlo s výklopem nebo panty

- Podsvícené dotykové senzory
- Povrch: Možnost povrchových úprav v RAL

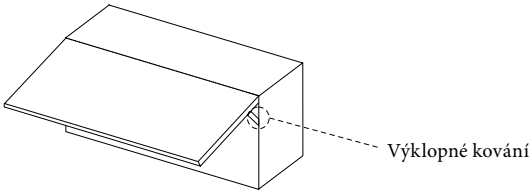

Vývodní kabely jsou umístěny co nejvíce
k pantům v závislosti na typu osvětlení

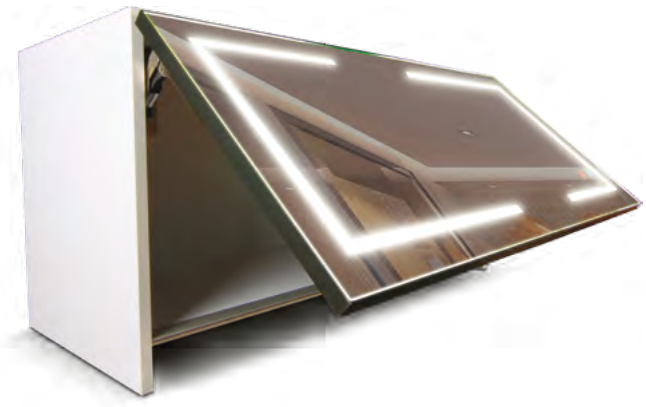

Zrcadlo s předsazeným světlem

- Možnost použití AL rámečku K a M.
- Možnost volby teploty světla: studená, neutrální, teplá

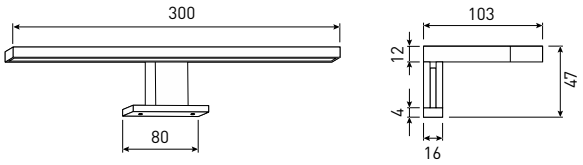



Zrcadlo v hliníkovém rámečku

- Povrch: Možnost povrchových úprav v RAL



TYPY PROFILŮ PRO ZRCADLA BEZ OSVĚTLE-

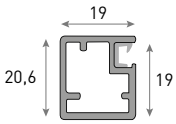

A profil

- stříbrný elox
- světlý nerez
- tmavý nerez
- drhaný chrom
- černá
- šedý nerez

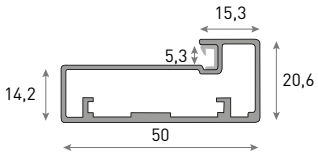

D profil

- stříbrný elox
- světlý nerez
- tmavý nerez

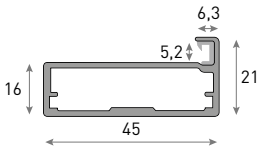

K profil

- stříbrný elox
- světlý nerez
- tmavý nerez
- šedý nerez

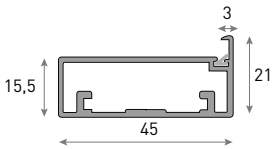

M profil

- stříbrný elox
- chrom



Zrcadlo výsuvné otočné

Velmi praktické otočné zrcadlo,které pomocí několika pohybů snadno a rychle zasunete do skříně.

- Lze kdykoli domontovat do stávajícího korpusu
- Je variabilní, levé nebo pravé
- Magnet brání proti nechtěnému vyklopení

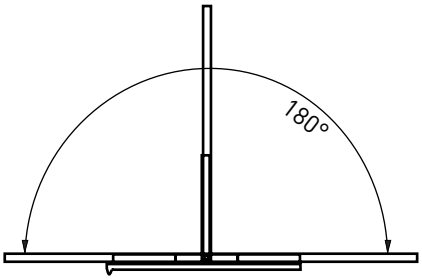



výsuv
s kuličkovými ložisky



šířka: 300 mm + 2 x profil rámků
výška: min 540 mm + 2 x profil rámků – max dle skříně
délka: max 2 000 mm

Ukázka použití otočného zrcadla
s In-Line posuvným kováním S61.



Detail výsuvu



Detail výsuvu

DOPORUČENÉ RÁMEČKY

Výroba zrcadel na zakázku

Otočné zrcadlo do skříní

Určeno pro profily C, D, F1, G, J, K, M a N.

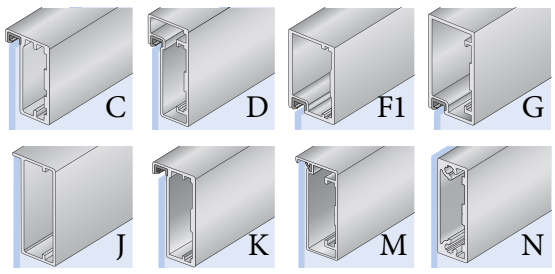



ZRCADLA DO ŠIKMIN

Jestliže Vám nevyhovují standardní rozměry nabízených zrcadel, vyrobíme Vám zrcadlo na míru například do šikmin.





VLASTNÍ TYP PÍSKOVÁNÍ

Mějte na zrcadle Vaše logo nebo název firmy!

Na jakékoliv zrcadlo z naší nabídky Vám vypískujeme logo nebo nápis. Ideální způsob prezentace pro hotely, penziony nebo komerční prostory.













barvení RAL na zakázku

online kalkulátor



SVĚTELNÉ POLICE A SVĚTELNÁ DNA

Světelné police
Vhodný zdroj osvětlení je nezbytnou součástí dodávky většiny moderních interiérů. Nadčasově elegantní tvar světelných polic s neviditelnými rohovými spoji je zárukou dlouhodobého funkčního prvku v interiéru. Police jsou určeny pro přímou montáž na stěnu bez použití dalších nosných prvků.

Světelná dna
Osvětlení kuchyňské pracovní desky nemusí být rušivé. Linie nejčistšího designu, propagovaná naší firmou, nás vedla k vytvoření osvětlení, které je zakomponováno přímo do dna horních kuchyňských skříněk. Tím odpadá jakýkoliv rušivý prvek v podobě typického osvětlovacího tělesa a jediné, co uživatel pocítí, je teplé přívětivé světlo.

Světelné police

Jsou vyrobeny z eloxovaných hliníkových profilů a osazeny mléčným sklem. Vyrábějí se v typizovaných rozměrech, ale jsme schopni vyjít vstříc i individuálním přáním zákazníků. Systém „neviditelných“ rohových spojů je výlučným průmyslovým vlastnictvím naší firmy.

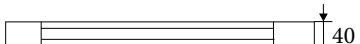



Světelné police:
příklad označení: SL1000/220
hloubka
délka

Možnost přizpůsobení hloubky dle požadavku zákazníka. Nejmenší možná hloubka den i polic je 120 mm. Délka přívodního kabelu cca 2 m. Teplota světla 4100 K.

Světelná dna

Dna jsou vyrobena z eloxovaných hliníkových profilů a osazena mléčným sklem. Vyrábějí v typizovaných rozměrech, ale jsme schopni vyjít vstříc i individuálním přáním zákazníků.



Světelná dna:
příklad označení: SL564/296
hloubka
délka

Možnost přizpůsobení hloubky dle požadavku zákazníka. Nejmenší možná hloubka den i polic je 120 mm. Délka přívodního kabelu cca 2 m. Teplota světla 4100 K.

Tabulku standardních rozměrových řad LED polic a tabulku světelných den s trubicí naleznete na našich stránkách www.salu.cz v sekci ke stažení.

Online odkaz na Světelná dna

Online odkaz na Světelné police

ZAPOJENÍ

- paralelně – běžné zapojení, umožňuje zapojit jeden nebo více spotřebičů k jednomu zdroji nebo více zdrojům
- sériově – umožňuje zapojení spotřebičů i za sebou (první spotřebič bude ovládat ty následující)

Vypínač
- Pro světelná dna lze objednat – vypínač IR1 (vlevo nebo vpravo) / kolébkový (vlevo nebo vpravo) / bez vypínače (dodání pouze s přívodním kabelem, vypínání a zapínání se řeší externím vypínačem)

Pro objednávání světelných den a polic doporučujeme navštívit naše stránky www.salu.cz, kde lze přímo vytvořit objednávku a to i v jiných než standardních rozměrech a včetně volitelného příslušenství.



Led zdroje

Počet čipů	Typ čipu	Délka LED světla	Příkon
28	SMD	do 600 mm	5 W
56	SMD	601 – 700 mm	8 W
2 x 28	SMD	701 – 900 mm	10 W (2 x 5 W)
70	SMD	901 – 1 000 mm	12 W
56 + 28	SMD	1 001 – 1 100 mm	8 W + 5 W
70	SMD	1 101 – 1 200 mm	12 W

SVĚTELNÁ DNA S-LED MINI

Světelná dna S-Led mini se vyrábějí v tloušťce profilu 21 mm, což se blíží skutečné tloušťce klasického dřevěného „dna“ skříňky. Oproti zářivkové verzi nabízí mnohem větší životnost světelného zdroje a úsporu energie. Vyrábí se v bezúchytkové variantě i v klasické variantě s rovným čelem. Dna S-Led mini jsme schopni vyrobit s osazením LED pásky o různé teplotě světla nebo s použitím profilů jiných barev (elox, světlý nerez, tmavý nerez). Dna umíme osadit kolébkovými vypínači nebo pohybovými senzory.

Verze A

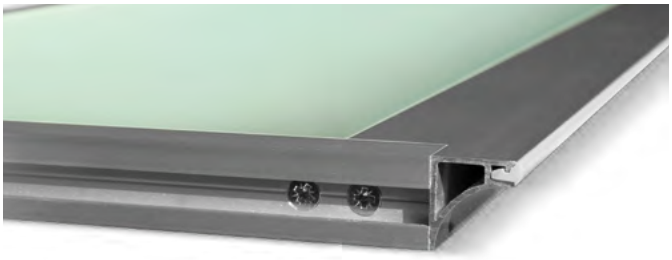

Verze B

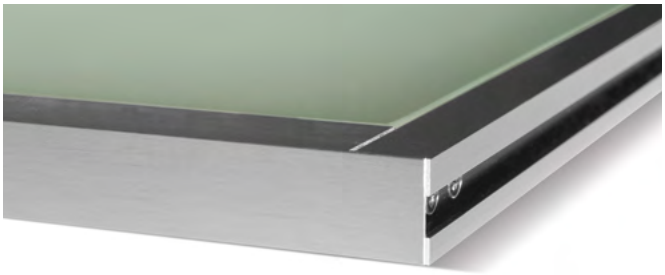



MONTÁŽNÍ NÁVOD SVĚTELNÁ DNA

a) na stěny skříňky našroubujte úchyty světelného dna dle nákresu
b) na úchyty nasuňte světelné dno
c) dno ze zadní strany zajistěte nasunutím zad z MDF 3 mm
d) zapojte přívod el. proudu dle schématu, zapojení přívodu napětí do napáječe svěřte odborníkovi dle návodu k napáječi

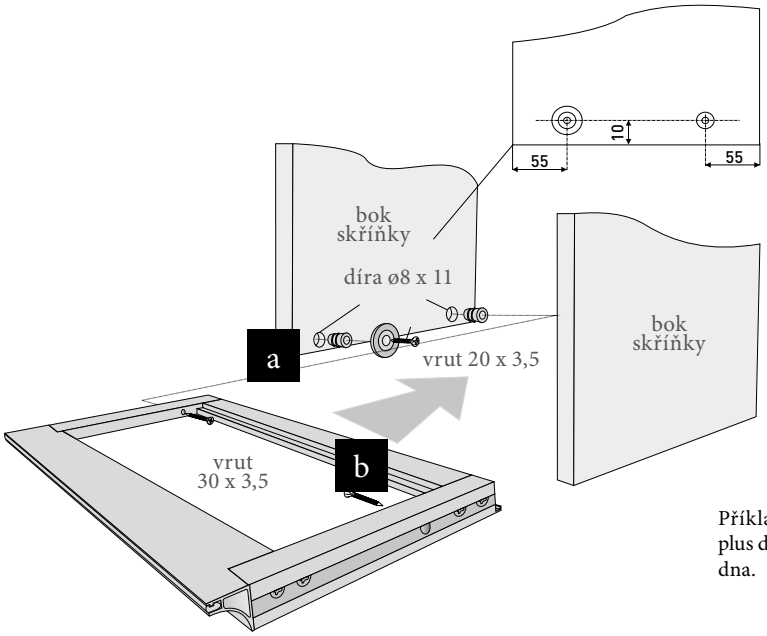

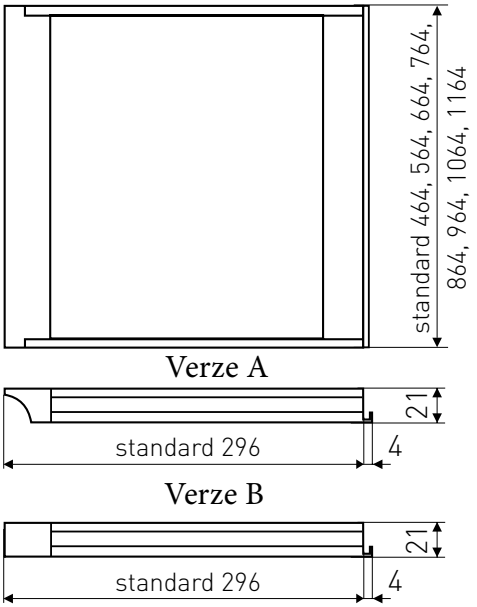

Příklad označení: S-LED mini 564/298 BII. – šířka dna 564, hloubka 296 plus drážka na záda skříňky, rovné čelo dna, pásek LED i v zadním profilu dna.

d

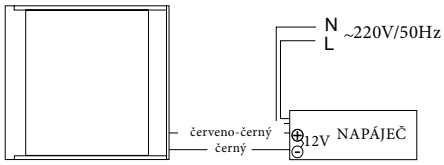

Délka přívodního kabelu cca 1 m

Montážní návod najdete také na našem webu.

Online odkaz

MONTÁŽNÍ NÁVOD SVĚTELNÉ POLICE

a) Ke stěně uchyťte ocelový držák svítidla (v kabelu elektrického připojení nesmí být el. proud).
b) Na držák pevně uchycený ke zdi nasaďte světelnou polici.
c) Proveďte seřízení sklonu police.
d) Polici zajistěte zajišťovacím šroubem.
e) Světelný zdroj LED – není možné vyměnit (výměna pouze za kompletní svítidlo).

a

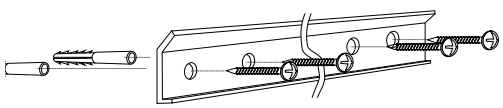

b

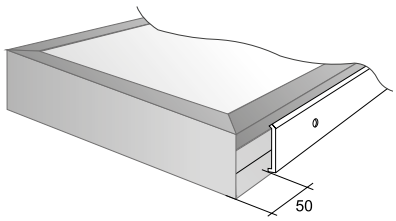

c

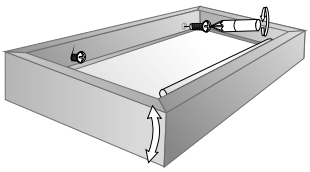

d

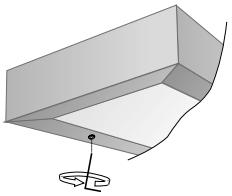

e

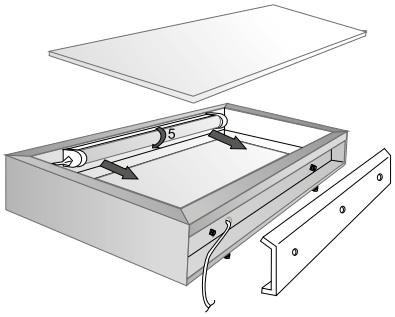

Montážní návod najdete také na našem webu.

Online odkaz









LED OSVĚTLENÍ

LED osvětlení najde široké uplatnění ve Vaší domácnosti. Nabízíme široký sortiment LED pásek, zabudovaných a stropních svítidel, zdrojů a dalších doplňků. LED svítidlo je moderním prvkem k dotvoření atmosféry pokoje, ke světelnému zabezpečení prostor např. schodiště, chodby apod. a také komfortním doplňkem např k nasvícení vnitřního prostoru vestavěných skříní.



Skříňové svítidlo Neapol

PC materiál / povrch světlý nerez

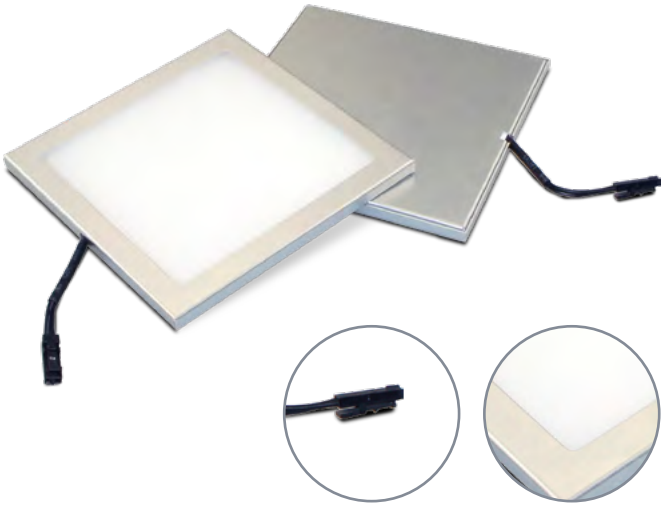

Vlastnosti a výhody
- jednoduché přichycení ke korpusu pomocí 3M pásek
- nízká výška bodovky, hliníkové tělo
- jednolité světlo
- nízká spotřeba
- 1 ks v balení
- délka kabelu s konektorem je 1,5 m
- zapojení do Euro rozbočovače 3 a 6 zásuvek

Příslušenství
- Euro konektor

Doporučení pro systémy

Napájení s konstantním napětím
- Trafo 6 W (str. 268)
- Trafo 12 W (str. 269)

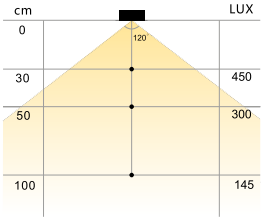

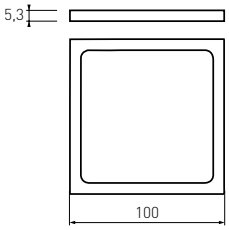

Kód	Název	Barva světla	Materiál	Napětí	LED	WATT	Lumens	R_a
LSBOA43000	skříňové svítidlo Neapol	3000 K (teplá bílá)	PC materiál / povrch světlý nerez	12 V	15 x 3528SMD	3 W	150	> 80
LSBOA44200	skříňové svítidlo Neapol	4000 K (denní bílá)	PC materiál / povrch světlý nerez	12 V	15 x 3528SMD	3 W	150	> 80

Světlo do šuplíku

PC materiál / imitace chrom matt

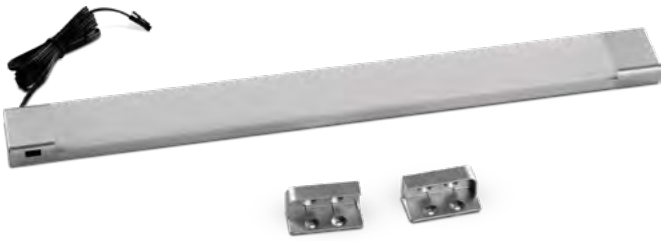

Jednoduchý LED modul určený k osvětlení vnitřních prostor skříněk a šuplíků. Přichycení pomocí dodávaných adaptérů.

Vlastnosti a výhody
- životnost 30 000 hodin
- průměr vrtání pro provléknutí Euro konektoru ø 8 mm

Příslušenství
- kabel 1,5 m, Euro konektor
- možnost krácení na danou míru po 5 cm
- minimální rozměr korpusu je 155 mm, maximální 900 mm

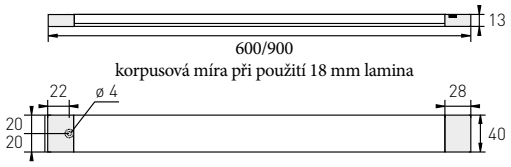

Doporučení pro systémy

Napájení s konstantním napětím
- Trafo 6 W (str. 268)
- Trafo 12 W (str. 269)

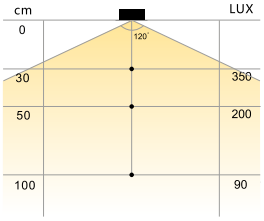



Kód	Název	Barva světla	Materiál	Napětí	LED	WATT	Lumens	R_a
LSZ5643000	Světlo do šuplíku 4530, délka 564 mm	4000 K (denní bílá)	PC materiál / imitace chrom matt	12 V	30 x	3,57 W	300	> 80
LSZ8643000	Světlo do šuplíku 4530, délka 864 mm	4000 K (denní bílá)	PC materiál / imitace chrom matt	12 V	48 x	5,74 W	480	> 80

Nabíjecí skříňové svítidlo

PC materiál

Příslušenství
- kabel micro USB (konektor jako u mobilních telefonů)
- 3 polohy vypínače: ON (trvale zapnuto), OFF (trvalé vypnuto) a AUTOMATIC (senzor reaguje na pohyb při snížených světelných podmínkách)

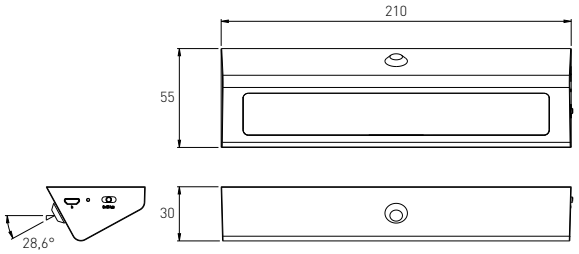



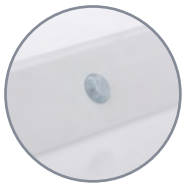

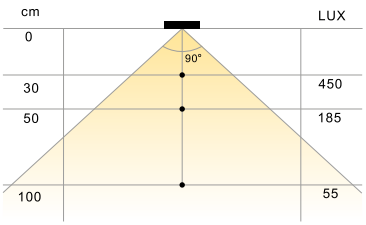



Kód	Název	Barva světla	Materiál	Napětí	LED	WATT	Lumens	R_a
LSSA333000	Nabíjecí skříňové svítidlo	3000 K (teplá bílá)	PC materiál	5 V	25 x	1 W	100	> 80
LSSA334000	Nabíjecí skříňové svítidlo	4000 K (neutrální bílá)	PC materiál	5 V	25 x	1 W	100	> 80

Světlo na skleněnou polici

Lišta na sklo světelné police. Snadná montáž – lištu pouze nasunete na sklo. Prosvětluje polici v její hraně.

Vlastnosti a výhody
- LED SMD5050
- dlouhá životnost – 50 000 hodin (víc než 5 let nepřetržitého provozu)
- pro skla tloušťky 4 mm
- Euro konektor
- průměr vrtání pro provléknutí Euro konektoru ø 8 mm
- neslouží jako držák police





Kód	Název	Délka
LSLSP05050	Lišta na sklo světelné police	2000 mm kabel s konektorem

LED sestavy

Dodáváme sestavy s LED páskem na zakázku, dle Vašich potřeb – zvolíte typ LED pásku, hliníkového profilu, ovladače a barvu světla sestavy. O cenách a technických údajích se informujte na www.salu.cz, kde je k dispozici on-line kalkulátor.

výroba na zakázku

online kalkulátor











Sestava A	Sériové zapojení LED sestavy (jeden nebo více LED pásků zapojených za sebou)
Sestava B	Paralelní zapojení LED sestavy (LED pásky zapojené samostatně)

LED pásky

Samolepicí

LED pásky jsou vsazené LED diody do samolepicího ohebného pásu. LED páska je díky své konstrukci velice dobře ohebná, což umožňuje osvětlení i takových míst, kde by jiné zdroje světla neuspěly kvůli své velikosti.

Vlastnosti a výhody
- vysoký měrný výkon/účinnost
- dlouhá životnost – 50 000 hodin (víc než 5 let nepřetržitého provozu)
- odolnost vůči otřesům, nárazům, vibracím a chladu
- nízká poruchovost
- malé rozměry

Dodáváme na míru včetně příslušenství

Pásky krátíme po 5 cm

Doporučení pro systémy

Výběr trafa je závislý na typu LED a délce LED pásky.
Pro výpočet výkonu trafa použijte vzorec na str. 268.

LED páska lze kombinovat se senzory IR, PIR (dveřními i pohybovými).



Teplá



Neutrální



Studená



LED pásek 18 W

- LED pásek typ: 2835
- šířka pásku 10 mm
- délka 5 m
- funkční osvětlení



Kód	Barva světla	Napětí	Příkon/m	Svítivost lm/bm	Krytí	Počet čipů/m
LT2835T3CPSS	teplá	12 V	18 W	až 1600	IP 20	120
LT2835N3CPSS	neutrální	12 V	18 W	až 1600	IP 20	120
LT2835S3CPSS	studená	12 V	18 W	až 1600	IP 20	120

LED pásek 14,4 W

- LED pásek typ: 5050
- šířka pásku 8 mm
- délka 5 m
- funkční osvětlení



Pouze do vyprodání

Kód	Barva světla	Napětí	Příkon/m	Svítivost lm/bm	Krytí	Počet čipů/m
LT5050T3CP	teplá	12 V	14,4 W	až 860	IP 20	60
LT5050S3CP	studená	12 V	14,4 W	až 860	IP 20	60

LED pásek 12 W

- LED pásek typ: 2835
- šířka pásku 8 mm
- délka 5 m
- funkční osvětlení



Kód	Barva světla	Napětí	Příkon/m	Svítivost lm/bm	Krytí	Počet čipů/m
LT3014T1CP	teplá	12 V	12 W	až 1100	IP 20	120
LT3014N1CP	neutrální	12 V	12 W	až 1100	IP 20	120
LT3014S1CP	studená	12 V	12 W	až 1100	IP 20	120

LED pásek 10 W

- LED pásek typ: 2835
- šířka pásku 8 mm
- délka 5 m a 50 m
- funkční osvětlení



Pásky v délce 50 m NEKRÁTÍME. Jsou vyrobeny v EU.

Kód	Barva světla	Napětí	Příkon/m	Svítivost lm/bm	Krytí	Počet čipů/m	Délka
LT2835T3CP	teplá	12 V	10 W	až 1000	IP 20	60	5 m
LT2835N3CP	neutrální	12 V	10 W	až 1000	IP 20	60	5 m
LT2835S3CP	studená	12 V	10 W	až 1000	IP 20	60	5 m
LT2835T3CPN	teplá	12 V	10 W	až 1000	IP 20	60	50 m
LT2835N3CPN	neutrální	12 V	10 W	až 1000	IP 20	60	50 m
LT2835S3CPN	studená	12 V	10 W	až 1000	IP 20	60	50 m

LED pásek 9,6 W

- LED pásek typ: 3528
- šířka pásku 8 mm
- délka 5 m
- funkční osvětlení



Kód	Barva světla	Napětí	Příkon/m	Svítivost lm/bm	Krytí	Počet čipů/m
LT3528T1CP	teplá	12 V	9,6 W	až 600	IP 20	120
LT3528S1CP	studená	12 V	9,6 W	až 600	IP 20	120

LED pásek 4,8 W

- LED pásek typ: 3528
- šířka pásku 8 mm
- délka 5 m
- dekorativní osvětlení



Kód	Barva světla	Napětí	Příkon/m	Svítivost lm/bm	Krytí	Počet čipů/m
LT3528T1CPD	teplá	12 V	4,8 W	až 300	IP 20	120
LT3528N1CPD	neutrální	12 V	4,8 W	až 300	IP 20	120
LT3528S1CPD	studená	12 V	4,8 W	až 300	IP 20	120

Profil Ecke 1

kód: LPECKENLED

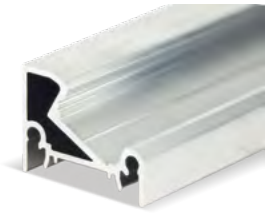

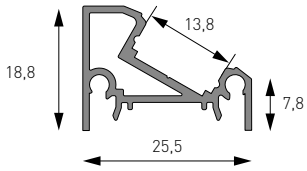

Sestava s krytkou

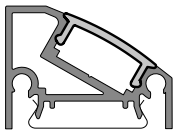

Vhodný typ záslepky: Ecke 1
Krytka a držák profilu není součástí balení.
Vhodný typ krytky: Typ B.

- Délka: 1; 1,5; 2; 3; 4 a 6 m

Profil LED Fuge Tief

kód: LPFUGEVRHL



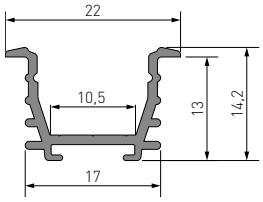

Profil s krytkou

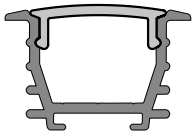

Vhodný typ záslepky: Fuge Tief
Rozměry drážky pro zafrézování: 13 x 17 mm.
Vhodný typ krytky: Typ B.

- Délka: 1; 1,5; 2; 3; 4 a 6 m

Profil LED Fuge k zafrézování

kód: LPFUGENPER



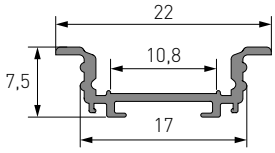

Profil s krytkou

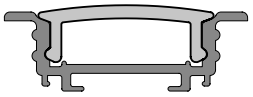

Vhodný typ záslepky: Fuge na zafrézování
Rozměry drážky pro zafrézování: 7 x 17 mm.
Vhodný typ krytky: Typ B.

- Délka: 1; 1,5; 2; 3; 4 a 6 m

Profil LED Top 1

kód: LPTOPLEDVM



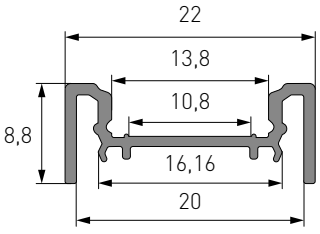

Profil s krytkou

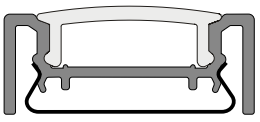

Vhodný typ záslepky: Top 1
Vhodný typ krytky: Typ B.

- Délka: 1; 1,5; 2; 3; 4 a 6 m

Profil LED Ore

kód: LPORE3MSCK



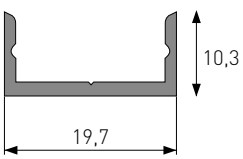

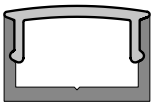

Vhodný typ záslepky: Ore
Rozměry: šířka 19,7 mm, výška 10,3 mm,
délka 13,5 mm, otvor pro šroub 4,3 mm
Možnost objednání vrtání profilu.
Vhodný typ krytky: Typ B.

- Délka: 1; 1,5; 2; 3; 4 a 6 m

Profil LED osvětlená šatní tyč včetně krytky

kód: LPSATTOSVK



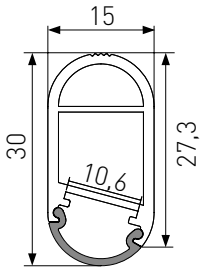

Krytka je dodáná s profilem.

- Délka: 6 m

Profil LED Micro

kód: LPMUCTOP2M



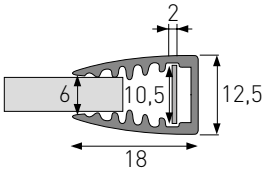

Vhodný typ záslepky: Micro – sada L+P.
kód: LDMICRZASL

- Délka: 2 000 mm

Profil LED narážecí

kód: LPMUCTOP2M



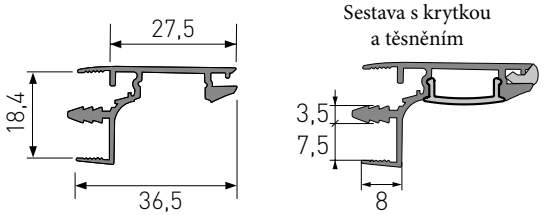

Vhodný typ krytky: TYP B.
Součástí balení je i dorazové těsnění.

- Délka: 5 m

Profil UK20 Griffe

kód: 1UD1UK20GXX (stříbrný elox), 1UD7UK20GXX (tmavý nerez)



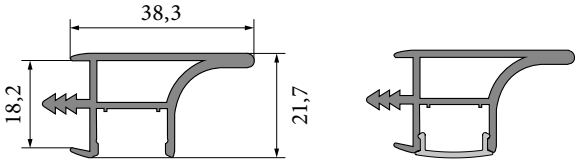

Umístění led pásky
ze spodní strany profilu.
Vhodný typ krytky: Typ B

- Délka: 6 m

Profil UK20 DOPPEL

kód: 1UD1UK20DXX (stříbrný elox), 1UD7UK20DXX (tmavý nerez)



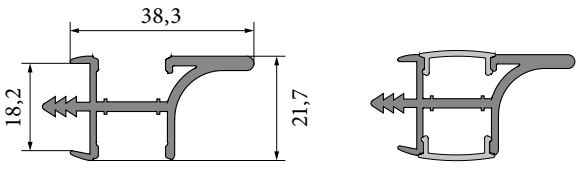

Umístění led pásky
z obou stran profilu.
Vhodný typ krytky: Typ B

- Délka: 6 m

Profil LED hranový

kód: LPHRANOSV5



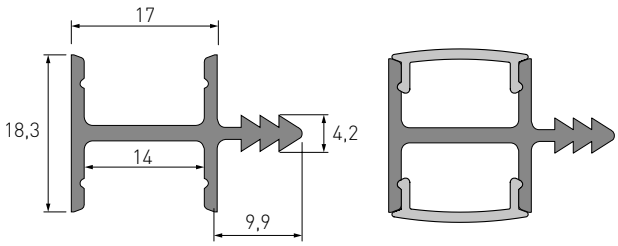

Umístění led pásky
z obou stran profilu.
Vhodný typ krytky: Typ B

- Délka: 6 m

Profil šatní ovál

kód: 19D1PROVXX

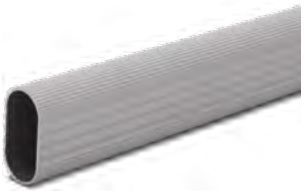

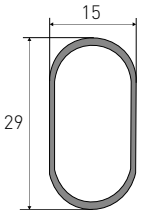

Šatní tyč bez možnosti
použití LED pásku.

- Délka: 6 m

Krytky profilů

Kód	Název	Délka
LPCLICKMLM	Krytka click mléčná, typ A	2 m
LP26AOKRFR	Krytka click frosted, typ B	1; 1,5; 2; 3; 4 a 6 m
LP26A0KRML	Krytka click mléčná, typ B	1; 1,5; 2; 3; 4 a 6 m
LPCLICKIM	Krytka click čirá, typ C	2 m
LPROVNKMLE	Krytka rovná, mléčná, typ D	2 m
LPROV2MCIR	Krytka rovná, čirá, typ E	2 m

TYP



LPCLICKMLM
Krytka click, mléčná

TYP B



LP26A0KRFR
Krytka click, frosted

TYP B



LP26A0KRML
Krytka click, mléčná

TYP



LPCLICKIM
Krytka click, čirá

Držáky profilů Ecke, Fuge, LED Ore, LED šatní tyče a šatního oválu

K uchycení profilů Ecke, Top, Fuge, Ore, LED šatní tyče, šatního oválu.



Držák profilu LED TOP 1 a ECKE 1
LDDTOPECKE1



Držák profilu LED Ore
LDDOREKS01

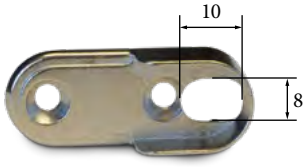

Držák LED šatní tyče a šatního oválu
17D1SWSZ030

Pružinky do sádrokartonu

kód: LDPSADFUGE

Montuje se na profil Fuge a Fuge Tief.





Sestava
v sádrokartonu

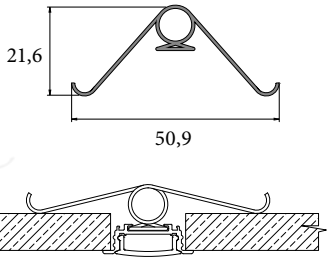

Záslepky

Kód	Název
LDFUGEZASL	Záslepka Fuge na zafrézování
LDTIEFZASL	Zálepka Fuge Tief 1
LDECKEZASL	Záslepka Ecke 1
LDMICRZASL	Záslepka Micro
LDORE_ZASL	Záslepka Ore
LDTOP_ZASL	Záslepka Top 1

Pozn.: v balení 2 ks



LDFUGEZASL
Záslepka fuge na zafrézování



LDTIEFZASL
Záslepka Fuge Tief



LDMICRZASL
Záslepka Micro



LDORE_ZASL
Záslepka Ore

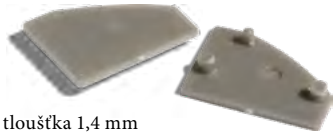

tloušťka 1,4 mm

LDECKEZASL
Záslepka Ecke 1



tloušťka 1,4 mm

LDTOP_ZASL
Záslepka Top 1









Výpočet výkonnosti trafa

Vyzkoušejte kalkulátor na www.salu.cz

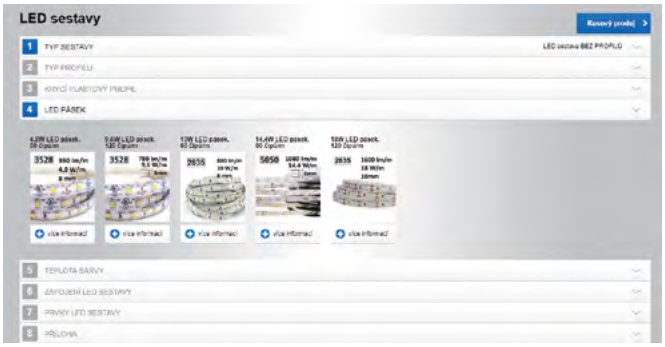

Příkon LED pásku x délka (m) x 1,15 = minimální výkon trafa (W)

Příklad:

LED páska DX-SMD5050, délka 1,8 m;
14,4 W/m x 1,8 m x 1,15 (koeficient účinnosti trafa) = 26,49 W
Vybereme nejbližší vyšší Watáž trafa tj. 30 W.

Elektrické trafo 6 W

Stejnosměrné, výstup 12 V

Spínaný napěťový zdroj vhodný k napájení LED pásek a LED žárovek. V interiérech vhodný pro své velmi malé rozměry hlavně pro nábytkové komponenty. Příkon připojených LED pásek nebo LED žárovek by neměl přesahovat daný výkon zdroje. V takovém případě vždy volte zdroj o vyšším výkonu!



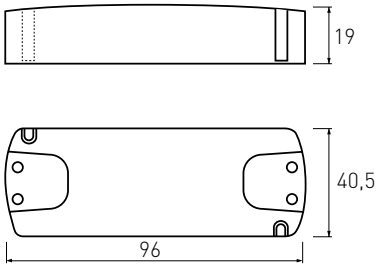



Kód	Název	Vstup	Výstup	Výkon
LE6W5A230V	Elektrické trafo 230 V/0,5 A, 6 W	200–240 V/50 Hz	12 V/5 A	6 W

Elektrické trafo

Spínaný napěťový zdroj vhodný k napájení LED pásek. Určený pro interiérové užití. Příkon připojených LED pásek by neměl přesahovat daný výkon zdroje. V takovém případě vždy volte zdroj o vyšším výkonu!



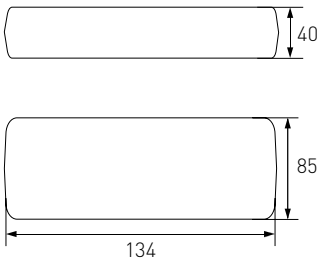



Kód	Název	Vstup	Výstup	Výkon
LE36W3A23PC	Elektrické trafo 36 W	200–240 V/50 Hz	12 V/3 A	36 W
LE60W5A23PC	Elektrické trafo 60 W	200–240 V/50 Hz	12 V/5 A	60 W
LE96W8A23PC	Elektrické trafo 96 W	200–240 V/50 Hz	12 V/8 A	96 W

Elektrické trafo SLIM

Stejnosměrné, výstup 12 V

Spínaný napěťový zdroj vhodný k napájení LED pásek a LED žárovek. Konstrukce SLIM umožňuje zabudování trafa mezi horní skříňku a zeď. Vhodný pro světelná dna. Příkon připojených LED pásek nebo LED žárovek by neměl přesahovat daný výkon zdroje. V takovém případě vždy volte zdroj o vyšším výkonu!



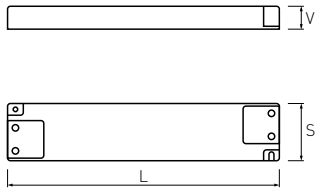



Kód	Název	Vstup	Výstup	Výkon	L	V	S
LE30W16ASL	Elektrické trafo 230 V/0,16 A, 30 W SLIM	200–240 V/50 Hz	12 V/2,5 A	30 W	211	16,4	40,5
LE50W26ASL	Elektrické trafo 230 V/0,26 A, 50 W SLIM	200–240 V/50 Hz	12 V/4,2 A	50 W	191	17	56,7

Elektrické trafo 230 V

Stejnosměrné, výstup 12 V

Spínaný napěťový zdroj s pasivním chladičem vhodný k napájení LED pásek a LED žárovek, světelných den. V interiérech vhodný pro své velmi malé rozměry hlavně pro nábytkové komponenty. Příkon připojených LED pásek nebo LED žárovek by neměl přesahovat daný výkon zdroje. V takovém případě vždy volte zdroj o vyšším výkonu!

Vlastnosti a výhody
- IP67

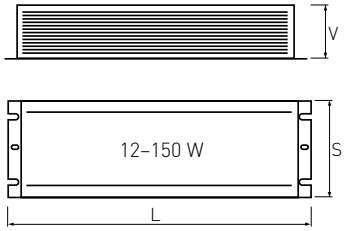





Kód	Název	Vstup	Výstup	Výkon	L	V	S
LE18W1A230	Elektrické trafo 230 V/1,5 A, 18 W	200–240 V/50 Hz	12 V/1,5 A	18 W	182	20,8	29,1
LE30W2A230	Elektrické trafo 230 V/2,5 A, 30 W	200–240 V/50 Hz	12 V/2,5 A	30 W	190	32,5	40
LE60W5A230	Elektrické trafo 230 V/5 A, 60 W	200–240 V/50 Hz	12 V/5 A	60 W	190	32,5	48,5
LE100W8A23	Elektrické trafo 230 V/8 A, 100 W	200–240 V/50 Hz	12 V/8 A	100 W	175	42	68
LE150W12A2	Elektrické trafo 230 V/12,5 A, 150 W	200–240 V/50 Hz	12 V/12,5 A	150 W	218	42	68

Elektrické trafo

Stejnosměrné, výstup 12 V

Spínaný napěťový zdroj vhodný k napájení LED pásek a LED žárovek, světelných den. V interiérech vhodný pro své velmi malé rozměry hlavně pro nábytkové komponenty. Příkon připojených LED pásek nebo LED žárovek by neměl přesahovat daný výkon zdroje. V takovém případě vždy volte zdroj o vyšším výkonu!

Vlastnosti a výhody
- voděodolné (IP20)

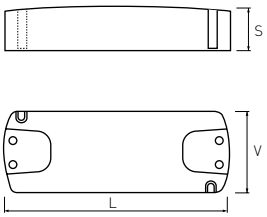





Kód	Název	Vstup	Výstup	Výkon	L	V	S
LE12W1A23M	Elektrické trafo 12 W	110–240 V/50–60 Hz	12 V/1 A	12 W	89	38	22
LE36W3A23M	Elektrické trafo 36 W	110–240 V/50–60 Hz	12 V/3 A	36 W	139	44	28
LE60W5A23M	Elektrické trafo 60 W	110–240 V/50–60 Hz	12 V/5 A	60 W	166	44	28

Kabel dvojlinka 2 x 0,35

kód: LEKAB2L035



Plochá dvojlinka s PVC izolací. Možnost krácení na míru.

- Délka: 100 m

Konektor pro pásku



LEKONP10MM
Konektor pro pásku 10 mm



LEKONPA8MM
Konektor pro pásku 8 mm

Konektor pro spojení a napájení LED pásky.

Rozměry konektoru:
8 mm: 12 x 16 x 5 mm, 10 mm: 15 x 14 x 5 mm

Propojka LED pásků CPC8 / CPC10

kód CPC8: LEPROPCPC8; kód CPC10: LEPROCPC10

2L0053



Propojka dvou LED pásků SMD5050, možnost krácení na míru, min. délka je 50 mm.

Propojka LED pásků a trafa

kód: LEPROLEDAT



Propojení mezi LED páskem SMD5050 a trafem (min. 50 mm a výše).

- Délka: 2,15 m

Kabel k Euro rozbočovači

kód: LEKABEUROR



Propojení mezi Euro rozbočovačem a spotřebičem, např. LED páskou s nutností připájení (min. 50 mm a výše).

- Délka: 2 m

Euro konektory

kód samec: LDEUROKONE1; kód samice: LDEUROKONE2;





LDEUROKONE1
Eurokonektory – samec



LDEUROKONE2
Eurokonektory – samice

Kabel s vypínačem

kód: LEKABAVYPS



Kolébkový vypínač vhodný pro světelná dna, LED pásky, LED světla a bodová světla (možnost výroby na míru).
⊕ kabel s červeným pruhem
⊖ černý kabel

- Délka: 1,5 m

Přívodní kabel

kód 2žílový: LEKAB2X075; kód 3žílový: LEKAB3X075



LEKAB2X075
Přívodní dvoužílový kabel flex.
2 x 0,75 mm



LEKAB3X075
Přívodní 3žílový kabel flex.
3 x 0,75 mm

Přívodní 3žílový kabel 220 V. Vhodný pro použití například k světelným policím, světelným dnům, a světelným dnům S-Led mini.

- Délka: 1,5 m

Kleště na Eurokonektory

kód: LDKLEEUROK





* Na objednávku

Pohybový senzor DC12 V

kód: LEPOSEZ12V



Pohybový senzor pro kuchyňská dvířka. Změna stavu ON/OFF na mávnutí. Maximální proud 4 A, 48 W/12 V. Rozměry senzoru: 58 x 33 mm.

- Kabel 1,5 m

Dveřní senzor, držák se senzorem



kabel 1,5 m

Dveřní senzor pro posuvné skříně. Vypnutí v případě, že před čidlem je překážka (např. dveře), zapnutí v případě, že překážka je odstraněna. Maximální proud 4 A, 48 W/12 V. Rozměry senzoru: 58 x 33 mm.
Držák se senzorem: Držák je upevněn na vnitřní straně korpusu skříně. Senzor je k držáku přichycen dvěma šroubky. Určeno pro posuvné skříně. Vypnutí v případě, že před čidlem je překážka (např. dveře), zapnutí v případě, že překážka je odstraněna. Max. proud 4 A, 48 w/12 v. Výška držáku včetně senzoru: 53 mm.

LEDVSEN12V
Dveřní senzor DC12 V

LEDDRSEN12V
Držák se senzorem

Bezdotykový senzor

kód: LEIRSENPLA



Senzor se zapne nebo vypne pohybem dlaně ve vzdálenosti 0–35 mm před čidlem. Délka senzoru: 77 mm, šířka 36 mm, výška 19 mm.

- Vstupní napětí: 230 V ~ 50 / 60 Hz
- Maximální výstupní zatížení: 500 W
- Výstupní kabel se senzorem: 2 m
- Provozní rozsah: přibližně 35 mm

Senzor dotykový AS 1004

kód: LEDOSENAS1



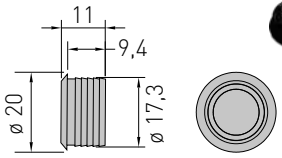



Krátkým dotykem zapnete nebo vypnete světlo, delším stlačením plynule regulujete jas světla.

- Příkon 60 W
- Napětí DC 12 V / 24 V

IR senzor DC12 V

kód: LEIRSEN12V



Pohybový senzor pro světelná dna. Bezdotykový vypínač nabízí vysoký uživatelský komfort v kuchyních. Umožňuje rychlé a bezpečné zapnutí osvětlení v průběhu práce, často znečištěnýma rukama. Změna stavu ON/OFF na mávnutí. Maximální proud 4 A, 48 W/12 V. Funkce IR senzoru může být negativně ovlivněna přímým slunečním světlem (nelze použít čiré sklo). Rozměry senzoru: 43 x 10,5 mm.

- Vhodný pro Led profily ORE, Tief, Ecke, Oval, Micro a Handle.

Vypínač dotykový do profilu

kód: LEXC60D12V

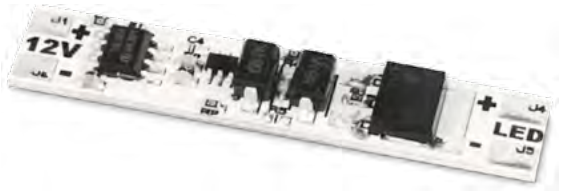

Vhodný pro Led profily ORE, Tief, Ecke, Oval, Micro a Handle. Rozměry vypínače: 50 x 8 mm.

- Napětí: 12 V DC
- Proud: max. 5 A

Ovládání osvětlení LED SELI s funkcí stmívání

kód: LEDALOSV



Díky tomuto řešení můžeme individuálně ovládat LED osvětlení, např. Pásky, klipy nebo jednobarevná svítidla umístěná v oddělených místnostech, což poskytuje velmi vysoké pohodlí při používání.

Výhody sady LED SELI:

• Dotykové ovládání s funkcí stmívání od 1% do 100% jasu • Režim nočního osvětlení • Možnost připojení mnoha RF ovladačů k jednomu dálkovému ovládání • Dlouhý dosah 30 metrů • Moderní vzhled výrobku.

4zónový řadič Led Mono

kód mono: LERAD4ZLED; kód RGB: LERAD4ZRGB;



LERAD4ZLED
4zónový řadič Led Mono



LERAD4ZRGB
4zónový řadič Led RGB

Řídicí jednotka LED mono se vyznačuje nízkou spotřebou energie a dlouhým dosahem. Vyžaduje připojení k napájení LED. Regulátor je ovládán pomocí dálkového ovladače pro 4zónové LED osvětlení. Jeden regulátor řídí osvětlení o celkové intenzitě až 10 A.

- Napětí: 12 V DC
- Proud: max. 10 A

Dálkové ovládání 4zónové Mono

kód: LEDAL4ZLED



Dálkové ovládání slouží k ovládání světelných programů až ve 4 nezávislých zónách LED. Má jednoduché a praktické funkce intenzity světla. K řízení 4 osvětlovacích zón stačí jeden ovladač. Rozsah dálkového ovládání je 30 metrů. Pro jednobarevné pásky. Napájecí zdroj dálkového ovládání: baterie AAA – 2 ks.

- Napětí: 12 V DC

Dálkové ovládání 4zónové RGB

kód: LEDAL4ZRGB



Dálkové ovládání slouží k ovládání světelných programů v až 4 nezávislých RGB LED zónách. Má jednoduché a praktické funkce změny barvy a intenzity světla. Umožňuje připojit více zón s osvětlením ve vzdálené ploše, takže je flexibilní a můžete vytvořit různé kombinace. Rozsah dálkového ovládání je až 30 metrů. Dálkový ovladač je napájen bateriemi: AAA – 2 kusy.

- Napětí: 12 V DC

Euro rozbočovač – 3 zásuvky, typ LED3

kód: LEROZLED3Z



Rozbočovač Euro konektorů + černý kabel s bílým pruhem.
Délka kabelu je 30 cm.
⊕ kabel s bílým pruhem
⊖ černý kabel

- Napětí: 3–24 V DC
- Proud: max. 3 A

Euro rozbočovač – 6 zásuvek, typ LED6

kód: LEROZLED6Z



Rozbočovač Euro konektorů + černý kabel s bílým pruhem.
Délka kabelu je 30 cm.
⊕ kabel s bílým pruhem
⊖ černý kabel

- Napětí: 6 –24 V DC
- Proud: max. 3 A

Stropní svítidlo BERGAMO

Model nabízíme ve variantách vestavné do sádrokartonu a přisazené.





Kód	Název	Provedení	Rozměry	Napájení	Světelné toky	Teploty svítivosti	Zdroj	IP
LSBERGAMHV	BERGAMO stropní svítidlo vestavné do sádrokartonu	broušený hliník	22,5 x 22,5 cm	220–240 V	1530 lm	2700 K	90 x LED SMD 2835	20
LSBERGAMBV	BERGAMO stropní svítidlo vestavné do sádrokartonu	bílá	22,5 x 22,5 cm	220–240 V	1530 lm	2700 K	90 x LED SMD 2835	20
LSBERGAMHP	BERGAMO stropní svítidlo přisazené	broušený hliník	22,5 x 22,5 cm	220–240 V	1530 lm	2700 K	90 x LED SMD 2835	20
LSBERGAMBP	BERGAMO stropní svítidlo přisazené	bílá	22,5 x 22,5 cm	220–240 V	1530 lm	2700 K	90 x LED SMD 2835	20

výkon svítidel 6 W, 12 W, 18 W, 25 W; požadovanou watáž uveďte do poznámky objednávky

Stropní svítidlo VERONA

Model nabízíme ve variantách vestavné do sádrokartonu a přisazené.





Kód	Název	Provedení	Rozměry	Napájení	Světelné toky	Teploty svítivosti	Zdroj	IP
LSVERONAHV	VERONA stropní svítidlo vestavné do sádrokartonu	broušený hliník	Ø 22,5 cm	220–240 V	1530 lm	2700 K	90 x LED SMD 2835	20
LSVERONABV	VERONA stropní svítidlo vestavné do sádrokartonu	bílá	Ø 22,5 cm	220–240 V	1530 lm	2700 K	90 x LED SMD 2835	20
LSVERONAHP	VERONA stropní svítidlo přisazené	broušený hliník	Ø 22,5 cm	220–240 V	1530 lm	2700 K	90 x LED SMD 2835	20
LSVERONABP	VERONA stropní svítidlo přisazené	bílá	Ø 22,5 cm	220–240 V	1530 lm	2700 K	90 x LED SMD 2835	20

výkon svítidel 18 W

Stropní svítidlo PALERMO 1

Model nabízíme v několika variantách: do rastrového podhledu, vestavné do sádrokartonového podhledu, přisazené (+rám) a závěsné.



Kód	Název	Provedení	Rozměry	Napájení	Světelné toky	Teploty svítivosti	Zdroj	Výkon	IP
LSPALAL595	Stropní svítidlo PALERMO 1	broušený hliník	59,5 x 59,5 cm	220–240 V	4300 lm	4000 K	216 x LED SMD 2835	45 W	20
LSPALEB595	Stropní svítidlo PALERMO 1	bílá	59,5 x 59,5 cm	220–240 V	4300 lm	4000 K	216 x LED SMD 2835	45 W	20

Stropní svítidlo PALERMO 2

Model nabízíme v několika variantách: do rastrového podhledu, vestavné do sádrokartonového podhledu, přisazené (+rám) a závěsné.

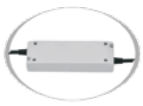









Kód	Název	Provedení	Rozměry	Napájení	Světelné toky	Teploty svítivosti	Zdroj	Výkon	IP
LSPAAL1195	Stropní svítidlo PALERMO 2	broušený hliník	29,5 x 1 195 cm	220–240 V	4300 lm	4000 K	360 x LED SMD 2835	45 W	20

Nouzový model PALERMO

Nouzový model PALERMO – nouzový model je samostatně prodejný produkt, který v případě výpadku zajišťuje provoz až po dobu 3 hodin při zachování dostačujících 760 Lm. Výrobek obsahuje lithiovou baterii, která se při běžném provozu automaticky dobíjí. (Určeno pro stejnojmenná svítidla s výkonem 45 W).
Kód: LSNMODELPA





LSPALZAVES

Kód	Název
LSPALZAVES	Závěs PALERMO
LSPALE1RAM	Hliníkový rám pro stropní svítidlo PALERMO 1
LSPALE2RAM	Hliníkový rám pro stropní svítidlo PALERMO 2
LSNMODELPA	Nouzový model PALERMO



LSNMODELPA

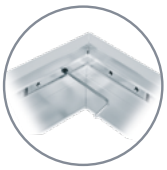





LSPALE1RAM



LSPALE2RAM

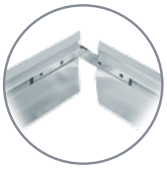

Lugano 1

Prachotěsné průmyslové LED svítidlo je plnohodnotná náhrada za zářivkové prachotěsy.





Kód	Název	Rozměry	Barva světla	Vstup	Světelný tok	Teplota svítivosti	Výkon	IP
LEDTS01020	Lugano 1	67 x 13,5 x 10 cm	bílá	220–240 V	1800 lm	4100 K	20 W	65

Lugano 2

Prachotěsné průmyslové LED svítidlo je plnohodnotná náhrada za zářivkové prachotěsy.





Kód	Název	Rozměry	Barva světla	Vstup	Světelný tok	Teplota svítivosti	Výkon	IP
LEDTS02040	Lugano 2, varianta 40 W	127,5 x 13,5 x 10 cm	bílá	220–240 V	3600 lm	4100 K	40 W	65
LEDTS0265	Lugano 2, varianta 65 W	127,5 x 13,5 x 10 cm	bílá	220–240 V	6000 lm	4100 K	65 W	65

Lugano 3

Prachotěsné průmyslové LED svítidlo je plnohodnotná náhrada za zářivkové prachotěsy.





Kód	Název	Rozměry	Barva světla	Vstup	Světelný tok	Teplota svítivosti	Výkon	IP
LEDTS03080	Lugano 3, varianta 80 W	150 x 10,5 x 8 cm	bílá	220–240 V	7500 lm	4100 K	80 W	65
LEDTS03060	Lugano 3, varianta 60 W	156 x 13,5 x 10 cm	bílá	220–240 V	5100 lm	4100 K	60 W	65



Katalog 2021 + nový booklet

17AVZKATALCZ / 17AVZKATALENG



Katalog úchytky

17AVZKAUCHS



Katalog Clever Cube

17AVZKACLECZ



Katalog podnože

17AVZKAPODS



Katalog zrcadla

17AVZKATALZR



Šanon – úchytky a profily

17AVZSAN

• Rozměry: 390 x 330 x 75 mm



Vzorkový stojan posuvného kování

• Rozměry:
2 000 x 1 200 x 320 mm
2 000 x 710 x 320 mm



17AVZSTPK



17AVZSTPM

Vzorník RAL

17AVZRAL



Vzorník povrchů pro rámečky

17AVZPORAM



Vzorník hliníkových rámečků

17AVZALRA

• Rozměry: 600 x 600 x 50 mm





Vzorník skel

17AVZSKLO

• Rozměry: 550 x 70 x 25 mm





Vzorník LED osvětlení

2LEDVZOR

• Rozměry: 800 x 455 x 255 mm





Vzorník světelných den a polic

17AVZDPOL

• Rozměry: 560 x 520 x 240 mm



Krabička odřezků profilů pro vestavěné skříně

17AVZKOPRV

• Rozměry: 330 x 220 x 100 mm



Krabička odřezků profilů LED

17AVZKOPRLED

• Rozměry: 120 x 180 x 70 mm



Krabička odřezků profilů pro hliníkové rámečky

17AVZKOPALU

• Rozměry:
120 x 180 x 70 mm



Krabička odřezků profilů UK a Gola

17AVZKOPUK

• Rozměry: 330 x 220 x 100 mm



Krabička odřezků profilů Clever Cube

17AVZCLEVCUB

• Rozměry: 120 x 180 x 70 mm



Vzorky Clever Cube

17AVZCLEVCUB

• Rozměry: 200 x 200 mm



Vrtací přípravek S55, S65, vrták 9x4,5/85 HSS



17C9VRTSAZ



12042-02

Šablona pro vrtání vozíku S60N

17C9VRSA60N



Vzorky úchytek

17AVZUCH

• Rozměry:
1250 x 850 mm

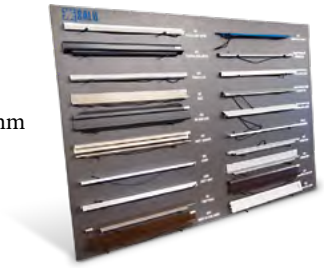





SALU Systems, s.r.o.
Žihla 992, 739 91 Jablunkov
Česká republika
info@salu.cz
www.salu.cz